MAGYAR KÖZLÖNY

67. szám

MAGYARORSZÁG HIVATALOS LAPJA
2013. április 19., péntek

Tartalomjegyzék

2013. évi XLII. törvény	Az áruknak TIR-igazolvánnyal történő nemzetközi fuvarozására vonatkozó, Genfben, 1975. november 14-én kelt vámegyezmény és módosításai kihirdetéséről	49850
2013. évi XLIII. törvény	A Magyarország Kormánya és a Szlovén Köztársaság Kormánya között az államhatáron átvezető közúti kapcsolatok fejlesztéséről szóló Keretmegállapodás kihirdetéséről	50125
2013. évi XLIV. törvény	A közérdekű önkéntes tevékenységről szóló 2005. évi LXXXVIII. törvény módosításáról	50127
2013. évi XLV. törvény	A közveszély színhelyén elkövetett lopás szigorúbb büntetőjogi szankcionálásáról	50129
2013. évi XLVI. törvény	A csődeljárásról és a felszámolási eljárásról szóló 1991. évi XLIX. törvény módosításáról	50130
2013. évi XLVII. törvény	A Balaton Kiemelt Üdülőkörzet Területrendezési Tervének elfogadásáról és a Balatoni Területrendezési Szabályzat megállapításáról szóló 2000. évi CXII. törvény módosításáról	50132
116/2013. (IV. 19.) Korm. rendelet	Az egyes, tartós időtartamú szabadságelvonást elszenvedettek részére járó juttatásról szóló 267/2000. (XII. 26.) Korm. rendelet módosításáról	50136
16/2013. (IV. 19.) NFM rendelet	A bányaüzem felelős műszaki vezetőjének kijelöléséről	50137
Köm. 5009/2013/3. számú határozat	A Kúria Önkormányzati Tanácsának határozata	50141
1218/2013. (IV. 19.) Korm. határozat	A budapesti 4. számú metróvonal, I. szakasz (Kelenföldi pályaudvar–Keleti pályaudvar) és kapcsolódó felszíni beruházásai című projekt megvalósítása keretében a „budapesti 4. számú metróvonal I. szakasz: Co-09 szerződés Rendszerek és Áramellátás” tárgyában a SIEMENS M4 Budapest Konzorciummal megkötött vállalkozási szerződés 1. és 2. számú szerződésmódosításainak, továbbá a Közös Értelmező Nyilatkozat szövegének jóváhagyásáról, valamint a szerződésmódosítások alapján folyósítandó hazai költségvetési forrás meghatározásáról	50144

II. Törvények

2013. évi XLII. törvény az áruknak TIR-igazolvánnyal történő nemzetközi fuvarozására vonatkozó, Genfben, 1975. november 14-én kelt vámegyezmény és módosításai kihirdetéséről*

(Az Egyezmény Magyarország vonatkozásában 1978. év szeptember hó 9-én nemzetközi jogilag hatályba lépett.)
(Az áruknak TIR-igazolvánnyal történő nemzetközi fuvarozására vonatkozó, Genfben, 1975. november 14-én kelt vámegyezmény első módosítása Magyarország vonatkozásában 1979. augusztus 1-jén nemzetközi jogilag hatályba lépett.)
(Az áruknak TIR-igazolvánnyal történő nemzetközi fuvarozására vonatkozó, Genfben, 1975. november 14-én kelt vámegyezmény második módosítása Magyarország vonatkozásában 1980. október 1-jén nemzetközi jogilag hatályba lépett.)
(Az áruknak TIR-igazolvánnyal történő nemzetközi fuvarozására vonatkozó, Genfben, 1975. november 14-én kelt vámegyezmény harmadik módosítása Magyarország vonatkozásában 1981. október 1-jén nemzetközi jogilag hatályba lépett.)
(Az áruknak TIR-igazolvánnyal történő nemzetközi fuvarozására vonatkozó, Genfben, 1975. november 14-én kelt vámegyezmény negyedik módosítása Magyarország vonatkozásában 1982. október 1-jén nemzetközi jogilag hatályba lépett.)
(Az áruknak TIR-igazolvánnyal történő nemzetközi fuvarozására vonatkozó, Genfben, 1975. november 14-én kelt vámegyezmény ötödik módosítása Magyarország vonatkozásában 1984. augusztus 1-jén nemzetközi jogilag hatályba lépett.)
(Az áruknak TIR-igazolvánnyal történő nemzetközi fuvarozására vonatkozó, Genfben, 1975. november 14-én kelt vámegyezmény hatodik módosítása Magyarország vonatkozásában 1985. augusztus 1-jén nemzetközi jogilag hatályba lépett.)
(Az áruknak TIR-igazolvánnyal történő nemzetközi fuvarozására vonatkozó, Genfben, 1975. november 14-én kelt vámegyezmény hetedik módosítása Magyarország vonatkozásában 1986. augusztus 1-jén nemzetközi jogilag hatályba lépett.)
(Az áruknak TIR-igazolvánnyal történő nemzetközi fuvarozására vonatkozó, Genfben, 1975. november 14-én kelt vámegyezmény hetedik módosításának javítása Magyarország vonatkozásában 1987. augusztus 12-én nemzetközi jogilag hatályba lépett.)
(Az áruknak TIR-igazolvánnyal történő nemzetközi fuvarozására vonatkozó, Genfben, 1975. november 14-én kelt vámegyezmény nyolcadik módosítása Magyarország vonatkozásában 1987. augusztus 1-jén nemzetközi jogilag hatályba lépett.)
(Az áruknak TIR-igazolvánnyal történő nemzetközi fuvarozására vonatkozó, Genfben, 1975. november 14-én kelt vámegyezmény kilencedik módosítása Magyarország vonatkozásában 1988. augusztus 1-jén nemzetközi jogilag hatályba lépett.)
(Az áruknak TIR-igazolvánnyal történő nemzetközi fuvarozására vonatkozó, Genfben, 1975. november 14-én kelt vámegyezmény tizedik módosítása Magyarország vonatkozásában 1989. május 23-án nemzetközi jogilag hatályba lépett.)
(Az áruknak TIR-igazolvánnyal történő nemzetközi fuvarozására vonatkozó, Genfben, 1975. november 14-én kelt vámegyezmény tizenegyedik módosítása Magyarország vonatkozásában 1989. augusztus 1-jén nemzetközi jogilag hatályba lépett.)
(Az áruknak TIR-igazolvánnyal történő nemzetközi fuvarozására vonatkozó, Genfben, 1975. november 14-én kelt vámegyezmény tizenkettedik módosítása Magyarország vonatkozásában 1990. augusztus 1-jén nemzetközi jogilag hatályba lépett.)
(Az áruknak TIR-igazolvánnyal történő nemzetközi fuvarozására vonatkozó, Genfben, 1975. november 14-én kelt vámegyezmény tizenharmadik módosítása Magyarország vonatkozásában 1991. augusztus 1-jén nemzetközi jogilag hatályba lépett.)
(Az áruknak TIR-igazolvánnyal történő nemzetközi fuvarozására vonatkozó, Genfben, 1975. november 14-én kelt vámegyezmény tizennegyedik módosítása Magyarország vonatkozásában 1992. augusztus 1-jén nemzetközi jogilag hatályba lépett.)
(Az áruknak TIR-igazolvánnyal történő nemzetközi fuvarozására vonatkozó, Genfben, 1975. november 14-én kelt vámegyezmény tizenötödik módosítása Magyarország vonatkozásában 1993. augusztus 1-jén nemzetközi jogilag hatályba lépett.)
(Az áruknak TIR-igazolvánnyal történő nemzetközi fuvarozására vonatkozó, Genfben, 1975. november 14-én kelt vámegyezmény tizenhatodik módosítása Magyarország vonatkozásában 1994. június 24-én nemzetközi jogilag hatályba lépett.)
(Az áruknak TIR-igazolvánnyal történő nemzetközi fuvarozására vonatkozó, Genfben, 1975. november 14-én kelt vámegyezmény tizenhetedik módosítása Magyarország vonatkozásában 1994. október 1-jén nemzetközi jogilag hatályba lépett.)
(Az áruknak TIR-igazolvánnyal történő nemzetközi fuvarozására vonatkozó, Genfben, 1975. november 14-én kelt vámegyezmény tizennyolcadik módosítása Magyarország vonatkozásában 1995. augusztus 1-jén nemzetközi jogilag hatályba lépett.)
(Az áruknak TIR-igazolvánnyal történő nemzetközi fuvarozására vonatkozó, Genfben, 1975. november 14-én kelt vámegyezmény tizenkilencedik módosítása Magyarország vonatkozásában 1999. február 17-én nemzetközi jogilag hatályba lépett.)

* A törvényt az Országgyűlés a 2013. március 25-i ülésnapján fogadta el.

(Az áruknak TIR-igazolvánnyal történő nemzetközi fuvarozására vonatkozó, Genfben, 1975. november 14-én kelt vámegyezmény huszadik módosítása Magyarország vonatkozásában 2001. június 12-én nemzetközi jogilag hatályba lépett.)
(Az áruknak TIR-igazolvánnyal történő nemzetközi fuvarozására vonatkozó, Genfben, 1975. november 14-én kelt vámegyezmény huszadik módosításának első függeléke Magyarország vonatkozásában 2001. június 12-én nemzetközi jogilag hatályba lépett.)
(Az áruknak TIR-igazolvánnyal történő nemzetközi fuvarozására vonatkozó, Genfben, 1975. november 14-én kelt vámegyezmény huszonegyedik módosítása Magyarország vonatkozásában 2002. május 12-én nemzetközi jogilag hatályba lépett.)
(Az áruknak TIR-igazolvánnyal történő nemzetközi fuvarozására vonatkozó, Genfben, 1975. november 14-én kelt vámegyezmény huszonkettedik módosítása Magyarország vonatkozásában 2002. május 12-én nemzetközi jogilag hatályba lépett.)
(Az áruknak TIR-igazolvánnyal történő nemzetközi fuvarozására vonatkozó, Genfben, 1975. november 14-én kelt vámegyezmény huszonharmadik módosítása Magyarország vonatkozásában 2003. november 7-én nemzetközi jogilag hatályba lépett.)
(Az áruknak TIR-igazolvánnyal történő nemzetközi fuvarozására vonatkozó, Genfben, 1975. november 14-én kelt vámegyezmény huszonnegyedik módosítása Magyarország vonatkozásában 2004. szeptember 19-én nemzetközi jogilag hatályba lépett.)
(Az áruknak TIR-igazolvánnyal történő nemzetközi fuvarozására vonatkozó, Genfben, 1975. november 14-én kelt vámegyezmény huszonötödik módosítása Magyarország vonatkozásában 2005. október 1-jén nemzetközi jogilag hatályba lépett.)
(Az áruknak TIR-igazolvánnyal történő nemzetközi fuvarozására vonatkozó, Genfben, 1975. november 14-én kelt vámegyezmény huszonhatodik módosítása Magyarország vonatkozásában 2006. április 1-jén nemzetközi jogilag hatályba lépett.)
(Az áruknak TIR-igazolvánnyal történő nemzetközi fuvarozására vonatkozó, Genfben, 1975. november 14-én kelt vámegyezmény huszonhetedik módosítása Magyarország vonatkozásában 2006. augusztus 12-én nemzetközi jogilag hatályba lépett.)
(Az áruknak TIR-igazolvánnyal történő nemzetközi fuvarozására vonatkozó, Genfben, 1975. november 14-én kelt vámegyezmény huszonnyolcadik módosítása Magyarország vonatkozásában 2009. január 1-jén nemzetközi jogilag hatályba lépett.)
(Az áruknak TIR-igazolvánnyal történő nemzetközi fuvarozására vonatkozó, Genfben, 1975. november 14-én kelt vámegyezmény huszonkilencedik módosítása Magyarország vonatkozásában 2009. október 1-jén nemzetközi jogilag hatályba lépett.)
(Az áruknak TIR-igazolvánnyal történő nemzetközi fuvarozására vonatkozó, Genfben, 1975. november 14-én kelt vámegyezmény harmincadik módosítása és javítása Magyarország vonatkozásában 2012. január 1-jén nemzetközi jogilag hatályba lépett.)
(Az áruknak TIR-igazolvánnyal történő nemzetközi fuvarozására vonatkozó, Genfben, 1975. november 14-én kelt vámegyezmény harmincegyedik módosítása és javítása Magyarország vonatkozásában 2012. szeptember 13-án nemzetközi jogilag hatályba lépett.)

1. § (1) Az Országgyűlés az áruknak TIR-igazolvánnyal történő nemzetközi fuvarozására vonatkozó, Genfben, 1975. november 14-én kelt vámegyezményt (a továbbiakban: Egyezmény) e törvénnyel kihirdeti.

(2) Az Egyezmény hiteles angol nyelvű szövege és hivatalos magyar nyelvű fordítása a következő:

"CUSTOMS CONVENTION ON THE INTERNATIONAL TRANSPORT OF GOODS UNDER COVER OF TIR CARNETS (TIR CONVENTION)

THE CONTRACTING PARTIES,
DESIRING to facilitate the international carriage of goods by road vehicle,
CONSIDERING that the improvement of the conditions of transport constitutes one of the factors essential to the development of co-operation among them,
DECLARING themselves in favour of a simplification and a harmonization of administrative formalities in the field of international transport, in particular at frontiers,
HAVE AGREED as follows:

CHAPTER I
GENERAL

(a) *DEFINITIONS*

Article l

For the purposes of this Convention:

(a) The term "TIR operation" shall mean the transport of goods from a Customs office of departure to a Customs office of destination under the procedure, called the "TIR procedure", laid down in this Convention;

(b) the term "import or export duties and taxes" shall mean Customs duties and all other duties, taxes, fees and other charges which are collected on, or in connection with, the import or export of goods, but not including fees and charges limited in amount to the approximate cost of services rendered;

(c) the term "road vehicle" shall mean not only any power-driven road vehicle but also any trailer or semi-trailer designed to be coupled thereto;

(d) the term "of vehicles" shall mean coupled vehicles which travel on the road as a unit;

(e) the term "container" shall mean an article of transport equipment (lift-van, movable tank or other similar structure):

(i) fully or partially enclosed to constitute a compartment intended for containing goods;

(ii) of a permanent character and accordingly strong enough to be suitable for repeated use ;

(iii) specially designed to facilitate the transport of goods by one or more modes of transport without intermediate reloading;

(iv) designed for ready handling, particularly when being transferred from one mode of transport to another;

(v) designed to be easy to fill and to empty; and

(vi) having an internal volume of one cubic metre or more;

"Demountable bodies" are to be treated as containers;

(f) the term "Customs office of departure" shall mean any Customs office of a Contracting Party where the international transport of a load or part-load of goods under the TIR procedure begins;

(g) the term "Customs office of destination" shall mean any Customs office of a Contracting Party where the international transport of a load or part-load of goods under the TIR procedure ends;

(h) the term "Customs office en route" shall mean any Customs office of a Contracting Party through which a road vehicle, combination of vehicles or container is imported or exported in the course of a TIR operation;

(j) the term "person" shall mean both natural and legal persons;

(k) the term "heavy or bulky goods" shall mean any heavy or bulky object which because of its weight, size or nature is not normally carried in a closed road vehicle or closed container;

(l) the term "guaranteeing association" shall mean an association approved by the Customs authorities of a Contracting Party to act as surety for persons using the TIR procedure.

(b) *SCOPE*

Article 2

This Convention shall apply to the transport of goods without intermediate reloading, in road vehicles, combinations of vehicles or in containers, across one or more frontiers between a Customs office of departure of one Contracting Party and a Customs office of destination of another or of the same Contracting Party, provided that some portion of the journey between the beginning and the end of the TIR operation is made by road.

Article 3

For the provisions of this Convention to become applicable:

(a) the transport operations must be performed

(i) by means of road vehicles, combinations of vehicles or containers previously approved under the conditions set forth in Chapter III (a); or

(ii) by means of other road vehicles, other combinations of vehicles or other containers under the conditions set forth in Chapter III (c);

(b) the transport operations must be guaranteed by associations approved in accordance with the provisions of article 6 and must be performed under cover of a TIR carnet, which shall conform to the model reproduced in annex I to this Convention.

(c) *PRINCIPLES*

Article 4

Goods carried under the TIR procedure shall not be subjected to the payment or deposit of import or export duties and taxes at Customs offices en route.

Article 5

1. Goods carried under the TIR procedure in sealed road vehicles, combinations of vehicles or containers shall not as a general rule be subjected to examination at Customs offices en route.

2. However, to prevent abuses, Customs authorities may in exceptional cases, and particularly when irregularity is suspected, carry out an examination of the goods at such offices.

CHAPTER II
ISSUE OF TIR CARNETS

LIABILITY OF GUARANTEEING ASSOCIATIONS

Article 6

1. Subject to such conditions and guarantees as it shall determine, each Contracting Party may authorize associations to issue TIR carnets, either directly or through corresponding associations, and to act as guarantors.
2. An association shall not be approved in any country unless its guarantee also covers the liabilities incurred in that country in connexion with operations under cover of TIR carnets issued by foreign associations affiliated to the same international organization as that to which it is itself affiliated.

Article 7

TIR carnet forms sent to the guaranteeing associations by the corresponding foreign associations or by international organizations shall not be liable to import and export duties and taxes and shall be free of import and export prohibitions and restrictions.

Article 8

1. The guaranteeing association shall undertake to pay the import or export duties and taxes, together with any default interest, due under the Customs laws and regulations of the country in which an irregularity has been noted in connexion with a TIR operation.
   It shall be liable, jointly and severally with the persons from whom the sums mentioned above are due, for payment of such sums.
2. In cases where the laws and regulations of a Contracting Party do not provide for payment of import or export duties and taxes as provided for in paragraph l above, the guaranteeing association shall undertake to pay, under the same conditions, a sum equal to the amount of the import or export duties and taxes and any default interest.
3. Each Contracting Party shall determine the maximum sum per TIR carnet, which may be claimed from the guaranteeing association on the basis of the provisions of paragraphs l and 2 above.
4. The liability of the guaranteeing association to the authorities of the country where the Customs office of departure is situated shall commence at the time when the TIR carnet is accepted by the Customs office. In the succeeding countries through which goods are transported under the TIR procedure, this liability shall commence at the time when the goods are imported or, where the TIR operation has been suspended under article 26, paragraphs 1 and 2, at the time when the TIR carnet is accepted by the Customs office where the TIR operation is resumed.
5. The liability of the guaranteeing association shall cover not only the goods which are enumerated in the TIR carnet but also any goods which, though not enumerated therein, may be contained in the sealed section of the road vehicle or in the sealed container. It shall not extend to any other goods.
6. For the purpose of determining the duties and taxes mentioned in paragraphs l and 2 of this article, the particulars of the goods as entered in the TIR carnet shall, in the absence of evidence to the contrary, be assumed to be correct.
7. When payment of sums mentioned in paragraphs l and 2 of this article becomes due, the competent authorities shall so far as possible require payment from the person or persons directly liable before making a claim against the guaranteeing association.

Article 9

1. The guaranteeing association shall fix the period of validity of the TIR carnet by specifying a final date of validity after which the carnet may not be presented for acceptance at the Customs office of departure.
2. Provided that it has been accepted by the Customs office of departure on or before the final date of validity, as provided for in paragraph 1 of this article, the carnet shall remain valid until the termination of the TIR operation at the Customs office of destination.

Article 10

1. The TIR carnet may be discharged unconditionally or conditionally; where discharge is conditional this shall be on account of facts connected with the TIR operation itself. These facts shall be clearly indicated in the TIR carnet.
2. When the Customs authorities of a country have discharged a TIR carnet unconditionally they can no longer claim from the guaranteeing association payment of the sums mentioned in article 8, paragraphs l and 2, unless the certificate of discharge was obtained in an improper or fraudulent manner.

Article 11

1. Where a TIR carnet has not been discharged or has been discharged conditionally, the competent authorities shall not have the right to claim payment of the sums mentioned in article 8, paragraphs l and 2, from the guaranteeing association unless, within a period of one year from the date of acceptance of the TIR carnet by those authorities, they have notified the association in writing of the non-discharge or conditional discharge. The same provision shall apply where the certificate of discharge was obtained in an improper or fraudulent manner, save that the period shall be two years.
2. The claim for payment of the sums referred to in article 8, paragraphs 1 and 2, shall be made to the guaranteeing association at the earliest three months after the date on which the association was informed that the carnet had not been discharged or had been discharged conditionally or that the certificate of discharge had been obtained in an improper or fraudulent manner and at the latest not more than two years after that date. However, in cases which, during the above-mentioned period of two years, become the subject of legal proceedings, any claim for payment shall be made within one year of the date on which the decision of the court becomes enforceable.
3. The guaranteeing association shall have a period of three months, from the date when a claim for payment is made upon it, in which to pay the amounts claimed. The sums paid shall be reimbursed to the association if, within the two years following the date on which the claim for payment was made, it has been established to the satisfaction of the Customs authorities that no irregularity was committed in connexion with the transport operation in question.

CHAPTER III
TRANSPORT OF GOODS UNDER TIR CARNET

(a) *APPROVAL OF VEHICLES AND CONTAINERS*

Article 12

In order to fall within the provisions of sections (a) and (b) of this Chapter, every road vehicle must as regards its construction and equipment fulfil the conditions set out in annex 2 to this Convention and must have been approved according to the procedure laid down in annex 3 to this Convention. The certificate of approval shall conform to the specimen reproduced in annex 4.

Article 13

1. To fall within the provisions of sections (a) and (b) of this Chapter, containers must be constructed in conformity with the conditions laid down in Part I of annex 7 and must have been approved according to the procedure laid down in Part II of that annex.
2. Containers approved for the transport of goods under Customs seal in accordance with the Customs Convention on Containers, 1956, the agreements arising therefrom concluded under the auspices of the United Nations, the Customs Convention on Containers, 1972 or any international instruments that may supersede or modify the latter Convention, shall be considered as complying with the provisions of paragraph l above and must be accepted for transport under the TIR procedure without further approval.

Article 14

1. Each Contracting Party reserves the right to refuse to recognize the validity of the approval of road vehicles or containers which do not meet the conditions set forth in articles 12 and 13 above. Nevertheless, Contracting Parties shall avoid delaying traffic when the defects found are of minor importance and do not involve any risk of smuggling.
2. Before it is used again for the transport of goods under Customs seal, any road vehicle or container which no longer meets the conditions which justified its approval, shall be either restored to its original state, or presented for reapproval.

(b) *PROCEDURE FOR TRANSPORT UNDER COVER OF A TIR CARNET*

Article 15

1. No special Customs document shall be required in respect of the temporary importation of a road vehicle, combination of vehicles or container carrying goods under cover of the TIR procedure. No guarantee shall be required for the road vehicle or combination of vehicles or container.
2. The provisions of paragraph 1 of this article shall not prevent a Contracting Party from requiring the fulfilment at the Customs office of destination of the formalities laid down by its national regulations to ensure that, once the TIR operation has been completed, the road vehicle, the combination of vehicles or the container will be re-exported.

Article 16

When a road vehicle or combination of vehicles is carrying out a TIR operation, one rectangular plate bearing the inscription "TIR" and conforming to the specifications given in annex 5 to this Convention, shall be affixed to the front and another to the rear of the road vehicle or combination of vehicles. These plates shall be so placed as to be clearly visible and shall be removable.

Article 17

1. A single TIR carnet shall be made out in respect of each road vehicle or container. However, a single TIR carnet may be made out in respect of a combination of vehicles or for several containers loaded on to a single road vehicle or on to a combination of vehicles. In that case the TIR manifest of the goods covered by the TIR carnet shall list separately the contents of each vehicle in the combination of vehicles or of each container.
2. The TIR carnet shall be valid for one journey only. It shall contain at least the number of detachable vouchers for Customs acceptance and for discharge which are necessary for the transport operation in question.

Article 18

A TIR operation may involve several Customs offices of departure and destination, but, save as may otherwise be authorized by the Contracting Party or Parties concerned,

(a) the Customs offices of departure shall be situated in only one country;
(b) the Customs offices of destination shall be situated in not more than two countries;
(c) the total number of Customs offices of departure and destination shall not exceed four.

Article 19

The goods and the road vehicle, the combination of vehicles or the container shall be produced with the TIR carnet at the Customs office of departure. The Customs authorities of the country of departure shall take such measures as are necessary for satisfying themselves as to the accuracy of the goods manifest and either for affixing the Customs seals or for checking Customs seals affixed under the responsibility of the said Customs authorities by duly authorized persons.

Article 20

For journeys in the territory of their country, the Customs authorities may fix a time-limit and require the road vehicle, the combination of vehicles or the container to follow a prescribed route.

Article 21

At each Customs office en route and at Customs offices of destination, the road vehicle, the combination of vehicles or the container shall be produced for purposes of control to the Customs authorities together with the load and the TIR carnet relating thereto.

Article 22

1. As a general rule and except when they examine the goods in accordance with article 5, paragraph 2, the Customs authorities of the Customs offices en route of each of the Contracting Parties shall accept the Customs seals of other Contracting Parties, provided that they are intact. The said Customs authorities may, however, if control requirements make it necessary, add their own seals.
2. The Customs seals thus accepted by a Contracting Party shall have in the territory of that Contracting Party the benefit of the same legal protection as is accorded to the national seals.

Article 23

The Customs authorities shall not

– require road vehicles, combinations of vehicles or containers to be escorted at the carriers' expense on the territory of their country,
– require examination en route of road vehicles, combinations of vehicles or containers and their loads,

except in special cases.

Article 24

If the Customs authorities conduct an examination of the load of a road vehicle, combination of vehicles or container in the course of the journey or at a Customs office en route, they shall record on the TIR carnet vouchers used in their country, on the corresponding counterfoils, and on the vouchers remaining in the TIR carnet, particulars of the new seals affixed and of the controls carried out.

Article 25

If the Customs seals are broken en route otherwise than in the circumstances of articles 24 and 35, or if any goods are destroyed or damaged without breaking of such seals, the procedure laid down in annex I to this Convention for the use of the TIR carnet shall, without prejudice to the possible application of the provisions of national law, be followed, and the certified report in the TIR carnet shall be completed.

Article 26

1. When transport under cover of a TIR carnet takes place in part in the territory of a State which is not a Contracting Party to this Convention, the TIR operation shall be suspended during that part of the journey. In that case, the Customs authorities of the Contracting Party on whose territory the journey continues shall accept the TIR carnet for the resumption of the TIR operation, provided that the Customs seals and/or identifying marks have remained intact.
2. The same shall apply where for a part of the journey the TIR carnet is not used by the holder of the carnet in the territory of a Contracting Party because of the existence of simpler Customs transit procedures or when the use of a Customs transit regime is not necessary.
3. In such cases the Customs offices where the TIR operation is suspended or resumed shall be deemed to be Customs offices of exit en route and Customs offices of entry en route respectively.

Article 27

Subject to the provisions of this Convention and in particular of article 18, another Customs office of destination may be substituted for a Customs office of destination originally indicated.

Article 28

On arrival of the load at the Customs office of destination, and provided that the goods are then placed under another system of Customs control or are cleared for home use, discharge of the TIR carnet shall take place without delay.

(c) *PROVISIONS CONCERNING TRANSPORT OF HEAVY OR BULKY GOODS*

Article 29

1. The provisions of this section apply only to the transport of heavy or bulky goods as defined in article 1, subparagraph (k), of this Convention.
2. Where the provisions of this section apply, heavy or bulky goods may, if the authorities at the Customs office of departure so decide, be carried by means of non-sealed vehicles or containers.

3. The provisions of this section shall apply only if, in the opinion of the authorities at the Customs office of departure, the heavy or bulky goods carried and any accessories carried with them can be easily identified by reference to the description given, or can be provided with Customs seals and/or identifying marks so as to prevent any substitution, or removal of the goods, without it being obvious.

Article 30

All the provisions of this Convention, save those to which the special provisions of this section make an exception, shall apply to the transport of heavy or bulky goods under the TIR procedure.

Article 31

The liability of the guaranteeing association shall cover not only the goods enumerated in the TIR carnet, but also any goods which, though not enumerated in the carnet, are on the load platform or among the goods enumerated in the TIR carnet.

Article 32

The cover and all vouchers of the TIR carnet shall bear the endorsement "heavy or bulky goods" in bold letters in English or in French.

Article 33

The authorities at the Customs office of departure may require such packing lists, photographs, drawings, etc., as are necessary for the identification of the goods carried to be appended to the TIR carnet. In this case they shall endorse these documents, one copy of the said documents shall be attached to the inside of the cover page of the TIR carnet, and all the manifests of the TIR carnet shall include a reference to such documents.

Article 34

The authorities at the Customs offices en route of each of the Contracting Parties shall accept the Customs seals and/or identifying marks affixed by the competent authorities of other Contracting Parties. They may, however, affix additional seals and/or identifying marks; they shall record particulars of the new seals and/or identifying marks on the vouchers of the TIR carnet used in their country, on the corresponding counterfoils and on the vouchers remaining in the TIR carnet.

Article 35

If Customs authorities conducting an examination of the load at a Customs office en route or in the course of the journey are obliged to break seals and/or remove identifying marks, they shall record the new seals and/or identifying marks on the vouchers of the TIR carnet used in their country, on the corresponding counterfoils and on the vouchers remaining in the TIR carnet.

CHAPTER IV
IRREGULARITIES

Article 36

Any breach of the provisions of this Convention shall render the offender liable, in the country where the offence was committed, to the penalties prescribed by the law of that country.

Article 37

When it is not possible to establish in which territory an irregularity was committed it shall be deemed to have been committed in the territory of the Contracting Party where it is detected.

Article 38

1. Each of the Contracting Parties shall have the right to exclude temporarily or permanently from the operation of this Convention any person guilty of a serious offence against the Customs laws or regulations applicable to the international transport of goods.

2. This exclusion shall be notified immediately to the Customs authorities of the Contracting Party on whose territory the person concerned is established or resident, and also to the guaranteeing association(s) in the country where the offence has been committed.

Article 39

When TIR operations are accepted as being otherwise in order:

1. The Contracting Parties shall disregard minor discrepancies in the observance of time-limits or routes prescribed.
2. Likewise, discrepancies between the particulars on the goods manifest of the TIR carnet and the actual contents of a road vehicle, combination of vehicles or container shall not be considered as infringements of the Convention by the holder of the TIR carnet when evidence is produced to the satisfaction of the competent authorities that these discrepancies were not due to mistakes committed knowingly or through negligence at the time when the goods were loaded or dispatched or when the manifest was made out.

Article 40

The Customs administrations of the countries of departure and of destination shall not consider the holder of the TIR carnet responsible for the discrepancies which may be discovered in those countries, when the discrepancies in fact relate to the Customs procedures which preceded or followed a TIR operation and in which the holder was not involved.

Article 41

When it is established to the satisfaction of the Customs authorities that goods specified on the manifest of a TIR carnet have been destroyed or have been irrecoverably lost by accident or force majeure or that they are short by reason of their nature, payment of the duties and taxes normally due shall be waived.

Article 42

On receipt from a Contracting Party of a request giving the relevant reasons, the competent authorities of the Contracting Parties concerned in a TIR operation shall furnish that Contracting Party with all the available information needed for implementation of the provisions of articles 39, 40 and 41 above.

CHAPTER V
EXPLANATORY NOTES

Article 43

The Explanatory Notes set out in annex 6 and annex 7, Part III, interpret certain provisions of this Convention and its annexes. They also describe certain recommended practices.

CHAPTER VI
MISCELLANEOUS PROVISIONS

Article 44

Each Contracting Party shall provide the guaranteeing associations concerned with facilities for:

(a) the transfer of the currency necessary for the sums claimed by the authorities of Contracting Parties by virtue of the provisions of article 8 of this Convention; and

(b) the transfer of currency for payment for TIR carnet forms sent to the guaranteeing associations by the corresponding foreign associations or by the international organizations.

Article 45

Each Contracting Party shall cause to be published the list of the Customs offices of departure, Customs offices en route and Customs offices of destination approved by it for accomplishing TIR operations. The Contracting Parties of adjacent territories shall consult each other to agree upon corresponding frontier offices and upon their opening hours.

Article 46

1. No charge shall be made for Customs attendance in connexion with the Customs operations mentioned in this Convention, save where it is provided on days or at times or places other than those normally appointed for such operations.
2. Contracting Parties shall arrange to the fullest extent possible for Customs operations concerning perishable goods at Customs offices to be facilitated.

Article 47

1. The provisions of this Convention shall preclude neither the application of restrictions and controls imposed under national regulations on grounds of public morality, public security, hygiene or public health, or for veterinary or phytopathological reasons, nor the levy of dues chargeable by virtue of such regulations.
2. The provisions of this Convention shall not preclude the application of other provisions either national or international governing transport.

Article 48

Nothing in this Convention shall prevent Contracting Parties which form a Customs or economic union from enacting special provisions in respect of transport operations commencing or terminating in, or passing through, their territories, provided that such provisions do not attenuate the facilities provided for by this Convention.

Article 49

This Convention shall not prevent the application of greater facilities which Contracting Parties grant or may wish to grant either by unilateral provisions or by virtue of bilateral or multilateral agreements provided that such facilities do not impede the application of the provisions of this Convention, and in particular, TIR operations.

Article 50

The Contracting Parties shall communicate to one another, on request, information necessary for implementing the provisions of this Convention, and particularly information relating to the approval of road vehicles or containers and to the technical characteristics of their design.

Article 51

The annexes to this Convention form an integral part of the Convention.

CHAPTER VII
FINAL CLAUSES

Article 52

Signature, ratification, acceptance, approval and accession

1. All States Members of the United Nations or members of any of the specialized agencies or of the International Atomic Energy Agency or parties to the Statute of the International Court of Justice, and any other State invited by the General Assembly of the United Nations, may become Contracting Parties to this Convention:
   (a) by signing it without reservation of ratification, acceptance or approval,
   (b) by depositing an instrument of ratification, acceptance or approval after signing it subject to ratification, acceptance or approval, or
   (c) by depositing an instrument of accession.
2. This Convention shall be open from 1 January 1976 until 31 December 1976 inclusive for signature at the Office of the United Nations at Geneva by the States referred to in paragraph 1 of this article. Thereafter it shall be open for their accession.
3. Customs or economic unions may, together with all their member States or at any time after all their member States have become Contracting Parties to this Convention, also become Contracting Parties to this Convention in accordance with the provisions of paragraphs 1 and 2 of this article. However, these unions shall not have the right to vote.
4. The instruments of ratification, acceptance, approval or accession shall be deposited with the Secretary-General of the United Nations.

Article 53
Entry into force

1. This Convention shall enter into force six months after the date on which five States referred to in article 52, paragraph l, have signed it without reservation of ratification, acceptance or approval or have deposited their instruments of ratification, acceptance, approval or accession.
2. After five States referred to in article 52, paragraph 1, have signed it without reservation of ratification, acceptance or approval, or have deposited their instruments of ratification, acceptance, approval or accession, this Convention shall enter into force for further Contracting Parties six months after the date of the deposit of their instruments of ratification, acceptance, approval or accession.
3. Any instrument of ratification, acceptance, approval or accession deposited after the entry into force of an amendment to this Convention shall be deemed to apply to this Convention as amended.
4. Any such instrument deposited after an amendment has been accepted but before it has entered into force shall be deemed to apply to this Convention as amended on the date when the amendment enters into force.

Article 54
Denunciation

1. Any Contracting Party may denounce this Convention by so notifying the Secretary-General of the United Nations.
2. Denunciation shall take effect fifteen months after the date of receipt by the Secretary-General of the notification of denunciation.
3. The validity of TIR carnets accepted by the Customs office of departure before the date when the denunciation takes effect shall not be affected thereby and the guarantee of the guaranteeing association shall hold good in accordance with the provisions of this Convention.

Article 55
Termination

If, after the entry into force of this Convention, the number of States which are Contracting Parties is for any period of twelve consecutive months reduced to less than five, the Convention shall cease to have effect from the end of the twelve-month period.

Article 56
Termination of the operation of the TIR Convention, 1959

1. Upon its entry into force, this Convention shall terminate and replace, in relations between the Contracting Parties to this Convention, the TIR Convention, 1959.
2. Certificates of approval issued in respect of road vehicles and containers under the conditions of the TIR Convention, 1959, shall be accepted during the period of their validity or any extension thereof for the transport of goods under Customs seal by Contracting Parties to this Convention, provided that such vehicles and containers continue to fulfil the conditions under which they were originally approved.

Article 57
Settlement of disputes

1. Any dispute between two or more Contracting Parties concerning the interpretation or application of this Convention shall, so far as possible, be settled by negotiation between them or other means of settlement.
2. Any dispute between two or more Contracting Parties concerning the interpretation or application of this Convention which cannot be settled by the means indicated in paragraph l of this article shall, at the request of one of them, be referred to an arbitration tribunal composed as follows: each party to the dispute shall appoint an arbitrator and these arbitrators shall appoint another arbitrator, who shall be chairman.
   If, three months after receipt of a request, one of the parties has failed to appoint an arbitrator or if the arbitrators have failed to elect the chairman, any of the parties may request the Secretary-General of the United Nations to appoint an arbitrator or the chairman of the arbitration tribunal.
3. The decision of the arbitration tribunal established under the provisions of paragraph 2 shall be binding on the parties to the dispute.
4. The arbitration tribunal shall determine its own rules of procedure.
5. Decisions of the arbitration tribunal shall be taken by majority vote.

6. Any controversy which may arise between the parties to the dispute as regards the interpretation and execution of the award may be submitted by any of the parties for judgment to the arbitration tribunal which made the award.

Article 58
Reservations

1. Any State may, at the time of signing, ratifying or acceding to this Convention, declare that it does not consider itself bound by article 57, paragraphs 2 to 6, of this Convention. Other Contracting Parties shall not be bound by these paragraphs in respect of any Contracting Party which has entered such a reservation.
2. Any Contracting Party having entered a reservation as provided for in paragraph l of this article may at any time withdraw such reservation by notifying the Secretary-General of the United Nations.
3. Apart from the reservations provided for in paragraph l of this article, no reservation to this Convention shall be permitted.

Article 59
Procedure for amending this Convention

1. This Convention, including its annexes, may be amended upon the proposal of a Contracting Party by the procedure specified in this article.
2. Any proposed amendment to this Convention shall be considered in an Administrative Committee composed of all the Contracting Parties in accordance with the rules of procedure set out in annex 8. Any such amendment considered or prepared during the meeting of the Administrative Committee and adopted by it by a two-thirds majority of the members present and voting shall be communicated by the Secretary-General of the United Nations to the Contracting Parties for their acceptance.
3. Except as provided for under article 60, any proposed amendment communicated in accordance with the preceding paragraph shall come into force with respect to all Contracting Parties three months after the expiry of a period of twelve months following the date of communication of the proposed amendment during which period no objection to the proposed amendment has been communicated to the Secretary-General of the United Nations by a State which is a Contracting Party.
4. If an objection to the proposed amendment has been communicated in accordance with paragraph 3 of this article, the amendment shall be deemed not to have been accepted and shall have no effect whatsoever.

Article 60
Special procedure for amending annexes 1, 2, 3, 4, 5, 6 and 7

1. Any proposed amendment to annexes l, 2, 3, 4, 5, 6 and 7 considered in accordance with paragraphs 1 and 2 of article 59 shall come into force on a date to be determined by the Administrative Committee at the time of its adoption, unless by a prior date determined by the Administrative Committee at the same time, one-fifth or five of the States which are Contracting Parties, whichever number is less, notify the Secretary-General of the United Nations of their objection to the amendment. Determination by the Administrative Committee of the dates referred to in this paragraph shall be by a two-thirds majority of those present and voting.
2. On entry into force, any amendment adopted in accordance with the procedures set out in paragraph 1 above shall for all Contracting Parties replace and supersede any previous provisions to which the amendment refers.

Article 61
Requests, communications and objections

The Secretary-General of the United Nations shall inform all Contracting Parties and all States referred to in article 52, paragraph 1, of this Convention of any request, communication or objection under articles 59 and 60 above and of the date on which any amendment enters into force.

Article 62
Review Conference

1. Any State which is a Contracting Party may, by notification to the Secretary-General of the United Nations, request that a conference be convened for the purpose of reviewing this Convention.
2. A review conference to which all Contracting Parties and all States referred to in article 52, paragraph 1, shall be invited, shall be convened by the Secretary-General of the United Nations if, within a period of six months following

the date of notification by the Secretary-General, not less than one-fourth of the States which are Contracting Parties notify him of their concurrence with the request.

3. A review conference to which all Contracting Parties and all States referred to in article 52, paragraph 1, shall be invited shall also be convened by the Secretary-General of the United Nations upon notification of a request by the Administrative Committee. The Administrative Committee shall make a request if agreed to by a majority of those present and voting in the Committee.
4. If a conference is convened in pursuance of paragraphs 1 or 3 of this article, the Secretary General of the United Nations shall so advise all the Contracting Parties and invite them to submit, within a period of three months, the proposals which they wish the conference to consider. The Secretary-General of the United Nations shall circulate to all Contracting Parties the provisional agenda for the conference, together with the texts of such proposals, at least three months before the date on which the conference is to meet.

Article 63

Notifications

In addition to the notifications and communications provided for in articles 61 and 62, the Secretary-General of the United Nations shall notify all the States referred to in article 52 of the following:

(a) signatures, ratifications, acceptances, approvals and accessions under article 52;
(b) the dates of entry into force of this Convention in accordance with article 53;
(c) denunciations under article 54;
(d) the termination of this Convention under article 55;
(e) reservations under article 58.

Article 64

Authentic text

After 31 December 1976, the original of this Convention shall be deposited with the Secretary-General of the United Nations, who shall transmit certified true copies to each of the Contracting Parties and to the States referred to in article 52, paragraph 1, which are not Contracting Parties.

IN WITNESS WHEREOF, the undersigned, being duly authorized thereto, have signed this Convention.

DONE at Geneva, this fourteenth day of November one thousand nine hundred and seventy-five, in a single copy in the English, French and Russian languages, the three texts being equally authentic.

Annex 1

MODEL OF TIR CARNET

The TIR carnet is printed in French except for page 1 of the cover where the items are also printed in English. The "Rules regarding the use of the TIR carnet" given in French on page 2 of the cover are also printed in English on page 3 of the cover.

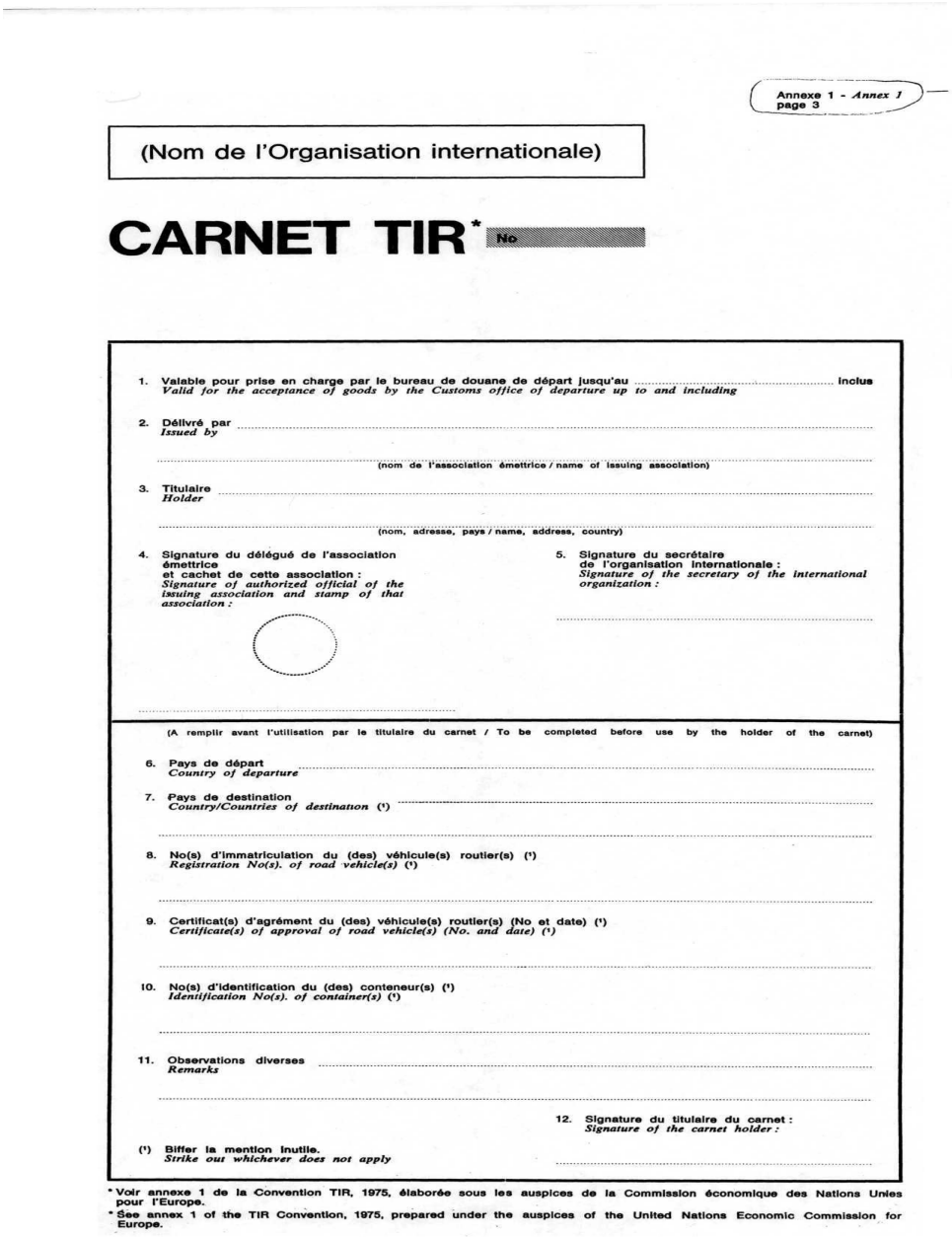

Annexe 1 - *Annex 1*
page 3

(Nom de l'Organisation internationale)

CARNET TIR* No

1. Valable pour prise en charge par le bureau de douane de départ jusqu'au ..... inclus
Valid for the acceptance of goods by the Customs office of departure up to and including

2. Délivré par .....
Issued by
(nom de l'association émettrice / name of issuing association)

3. Titulaire .....
Holder
(nom, adresse, pays / name, address, country)

4. Signature du délégué de l'association émettrice et cachet de cette association :
Signature of authorized official of the issuing association and stamp of that association :

5. Signature du secrétaire de l'organisation internationale :
Signature of the secretary of the international organization :

(A remplir avant l'utilisation par le titulaire du carnet / To be completed before use by the holder of the carnet)

6. Pays de départ
Country of departure

7. Pays de destination
Country/Countries of destination (1)

8. No(s) d'immatriculation du (des) véhicule(s) routier(s) (1)
Registration No(s). of road vehicle(s) (1)

9. Certificat(s) d'agrément du (des) véhicule(s) routier(s) (No et date) (1)
Certificate(s) of approval of road vehicle(s) (No. and date) (1)

10. No(s) d'identification du (des) conteneur(s) (1)
Identification No(s). of container(s) (1)

11. Observations diverses
Remarks

12. Signature du titulaire du carnet :
Signature of the carnet holder :

(1) Biffer la mention inutile.
Strike out whichever does not apply

* Voir annexe 1 de la Convention TIR, 1975, élaborée sous les auspices de la Commission économique des Nations Unies pour l'Europe.
* See annex 1 of the TIR Convention, 1975, prepared under the auspices of the United Nations Economic Commission for Europe.

Page 2 de la couverture

Annexe 1 - *Annex 1*
page 4

RÈGLES RELATIVES A L'UTILISATION DU CARNET TIR

A. Généralités

1. **Emission :** Le carnet TIR sera émis dans le pays de départ ou dans le pays où le titulaire est établi ou domicilié.
2. **Langue :** Le carnet TIR est imprimé en français, à l'exception de la page 1 de la couverture dont les rubriques sont également imprimées en anglais ; les « Règles relatives à l'utilisation du carnet TIR » sont reproduites en version anglaise à la page 3 de ladite couverture. Par ailleurs, des feuillets supplémentaires donnant une traduction en d'autres langues du texte imprimé peuvent être ajoutés.
3. **Validité :** le carnet TIR demeure valable jusqu'à l'achèvement de l'opération TIR au bureau de douane de destination, pour autant qu'il ait été pris en charge au bureau de douane de départ dans le délai fixé par l'association émettrice (rubrique 1 de la page 1 de la couverture et rubrique 4 des volets).
4. **Nombre de carnets :** Il ~~doit~~ sera établi un seul carnet TIR pour un ensemble de véhicules (véhicules couplés) ou pour plusieurs conteneurs chargés soit sur un seul véhicule soit sur un ensemble de véhicules (voir également la règle 10 d) ci-dessous).
5. **Nombre de bureaux de douane de départ et de destination :** Les transports effectués sous le couvert d'un carnet TIR peuvent comporter plusieurs bureaux de douane de départ et de destination, mais sauf autorisation :
   a) les bureaux de douane de départ devront être situés dans le même pays ;
   b) les bureaux de douane de destination ne pourront pas être situés dans plus de deux pays ;
   c) le nombre total des bureaux de douane de départ et de destination ne pourra dépasser 4 (voir également la règle 10 e ci-dessous).
6. **Nombre de feuillets :** Si le transport comporte un seul bureau de douane de départ et un seul bureau de douane de destination, le carnet TIR devra comporter au moins 2 feuillets pour le pays de départ, 3 feuillets pour le pays de destination, puis 2 feuillets pour chaque autre pays dont le territoire est emprunté. Pour chaque bureau de douane de départ ou de destination supplémentaire, 2 autres feuillets, respectivement 3 autres feuillets, seront nécessaires ; en outre, il faudra ajouter 2 feuillets si les bureaux de douane de destination sont situés dans deux pays différents.
7. **Présentation aux bureaux de douane :** Le carnet TIR sera présenté avec le véhicule routier, l'ensemble de véhicules, le ou les conteneurs à chacun des bureaux de douane de départ, de passage et de destination. Au dernier bureau de douane de départ, la signature de l'agent et le timbre à date du bureau de douane doivent être apposés au bas du manifeste de tous les volets à utiliser pour la suite du transport (rubrique 19).

B. Manière de remplir le carnet TIR

8. **Grattage, surcharge :** Le carnet TIR ne comportera ni grattage ni surcharge. Toute rectification devra être effectuée en biffant les indications erronées et en ajoutant, le cas échéant, les indications voulues. Toute modification devra être approuvée par son auteur et visée par les autorités douanières.
9. **Indication relative à l'immatriculation :** Lorsque les dispositions nationales ne prévoient pas l'immatriculation des remorques et semi-remorques, on indiquera, en lieu et place du No d'immatriculation, le No d'identification ou de fabrication.
10. **Manifeste :**
    a) Le manifeste sera rempli dans la langue du pays de départ, à moins que les autorités douanières n'autorisent l'usage d'une autre langue. Les autorités douanières des autres pays empruntés se réservent le droit d'en exiger une traduction dans leur langue. En vue d'éviter des retards qui pourraient résulter de cette exigence, il est conseillé au transporteur de se munir des traductions nécessaires.
    b) Les indications portées sur le manifeste devraient être dactylographiées ou polycopiées de manière qu'elles soient nettement lisibles sur tous les feuillets. Les feuillets illisibles seront refusés par les autorités douanières.
    c) Lorsqu'il n'y a pas assez d'espace pour inscrire sur le manifeste toutes les marchandises transportées, des feuilles-annexes, du même modèle que le manifeste ou des documents commerciaux comportant toutes les indications du manifeste, peuvent être attachées aux volets. Dans ce cas, tous les volets devront porter les indications suivantes :
       i) nombre des feuilles-annexes **(case 10),**
       ii) nombre et nature des colis ou des objets ainsi que le poids brut total des marchandises énumérées sur ces feuilles-annexes (cases 11 à 13).
    d) Lorsque le carnet TIR couvre un ensemble de véhicules ou plusieurs conteneurs, le contenu de chaque véhicule ou de chaque conteneur sera indiqué séparément sur le manifeste. Cette indication devra être précédée du No d'immatriculation du véhicule ou du No d'identification du conteneur (rubrique 11 du manifeste).
    e) De même, s'il y a plusieurs bureaux de douane de départ ou de destination, les inscriptions relatives aux marchandises prises en charge ou destinées à chaque bureau de douane seront nettement séparées les unes des autres sur le manifeste.
11. **Listes de colisage, photos, plans, etc. :** Lorsque, pour l'identification des marchandises pondéreuses ou volumineuses, les autorités douanières exigeront que de tels documents soient annexés au carnet TIR, ces derniers seront visés par les autorités douanières et attachés à la page 2 de la couverture du carnet. Au surplus, une mention de ces documents sera faite dans la case 10 de tous les volets.
12. **Signature :** Tous les volets (rubriques 16 et 17) seront datés et signés par le titulaire du carnet TIR ou par son représentant.

C. Incidents ou accidents

13. S'il arrive en cours de route, pour une cause fortuite, qu'un scellement douanier soit rompu ou que des marchandises périssent ou soient endommagées, le transporteur s'adressera immédiatement aux autorités douanières s'il s'en trouve à proximité ou, à défaut, à d'autres autorités compétentes du pays où il se trouve. Ces dernières établiront dans le plus bref délai le procès-verbal de constat figurant dans le carnet TIR.
14. En cas d'accident nécessitant le transbordement sur un autre véhicule ou dans un autre conteneur, ce transbordement ne peut s'effectuer qu'en présence de l'une des autorités désignées à la règle 13 ci-dessus. Ladite autorité établira le procès-verbal de constat. A moins que le carnet ne porte la mention « marchandises pondéreuses ou volumineuses », le véhicule ou conteneur de substitution devra être agréé pour le transport de marchandises sous scellements douaniers. En plus, il sera scellé et le scellement apposé sera indiqué dans le procès-verbal de constat. Toutefois, si aucun véhicule ou conteneur agréé n'est disponible, le transbordement pourra être effectué sur un véhicule ou dans un conteneur non agréé, pour autant qu'il offre des garanties suffisantes. Dans ce dernier cas, les autorités douanières des pays suivants apprécieront si elles peuvent, elles aussi, laisser continuer dans ce véhicule ou conteneur le transport sous le couvert du carnet TIR.
15. En cas de péril imminent nécessitant le déchargement immédiat, partiel ou total, le transporteur peut prendre des mesures de son propre chef sans demander ou sans attendre l'intervention des autorités visées à la règle 13 ci-dessus. Il aura alors à prouver qu'il a dû agir ainsi dans l'intérêt du véhicule ou conteneur ou de son chargement et, aussitôt après avoir pris les mesures préventives de première urgence, avertira une des autorités visées à la règle 13 ci-dessus pour faire constater les faits, vérifier le chargement, sceller le véhicule ou conteneur et établir le procès-verbal de constat.
16. Le procès-verbal de constat restera joint au carnet TIR jusqu'au bureau de douane de destination.
17. Il est recommandé aux associations de fournir aux transporteurs, outre le modèle inséré dans le carnet TIR lui-même, un certain nombre de formules de P.V. de constat rédigées dans la ou les langues des pays à traverser.

Annex 1
page 5

Counterfoil No. 1 (odd-numbered pages, white) of the TIR Carnet

No.

1. Accepted by the Customs office at .....
2. Under No. .....
3. Seals or identification marks applied .....
4. ☐ Seals or identification marks found to be intact
5. Miscellaneous (route prescribed, Customs office at which the load must be produced, etc.)

.....

.....

6. Customs officer's signature and Customs office date stamp

.....

VOUCHER No. 1

1. TIR Carnet (number ...)

2. Customs office(s) of departure

1. ..... 2. .....

3. .....

3. Issued by (name of issuing association)

4. Valid for the acceptance of goods by the Customs office of departure up to and including .....

For official use

5. Holder of the carnet (name, address and country)

6. Country of departure

7. Country/countries of destination

8. Registration No(s). of road vehicle(s)

9. Certificate(s) of approval (No. and date)

10. Documents attached to the manifest

GOODS MANIFEST

11. (a) Load compartment(s) or container(s) (b) Marks and Nos. of packages or articles	12. Number and type of packages or articles; description of goods	13. Gross weight in kg	18. Seals or identification marks applied (number, identification)

14. Total number of packages entered on the manifest, Destination:	Number
1. Customs office	
2. Customs office	
3. Customs office	

15. I declare the information in items 1-14 to be correct and complete
16. Place and date
17. Signature of holder or agent

.....

.....

19. Customs office of departure Customs officer's signature and Customs office date stamp

.....

20. Certificate of acceptance of goods (Customs office of departure or of entry en route)

☐ 21. Seals or identification marks found to be intact

22. Time-limit for transit

23. Registered by the Customs office at ..... under No. .....

24. Miscellaneous (itinerary stipulated, Customs office at which the load must be produced, etc.)

25. Customs officer's signature and Customs office date stamp

.....

Annex 1
page 6

Counterfoil No. 2 (even-numbered pages, green) of the TIR Carnet No.

1. Arrival certified by the Customs office at	6. Customs officer's signature and Customs office date stamp
2. ☐ Seals or identification marks found to be intact	
3. Discharged ..... packages or articles (as specified in the manifest)	
4. New seals affixed	
5. Conditions of discharge (if any)	
.....	.....

VOUCHER No. 2	1. TIR Carnet (number ....)
2. Customs office(s) of departure 1. ..... 2. ..... 3.	3. Issued by (name of issuing association) 4. Valid for the acceptance of goods by the Customs office of departure up to and including .....
For official use	5. Holder of the carnet (name, address and country)
	6. Country of departure / 7. Country/countries of destination
8. Registration No(s). of road vehicle(s) 9. Certificate(s) of approval (No. and date)	10. Documents attached to the manifest

GOODS MANIFEST

11. (a) Load compartment(s) or container(s) (b) Marks and Nos. of packages or articles	12. Number and type of packages or articles; description of goods	13. Gross weight in kg	18. Seals or identification marks applied (number, identification)

14. Total number of packages entered on the manifest. Destination:	Number	15. I declare the information in items 1-14 to be correct and complete 16. Place and date 17. Signature of holder or agent	19. Customs office of departure Customs officer's signature and Customs office date stamp
1. Customs office			
2. Customs office			
3. Customs office		....	.....

20. Certificate of acceptance of goods (Customs office of departure or of entry en route)	26. Certificate of discharge (Customs office of exit en route or of destination)
☐ 21. Seals or identification marks found to be intact / 22. Time-limit for transit	☐ 27. Seals or identification marks found to be intact
23. Registered by the Customs office at ..... / under No.	28. Number of packages discharged
24. Miscellaneous (route prescribed, Customs office at which the load must be produced, etc.)	29. Conditions of discharge (if any)
25. Customs officer's signature and Customs office date stamp	30. Customs officer's signature and Customs office date stamp .....

Carnet TIR No. ...

Annex 1
page 7

VOUCHER INTENDED EXCLUSIVELY
for the Customs Office of destination
if so required

Voucher No. 2 (pink)	1. TIR carnet (number .....)
2. Customs office(s) of departure 1. ..... 2. ..... 3.	3. Issued by (name of issuing association) 4. Valid for the acceptance of goods by the Customs office of departure up to and including .....
For official use	5. Holder of the carnet (name, address and country) 6. Country of departure / 7. Country/countries of destination
8. Registration No(s). of road vehicle(s) 9. Certificate(s) of approval (No. and date)	10. Documents attached to the manifest
GOODS MANIFEST	

11. (a) Load compartment(s) or container(s) (b) Marks and Nos. of packages or articles	12. Number and type of packages or articles; description of goods	13. Gross weight in kg	18. Seals or identification marks applied (number, identification)

14. Total number of packages entered on the manifest, Destination:	Number	15. I declare the information in items 1-14 to be correct and complete 16. Place and date 17. Signature of holder or agent	19. Customs office of departure Customs officer's signature and Customs office date stamp
1. Customs office			
2. Customs office			
3. Customs office		.....	.....

20. Certificate of acceptance of goods (Customs office of departure or of entry en route)	26. Certificate of discharge (Customs office of exit en route or of destination)
☐ 21. Seals or identification marks found to be intact / 22. Time-limit for transit	☐ 27. Seals or identification marks found to be intact
23. Registered by the Customs office at ..... under no.	28. Number of packages discharged
24. Miscellaneous (route prescribed, Customs office at which the load must be produced, etc.)	29. Conditions of discharge (if any)
25. Customs officer's signature and Customs office date stamp	30. Customs officer's signature and Customs office date stamp .....

Annex 1
page 8

CERTIFIED REPORT (Yellow)

Drawn up in accordance with article 25 of the TIR Convention
(See also Rules 13 to 17 regarding the use of the TIR carnet)

1. Customs office(s) of departure	2. TIR carnet No. 3. Issued by .....
4. Registration No(s). of road vehicle(s) Identification No(s). of container(s)	5. Holder of carnet
6. The Customs seal(s) is/are intact ☐ not intact ☐	8. Remarks
7. The load compartment(s) or container(s) is/are intact ☐ not intact ☐	

9. ☐ No goods appeared to be missing ☐ The goods indicated in items 10 to 13 are missing (M) or have been destroyed (D) as indicated in column 12

10. (a) Load compartment(s) or container(s) (b) Marks and Nos. of packages or articles	11. Number and type of packages or articles; description of goods	12. M or D	13. Remarks (give particulars of quantities missing or destroyed)

14. Date, place and circumstances of the accident.

15. Measures taken to enable the TIR operation to continue
- ☐ affixing of new seals: number ..... description .....
- ☐ transfer of load (see item 16 below)
- ☐ other

16. If the goods have been transferred: description of road vehicle(s)/container(s) substituted

	Registration No. / Identification No.	Approved Yes	Approved No	No. of certificate of approval	Number and particulars of seals affixed
(a) vehicle	.....	☐	☐	.....	...../.....
	.....	☐	☐	.....	...../.....
(b) container	.....	☐	☐		...../.....
	.....	☐	☐		...../.....

17. Authority which drew up this certified report.	18. Endorsement of next Customs office reached by the TIR transport
....	.....
Place/Date/Stamp Signature	Signature

1 Mark the appropriate boxes with a cross

Page 3 of cover

Annexe 1 - *Annex 1*
page 9

RULES REGARDING THE USE OF THE TIR CARNET

A. General

1. **Issue :** The TIR carnet may be issued either in the country of departure or in the country in which the holder is established or resident.
2. **Language :** The TIR carnet is printed in French except for page 1 of the cover where the items are also printed in English ; this page is a translation of the « Rules regarding the use of the TIR carnet » given in French on page 2 of the cover. Additional sheets giving a translation of the printed text may also be inserted.
3. **Validity :** The TIR carnet remains valid until the completion of the TIR operation at the Customs office of destination, provided that it has been taken under Customs control at the Customs office of departure within the time-limit set by the issuing association (item 1 of page 1 of the cover and item 4 of the vouchers).
4. **Number of carnets :** Only one TIR carnet ~~shall~~ need be required for a combination of vehicles (coupled vehicles) or for several containers loaded either on a single vehicle or on a combination of vehicles (see also rule 10 (d) below).
5. **Number of Customs offices of departure and Customs offices of destination :** Transport under cover of a TIR carnet may involve several Customs offices of departure and destination, but, unless otherwise authorized :
   (a) the Customs offices of departure must be situated in the same country ;
   (b) the Customs offices of destination may not be situated in more than two countries ;
   (c) the total number of Customs offices of departure and destination may not exceed four (see also rule 10 (e) below).
6. **Number of forms :** Where there is only one Customs office of departure, and one Customs office of destination, the TIR carnet must contain at least 2 sheets for the country of departure, 3 sheets for the country of destination and 2 sheets for each country traversed. For each additional Customs office of departure 2 extra sheets and for each additional Customs office of destination 3 extra sheets shall be required ; in addition, there must be 2 more sheets if the Customs offices of destination are situated in two different countries.
7. **Presentation at Customs offices :** The TIR carnet shall be presented with the road vehicle, combination of vehicles, or container(s) at each Customs office of departure, Customs office *en route* and Customs office of destination. At the last Customs office of departure, the Customs Officer shall sign and date stamp item 19 below the manifest on all vouchers to be used on the remainder of the journey.

B. How to fill in the TIR carnet

8. **Erasures, over-writing :** No erasures or over-writing shall be made on the TIR carnet. Any corrections shall be made by crossing out the incorrect particulars and adding, if necessary, the required particulars. Any change shall be initialled by the person making it and endorsed by the Customs authorities.
9. **Information concerning registration :** When national legislation does not provide for registration of trailers and semi-trailers, the identification or manufacturer's no. shall be shown instead of the registration no.
10. **The manifest :**
    (a) The manifest must be completed in the language of the country of departure, unless the Customs authorities allow another language to be used. The Customs authorities of the other countries traversed reserve the right to require its translation into their own language. In order to avoid delays which might ensue from this requirement, carriers are advised to supply the driver of the vehicle with the requisite translations.
    (b) The information on the manifest should be typed or multicopied in such a way as to be clearly legible on all the sheets. Illegible sheets will not be accepted by the Customs authorities.
    (c) When there is not enough space in the manifest to enter all the goods carried, separate sheets of the same model as the manifest or commercial documents providing all the information required by the manifest may be attached to the vouchers. In such cases, all the vouchers must contain the following particulars :
    (i) the number of sheets attached (box 10)
    (ii) the number and type of packages or articles and the total gross weight of the goods listed on the attached sheets (boxes 11 to 13).
    (d) When the TIR carnet covers a combination of vehicles or several containers, the contents of each vehicle or each container shall be indicated separately on the manifest. This information shall be preceded by the registration no. of the vehicle or the identification no. of the container (item 11 of the manifest).
    (e) Likewise, if there are several Customs offices of departure or of destination, the entries concerning the goods taken under Customs control at, or intended for, each Customs office shall be clearly separated from each other on the manifest.
11. **Packing lists, photographs, plans, etc. :** When such documents are required by the Customs authorities for the identification of heavy or bulky goods, they shall be endorsed by the Customs authorities and attached to page 2 of the cover of the carnet. In addition, a reference shall be made to these documents in box 10 of all vouchers.
12. **Signature :** All vouchers (items 16 and 17) must be dated and signed by the holder of the TIR carnet or his agent.

C. Incidents or accidents

13. In the event of Customs seals being broken or goods being destroyed or damaged by accident *en route* the carrier shall immediately contact the Customs authorities, if there are any near at hand, or, if not, any other competent authorities of the country he is in. The authorities concerned shall draw up with the minimum delay the certified report which is contained in the TIR carnet.
14. In the event of an accident necessitating transfer of the load to another vehicle or another container, this transfer may be carried out only in the presence of one of the authorities mentioned in rule 13 above. The said authority shall draw up the certified report. Unless the carnet carries the words « Heavy or bulky goods », the vehicle or container substituted must be one approved for the transport of goods under Customs seals. Furthermore, it shall be sealed and details of the seal affixed shall be indicated in the certified report. However, if no approved vehicle or container is available, the goods may be transferred to an unapproved vehicle or container, provided it affords adequate safeguards. In the latter event, the Customs authorities of succeeding countries shall judge whether they, too, can allow the transport under cover of the TIR carnet to continue in that vehicle or container.
15. In the event of imminent danger necessitating immediate unloading of the whole or of part of the load, the carrier may take action on his own initiative without requesting, or waiting for action by the authorities mentioned in rule 13 above. It shall then be for him to furnish proof that he was compelled to take such action in the interests of the vehicle or container or of the load and, as soon as he has taken such preventive measures as the emergency may require, he shall notify one of the authorities mentioned in rule 13 above in order that the facts may be verified, the load checked, the vehicle or container sealed and the certified report drawn up.
16. The certified report shall remain attached to the TIR carnet until the Customs office of destination is reached.
17. In addition to the model form inserted in the TIR carnet itself, associations are recommended to furnish carriers with a supply of certified report forms in the language or languages of the countries of transit.

Annex 2

REGULATIONS ON TECHNICAL CONDITIONS APPLICABLE TO ROAD VEHICLE WHICI MAY BE ACCEPTED FOR INTERNATIONAL TRANSPORT UNDER CUSTOMS SEAL

Article 1

Basic principles

Approval for the international transport of goods under Customs seal may be granted only to vehicles, the load compartments of which are constructed and equipped in such a manner that:

(a) no goods can be removed from, or introduced into, the sealed part of the vehicle without leaving obvious traces of tampering or without breaking the Customs seal;

(b) Customs seals can be simply and effectively affixed to them;

(c) they contain no concealed spaces where goods may be hidden;

(d) all spaces capable of holding goods are readily accessible for Customs inspection.

Article 2

Structure of load compartments

1. To meet the requirements of article 1 of these Regulations:

(a) the constituent parts of the load compartment (sides, floor, doors, roof, uprights, frames, cross-pieces, etc.) shall be assembled either by means of devices which cannot be removed and replaced from the outside without leaving obvious traces or by such methods as will produce a structure which cannot be modified without leaving obvious traces. When the sides, floor, doors and roof are made up of various components, these shall meet the same requirements and be of sufficient strength;

(b) doors and all other closing systems (including stopcocks, manhole-covers, flanges etc.) shall be fitted with a device on which Customs seals can be fixed. This device must be such that it cannot be removed and replaced from the outside without leaving obvious traces, or the door or fastening be opened without breaking the Customs seals. The latter shall be adequately protected. Opening roofs shall be permitted;

(c) apertures for ventilation and drainage shall be provided with a device preventing access to the interior of the load compartment. This device must be such that it cannot be removed and replaced from the outside without leaving obvious traces.

2. Notwithstanding the provisions of article 1 (c) of these Regulations, constituent parts of the load compartment which, for practical reasons, have to include empty spaces (for example, between the partitions of a double wall) shall be permitted. In order that the said spaces cannot be used to conceal goods:

(i) where it covers the full height from floor to roof, or, in other cases, where the space between it and the outer wall is completely enclosed the lining inside the load compartment shall be so fitted that it cannot be removed and replaced without leaving obvious traces; and

(ii) where a lining is of less than full height and the spaces between the lining and the outer wall are not completely enclosed, and in all other cases where spaces occur in the construction of a load compartment, the number of such spaces shall be kept to a minimum and these spaces shall be readily accessible for Customs inspection.

3. Windows shall be allowed provided that they are made of materials of sufficient strength and that they cannot be removed and replaced from the outside without leaving obvious traces. Glass shall nevertheless be permitted, but in this case the window shall be fitted with a fixed metal grille which cannot be removed from the outside; the mesh of the grille shall not exceed 10 mm.
4. Openings made in the floor for technical purposes, such as lubrication, maintenance and filling of the sand-box, shall be allowed only on condition that they are fitted with a cover capable of being fixed in such a way as to render the load compartment inaccessible from the outside.

Article 3

Sheeted vehicles

1. Where applicable, the provisions of articles 1 and 2 of these Regulations shall apply to sheeted vehicles. In addition, these vehicles shall conform to the provisions of this article.
2. The sheet shall be either of strong canvas or of plastic-covered or rubberized cloth, which shall be of sufficient strength and unstretchable. It shall be in good condition and made up in such a way that once the closing device has been secured, it is impossible to gain access to the load compartment without leaving obvious traces.
3. If the sheet is made up of several pieces, their edges shall be folded into one another and sewn together with two seams at least 15 mm apart. These seams shall be made as shown in sketch No. 1 appended to these Regulations; however, where in the case of certain parts of the sheet (such as flaps and reinforced corners) it is not possible to assemble the pieces in that way, it shall be sufficient to fold the edge of the top section and make the seams as shown in sketches Nos. 2 or 2 (a) appended to these Regulations. One of the seams shall be visible only from the inside and the colour of the thread used for that seam shall be clearly different from the colour of the sheet itself and from the colour of the thread used for the other seam. All seams shall be machine-sewn.
4. If the sheet is of plastic-covered cloth, and is made up of several pieces, the pieces may alternatively be welded together in the manner shown in sketch No. 3 appended to these Regulations. The edges of the pieces shall overlap by at least 15 mm. The pieces shall be fused together over the whole width of the overlap. The edge of the outer sheet shall be covered with a band of plastic material at least 7 mm wide, affixed by the same welding process. The plastic band and the sheet on each side of it for a width of at least 3 mm shall have a clearly-defined uniform relief pattern stamped on them. The pieces shall be welded in such a way that they cannot be separated and rejoined without leaving obvious traces.
5. Repairs shall be made in accordance with the method described in sketch No. 4 appended to these Regulations; the edges shall be folded into one another and sewn together with two visible seams at least 15 mm apart; the colour of the thread visible from the inside shall be different from that of the thread visible from the outside and from that of the sheet itself; all seams shall be machine-sewn. When a sheet which has been damaged near the edges is repaired by replacing the damaged part by a patch, the seam can also be made in accordance with the provisions of paragraph 3 of this article and sketch No. 1 appended to these Regulations. Sheets of plastic-covered cloth may alternatively be repaired in accordance with the method described in

paragraph 4 of this article, but in that case the plastic band must be affixed to both sides of the sheet, the patch being fitted on the inside of the sheet.

6. (a) The sheet shall be fixed to the vehicle in strict compliance with the conditions set forth in article 1 (a) and (b) of these Regulations. The following types of fastening shall be provided:

(i) metal rings fixed to the vehicles;

(ii) eyelets let into the edge of the sheet;

(iii) a fastening passing through the rings above the sheet and visible from the outside for its entire length.

The sheet shall overlap solid parts of the vehicle by at least 250 mm, measured from the centre of the securing rings, unless the system of construction of the vehicle in itself prevents all access to the load compartment.

(b) When any edge of the sheet is to be permanently secured to a vehicle, the two surfaces shall be joined together without a break and shall be hold in place by strong devices.

7. The sheet shall be supported by an adequate superstructure {uprights, sides, arches, slats, etc.).

8. The spaces between the rings and the spaces between the eyelets shall not exceed 200 mm. The eyelets shall be reinforced.

9. The following fastenings shall be used:

(a) steel wire ropes of at least 3 mm diameter; or

(b) ropes of hemp or sisal of at least 8 mm diameter encased in a transparent sheath of unstretchable plastic.

Wire ropes may have a transparent sheath of unstretchable plastic.

10. Each rope shall be in one piece and have a hard metal end-piece at each end. The fastener of each metal end-piece shall include a hollow rivet passing through the rope so as to allow the introduction of the thread or strap of the Customs seal. The rope shall remain visible on either side of the hollow rivet so that it is possible to ensure that the rope is in one piece (see sketch No. 5 appended to these Regulations).

11. At the openings in the sheet, used for loading and unloading, the two edges of the sheet shall have an adequate overlap. They shall also be fastened by:

(a) a flap sewn or welded in accordance with paragraphs 3 and 4 of this article;

(b) rings and eyelets meeting the conditions of paragraph 8 of this article; and

(c) a thong made of appropriate material, in one piece and unstretchable, at least 20 mm wide and 3 mm thick, passing through the rings and holding together the two edges of the sheet and the flap; the thong shall be secured inside the sheet and fitted with an eyelet to take the rope mentioned in paragraph 9 of this article. A flap shall not be required if a special device, such as a baffle plate, is fitted, which prevents access to the load compartment without leaving obvious traces.

Sketch No 1

SHEET MADE OF SEVERAL PIECES SEWN TOGETHER

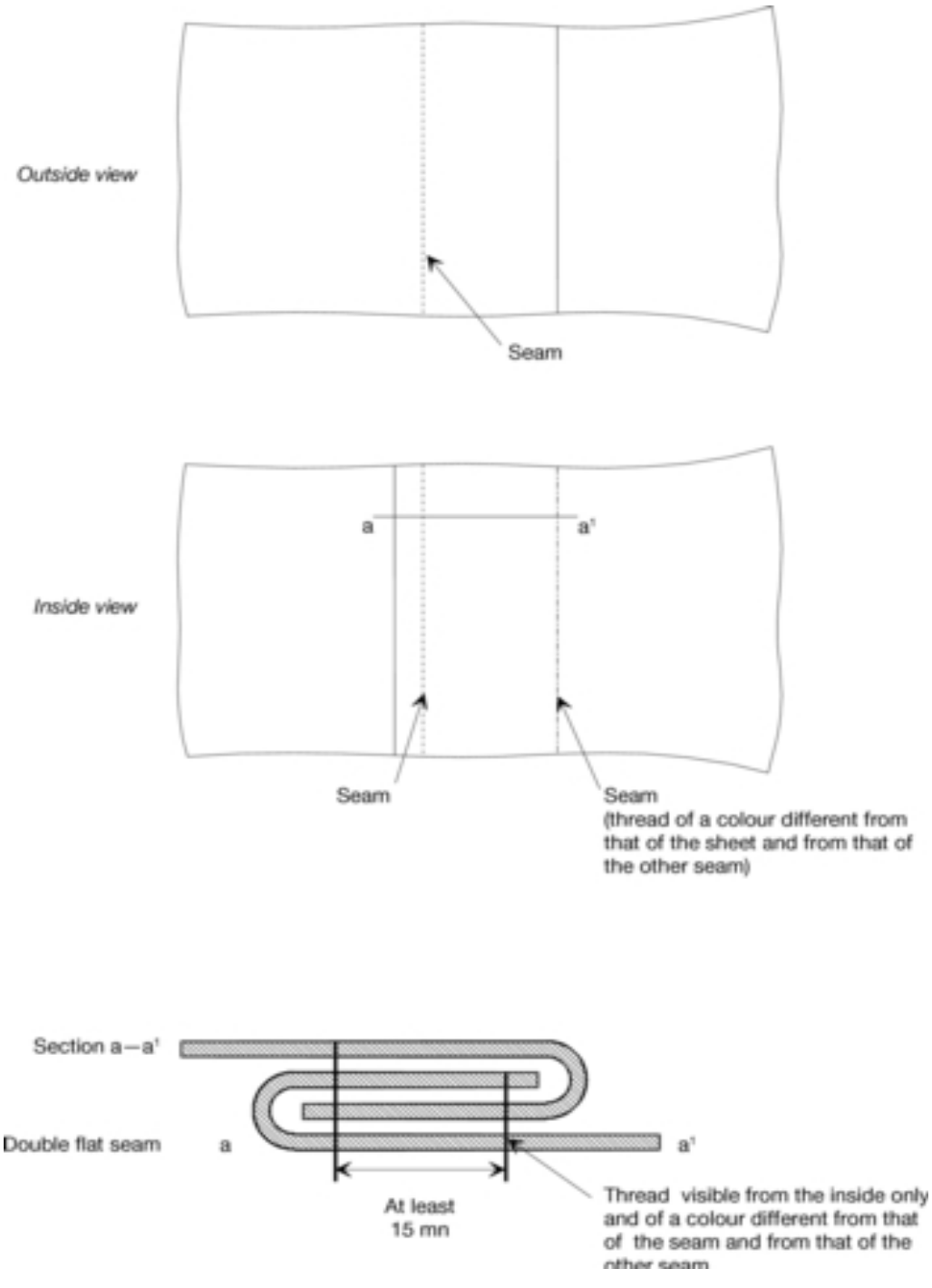

Sketch No 2

SHEET MADE OF SEVERAL PIECES SEWN TOGETHER

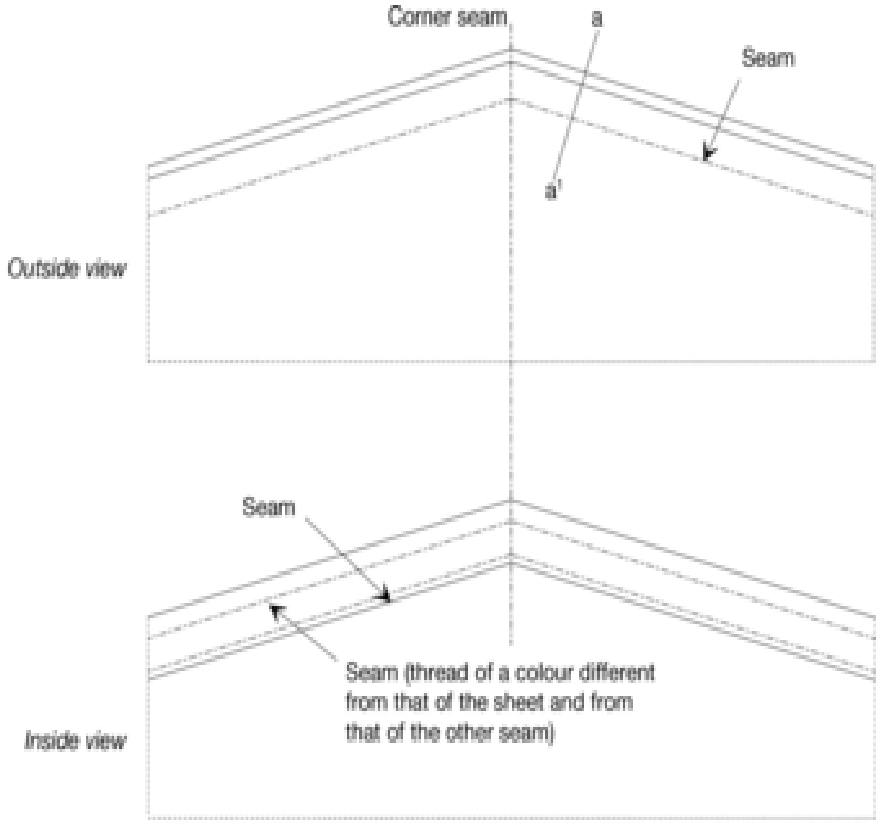

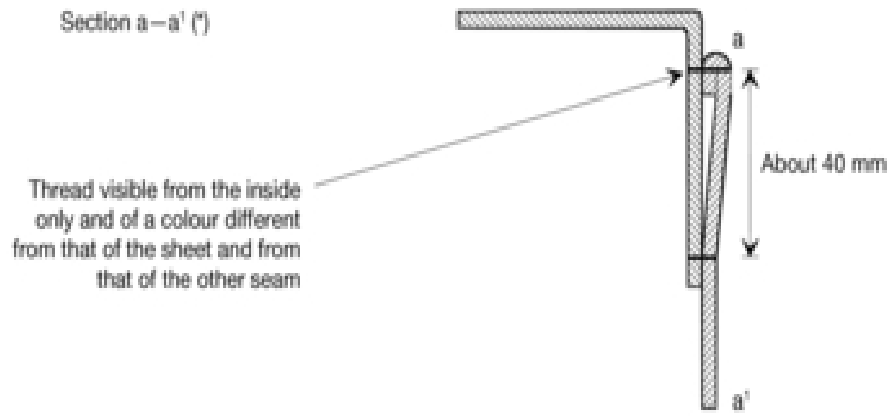

(*) This sketch shows the top folded section of the sheet according to Annex 2, Article 3, paragraph 3.

Sketch No 2 (a)

SHEET MADE OF SEVERAL PIECES SEWN TOGETHER

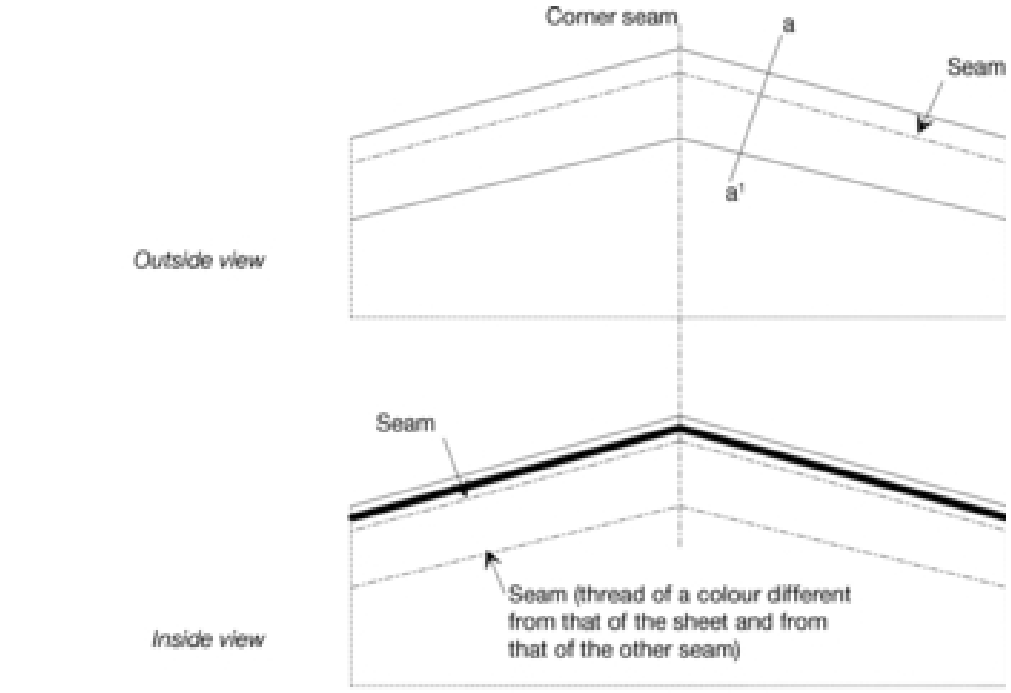

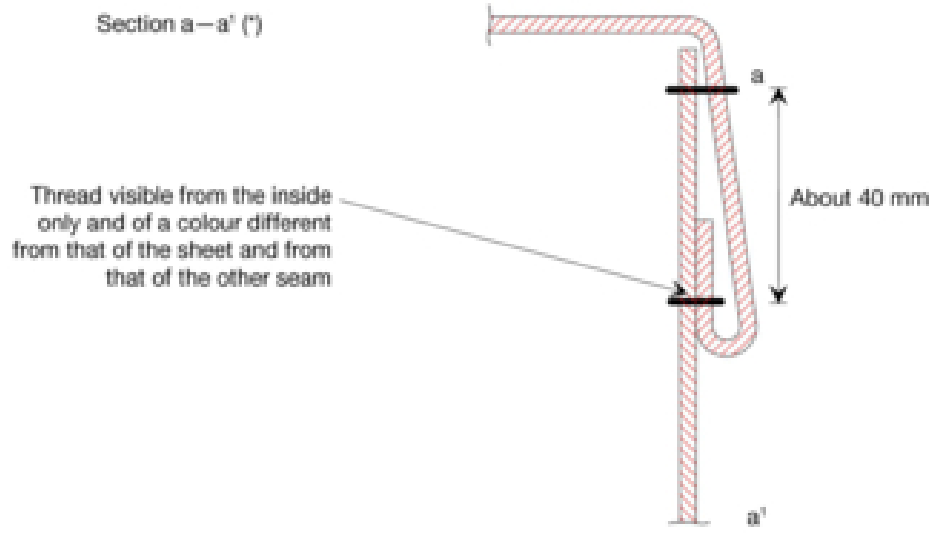

(*) This sketch shows the top folded section of the sheet according to Annex 2, Article 3, paragraph 3.

Sketch No 3

SHEET MADE OF SEVERAL PIECES WELDED TOGETHER

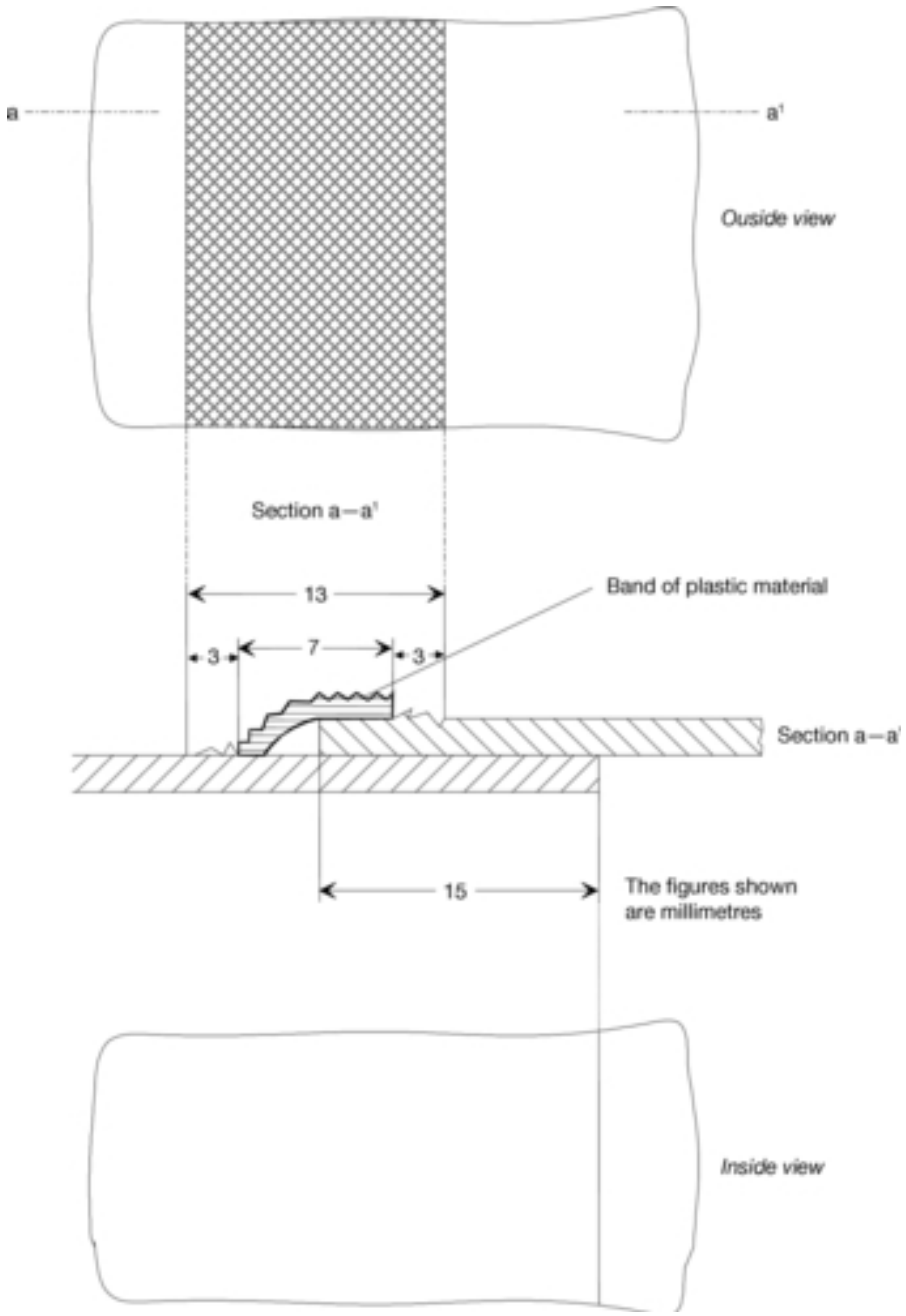

Sketch No 4

REPAIR OF THE SHEET

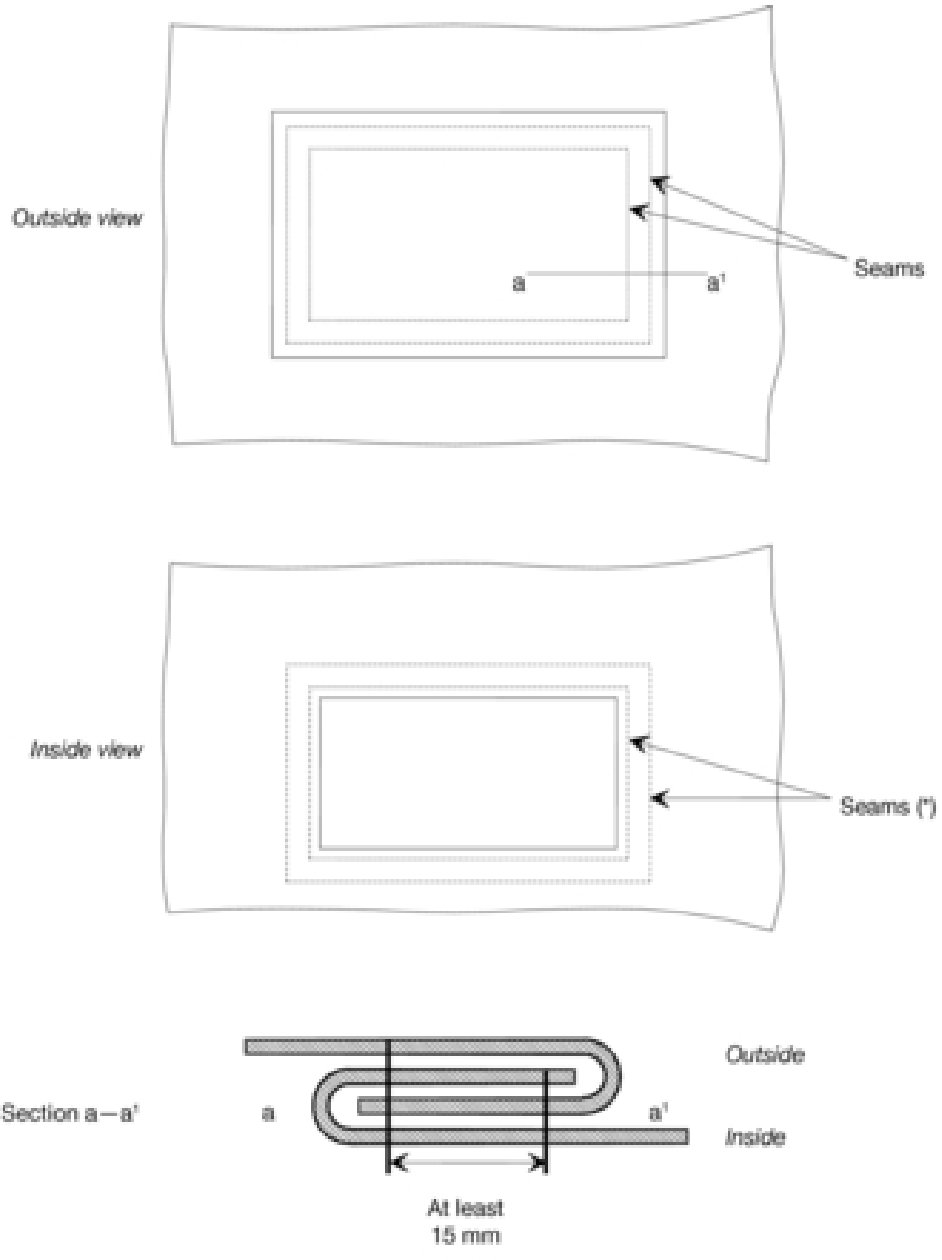

(*) Threads visible from the inside shall have a colour different from that of the threads visible from the outside and from that of the sheet

Sketch No 5

EXAMPLE OF END-PIECE

1. Side view : Front

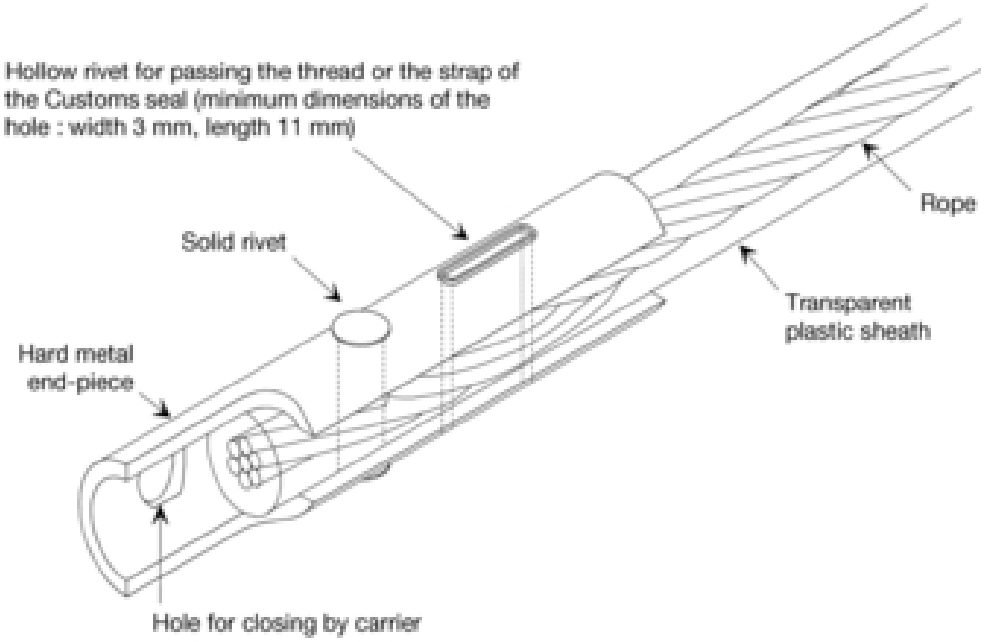

2. Side view : Back

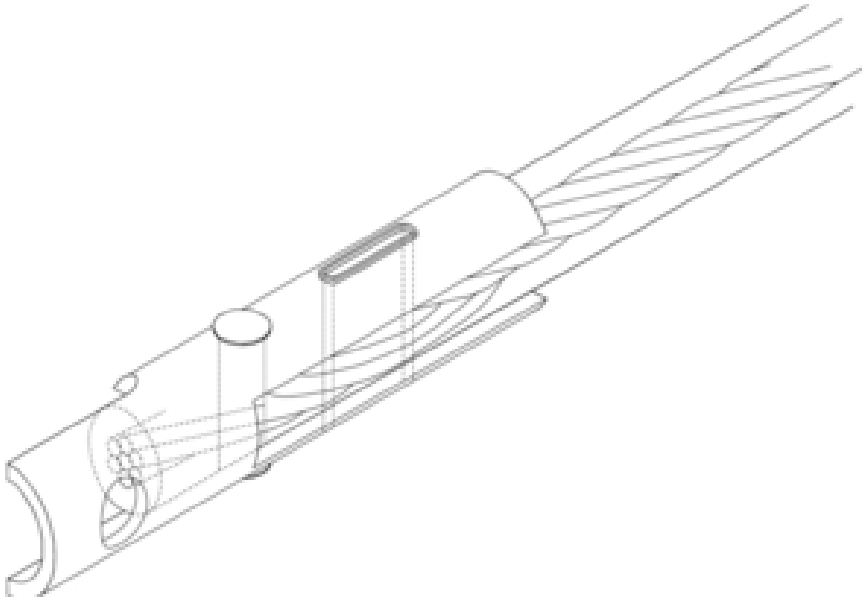

Annex 3

PROCEDURE FOR THE APPROVAL OF ROAD VEHICLES COMPLYING WITH THE TECHNICAL CONDITIONS SET FORTH IN THE REGULATIONS CONTAINED IN ANNEX 2

GENERAL

1. Road vehicles may be approved by one of the following procedures:

(a) individually, or
(b) by design type (series of road vehicles)

2. An approval certificate conforming to the standard form of annex 4 shall be issued for approved vehicles. This certificate shall be printed in the language of the country of issue and in French or English. When the authority which has granted the approval deems it necessary, photographs or diagrams authenticated by that authority shall be attached to the certificate. The number of those documents shall then be inserted by that authority under item No. 6 of the approval certificate.

3. The approval certificate shall be kept on the road vehicle.

4. Road vehicles shall be produced every two years, for the purposes of inspection and of renewal of approval where appropriate, to the competent authorities of the country in which the vehicle is registered or, in the case of unregistered vehicles, of the country in which the owner or user is resident.

5. If a road vehicle no longer complies with the technical conditions prescribed for its approval, it shall, before it can be used for the transport of goods under cover of TIR carnets, be restored to the condition which had justified its approval so as to comply again with the said technical conditions.

6. If the essential characteristics of a road vehicle are changed, the vehicle shall cease to be covered by the approval and shall be reapproved by the competent authority before it can be used for the transport of goods under cover of TIR carnets.

7. The competent authorities of the country of registration of the vehicle or, in the case of vehicles for which registration is not required, the competent authorities of the country where the owner or user of the vehicle is established may, as the case may be, withdraw or renew the approval certificate or issue a new approval certificate in the circumstances set out in article 14 o£ this Convention and in paragraphs 4, 5 and 6 of this annex.

PROCEDURE FOR INDIVIDUAL APPROVAL

8. The owner, the operator or the representative of either shall apply to the competent authority for individual approval. The competent authority shall inspect the road vehicle produced in accordance with the general rules laid down in paragraphs 1 to 7 above and shall satisfy itself that the vehicle complies with the technical conditions prescribed in annex 2, and after approval shall issue a certificate conforming to the model in annex 4.

PROCEDURE FOR APPROVAL BY DESIGN TYPE (SERIES OF ROAD VEHICLES)

9. Where road vehicles are manufactured by type series, the manufacturer may apply to the competent authority of the country of manufacture for approval by design-type.

10. The manufacturer shall state in his application the identification numbers or letters which he assigns to the type of road vehicle to which his application for approval relates.

11. The application shall be accompanied by drawings and a detailed design specification of the type of road vehicle to be approved.

12. The manufacturer shall give an undertaking in writing that he will:

(a) produce to the competent authority such vehicles of the type concerned as that authority may wish to examine;

(b) permit the competent authority to examine further units at any time during the production of the type series concerned;

(c) advise the competent authority of any change, however small, in the design or specification before proceeding with such change;

(d) mark the road vehicles in a visible place with the identification numbers or letters of the design-type and the serial number of the vehicle in the type series (manufacturer's number);

(e) keep a record of vehicles manufactured to the approved design-type.

13. The competent authority shall state what changes, if any, must be made to the proposed design-type in order that approval may be granted.

14. No approval by design-type shall be granted unless the competent authority has satisfied itself by examination of one or more vehicles manufactured to the design-type concerned that vehicles of that type comply with the technical conditions prescribed in annex 2.

15. The competent authority shall notify the manufacturer in writing of its decision to grant approval by design-type. This decision shall be dated and numbered. The authority which took the decision shall be clearly designated.

16. The competent authority shall take the necessary steps to issue an approval certificate, which it has duly signed, in respect of every vehicle built in conformity with an approved design-type.

17. The holder of the approval certificate shall, before using the vehicle for the carriage of goods under the cover of a TIR carnet, fill in, as may be required, on the approval certificate:

-the registration number given to the vehicle (item No. 1) or,

-in the case of a vehicle not subject to registration, particulars of his name and business address (item No. 8)

18. When a vehicle which has been approved by design-type is exported to another country which is a Contracting Party to this Convention, no further approval procedure shall be required in that country on account of its importation.

PROCEDURE FOR ENDORSEMENT OF THE CERTIFICATE OF APPROVAL

19. When an approved vehicle, carrying goods under cover of a TIR carnet, is found to have major defects, the competent authorities of Contracting Parties may either refuse to allow the vehicle to continue its journey under a TIR carnet, or allow the vehicle to continue its journey under a TIR carnet on its territory while taking the necessary security precautions. The approved vehicle must be restored to a satisfactory state as rapidly as possible, and in any case before it is again used for the transport of goods under cover of a TIR carnet.

20. In each of these cases the Customs authorities shall make an appropriate endorsement in item No. 10 of the certificate of approval of the vehicle. When the vehicle has been restored to a condition which justifies approval, it shall be presented to the competent authorities of a Contracting Party who shall revalidate the certificate by adding an endorsement to item No. 11 cancelling the earlier observations. No vehicle, the certificate of which has been endorsed at item No. 10 under the provisions of the preceding paragraph, may again be used for the transport of goods under a TIR carnet until it has been restored to a satisfactory condition and until the endorsement in item No. 10 has been cancelled as stated above.

21. Each endorsement made on the certificate shall be dated and authenticated by the competent authorities.

22. When a vehicle is found to have defects which the Customs authorities consider to be of minor importance and not involving the risk of smuggling, the continued use of the vehicle for the transport of goods under cover of a TIR carnet can be authorized. The holder of the approval certificate shall be notified of the defects and shall restore his vehicle to a satisfactory state within a reasonable time.

Annex 4

MODEL CERTIFICATE OF APPROVAL OF A ROAD VEHICLE

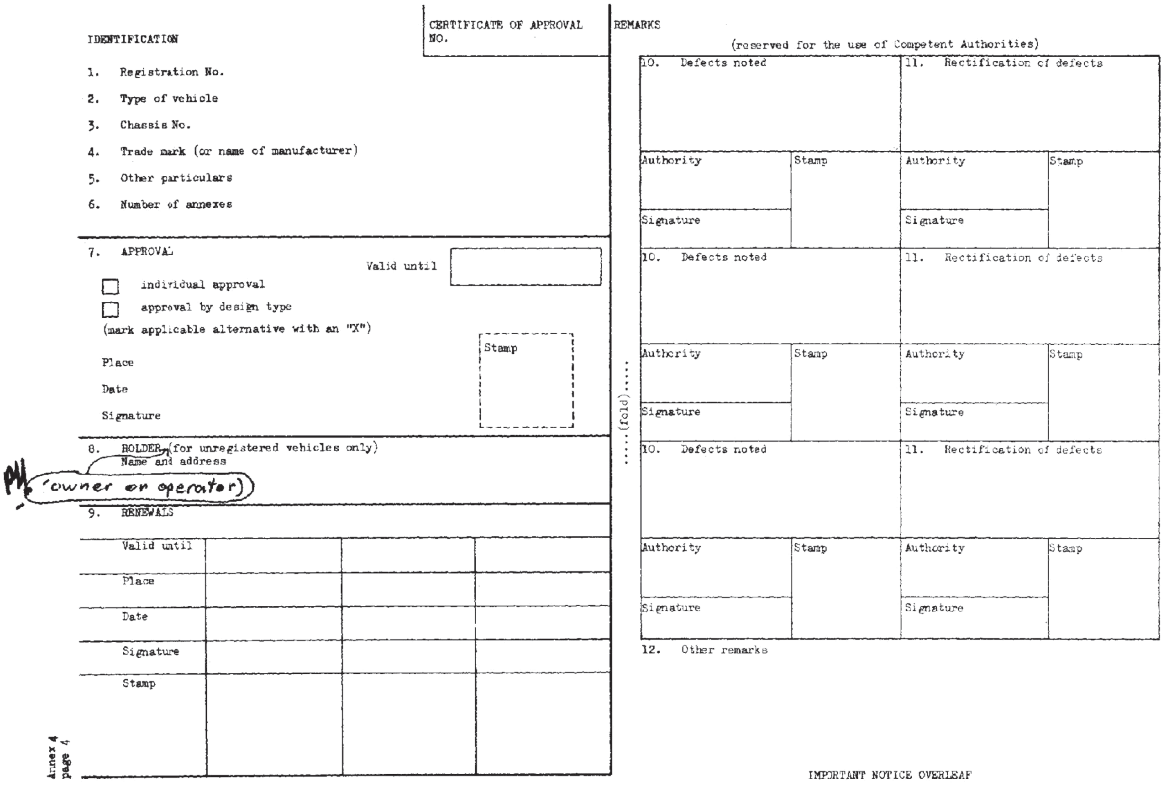

IDENTIFICATION

CERTIFICATE OF APPROVAL NO.

1. Registration No.
2. Type of vehicle
3. Chassis No.
4. Trade mark (or name of manufacturer)
5. Other particulars
6. Number of annexes

7. APPROVAL

Valid until

☐ individual approval
☐ approval by design type
(mark applicable alternative with an "X")

Place

Date

Signature

Stamp

8. HOLDER (for unregistered vehicles only)
Name and address

('owner or operator')

9. RENEWALS

Valid until			
Place			
Date			
Signature			
Stamp			

REMARKS

(reserved for the use of Competent Authorities)

10. Defects noted		11. Rectification of defects	
Authority	Stamp	Authority	Stamp
Signature		Signature	
10. Defects noted		11. Rectification of defects	
Authority	Stamp	Authority	Stamp
Signature		Signature	
10. Defects noted		11. Rectification of defects	
Authority	Stamp	Authority	Stamp
Signature		Signature	

12. Other remarks

IMPORTANT NOTICE OVERLEAF

..... (fold) .....

Annex 4
page 4

Annex 5
TIR PLATES

1. The dimensions of the plates shall be 250 mm by 400 mm.

2. The letters TIR in capital Latin characters shall be 200 mm high and their strokes at least 20 mm wide. The letters shall be white on a blue ground.

Annex 6

EXPLANATORY NOTES

INTRODUCTION

(i) In accordance with the provisions of article 43 of this Convention, the explanatory notes interpret certain provisions of this Convention and of its annexes. They also describe certain recommended practices.

(ii) The explanatory notes do not modify the provisions of this Convention or of its annexes but merely make their contents, meaning and scope more precise.

(iii) In particular, having regard to the provisions of article 12 of this Convention and of annex 2 relating to the technical conditions for the approval of road vehicles for transport under Customs seal, the explanatory notes specify, where appropriate, the construction techniques to be accepted by the Contracting Parties as complying with those provisions. The explanatory notes also specify, where appropriate, which construction techniques do not comply with those provisions.

(iv) The explanatory notes provide a means of applying the provisions of this Convention and of its annexes so as to take into account the development of technology and economic requirements.

0 MAIN TEXT OF THE CONVENTION

0.1 Article 1

0.1 (b) The fees and charges excepted in article 1, subparagraph (b) mean all sums, other than import or export duties and taxes, levied by Contracting Parties on or in connexion with importation or exportation. These sums shall be limited in amount to the approximate cost of the services rendered and shall not represent an indirect protection to domestic products or a tax on imports or exports for fiscal purposes. Such fees and charges include inter alia payments relating to:

- certificates of origin if they are required for transit
- analyses carried out by Customs laboratories for control purposes
- Customs inspections and other clearance operations carried out outside normal working hours or away from Customs offices
- inspections for sanitary, veterinary or phytopathological reasons.

0.1 (c) The term "demountable body" means a load compartment which has no means of locomotion and which is designed to be transported upon a road vehicle, the chassis of which, together with the under-framing of the body, is specially adapted for this purpose.

0.1 (c) (i) The term "partially enclosed", as applied to equipment in article 1, subparagraph (e) (i), relates to equipment generally consisting of a floor and a superstructure marking off a loading space equivalent to that of a closed container. The superstructure is generally made up of metal members forming the frame of a container. Containers of this type may also comprise one or more lateral or frontal walls. In some cases there is only a roof attached to the floor by uprights. This type of container is used in particular for the transport of bulky goods (motor cars, for example).

0.2 Article 2

0.2-1 Article 2 provides that a transport operation under cover of a TIR carnet may begin and end in the same country on condition that part of the journey is performed in foreign territory. In such cases there is nothing to prevent the Customs authorities of the country of departure from requiring, in addition to the TIR carnet, a national document, intended to ensure duty-free reimportation of the goods. It is nevertheless recommended that Customs authorities should not insist on the use of such a document but accept instead an appropriate endorsement on the TIR carnet.

0.2-2 The provisions of this article allow goods to be carried under cover of a TIR carnet when only part of the journey is made by road. They do not specify what part of the journey has to be made by road and it is sufficient that this should occur at some point between the beginning and the end of the TIR operation however, it may happen that, for unforeseen reasons of a commercial or accidental nature, no part of the journey can be made by road, despite the intentions of the sender at the start of the journey. In these exceptional cases the Contracting Parties shall nevertheless accept the TIR carnet and the liability of the guaranteeing associations shall remain in force.

0.5 Article 5

This article does not exclude the right to carry out spot checks on the goods but stresses that these checks should be very limited in number. The international TIR carnet procedure, in fact, provides protection greater than that given by national procedures. Firstly the particulars on the TIR carnet relating to the goods must agree with the particulars given on the Customs documents which may be required in the country of departure. In addition the countries of transit and destination are given protection by the controls which are carried out at departure and which are certified by the Customs authorities at the office of departure. (See note below to article 19.)

0.6.2 Article 6, paragraph 2

Under the provisions of this paragraph, the Customs authorities of a country may approve more than one association, each of which may incur liability arising from the operations undertaken under cover of the carnets issued by it or by its corresponding associations.

0.8.3 Article 8, paragraph 3

Customs authorities are recommended to limit to a sum equal to $US50,000 per TIR carnet the maximum amount which may be claimed from the guaranteeing association.

0.8.6 Article 8, paragraph 6

1. In the absence in the TIR carnet of particulars detailed enough to enable charges on the goods to be determined, the parties concerned may produce evidence of their precise nature.

2. If no evidence is furnished, duties and taxes will be charged, not at a flat rate unrelated to the nature of the goods, but at the highest rate applicable to the kind of goods covered by the particulars in the TIR carnet.

0.10 Article 10

The certificate of discharge of the TIR carnet shall be regarded as having been obtained in an improper or fraudulent manner when the TIR operation has been carried out by means of load compartments or containers adapted for fraudulent purposes, or when such malpractices as the use of false or inaccurate documents, the substitution of goods, tampering with Customs seals, etc., have been discovered, or when the certificate has been obtained by other illicit means.

0.11 Article 11

0.11-1 In deciding whether or not to release the goods or vehicle, Customs authorities should not, when they have other means in law of protecting the interests for which they are responsible, be influenced by the fact that the guaranteeing association is liable for the payment of duties, taxes and default interest payable by the holder of the carnet.

0.11-2 If a guaranteeing association is asked, in accordance with the procedure set out in article 11, to pay the sums referred to in article a, paragraphs 1 and 2, and fails to do so within the time-limit of three months prescribed by the Convention, the competent authorities may rely on national regulations in requiring payment of the sums in question because what is involved in such cases is a failure to carry out a contract of guarantee entered into by the guaranteeing association under national law.

0.15 Article 15

Certain difficulties may arise in the case of vehicles not subject to registration, such as in some countries, trailers or semi-trailers, when Customs documents are not required for temporary admission. In that case, the provisions of article 15 may be observed, while assuring adequate protection for the Customs authorities, by recording particulars of these vehicles (make and numbers) on vouchers 1 and 2 of the TIR carnet used by the countries concerned and on the corresponding counterfoils.

0.17 Article 17

0.17-1 The provision that the manifest of the goods covered by the TIR carnet shall show separately the contents of each vehicle of a combination of vehicles, or of each container, is only intended to simplify Customs inspection of the contents of each vehicle or container. This provision shall not therefore be interpreted so rigidly that each variation between the actual contents of a vehicle or container and the contents of that vehicle or container as shown on the manifest is considered a breach of the provisions of the Convention. If the carrier can satisfy the relevant authorities that, notwithstanding such a variation, all the goods shown on the manifest agree with the total of goods loaded in the combination of vehicles or in all the containers covered by the TIR carnet, this shall not normally be considered a breach of Customs requirements.

0.17-2 In the case of household removals, the procedure laid down in paragraph 10 (c) of the Rules for the use of the TIR carnet can be applied, the list of articles concerned being reasonably condensed.

0.18 Article 18

0.18-1 It is essential for the smooth operation of the TIR procedure that the Customs authorities of one country should refuse to designate a Customs office of exit as a Customs office of destination for a transport operation which is going on to a neighbouring country when that country is also a Contracting Party to this Convention, unless there are some special circumstances to justify the request.

0.18-2 l. Goods should be so loaded that the consignment to be unloaded at the first unloading point can be taken out of the vehicle or the container without it being necessary to unload the other consignment or consignments of goods due to be unloaded at the other unloading points.

2. Where a transport operation involves unloading at more than one office it is necessary that, after a partial unloading, a record of it should be made in box 12 on all the remaining manifests of the TIR carnet, and at the same time another record should be made on the remaining vouchers and the corresponding counterfoils to the effect that new seals have been affixed.

0.19 Article 19

The requirement that the Customs office of departure should check the accuracy of the goods manifest implies the need to verify at least that the particulars in the goods manifest tally with those in the export documents and in the transport or other commercial documents relating to the goods; the Customs office of departure may also have to examine the goods. The Customs office of departure must also, before affixing seals, check the condition of the road vehicle or container and, in the case of sheeted vehicles or containers, the condition of the sheets and sheet fastenings, as this equipment is not included in the certificate of approval.

0.20 Article 20

When fixing time-limits for the transport of goods within their territory, Customs authorities must likewise take into account inter alia any special regulations to which carriers are subject, particularly regulations concerning working hours and mandatory rest periods for drivers of road vehicles. It is recommended that these authorities should exercise their right to prescribe a route only when they consider it essential.

0.21 Article 21

0.21-1 The provisions of this article do not restrict the right of Customs authorities to examine all parts of a vehicle other than the sealed load compartment.

0.21-2 The Customs office of entry may turn back the carrier to the Customs office of exit of the adjacent country if it finds that no clearance has been given by that office or that clearance has not been given in due form. In such cases the Customs office of entry inserts a note in the TIR carnet for the Customs office of exit concerned.

0.21-3 If in the course of an examination, Customs authorities draw samples of goods, a note recording full particulars of the goods taken must be made by those authorities on the goods manifest of the TIR carnet.

0.28 Article 28

1. Article 28 provides that discharge of the TIR carnet at the office of destination shall take place without delay, on condition that the goods are placed under another Customs procedure or cleared for home use.

2. The use of the TIR carnet must be restricted to the function which it was intended to cover, namely the transit operation. The TIR carnet must not, for example, be used to cover the storage of goods under Customs control at destination. Where no irregularity has taken place, the office of destination must discharge the TIR carnet as soon as the goods covered by the carnet have come under another Customs procedure or have been cleared for home use. In practice discharge must be given as soon as the goods have been directly re-exported (as, for example, when they are shipped on arrival at a port), or as soon as a declaration for Customs purposes has been made at the place of destination, or as soon as the goods have been received into a place approved for storage while awaiting a declaration for Customs purposes (for example, a transit shed), in accordance with the; regulations in force in the country of destination.

0.29 Article 29

No certificate of approval is required for road vehicles or containers transporting heavy or bulky goods. It is, nevertheless, the responsibility of the Customs office of departure to make sure that the other conditions laid down in this article for this type of transport operation are met. Customs offices of other Contracting Parties shall accept the decision of the Customs office of departure unless in their opinion it is clearly in conflict with the provisions of article 29.

0.38.1 Article 38, paragraph 1
A business enterprise should not be excluded from the TIR system because of offences committed by one of its drivers without the knowledge of the management.

0.38.2 Article 38, paragraph 2
Where a Contracting Party has been notified that a person established or resident in its territory has committed an offence on the territory of a foreign country, it need not cease to allow the issue of TIR carnets to that person.

0.39 Article 39
The expression "mistakes committed through negligence" is to be taken to mean acts which, although not committed deliberately and in full knowledge of the facts, are due to a failure to take reasonable and necessary steps to ensure the accuracy of the facts in any particular case.

0.45 Article 45
Contracting Parties are recommended to make the largest possible number of Customs offices, both inland and at the frontier, available for dealing with TIR operations.

2 ANNEX 2
2.2 Article 2
2.2.1 (a) Subparagraph 1 (a) - Assembly of constituent parts
(a) Where joining devices (rivets, screws, bolts and nuts, etc.) are used, a sufficient number of such devices shall be inserted from outside, traverse the assembled constituent parts, protrude inside and there be firmly secured (e.g. riveted, welded, bushed or bolted and swaged or welded on the nut). However, conventional rivets (i.e. rivets whose placing requires handling from both sides of the assembly of constituent parts) may also be inserted from the inside. Notwithstanding the above, load compartment floors may be secured by means of self-tapping screws, or self-drilling rivets or rivets inserted by means of an explosive charge, when placed from inside and passing at right-angles through the floor and the metallic cross-pieces underneath, on condition, except in the case of self-tapping screws, that some of their ends be flush with the level of the outside part of the cross-piece or be welded on to it.
(b) The competent authority shall determine what joining devices, and how many of them, must fulfil the requirements of subparagraph (a) of this note; they shall do so by making sure that the constituent parts so assembled cannot be displaced and replaced without leaving obvious traces. The choice and placing of other joining devices are not subject to any restriction.
(c) Joining devices which can be removed and replaced from one side without leaving obvious traces, i.e. without requiring handling from both sides of the constituent parts to be assembled, shall not be allowed under subparagraph (a) of this note. Examples of such devices are expansion rivets, blind rivets and the like.
(d) The assembly methods described above shall apply to special vehicles, for example to insulated vehicles, refrigerated vehicles and tank-vehicles in so far as

they are not incompatible with the technical requirements which such vehicles must fulfil having regard to their use. Where, due to technical· reasons, it is not practicable to secure parts in the manner described in subparagraph (a) of this note, the constituent parts may be joined by means of the devices mentioned in subparagraph (c) of this note provided that the devices used on the inner face of the wall are not accessible from the outside.

2.2.1 (b) Subparagraph 1 (b) - Doors and other closing systems

(a) The device on which Customs seals can be fixed must:

(i) be secured by welding, or by not less than two joining devices conforming to subparagraph (a) of explanatory note 2.2.1 (a); or

(ii) be so designed that when the load compartment has been closed and sealed the device cannot be removed without leaving obvious traces

It must also:

(iii) incorporate holes of not less than 11 mm in diameter or slots of at least 11 mm in length by 3 mm in width, and

(iv) afford equal security whatever type o1 seal is used.

(b) Butt hinges, strap hinges, hinge-pins and other devices for hanging doors and the like must be secured in conformity with the requirements of subparagraphs (a.) (i) and (ii) of this note. Moreover, the various components of such devices (e.g. hinge-plates, pins or swivels) must be so fitted that they cannot be removed or dismantled when the load compartment is closed and sealed without leaving obvious traces. However, where such a device is not accessible from outside it will suffice if, when the door or the like has been closed and sealed, it cannot be detached from the hinge or similar device without leaving obvious traces. Where a door or closure-device has more than two hinges, only those two hinges nearest to the extremities of the door need to be fixed in conformity with the requirements of subparagraph (a) (i) and (ii) above.

(c) Exceptionally, in the case of vehicles having insulated load compartments, the Customs sealing device, the hinges and any fittings, the removal of which would give access to the interior of the load compartment or to spaces in which goods could be concealed, may be fixed to the doors of such load compartments by means of set bolts or set screws which are inserted from the outside but which do not otherwise meet the requirements of Explanatory Note 2.2.1 (a), subparagraph (a) above, on condition that:

(i) the tails of the set bolts or set screws are fixed into a tapping plate or similar device fitted behind the outer layer or layers of the door structure; and

(ii) the heads of the appropriate number of set bolts or set screws are so welded to the Customs sealing device, hinges etc., that they are completely deformed and that the set bolts or set screws cannot be removed without leaving visible signs of tampering. (See sketch No. 1 appended to this annex.)

The term "insulated load compartment" is to be taken to include refrigerated and isothermic load compartments.

(d) Vehicles comprising a large number of such closures as valves, stopcocks, manhole covers, flanges and the like must be designed so as to keep the number of Customs seals to a minimum. To this end, neighbouring closures must be interconnected by a common device requiring only one Customs seal, or must be provided with a cover meeting the same purpose.

(e) Vehicles with opening roofs must be constructed in such a manner as to permit sealing with a minimum number of Customs seals.

2.2.1 (c)-1 Subparagraph 1 (c) - Ventilation apertures

(a) Their greatest dimension must, in principle, not exceed 400 mm.

(b) Apertures permitting direct access to the load compartment, must be obstructed by means of wire gauze or perforated metal screens (maximum dimension of holes: 3 mm in both cases) and protected by welded metal lattice work (maximum dimension of holes: 10 mm).
1/ See sketch No.1 appended to this annex.

(c) Apertures not permitting direct access to the load compartment (e.g. because of elbow or baffle-plate systems) must be provided with the same devices, in which, however, the dimensions of the holes may be as much as 10 mm and 20 mm respectively.

(d) Where openings are made in sheets, the devices referred to in subparagraph (b) of this note must in principle be prescribed. However, blocking devices in the form of a perforated metal screen fitted outside, and wire or other gauze fitted inside, will be allowed.

(e) Identical non-metal devices may be allowed provided that the holes are of the requisite dimensions and the material used is strong enough to prevent the holes from being substantially enlarged without visible damage. In addition, it must be impossible to replace the ventilation device by working from one side of the sheet only.

2.2.1 (c)-2 Subparagraph 1 (c) - Drainage apertures

(a) Their greatest dimension must, in principle, not exceed 35 mm.

(b) Apertures permitting direct access to the load compartment must be provided with the devices described in subparagraph (b) of explanatory note 2.2.1 (c)-1 for ventilation apertures.

(c) When drainage apertures do not permit direct access to the load compartment, the devices referred to in subparagraph {b) of this note will not be prescribed, on condition that the apertures are provided with a reliable baffle system readily accessible from inside the load compartment.

2.3 Article 3

2.3.3 Paragraph 3 - Sheets made up of several pieces

(a) The several pieces constituting one sheet may be made of different materials conforming to the provisions of annex 2, article 3, paragraph 2.

(b) Any arrangement of the pieces which adequately guarantees security will be allowed in making up the sheet, on condition that the pieces are assembled in conformity with the requirements of annex 2, article 3.

2.3.6 (a) Subparagraph 6 (a) - Vehicles with sliding rings

Metal securing rings sliding on metal bars fixed to the vehicles are acceptable for the purpose of this paragraph (See sketch No.2 appended to this annex) provided that:

(a) the bars are affixed to the vehicle at maximum spacings of 60 cms and in such a manner that they cannot be removed and replaced without leaving obvious traces;

(b) the rings are made with a double hoop or equipped with a central bar and made in one piece without the use of welding; and

(c) the sheet is fixed to the vehicle in strict compliance with the conditions set forth in annex 2, article l (a) of this Convention.

2.3.6 (b) Subparagraph 6 (b) - Permanently-secured sheets

Where one or more edges of the sheet are permanently attached to the body of the vehicle, the sheet shall be held in place by one or more strip of metal or other suitable material secured to the body of the vehicle by joining devices meeting the requirements of subparagraph (a) of note 2.2.1 (a) of this annex.

2.3.9 Paragraph 9 - Textile-cored steel fastening ropes

For purposes of this paragraph, ropes comprising a textile core surrounded by six strands consisting solely of steel wire and completely covering the core will be allowed on condition that the ropes (without taking into account the transparent plastic sheath, if any) are not less than 3 mm in diameter.

2.3.11 (a) Subparagraph 11 (a) - Sheet-tensioning flaps

The sheets of many vehicles are provided on the outside with a horizontal flap pieced by eyelets running along the length of the side of the vehicle. Such flaps, known as tensioning flaps, are used to tauten the sheet by means of tensioning cords or similar devices. Such flaps have been used to conceal horizontal slits made in the sheet giving improper access to the goods carried in the vehicle. It is therefore recommended that the use of flaps of this type should not be allowed instead:

The following devices may be used

(a) tensioning flaps of similar design fixed on the inside of the sheet; or

(b) small individual flaps each pierced by one eyelet secured to the outside surface of the sheet and spaced at such distances as will permit an adequate tensioning of the sheet.

Alternatively, it may be possible in certain cases to avoid the use of tensioning flaps on sheets.

2.3.11 (c) Subparagraph 11 (c) - Sheet thongs

2.3.11 (c)-1 The following materials are regarded as suitable for making thongs:

(a) leather;

(b) non-tensile textile materials including plastic-covered or rubberized cloth, provided that such materials cannot after severance be welded or reconstituted without leaving obvious traces. Furthermore, the plastic material used to cover thongs shall be transparent and smooth-surfaced.

2.3.11 (c)-2 The device shown in sketch No.3 appended to this annex meets the requirements of the last part of annex 2, article 3, paragraph 11. It also meets the requirements of annex 2, article 3, paragraph 6.

3 ANNEX 3

3.0.17 Approval procedure

1. Annex 3 provides that the competent authorities of a Contracting Party may issue a certificate of approval in respect of a vehicle constructed within its territory and that no additional approval procedures shall be applied in respect of such a vehicle in the country where it is registered or, as the case may be, where the owner is resident.

2. These provisions are not intended to restrict the right of the competent authorities of the Contracting Party where the vehicle is registered or where the owner is resident to require the production of such a certificate of approval either at importation or subsequently for purposes connected with the registration or control of the vehicle or with similar legal requirements.

3.0.20 Procedure for endorsement of the certificate of approval

When an endorsement concerning defects is to be cancelled after the vehicle has been restored to a satisfactory state, it is sufficient to state, under item No.11 provided for the purpose, "Defects rectified" followed by the name, signature and stamp of the competent authority concerned.

Sketch No. 1

EXAMPLE OF HINGE AND CUSTOMS SEALING DEVICE ON DOORS OF VEHICLES HAVING INSULATED LOAD COMPARTMENTS

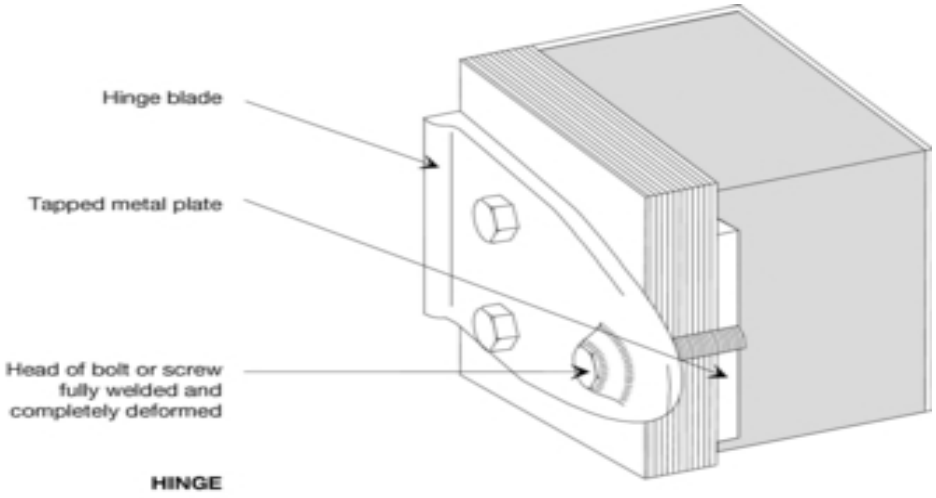

HINGE

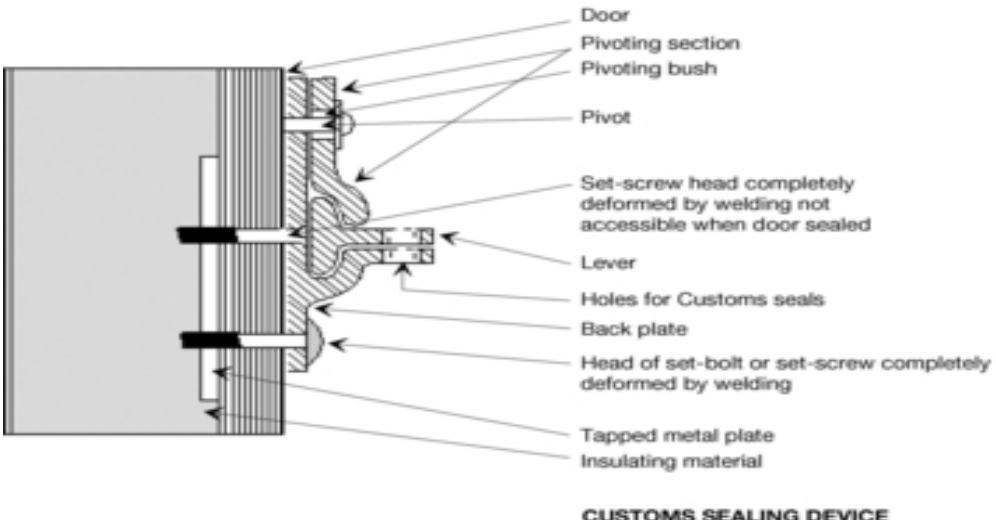

CUSTOMS SEALING DEVICE

Sketch No 2

SHEETED VEHICLE WITH SLIDING RINGS

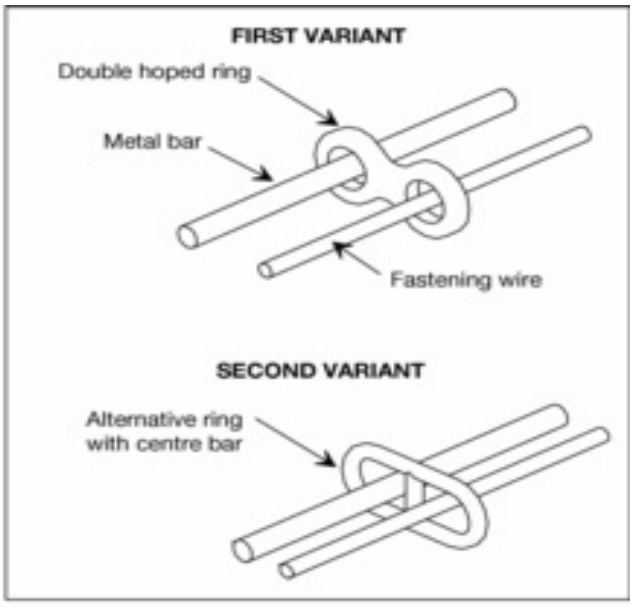

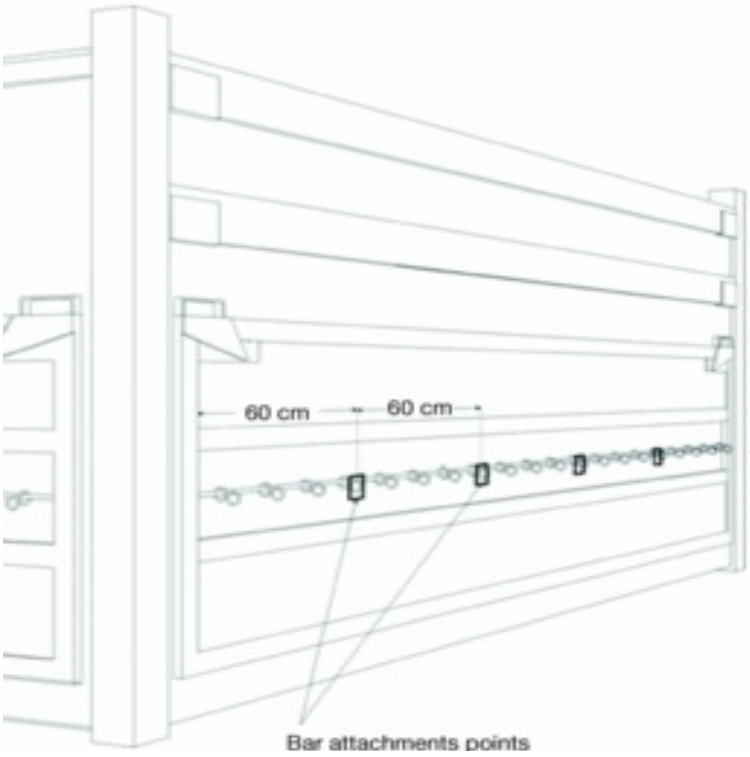

Sketch No 3

EXAMPLE OF A DEVICE FOR FASTENING VEHICLE SHEETS

The device illustrated below meets the requirements of the last part of paragraph 11(a) of Annex 2, Article 3. It also meets the requirements of Annex 2, Article 3, paragraph s (a) and 6(b).

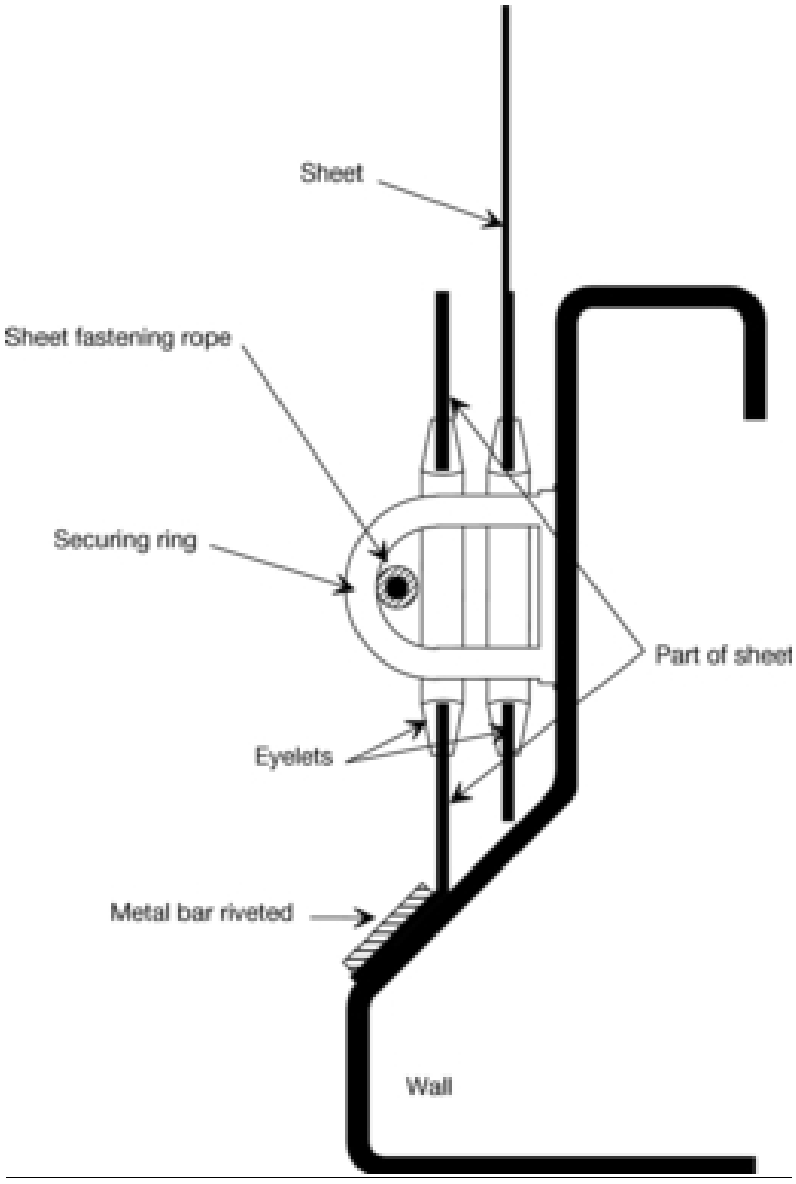

Sketch No 4

DEVICE FOR FASTENING SHEETS

The device illustrated below meets the requirements of Annex 2. Article 3. subparagraphs 6(a) and 6 (b).

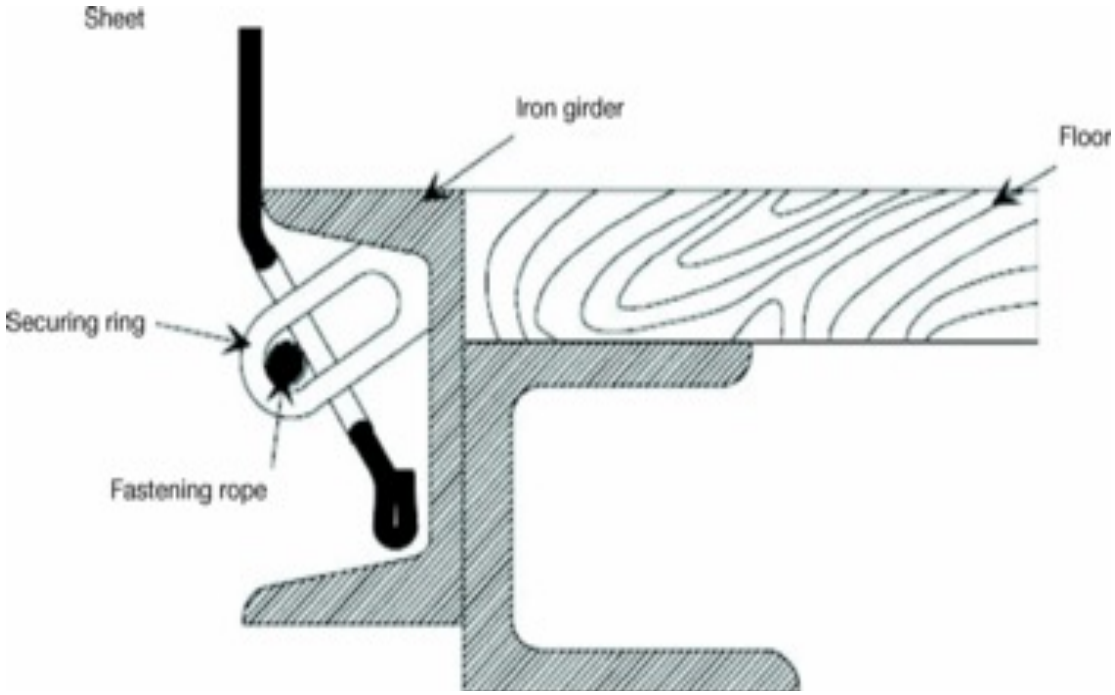

Annex 7

ANNEX REGARDING APPROVAL OF CONTAINERS

Part I

REGULATIONS ON TECHNICAL CONDITIONS APPLICABLE TO CONTAINERS WHICH MAY BE ACCEPTED FOR INTERNATIONAL TRANSPORT UNDER CUSTOMS SEAL

Article 1

Basic principles

Approval for the international transport of goods under Customs seal may be granted only to containers constructed and equipped in such a manner that:

(a) no goods can be removed from, or introduced into, the sealed part of the container without leaving visible traces of tampering or without breaking the Customs seal;

(b) Customs seals can be simply and effectively affixed to them;

(c) they contain no concealed spaces where goods may be hidden;

(d) all spaces capable of holding goods are readily accessible for Customs inspection.

Article 2

Structure of containers

1. To meet the requirements of article 1 of these Regulations:

(a) the constituent parts of the container (sides, floor, doors, roof, uprights, frames, cross-pieces, etc.) shall be assembled either by means of devices which cannot be removed and replaced from the outside without leaving visible traces or by such methods as will produce a structure which cannot be modified without leaving visible traces. When the sides, floor, doors and roof are made up of various components, these shall meet the same requirements and be of sufficient strength;

(b) doors and all other closing systems (including stopcocks, manhole-covers, flanges, etc.) shall be fitted with a device on which Customs seals can be fixed. This device must be such that it cannot be removed and replaced from outside the container without leaving visible traces, or the door or fastening be opened without breaking the Customs seals. The latter shall be adequately protected. Opening roofs shall be permitted;

(c) apertures for ventilation and drainage shall be provided with a device preventing access to the interior of the container. This device must be such that it cannot be removed and replaced from outside the container without leaving visible traces.

2. Notwithstanding the provisions of article 1 (c) of these Regulations, constituent parts of the container which, for practical reasons, have to include empty spaces (for example, between the partitions of a double wall) shall be permitted. In order that the said spaces cannot be used to conceal goods:

(i) it shall not be possible to remove and replace the lining inside the container without leaving visible traces; or

(ii) the number of the said spaces shall be kept to a minimum and these spaces shall be readily accessible for Customs inspection.

Article 3

Containers capable of being folded or dismantled

Containers capable of being folded or dismantled shall be subject to the provisions of articles l and 2 of these Regulations; in addition, they shall be fitted with a bolting system which locks the various parts together once the container has been erected. This bolting system must be capable of being sealed by the Customs if it is on the outside of the container when the latter has been erected.

Article 4

Sheeted containers

1. Where applicable, the provisions of articles 1, 2 and 3 of these Regulations shall apply to sheeted containers. In addition, these containers shall conform to the provisions of this article.
2. The sheet shall be either of strong canvas or of plastic-covered or rubberized cloth, which shall be of sufficient strength and unstretchable. It shall be in good condition and made up in such a way that once the closing device has been secured, it is impossible to gain access to the load without leaving visible traces.
3. If the sheet is made up of several pieces, their edges shall be folded into one another and sewn together with two seams at least 15 mm apart. These seams shall be made as shown in sketch No. l appended to these Regulations; however, where in the case of certain parts of the sheet (such as flaps at the rear and reinforced corners) it is not possible to assemble the pieces in that way, it shall be sufficient to fold the edge of the top section and make the seams as shown in sketch No.2 appended to these Regulations. One of the seams shall be visible only from the inside and the colour of the thread used for that seam shall be clearly different from the colour of the sheet itself and from the colour of the thread used for the other seam. All seams shall be machine-sewn.
4. If the sheet is of plastic-covered cloth, and is made up of several pieces, the pieces may alternatively be welded together in the manner shown in sketch No.3 appended to these Regulations. The edges of the pieces shall overlap by at least 15 mm. The pieces shall be fused together over the whole width of the overlap. The edge of the outer sheet shall be covered with a band of plastic material at least 7 mm wide, affixed by the same welding process. The plastic band and width of at least 3 mm on each side shall have a well-marked uniform relief stamped on it. The pieces shall be welded in such a way that they cannot be separated and rejoined without leaving visible traces.
5. Repairs shall be made in accordance with the method described in sketch No.4 appended to these Regulations; the edges shall be folded into one another and sewn together with two visible seams at least 15 mm apart; the colour of the thread visible from the inside shall be different from that of the thread visible from the outside and from that of the sheet itself; all seams shall be machine-sewn. When a sheet which has been damaged near the edges is repaired by replacing the damaged part by a patch, the seam can also be made in accordance with the provisions of paragraph 3 of this article and sketch No.1 appended to these Regulations. Sheets of plastic-covered cloth may alternatively be repaired in accordance with the method described in

paragraph 4 of this article, but in that case the weld must be made on both sides of the sheet, the paten being fitted on the inside of the sheet.

6. (a) The sheet shall be fixed to the container in strict compliance with the conditions set forth in article l (a) and (b) of these Regulations. The following types of fastening shall be provided:

(i) metal rings fixed to the container;

(ii) eyelets in the edge of the sheet;

(iii) a fastening passing through the rings above the sheet and visible from the outside for its entire length.

The sheet shall overlap solid parts of the container by at least 250 mm, measured from the centre of the securing rings, unless the system of construction of the container by itself prevents all access to the goods.

(b) When the edge of a sheet is to be permanently secured to a container, the joint shall be continuous and effected by means of solid devices.

7. The interval between rings and between eyelets shall not exceed 200 mm. The eyelets shall be reinforced.

8. The following fastenings shall be used:

(a) steel wire rope of at least 3 mm diameter; or

(b) a rope of hemp or sisal of at least 8 mm diameter encased in a transparent unstretchable plastic sheath.

Wire ropes may have a transparent unstretchable plastic sheath.

9. Each rope shall be in one piece and have a hard metal end-piece at each end. The fastener of each metal end-piece shall include a hollow rivet passing through the rope so as to allow the introduction of the thread or the strap of the Customs seal. The rope shall remain visible on either side of the hollow rivet so that it is possible to ensure that the rope is in one piece (see sketch No.5 appended to these Regulations).

10. At the openings in the sheet, used for loading and unloading, the two edges of the sheet shall have an adequate overlap. They shall also be fastened by:

(a) a flap sewn or welded in accordance with paragraphs 3 and 4 of this article;

(b) rings and eyelets meeting the conditions of paragraph 7 of this article; and

(c) a thong made of appropriate material, in one piece and unstretchable, at least 20 mm wide and 3 mm thick, passing through the rings and holding together the two edges of the sheet and the flap; the thong shall be secured inside the sheet and fitted with an eyelet to take the rope mentioned in paragraph 8 of this article. A flap shall not be required if a special device, such as a baffle plate, is fitted, which prevents access to the goods without leaving visible traces.

11. The identification marks, which must appear on the container, and the approval plate provided for in Part II of this annex, shall in no circumstances be covered by the sheet.

Article 5

Transitional provisions

Until 1 January 1977, end-pieces shall be allowed which conform to sketch No.5 appended to these Regulations, even if they include hollow rivets of a type previously accepted with holes of dimensions less than those given in the sketch.

Part I. Sketch No 1

SHEETS MADE OF SEVERAL PIECES

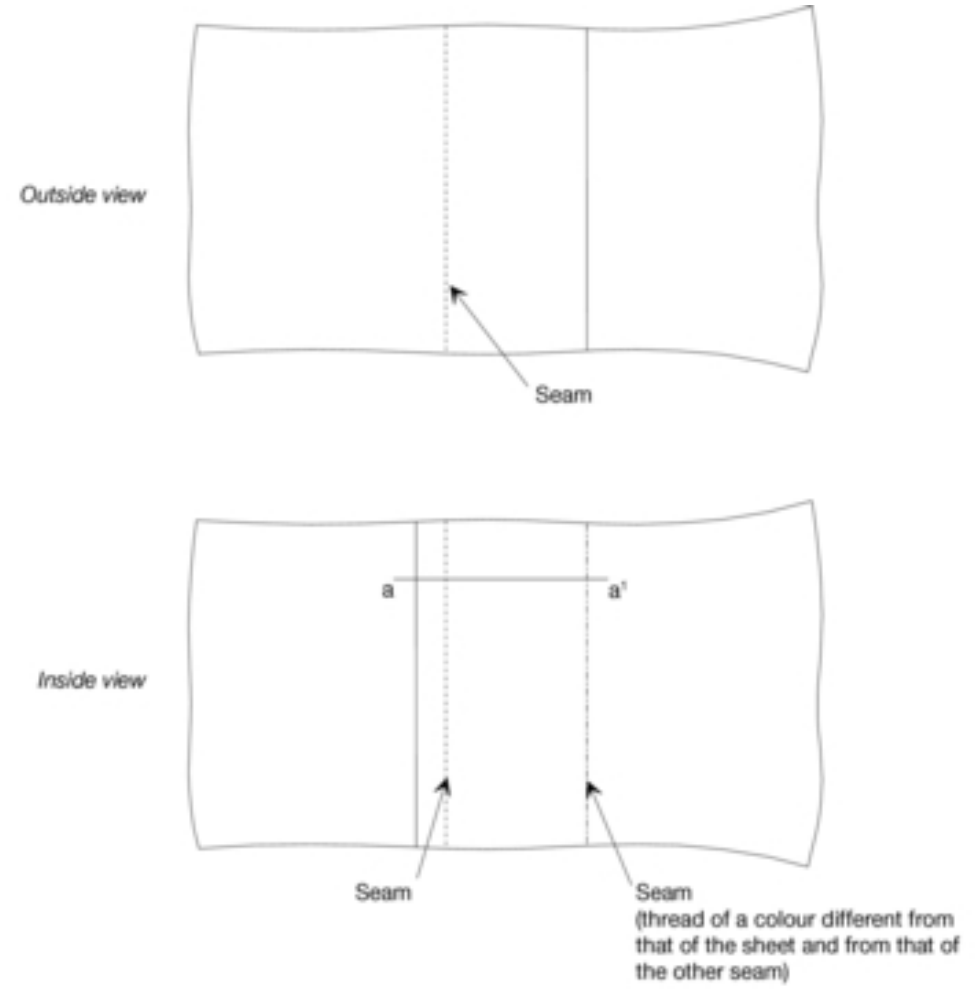

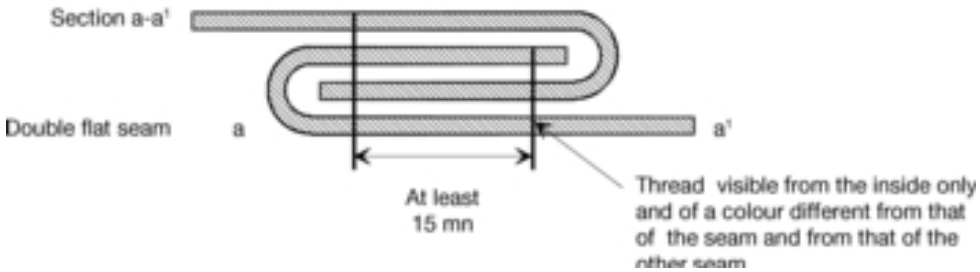

Part I. Sketch No 2

SHEET MADE OF SEVERAL PIECES

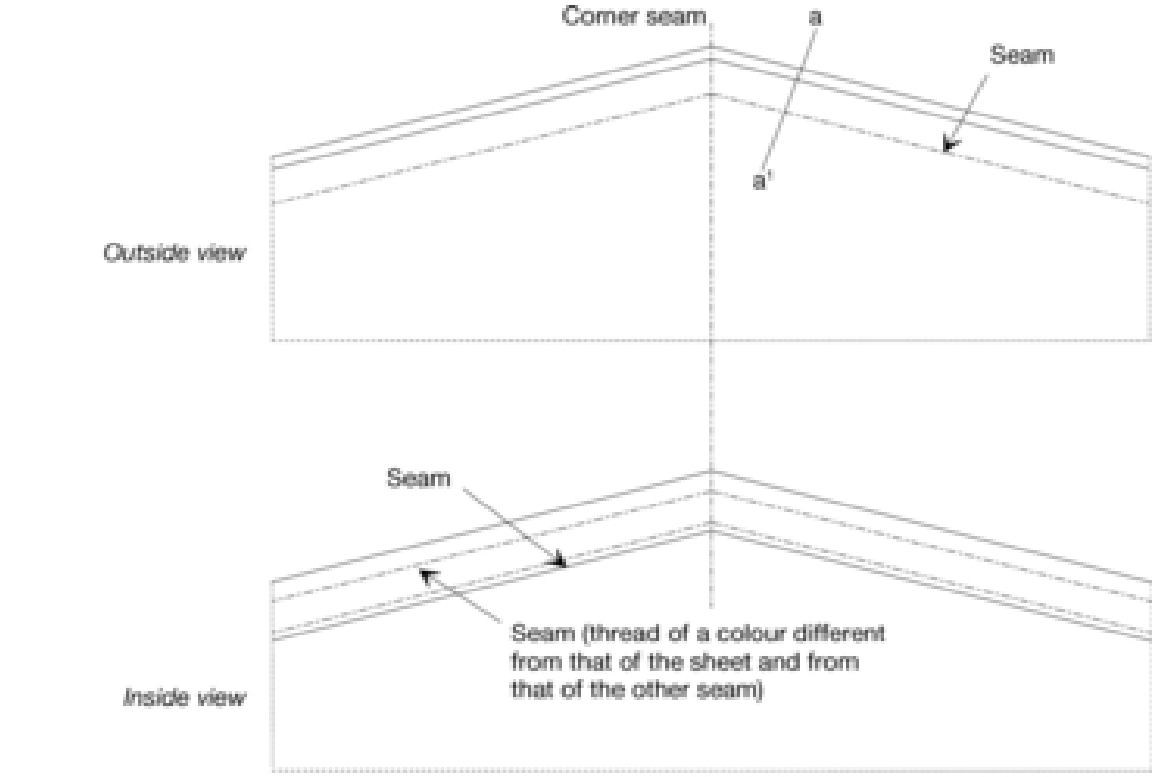

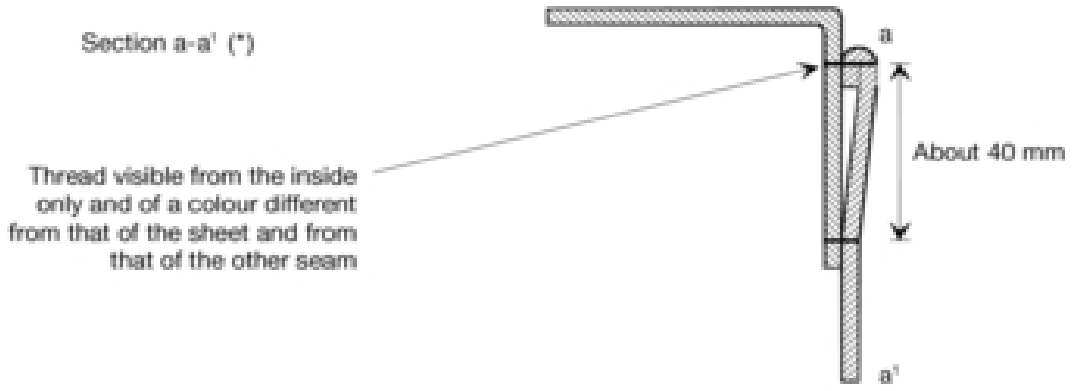

N.B. Corner seams made according to the method shown in sketch No 2a) of Annex 2 to this Convention are also acceptable.

(*) This sketch shows the top folded section of the sheet according to Annex 2, Article 3, paragraph 3.

Part I. Sketch No 3

SHEET MADE OF SEVERAL PIECES

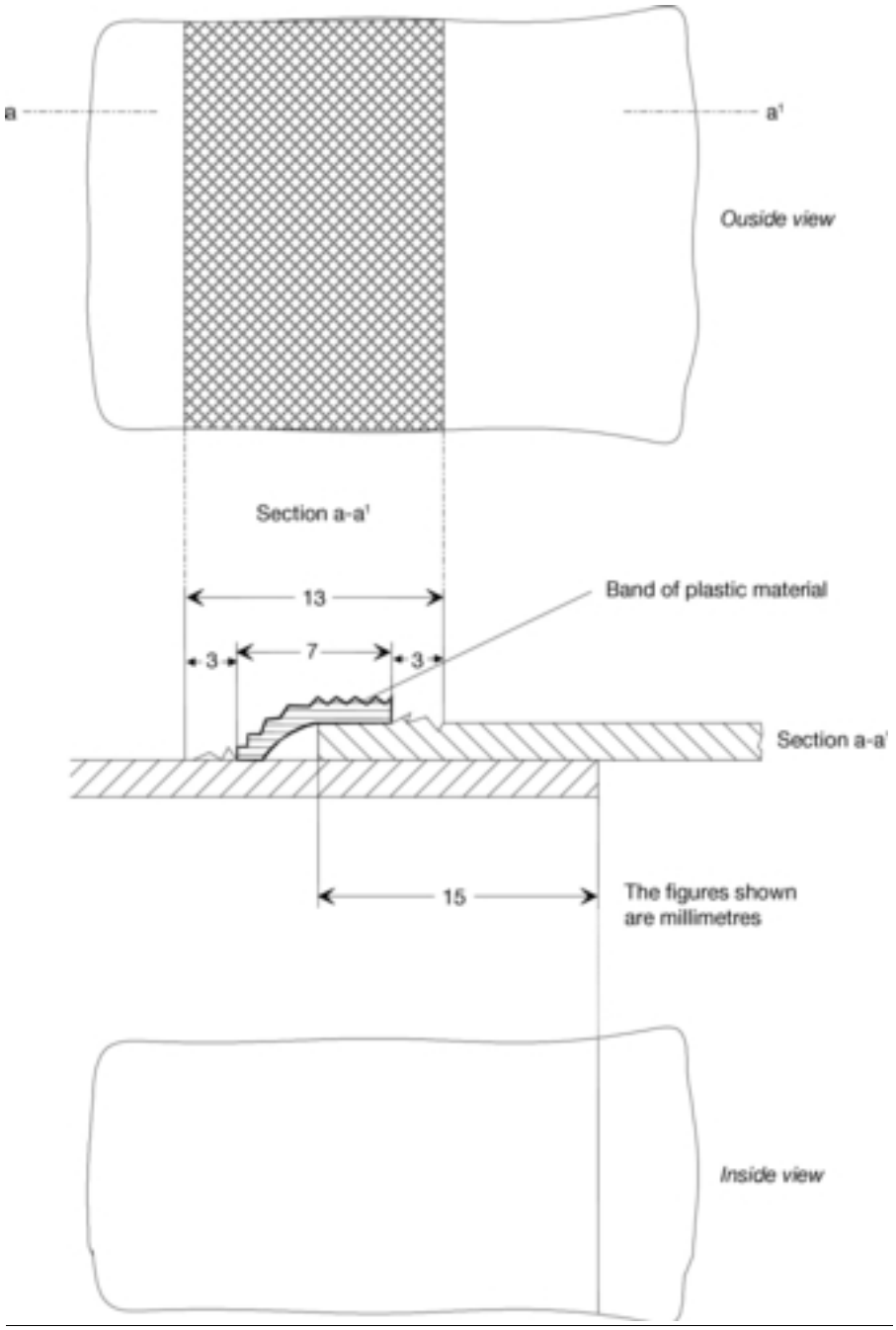

Part I. Sketch No 4

REPAIR OF THE SHEET

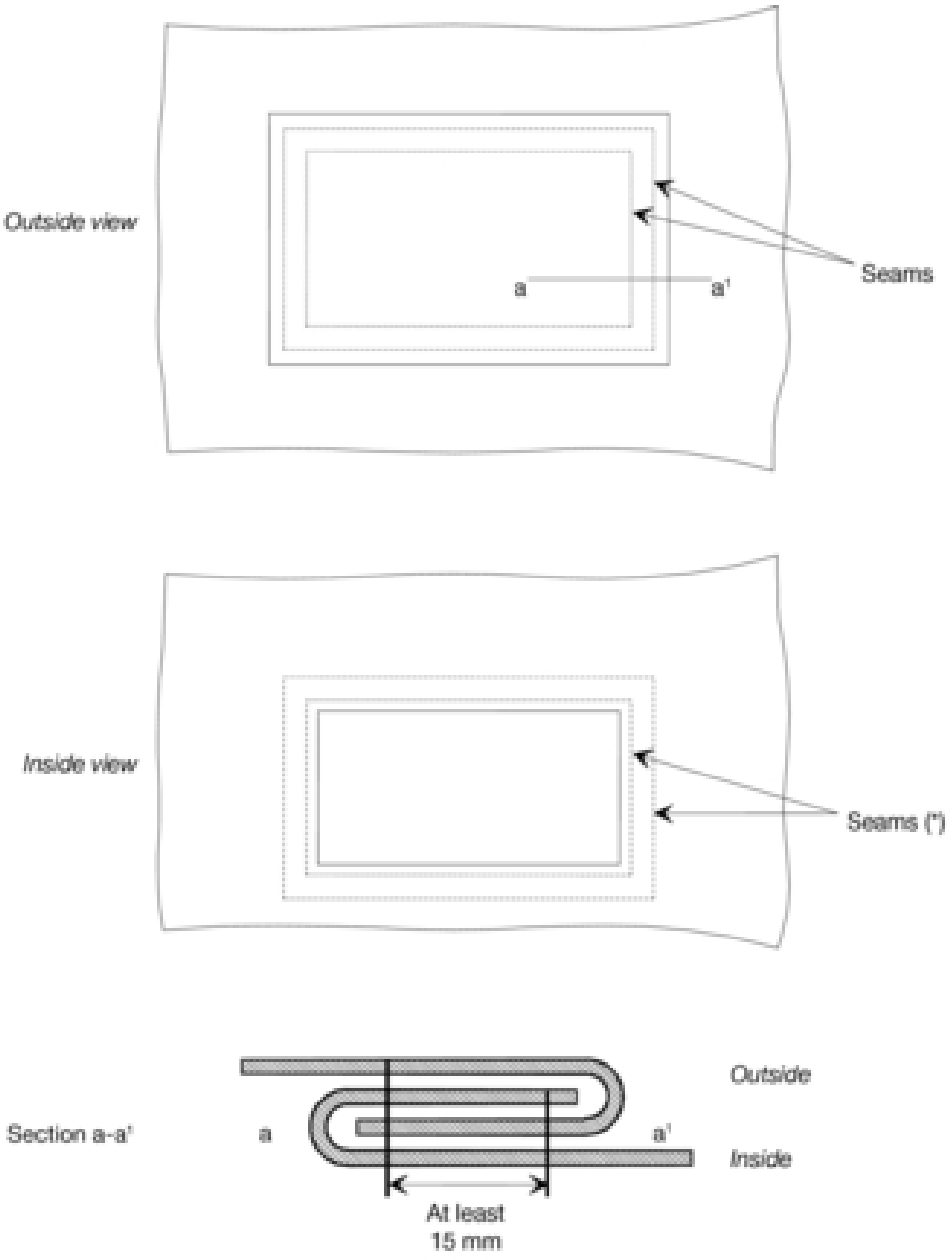

(*) Threads visible from the inside shall have a colour different from that of the threads visible from the outside and from that of the sheet

Part I. Sketch No 5

SPECIMEN OF END-PIECE

1. Side view : Front

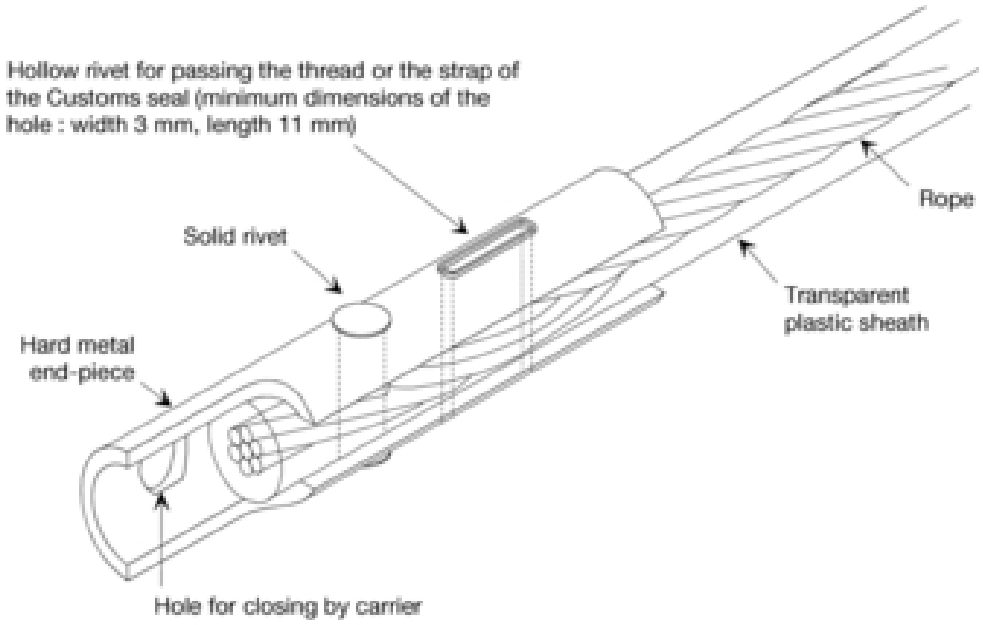

2. Side view : Back

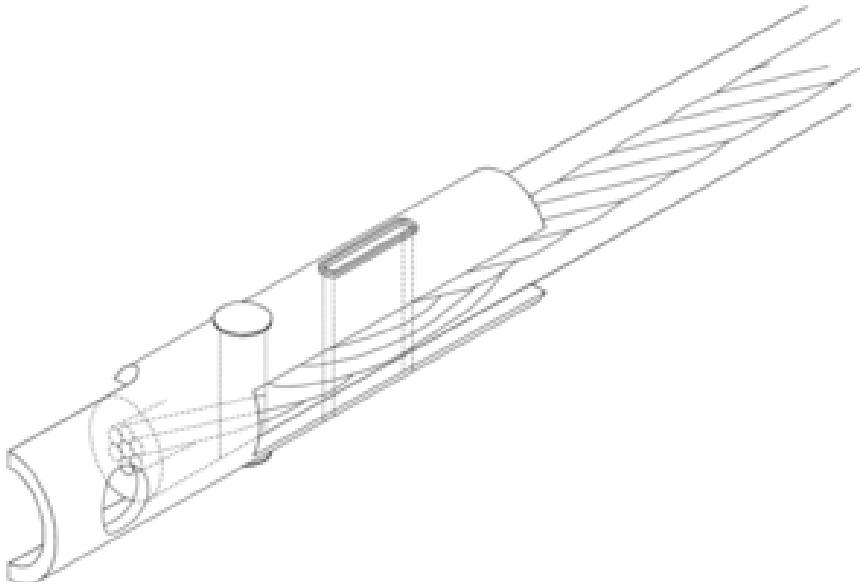

Part II

PROCEDURES FOR THE APPROVAL OF CONTAINERS COMPLYING WITH THE TECHNICAL CONDITIONS PRESCRIBED IN PART I

General

l. Containers may be approved for the transport of goods under Customs seal either:

(a) at the manufacturing stage, by design type (procedure for approval at the manufacturing stage); or

(b) at a stage subsequent to manufacture, either individually or in respect of a specified number of containers of the same type (procedure for approval at a stage subsequent to manufacture).

Provisions common to both approval procedures

2. The competent authority responsible for granting approval shall issue to the applicant, after approval, a certificate of approval valid, as the case may be, either for an unlimited series of containers of the approved type or for a specified number of containers.

3. The beneficiary of approval shall affix an approval plate to the approved container or containers before their use for the transport of goods under Customs seal.

4. The approval plate shall be affixed permanently and in a clearly visible place adjacent to any other approval plate issued for official purposes.

5. The approval plate, conforming to model No. I reproduced in appendix 1 to this Part, shall take the form of a metal plate measuring not less than 20 cm by 10 cm.

The following particulars shall be stamped into or embossed on the plate or indicated on its surface in any other permanent and legible way, in at least the English or the French language:

(a) the words "Approved for transport under Customs seal";

(b) an indication of the country in which approval was granted either by name or by means of the distinguishing sign used to indicate the country of registration of motor vehicles in international road traffic, and the number (figures, letters, etc.) of the certificate of approval and the year (e.g. "NL/26/73" means "Netherlands, certificate of approval No.26, issued in 1973");

(c) the serial number assigned to the container by the manufacturer (manufacturer's number);

(d) if the container has been approved by type, the identification numbers or letters of the type of container.

6. If a container no longer complies with the technical conditions prescribed for its approval, it shall, before it can be used for the transport of goods under Customs seal, be restored to the condition which had justified its approval, so as to comply again with the said technical conditions.

7. If the essential characteristics of a container are changed, the container shall cease to be covered by the approval and shall be reapproved by the competent authority before it can be used for the transport of goods under Customs seal.

Special provisions for approval by design type at the manufacturing stage

8. Where the containers are manufactured by type series, the manufacturer may apply to the competent authority of the country of manufacture for approval by design type.
9. The manufacturer shall state in his application the identification numbers or letters which he assigns to the type of container to which his application for approval relates.
10. The application shall be accompanied by drawings and a detailed design specification of the container type to be approved.
11. The manufacturer shall give an undertaking in writing that he will:

(a) produce to the competent authority such containers of the type concerned as that authority may wish to examine;

(b) permit the competent authority to examine further units at any time during the production of the type series concerned;

(c) advise the competent authority of any change, of whatever magnitude, in the design or specification before proceeding with such change;

(d) mark the containers in a visible place with, in addition to the markings required on the approval plate, the identification numbers or letters of the design type and the serial number of the container in the type series (manufacturer's number);

(e) keep a record of containers manufactured to the approved design type.

12. The competent authority shall state what changes, if any, must be made to the proposed design type so that approval may be granted.
13. No type-approval by design type shall be granted unless the competent authority has satisfied itself by examination of one or more containers manufactured to the design type concerned that containers of that type comply with the technical conditions prescribed in Part I.
14. When a container type is approved there shall be issued to the applicant a single certificate of approval conforming to model No. II reproduced in appendix 2 to this Part and valid for all containers manufactured in conformity with the specifications of the type so approved. Such certificate shall entitle the manufacturer to affix to every container of the type series an approval plate in the form prescribed in paragraph 5 of this Part.

Special provisions for approval at a stage subsequent to manufacture

15. If approval has not been applied for at the manufacturing stage, the owner, the operator, or the representative of either, may apply for approval to the competent authority to which he is able to produce the container or containers and for which he seeks approval.
16. An application for approval submitted under paragraph 15 of this Part shall state the serial number (manufacturer's number) placed on each container by the manufacturer.
17. When the competent authority has ascertained that the container or containers comply with the technical conditions prescribed in Part I, by examination of as many containers as it considers necessary, it shall issue a certificate of approval conforming to model No. III reproduced in appendix 3 to this Part and valid solely for the number of containers approved. Such certificate, which shall bear the manufacturer's serial number or numbers assigned to the container or containers to which it relates, shall entitle the applicant to affix to each container so approved the approval plate prescribed in paragraph 5 of this Part.

Appendix 1 to Part II

MODEL No.I
APPROVAL PLATE
(English version)

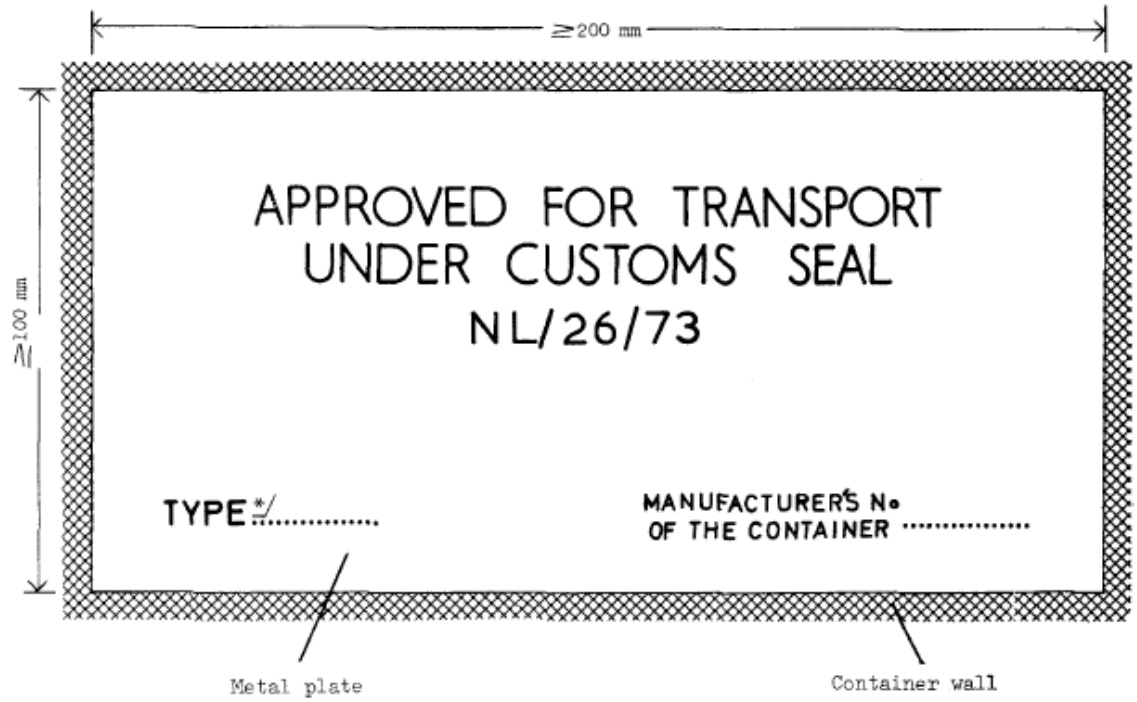

*/ Only in case of approval by design type

Appendix 1 to Part II

MODEL No.I
APPROVAL PLATE
(French version)

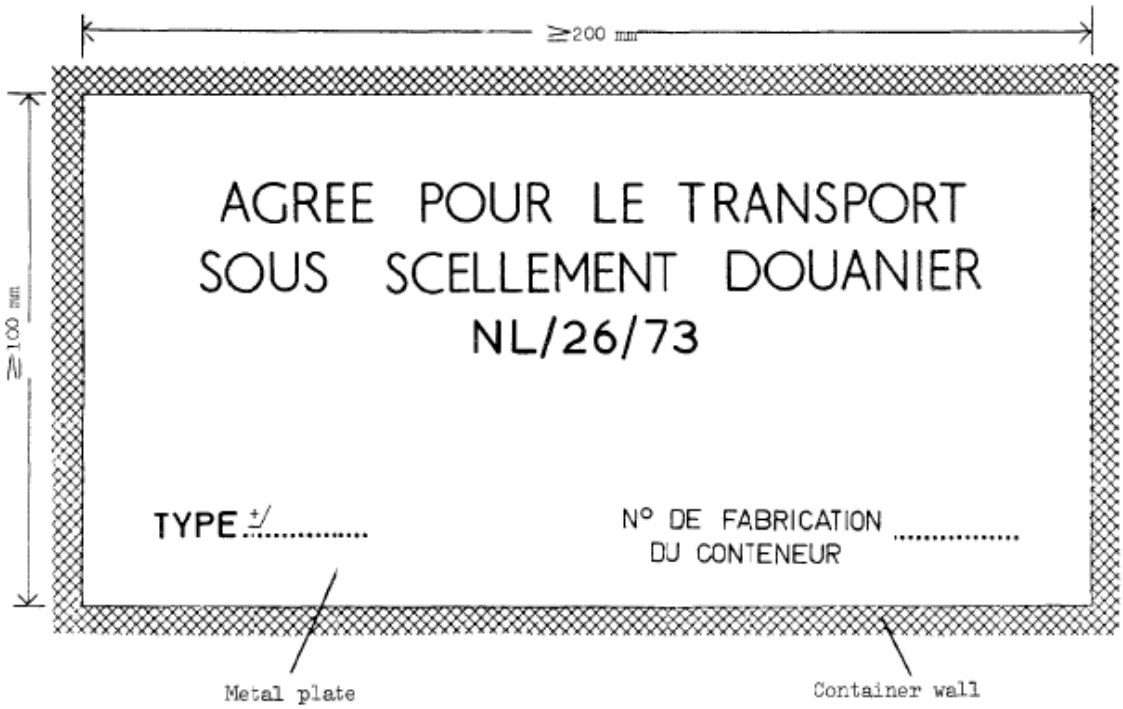

*/ Only in case of approval by design type

Annex 7
page 17

Appendix 2 to Part II

MODEL No. II

CUSTOMS CONVENTION ON THE INTERNATIONAL TRANSPORT OF GOODS
UNDER COVER OF TIR CARNETS (1975)

Certificate of approval by design type

1. Certificate No.*/ .....
2. This is to certify that the container design type described below has been approved and that containers manufactured to this type can be accepted for the transport of goods under Customs seal.
3. Kind of container .....
4. Identification number or letters of the design type .....
5. Identification number of the working drawings .....
6. Identification number of the design specifications .....
7. Tare weight .....
8. External dimensions in cm .....
9. Essential characteristics of structure (nature of materials, kind of construction, etc.) .....
.....
.....
10. This certificate is valid for all containers manufactured in conformity with the drawings and specifications referred to above.
11. Issued to .....
(manufacturer's name and address)
who is authorized to affix an approval plate to each container of the approved design type manufactured by him,
at ..... on ..... 19 ....
(place) (date)
by .....
(signature and stamp of issuing service or organization)

(See notice overleaf)

---

*/ Insert the letters and figures, which are to be marked on the approval plate (see annex 7, part II, paragraph 5 (b), to the Customs Convention on the International Transport of Goods under cover of TIR Carnets, 1975).

IMPORTANT NOTICE

(Annex 7, part II, paragraphs 6 and 7, to the Customs Convention
on the International Transport of Goods under cover of TIR Carnets, 1975)

6.	If a container no longer complies with the technical conditions prescribed for its approval, it shall, before it can be used for the transport of goods under Customs seal, be restored to the condition which had justified its approval, so as to comply again with the said technical conditions.
7.	If the essential characteristics of a container are changed, the container shall cease to be covered by the approval and shall be reapproved by the competent authority before it can be used for the transport of goods under Customs seal.

Appendix 3 to Part II

MODEL No. III

CUSTOMS CONVENTION ON THE INTERNATIONAL TRANSPORT
OF GOODS UNDER COVER OF TIR CARNETS (1975)

Certificate of approval
granted at a stage subsequent to manufacture

1. Certificate No. */ .....
2. This is to certify that the container (containers) specified below has (have) been approved for the transport of goods under Customs seal.
3. Kind of container(s) .....
4. Serial number(s) assigned to the container(s) by the manufacturer .....
.....
5. Tare weight .....
6. External dimensions in cm .....
7. Essential characteristics of structure (nature of materials, kind of construction, etc.) .....
.....
.....
8. Issued to .....
(applicant's name and address)
who is authorized to affix an approval plate to the above-mentioned container(s),
at ..... on ..... 19..
(place) (date)
by .....
(signature and stamp of issuing service or organization)

(See notice overleaf)

---

*/ Insert the letters and figures, which are to be marked on the approval plate (see annex 7, part II, paragraph 5 (b), to the Customs Convention on the International Transport of Goods under cover of TIR Carnets, 1975).

IMPORTANT NOTICE

(Annex 7, part II, paragraphs 6 and 7, to the Customs Convention
on the International Transport of Goods under cover of TIR Carnets, 1975)

6.	If a container no longer complies with the technical conditions prescribed for its approval, it shall, before it can be used for the transport of goods under Customs seal, be restored to the condition which had justified its approval, so as to comply again with the said technical conditions.
7.	If the essential characteristics of a container are changed, the container shall cease to be covered by the approval and shall be reapproved by the competent authority before it can be used for the transport of goods under Customs seal.

Part III

EXPLANATORY NOTES

1. The Explanatory Notes to annex 2 set out in annex 6 of this Convention apply mutatis mutandis to containers approved for transport under Customs seal for the application of this Convention.

2. Part. I - article 4, paragraph 6, subparagraph (a)

Example of a system of affixing sheets around containers' comer-castings, acceptable from a Customs point of view, is given in the sketch appended to this Part III.

3. Part II - paragraph 5

If two sheeted containers, approved for transport under Customs seal have been joined together in such a way that they form one container, covered by a single sheet and fulfilling the conditions for transport under Customs seal, a separate certificate of approval, or approval plate, shall not be required for the combination.

Part III

DEVICE FOR AFFIXING SHEETS AROUND CONTAINERS: CORNER CASTINGS

The device illustrated below meets the requirements of
Part I, article 4, paragraph 6, subparagraph (a).

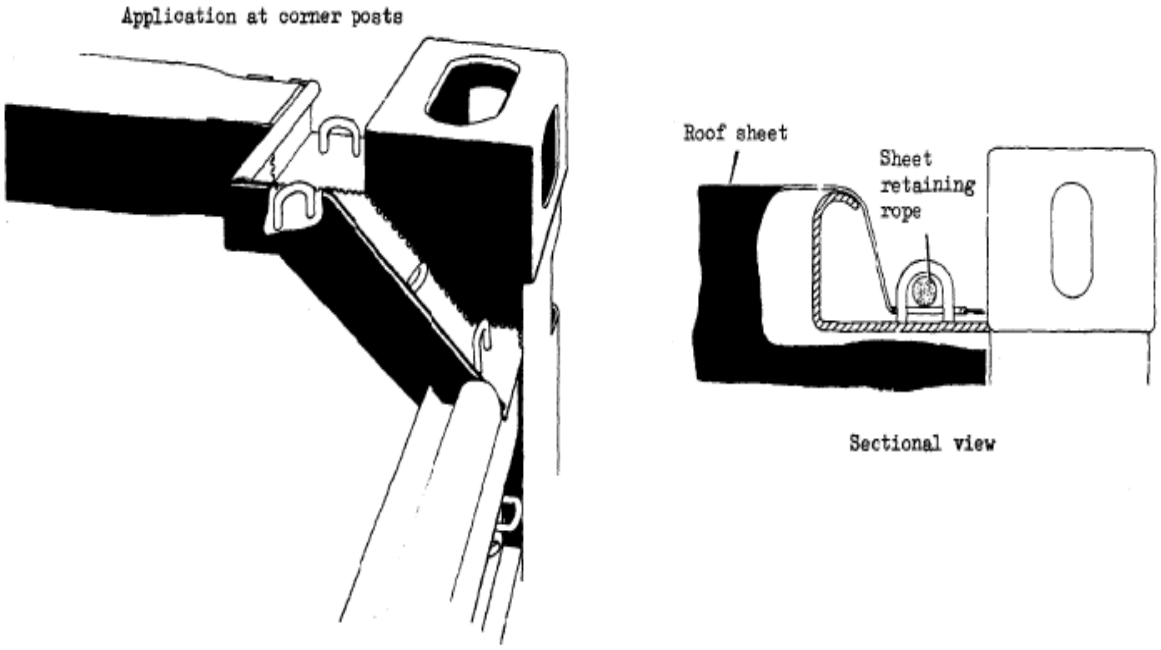

Annex 8

COMPOSITION AND RULES OF PROCEDURE OF THE ADMINISTRATIVE COMMITTEE

Article 1

(i) The Contracting Parties shall be members of the Administrative Committee.
(ii) The Committee may decide that the competent administrations of States referred to in article 52, paragraph 1 of this Convention which are not Contracting Parties or representatives of

international organizations may, for questions which interest them, attend the sessions of the Committee as observers.

Article 2

The Secretary-General of the United Nations shall provide the Committee with secretariat services.

Article 3

The Committee shall, at its first session each year, elect a chairman and a vice-chairman.

Article 4

The Secretary-General of the United Nations shall convene under the auspices of the Economic Commission for Europe the Committee annually and also at the request of the competent administrations of at least five States which are Contracting Parties.

Article 5

Proposals shall be put to the vote. Each State which is a Contracting Party represented at the session shall have one vote. Proposals other than amendments to this Convention shall be adopted by the Committee by a majority of those present and voting. Amendments to this Convention and the decisions referred to in articles 59 and 60 of this Convention shall be adopted by a two-thirds majority of those present and voting.

Article 6

A quorum consisting of not less than half of the States which are Contracting Parties is required for the purposes of taking decisions.

Article 7

Before the closure of its session, the Committee shall adopt its report.

Article 8

In the absence of relevant provisions in this annex, the Rules of Procedure of the Economic Commission for Europe shall be applicable unless the Committee decides otherwise.

AZ ÁRUK TIR-IGAZOLVÁNNYAL TÖRTÉNŐ NEMZETKÖZI FUVAROZÁSÁRA VONATKOZÓ VÁMEGYEZMÉNY (TIR EGYEZMÉNY)

A SZERZŐDŐ FELEK,
AZZAL AZ ÓHAJJAL, hogy a közúti járművel lebonyolított nemzetközi árufuvarozásokat egyszerűsítse,
FIGYELEMBE VÉVE, hogy a fuvarozás feltételeinek javítása együttműködésük fejlesztésének egyik lényeges tényezője,
KINYILVÁNÍTVA érdekeltségüket a nemzetközi fuvarozással kapcsolatos adminisztratív alakiságok összhangba hozatalában és egyszerűsítésében, különösen a határokon,
MEGÁLLAPODTAK az alábbiakban:

I. FEJEZET
ÁLTALÁNOS RENDELKEZÉSEK

a) *FOGALOMMEGHATÁROZÁSOK*

1. cikk

Ezen Egyezmény alkalmazásában:

a) „TIR-művelet": az áruknak az indulási vámhivataltól a rendeltetési vámhivatalig tartó, az ezen egyezmény által létrehozott „TIR-eljárásnak" nevezett eljárás szerinti fuvarozását jelenti;

b) „behozatali vagy kiviteli vámok és adók": az áruk behozatalakor vagy kivitelekor, illetve ahhoz kapcsolódóan szedett vámok és egyéb adók, díjak és egyéb terhek, azon díjak és terhek kivételével, amelyek összege a nyújtott szolgáltatások hozzávetőleges költségét nem haladja meg;

c) „közúti jármű": nemcsak a motorral hajtott közúti járművek, hanem az azokhoz való kapcsolás céljára készült bármely pótkocsi vagy félpótkocsi is;

d) „járműszerelvény": olyan összekapcsolt járművek, amelyek a közúti forgalomban egyetlen egységként vesznek részt;

e) „szállítótartály": olyan szállító berendezés (rakszekrény, felszerelhető tartály vagy más hasonló szerkezet), amely:
   i. áruk elhelyezésére szolgáló teljesen vagy részben zárt rekeszt képez,
   ii. állandó jellegű és ebből eredően kellő szilárdságú ahhoz, hogy ismételten felhasználható legyen,
   iii. kifejezetten abból a célból készült, hogy az áruknak egy vagy több szállítási mód igénybevételével történő, közbenső átrakodás nélküli fuvarozását megkönnyítse,
   iv. úgy készült, hogy könnyen kezelhető legyen, különösen az egyik szállítási módról a másikra való átrakása során,
   v. úgy készült, hogy könnyen feltölthető és üríthető legyen, és
   vi. belső térfogata legalább 1 m3,

   A „leszerelhető karosszéria" szállítótartálynak minősül;

f) „indulási vámhivatal": valamely Szerződő Fél bármelyik olyan vámhivatala, ahol a rakománynak vagy annak egy részének a TIR-eljárás szerinti nemzetközi fuvarozása megkezdődik;

g) „rendeltetési vámhivatal": valamely Szerződő Fél bármelyik olyan vámhivatala, ahol a rakománynak vagy annak egy részének a TIR-eljárás szerinti nemzetközi fuvarozása befejeződik;

h) „átmenő vámhivatal": valamely Szerződő Fél bármelyik olyan vámhivatala, amelyen keresztül közúti jármű, járműszerelvény vagy szállítótartály belép a Szerződő Fél területére, vagy kilép onnan egy TIR-művelet során ;

j) „személy": mind a természetes, mind a jogi személyek;

k) „súlyos vagy terjedelmes áru": olyan tárgy, amelyet súlyánál, terjedelménél vagy jellegénél fogva általában nem fuvaroznak sem zárt közúti járműben, sem zárt szállítótartályban;

l) „garanciavállaló egyesület": az egyik Szerződő Fél vámhatóságai által felhatalmazott olyan egyesület, amely kezességet vállal a TIR-eljárást alkalmazó személyekért.

b) *ALKALMAZÁSI TERÜLET*

2. cikk

Ezen Egyezmény a közbenső átrakás nélküli, egy vagy több országhatáron áthaladó olyan árufuvarozásra vonatkozik, amelyet az egyik Szerződő Fél indulási vámhivatalától a másik Szerződő Fél vagy ugyanazon Szerződő Fél rendeltetési vámhivataláig közúti járművel, járműszerelvénnyel vagy szállítótartállyal bonyolítanak le, feltéve hogy a TIR-művelet kezdete és befejezése között a fuvarozás egy szakaszon közúton történik.

3. cikk

Ezen Egyezmény rendelkezéseinek alkalmazhatósága érdekében:

a) a fuvarozási műveletet:
   (i) olyan közúti járművekkel, járműszerelvényekkel vagy szállítótartályokkal kell lebonyolítani, amelyeket előzőleg alkalmassá nyilvánítottak a III. fejezet a) szakaszában meghatározott feltételek szerint; vagy
   (ii) olyan közúti járművekkel, járműszerelvényekkel vagy szállítótartályokkal kell lebonyolítani, amelyek megfelelnek a III. fejezet c) szakaszában meghatározott feltételeknek;

b) a fuvarozási műveleteket a 6. cikk rendelkezéseinek megfelelően meghatalmazott egyesületek garanciája mellett és az ezen Egyezmény 1. számú mellékletében közzétett mintával megegyező TIR-igazolvánnyal kell lebonyolítani.

c) *ALAPELVEK*

4. cikk

A TIR-eljárás szerint fuvarozott áruk az átmenő vámhivataloknál mentesülnek a behozatali vagy kiviteli vámok és adók megfizetésének vagy letétbe helyezésének kötelezettsége alól.

5. cikk

(1) A TIR-eljárás szerint, zárral ellátott közúti járművekben, járműszerelvényekben vagy szállítótartályokban fuvarozott árukat, általános szabályként, az átmenő vámhivatalok nem vonják vámvizsgálat alá.

(2) Mindazonáltal, a visszaélések megelőzése céljából, a vámhatóságok kivételesen, és különösen szabálytalanság gyanúja esetén, az árukat az ilyen vámhivataloknál megvizsgálhatják.

II. FEJEZET
A TIR-IGAZOLVÁNY KIADÁSA

A GARANCIAVÁLLALÓ EGYESÜLETEK FELELŐSSÉGE

6. cikk

(1) Mindegyik Szerződő Fél a meghatározott feltételek és garanciák mellett felhatalmazhat egyesületeket TIR-igazolványok kiadására akár közvetlenül, akár partner egyesületeken keresztül, illetve arra, hogy garanciavállalóként járjanak el.

(2) Valamely egyesület csak abban az esetben kaphat engedélyt egy országban, ha garanciavállalása kiterjed a vele egyazon nemzetközi szervezethez tartozó külföldi egyesületek által kiadott TIR-igazolványok fedezete mellett lebonyolított műveletekkel kapcsolatosan az adott országban keletkezett kötelezettségekre is.

7. cikk

Az illetékes külföldi egyesületek vagy a nemzetközi szervezetek által a garanciavállaló egyesületek részére küldött TIR-igazolvány formanyomtatványok mentesek a behozatali vagy kiviteli vámok és adók alól, és nem tartoznak sem behozatali, sem kiviteli tilalom vagy korlátozás alá.

8. cikk

(1) A garanciavállaló egyesület kötelezettséget vállal, hogy megfizeti azokat az esetlegesen késedelmi kamatokkal növelt behozatali vagy kiviteli vámokat és adókat, amelyek azon ország vámjogszabályai és rendelkezései szerint esedékesek, ahol a TIR-művelettel kapcsolatos szabálytalanságot megállapították. Az egyesület a fent említett összegekért az azok kifizetésére kötelezett személyekkel egyetemlegesen felel.

(2) Ha az egyik Szerződő Fél törvényei és rendeleti vagy közigazgatási rendelkezései nem írják elő behozatali vagy kiviteli vámok és adók megfizetését az (1) bekezdésben foglaltak szerint, a garanciavállaló egyesület vállalja, hogy azonos feltételek mellett a behozatali vagy kiviteli vámoknak és adóknak megfelelő összeget, az esetleges késedelmi kamatokkal együtt megfizeti.

(3) Minden Szerződő Fél meghatározza azt a TIR-igazolványonkénti legnagyobb pénzösszeget, amely az (1) és a (2) bekezdésben foglalt rendelkezések figyelembevételével a garanciavállaló egyesülettől követelhető.

(4) A garanciavállaló egyesület attól az időponttól felel az indulási vámhivatal helye szerinti ország hatóságainak, amikor a TIR-igazolványt a vámhivatal elfogadta. A következő országokban, amelyeken az árukat TIR-eljárásban átfuvarozzák, ez a helytállási kötelezettség akkor kezdődik, amikor az árukat beléptetik, illetve abban az esetben, ha a TIR-művelet a 26. cikk (1) és (2) bekezdésének értelmében szünetel, akkor, amikor az a vámhivatal, ahol a TIR-művelet újrakezdődik, a TIR-igazolványt elfogadja.

(5) A garanciavállaló egyesület helytállási kötelezettsége nemcsak a TIR-igazolványban felsorolt árukra terjed ki, hanem azokra az árukra is, amelyek ugyan nincsenek felsorolva ebben az igazolványban, de a közúti jármű zárral ellátott részében vagy a zárral ellátott szállítótartályban találhatók. A helytállási kötelezettség semmiféle egyéb árura nem terjed ki.

(6) E cikk (1) és (2) bekezdésében említett vámok és adók megállapítása céljából a TIR-igazolványban szereplő árukra vonatkozóadatokat kell – ellenkező bizonyítékok hiányában – helyesnek elfogadni.

(7) Ha e cikk (1) és (2) bekezdésében említett összegek megfizetése esedékessé válik, az illetékes hatóságoknak azok megfizetését – a lehetőségekhez mérten – a közvetlenül felelős személytől vagy személyektől kell követelniük, mielőtt a garanciavállaló egyesülethez fordulnának követelésükkel.

9. cikk

(1) A garanciavállaló egyesület meghatározza a TIR-igazolvány érvényességi idejét, megállapítva az érvényesség utolsó napját, mely után az igazolványt elfogadásra az indulási vámhivatalhoz nem lehet benyújtani.

(2) Ha az igazolványt az indulási vámhivatal az érvényesség utolsó napján, vagy azt megelőzően elfogadta, mint ahogy azt az (1) bekezdés előírja, az igazolvány a TIR-műveletnek a rendeltetési vámhivatalnál történő befejezéséig érvényben marad.

10. cikk

(1) A TIR-igazolvány mentesíthető fenntartással vagy anélkül; ha fenntartással éltek, annak a TIR-művelettel kapcsolatos cselekményekhez kell kapcsolódnia. Ezeket a cselekményeket a TIR-igazolványban világosan fel kell tüntetni.

(2) Ha valamely ország vámhatóságai a TIR-igazolványt fenntartás nélkül mentesítették, nem követelhetik a garanciavállaló egyesülettől a 8. cikk (1) és (2) bekezdéseiben előirányzott összegek megfizetését, kivéve ha a mentesítésről szóló igazolást szabálytalanul vagy csalárd módon szerezték meg.

11. cikk

(1) Abban az esetben, ahol a TIR-igazolványt nem mentesítették vagy a mentesítés fenntartásokkal történt, az illetékes hatóságok nem követelhetik a garanciavállaló egyesülettől a 8. cikk (1) és (2) bekezdésében említett összegek megfizetését, ha attól az időponttól számított egy év eltelte után, amikor e hatóságok a TIR-igazolványt elfogadták, nem értesítették írásban az egyesületet a mentesítés elmaradásáról, vagy a fenntartásokkal történt mentesítésről. Ugyancsak ez a rendelkezés alkalmazandó, ha a mentesítésről szóló igazolást szabálytalanul vagy csalárd módon szerezték meg, de ekkor a határidő két év.

(2) A 8. cikk (1) és (2) bekezdésében említett összegek megfizetésére irányuló követelést legkorábban attól az időponttól számított három hónap elteltével kell a garanciavállaló egyesülethez benyújtani, amikor ezt az egyesületet értesítették arról, hogy az igazolványt nem mentesítették, mentesítése fenntartásokkal történt, illetve hogy a mentesítésről szóló igazolást szabálytalanul vagy csalárd módon szerezték meg és legkésőbb ettől az időponttól számított két éven belül. Azokban az esetekben, amikor a fent említett kétéves határidőn belül bírósági eljárásra kerül sor, a fizetési felszólításnak a bírói ítélet jogerőre emelkedését és végrehajthatóvá válását követő egy éven belül kell megtörténnie.

(3) A követelt összegek kiegyenlítésére a garanciavállaló egyesület a hozzá intézett fizetési felszólítás keltétől számított három hónapos határidővel rendelkezik. A kifizetett összegeket az egyesület részére visszatérítik, ha a fizetési felszólítás keltétől számított két éven belül a vámhatóságok részére kielégítő módon igazolást nyert, hogy a szóban forgó fuvarozási művelettel kapcsolatosan semmiféle szabálytalanságot nem követtek el.

III. FEJEZET
TIR-IGAZOLVÁNNYAL TÖRTÉNŐ ÁRUFUVAROZÁS

a) *A JÁRMŰVEK ÉS SZÁLLÍTÓTARTÁLYOK ALKALMASSÁ NYILVÁNÍTÁSA*

12. cikk

E fejezet a) és b) szakasza rendelkezéseinek alkalmazhatósága érdekében valamennyi közúti járműnek kialakítását és felszerelését tekintve meg kell felelnie ezen Egyezmény 2. mellékletében meghatározott feltételeknek, és azokat alá kell vetni az ezen Egyezmény 3. mellékletében meghatározott alkalmassá nyilvánításai eljárásnak. Az alkalmassági bizonyítványnak meg kell egyeznie a 4. mellékletben közölt mintával.

13. cikk

(1) E fejezet a) és b) szakasza rendelkezéseinek való megfelelés érdekében a szállítótartályokat a 7. melléklet I. részében meghatározott feltételek szerint kell kialakítani, és azokat e melléklet II. részében meghatározott eljárás szerint kell alkalmassá nyilvánítani.

(2) A szállítótartályokra vonatkozó 1956. évi vámegyezmény, az Egyesült Nemzetek Szervezetének keretében ebből következően létrejött megállapodások, a szállítótartályokra vonatkozó1972. évi vámegyezmény vagy minden, az utóbbi egyezményt felváltó vagy azt módosító nemzetközi jogi okmány rendelkezéseivel összhangban áruknak vámzár alatt történő nemzetközi fuvarozására alkalmassá nyilvánított szállítótartályokat úgy kell tekinteni, mint amelyek megfelelnek a fenti (1) bekezdés rendelkezéseinek, és azokat új alkalmassá nyilvánítási eljárás nélkül a TIR-eljárás szerinti fuvarozásra el kell fogadni.

14. cikk

(1) Minden Szerződő Fél fenntartja magának a jogot, hogy visszautasítsa az olyan közúti járművek vagy szállítótartályok alkalmassá nyilvánítása érvényességének elismerését, amelyek nem felelnek meg a fenti 12. és 13. cikkekben előírt feltételeknek. A Szerződő Felek azonban nem késleltetik a fuvarozás lebonyolítását, ha a megállapított hiányosságok csekély jelentőségűek, és nem jelentenek semmiféle kockázatot a csempészet szempontjából.

(2) Vámzár alatti árufuvarozásra történő ismételt felhasználása előtt az olyan közúti járművet vagy szállítótartályt, amely már nem felel meg az alkalmassá nyilvánítás feltételeinek, eredeti állapotának megfelelően kell helyreállítani, vagy új alkalmassá nyilvánítási eljárás alá kell vonni.

b) *TIR-IGAZOLVÁNNYAL LEBONYOLÍTOTT FUVAROZÁSI ELJÁRÁS*

15. cikk

(1) A TIR-eljárás szerinti árufuvarozásra használt közúti járművek, járműszerelvények és szállítótartályok ideiglenes behozatalához semmiféle külön vámokmány nem követelhető. A közúti járműre, járműszerelvényre vagy szállítótartályra semmiféle garancia nem követelhető.

(2) Az (1) bekezdés rendelkezései nem akadályozhatják meg, hogy egy Szerződő Fél a nemzeti előírásai szerinti alakiságok teljesítését megkövetelje a rendeltetési vámhivatalnál abból a célból, hogy a TIR-művelet befejeztével biztosítsa a közúti jármű, járműszerelvény vagy a szállítótartály újrakivitelét.

16. cikk

Ha közúti jármű vagy járműszerelvény TIR-műveletet végez, ezen Egyezmény 5. mellékletében leírtaknak megfelelő téglalap alakú „TIR" feliratú táblát helyeznek el a közúti jármű vagy járműszerelvény elejére, és egy ugyanilyen táblát a közúti jármű vagy járműszerelvény hátuljára. Ezeket a táblákat úgy kell elhelyezni, hogy jól láthatóak és leszerelhetők legyenek.

17. cikk

(1) Közúti járművenként vagy szállítótartályonként egyetlen TIR-igazolványt kell kiállítani. Ugyanakkor egyetlen TIR-igazolvány állítható ki egy járműszerelvényre, illetve az egy közúti járművön vagy járműszerelvényen elhelyezett több szállítótartályra. Ebben az esetben a TIR-igazolvány árunyilatkozatában külön kell feltüntetni a járműszerelvényt alkotó egyes járművek, illetve az egyes szállítótartályok tartalmát.

(2) A TIR-igazolvány csak egyetlen útra érvényes. Legalább annyi nyilvántartásba vételre és mentesítésre szolgáló leválasztható betétlapot tartalmaz, amennyi a szóban forgó fuvarozási művelethez szükséges.

18. cikk

Egy TIR-művelet több indulási és rendeltetési vámhivatalt érinthet, de – kivéve ha egyébként engedélyezhető az érintett Szerződő Fél vagy Felek által –

a) az indulási vámhivataloknak ugyanazon országban kell lenniük;

b) a rendeltetési vámhivatalok legfeljebb két országban lehetnek;

c) az indulási és rendeltetési vámhivatalok száma összesen négynél több nem lehet.

19. cikk

Az árukat és a közúti járművet, a járműszerelvényt vagy a szállítótartályt a TIR-igazolvánnyal együtt kell bemutatni az indulási vámhivatalnak. Az indulási ország vámhatóságai megteszik a szükséges intézkedéseket annak érdekében, hogy meggyőződjenek az árunyilatkozat helytállóságáról, és vagy elhelyezzék a vámzárakat, vagy ellenőrizzék a kellő meghatalmazással bírószemélyek által az említett vámhatóságok felelősségére elhelyezett vámzárakat.

20. cikk

Saját országuk területére vonatkozóan a vámhatóságok meghatározhatják az áthaladási határidőt, és megkövetelhetik, hogy a közúti jármű, járműszerelvény, illetve szállítótartály előírt útvonalon haladjon.

21. cikk

A közúti járművet, járműszerelvényt, illetve szállítótartályt rakományával és az arra vonatkozó TIR-igazolvánnyal együtt valamennyi átmenő vámhivatalnál, valamint a rendeltetési vámhivataloknál ellenőrzés céljából a vámhatóságoknak be kell mutatni.

22. cikk

(1) Általános szabályként – kivéve azt az esetet, amikor az árukat az 5. cikk (2) bekezdésének megfelelően vizsgálják meg – minden egyes Szerződő Fél átmenő vámhivatala elfogadja a többi Szerződő Fél vámzárát, feltéve, hogy azok sértetlenek. Az említett vámhatóságok azonban jogosultak – ha az ellenőrzési előírások azt szükségessé teszik – saját záraikat is elhelyezni.

(2) Az egyik Szerződő Fél által így elfogadott vámzár e Szerződő Fél saját területén ugyanolyan jogi védelmet élvez, mint a nemzeti vámzárak.

23. cikk

A vámhatóságok:

– a közúti járműveket, a járműszerelvényeket, illetve a szállítótartályokat országuk területén a fuvarozók költségére nem kísértetik,

– a közúti járműveket, a járműszerelvényeket, illetve a szállítótartályokat és azok rakományát útközben nem vizsgálják,

csak kivételes esetekben.

24. cikk

Ha útközben vagy valamely átmenő vámhivatalnál a közúti jármű, járműszerelvény, illetve szállítótartály rakományát a vámhatóságok megvizsgálják, az elhelyezett új vámzárakra, valamint a végrehajtott ellenőrzésekre vonatkozó adatokat feltüntetik a TIR-igazolványnak az országukban felhasznált betétlapjain, a vonatkozó ellenőrző szelvényén, valamint a TIR-igazolványban maradó betétlapokon.

25. cikk

Ha a vámzár útközben – a 24. és 35. cikkben felsoroltaktól eltérő esetekben – megsérül, illetve, ha bármely áru megsemmisül vagy károsodik anélkül, hogy a vámzár megsérülne, ezen egyezmény 1. mellékletében, a TIR-igazolvány használatára előírt eljárást kell követni, a nemzeti jog rendelkezései esetleges alkalmazásának sérelme nélkül, és a TIR-igazolványban található ténymegállapító jegyzőkönyvet kell felvenni.

26. cikk

(1) Ha a TIR-igazolvánnyal történő fuvarozás az út egy szakaszán olyan állam területén halad keresztül, amely nem Szerződő Fele ezen Egyezménynek, a TIR-művelet ezen az útszakaszon szünetel. Ebben az esetben annak a Szerződő

Félnek a vámhatóságai, amelynek területén a fuvarozás folytatódik, elfogadják a TIR-igazolványt a TIR-művelet újrakezdése céljából, feltéve ha a vámzárak és/vagy az azonosítási jelek sértetlenek maradtak.

(2) Ugyanez alkalmazandó az útvonalnak azon a szakaszán, amelyen a TIR-igazolványt birtokosa valamely Szerződő Fél területén azért nem használja, mert az árutovábbításra egyszerűbb eljárások állnak rendelkezésre vagy nincs szükség árutovábbítási eljárásra.

(3) Ezekben az esetekben azokat a vámhivatalokat, ahol a TIR-művelet szünetel vagy újrakezdődik, kiléptető, illetve beléptető átmenő vámhivataloknak kell tekinteni.

27. cikk

Ezen Egyezmény rendelkezéseire, különösen annak 18. cikkére is figyelemmel, az eredetileg megjelölt rendeltetési vámhivatal másik rendeltetési vámhivatallal helyettesíthető.

28. cikk

A rakománynak a rendeltetési vámhivatalhoz történő megérkezésekor, feltéve hogy az árut más vámeljárás alá vonták, vagy belföldi forgalom számára vámkezelték, a TIR-igazolványt haladéktalanul mentesíteni kell.

c) *SÚLYOS VAGY TERJEDELMES ÁRUK FUVAROZÁSÁRA VONATKOZÓ RENDELKEZÉSEK*

29. cikk

(1) E szakasz rendelkezései csak az egyezmény 1. cikkének k) pontjában meghatározott súlyos vagy terjedelmes áruk fuvarozására vonatkoznak.

(2) E szakasz rendelkezéseinek alkalmazása esetén a súlyos vagy terjedelmes áruk fuvarozása – az indulási vámhivatal döntésétől függően – vámzárral el nem látott járművekkel vagy szállítótartállyal is elvégezhető.

(3) E szakasz rendelkezései csak akkor alkalmazandók, ha az indulási vámhivatal véleménye szerint a fuvarozott súlyos vagy terjedelmes áruk, valamint az esetlegesen együtt fuvarozott tartozékok leírás alapján nehézség nélkül azonosíthatók, vagy ha az áru vámzárakkal és/vagy azonosítási jelekkel úgy ellátható, hogy szembetűnő nyomok nélküli kicserélését vagy eltávolítását meggátolja.

30. cikk

Ezen Egyezmény valamennyi olyan rendelkezése, amely alól e szakasz különleges rendelkezései nem adnak kivételt, alkalmazandó a súlyos és terjedelmes áruknak a TIR-eljárás szerinti fuvarozására.

31. cikk

A garanciavállaló egyesület helytállási kötelezettsége nemcsak a TIR-igazolványban felsorolt árukra terjed ki, hanem azokra az árukra is, amelyek nincsenek ugyan felsorolva ebben az igazolványban, de a rakfelületen, vagy a TIR-igazolványban felsorolt áruk között vannak.

32. cikk

A TIR-igazolvány borítólapját és valamennyi betétlapját nyomtatott betűkkel, angol vagy francia nyelven feltüntetett „súlyos, vagy terjedelmes áruk" bejegyzéssel kell ellátni.

33. cikk

Az indulási vámhivatal megkövetelheti, hogy a TIR-igazolványhoz mellékeljék a fuvarozott áru azonosításához szükséges rakjegyzéket, fényképeket, tervrajzokat stb. Ebben az esetben a vámhatóságok záradékkal látják el ezeket az okmányokat, azok egy példányát csatolják a TIR-igazolvány borítólapjának belső oldalához, amelyekre az igazolvány valamennyi árunyilatkozatán hivatkozni kell.

34. cikk

Minden egyes Szerződő Fél átmenő vámhivatalai elfogadják a többi Szerződő Fél illetékes hatóságai által elhelyezett vámzárakat és/vagy azonosítási jeleket. Ugyanakkor kiegészíthetik azokat más zárakkal és/vagy azonosítási jelekkel, ebben az esetben a TIR-igazolványnak országukban használt betétlapjain, a megfelelő ellenőrző szelvényeken és a TIR-igazolványban maradó betétlapokon feljegyzik az új zárak és/vagy az azonosítási jelek adatait.

35. cikk

Ha útközben vagy egy átmenő vámhivatalnál a rakományt megvizsgáló vámhatóságok kénytelenek eltávolítani a vámzárakat és/vagy az azonosítási jeleket, az alkalmazott új vámzárakat és/vagy azonosítási jeleket feljegyzik a TIR-igazolványnak országukban felhasznált betétlapjain, a megfelelő ellenőrző szelvényeken és a TIR-igazolványban maradó betétlapokon.

IV. FEJEZET
SZABÁLYTALANSÁGOK

36. cikk

Ezen egyezmény bármely rendelkezésének megszegéséért az elkövető abban az országban és annak az országnak a jogszabályai szerinti szankciók alapján felelős, ahol a szabályt megszegték.

37. cikk

Amennyiben a szabály megszegésének helye nem állapítható meg, akkor úgy kell tekinteni, hogy azt annak a Szerződő Félnek a területén követték el, ahol azt észlelték.

38. cikk

(1) Minden Szerződő Fél jogosult ideiglenesen vagy tartósan ezen egyezmény alkalmazásából kizárni minden olyan személyt, aki a nemzetközi árufuvarozásra vonatkozó vámjogszabályok vagy – rendelkezések súlyos megszegésében vétkes.

(2) A kizárásról annak a Szerződő Félnek a vámhatóságait, ahol az érintett személy telephellyel vagy állandó lakhellyel rendelkezik, valamint annak az országnak a garanciavállaló egyesületét (egyesületeit), amely országban a szabálysértést elkövették, haladéktalanul értesíteni kell.

39. cikk

Ha a TIR-műveletet egyébként szabályszerűen lefolytatottnak fogadták el:

(1) A Szerződő Felek a határidőre és az útvonalra vonatkozó előírásoktól való kisebb eltéréseket nem teszik kifogás tárgyává.

(2) Hasonlóképpen a TIR-igazolvány árunyilatkozatában szereplő adatok, valamint a közúti jármű, járműszerelvény, illetve szállítótartály tartalma közötti eltéréseket nem tekintik ezen egyezmény megszegésének a TIR-igazolvány birtokosa részéről, ha az illetékes hatóságoknak kielégítő módon bizonyítják, hogy ezek az eltérések nem a berakodásnál, feladásnál vagy az említett árunyilatkozat kiállításánál tudatosan elkövetett, illetve gondatlanság következményeképpen előállott hibák.

40. cikk

Az indulási, vagy rendeltetési országok vámszervei nem vonják felelősségre a TIR-igazolvány birtokosát azokért az eltérésekért, amelyeket ezekben az országokban állapítanak meg, ha ezek az eltérések valójában a TIR-műveletet megelőző, vagy azt követő olyan vámeljárásokra vonatkoznak, amelyekben az igazolvány birtokosa nem volt érintett.

41. cikk

Ha a vámhatóságoknak kielégítő módon bizonyítják, hogy a TIR-igazolvány árunyilatkozat részében szereplő áruk baleset, vagy vis maior következtében semmisültek meg, illetve végérvényesen elvesztek, vagy természetüknél fogva mennyiségükből veszítettek, az egyébként esedékes vámok és adók megfizetésétől eltekintenek.

42. cikk

Bármely Szerződő Fél indokolt kérésére a Szerződő Feleknek a TIR-eljárásban érintett illetékes szervei megadnak minden olyan rendelkezésükre álló tájékoztatást, amely szükséges a fenti 39., 40. és 41. cikk rendelkezéseinek végrehajtásához.

V. FEJEZET
ÉRTELMEZŐ RENDELKEZÉSEK

43. cikk

A 6. mellékletben és a 7. melléklet III. részében található értelmező rendelkezések megadják ezen Egyezmény és mellékletei egyes rendelkezéseinek magyarázatát. Ezen kívül néhány ajánlott gyakorlatot is tartalmaznak.

VI. FEJEZET
VEGYES RENDELKEZÉSEK

44. cikk

Minden Szerződő Fél engedélyezi az érintett garanciavállaló egyesületeknek:

a) az ezen Egyezmény 8. cikkében foglalt rendelkezések értelmében a Szerződő Felek hatóságai által követelt összegek kiegyenlítéséhez szükséges devizák átutalását; és

b) a külföldi partneregyesületek vagy nemzetközi szervezetek által a garanciavállaló egyesületeknek megküldött TIR-igazolvány formanyomtatványok kifizetéséhez szükséges devizák átutalását.

45. cikk

Minden Szerződő Fél gondoskodik azon indulási, átmenő- és rendeltetési vámhivatalok jegyzékének közzétételéről, amelyeket a TIR-műveletek lefolytatására kijelölt. A szomszédos területek Szerződő Felei egymással egyeztetve közös megegyezéssel jelölik ki a határhivatalokat és azok nyitvatartási idejét.

46. cikk

(1) Az ezen Egyezményben említett vámalakiságokkal kapcsolatosan a vámhivatali személyzet közreműködéséért külön díjat nem szednek, azokat az eseteket kivéve, amikor ezt a tevékenységet az ilyen alakiságokra rendszerint előírt napokon, órákon vagy helyeken kívül végzik.

(2) Amilyen mértékben csak lehetséges, a Szerződő Felek megkönnyítik a vámhivataloknál a romlandó árukkal kapcsolatos vámalakiságokat.

47. cikk

(1) Ezen Egyezmény rendelkezései nem képezik akadályát az erkölcsvédelemre, közbiztonságra, egészségügyre és közegészségügyre, állategészségügyre vagy növény-egészségügyre vonatkozó megfontolásokon alapuló, nemzeti rendelkezésekből eredő korlátozások és ellenőrzések alkalmazásának, sem pedig az e rendelkezések alapján kivethető terhek beszedésének.

(2) Ezen Egyezmény rendelkezései nem képezik akadályát a fuvarozásokat szabályozó egyéb nemzeti és nemzetközi rendelkezések alkalmazásának.

48. cikk

Ezen Egyezmény rendelkezései nem zárják ki a vám- vagy gazdasági uniót alkotó Szerződő Feleknek azt a jogát, hogy különleges előírásokat alkalmazzanak a területeikről kiinduló, azokra érkező vagy azokon áthaladó fuvarozási műveletekre, amennyiben ezek az előírások az ezen egyezmény nyújtotta könnyítéseket nem korlátozzák.

49. cikk

Ezen Egyezmény nem képezi akadályát olyan nagyobb mértékű könnyítések alkalmazásának, amelyeket a Szerződő Felek engedélyeznek, vagy engedélyezni kívánnak akár egyoldalú rendelkezések, akár két- vagy többoldalú megállapodások alapján, feltéve, hogy az így engedélyezett könnyítések az egyezmény rendelkezéseinek alkalmazását, különösen pedig a TIR-műveletek végrehajtását nem akadályozzák.

50. cikk

A Szerződő Felek kérésre közlik egymással ezen Egyezmény rendelkezéseinek végrehajtásához szükséges információkat, elsősorban azokat, amelyek a közúti járművek, illetve a szállítótartályok alkalmassá nyilvánítására, valamint a szerkezetük műszaki jellemzőire vonatkoznak.

51. cikk

Ezen Egyezmény mellékletei az Egyezmény elválaszthatatlan részét képezik.

VII. FEJEZET
ZÁRÓ RENDELKEZÉSEK

52. cikk

Aláírás, megerősítés, elfogadás, jóváhagyás és csatlakozás

(1) Az Egyesült Nemzetek Szervezetének valamennyi tagállama vagy szakosodott intézményeinek tagjai vagy a Nemzetközi Atomenergia Ügynökség tagjai, illetve a Nemzetközi Bíróság alapokmányának részes felei, és minden, az Egyesült Nemzetek Szervezetének Közgyűlése által meghívott bármely más állam ezen egyezmény Szerződő Felévé válhat:
   a) azt megerősítés, elfogadás vagy jóváhagyás fenntartása nélkül aláírva;
   b) a megerősítési, elfogadási vagy jóváhagyási okirat letétbehelyezésével, miután azt a megerősítés, elfogadás vagy jóváhagyás céljából aláírta; vagy
   c) csatlakozási okirat letétbehelyezésével.

(2) Ezen Egyezmény 1976. január 1-jétől 1976. december 1-ig áll nyitva aláírásra az Egyesült Nemzetek Hivatalában Genfben, az e cikk (1) bekezdésében említett államok részére. Ezt követően csatlakozás céljából áll nyitva.

(3) E cikk (1) és (2) bekezdésével összhangban a vám- és gazdasági uniók ezen egyezmény Szerződő Feleivé válhatnak valamennyi tagállamukkal egyidejűleg, vagy bármikor azt követően, hogy valamennyi tagállamuk ezen egyezmény Szerződő Felévé vált. Ezen unióknak azonban nincs szavazati joguk.

(4) A megerősítési, elfogadási, jóváhagyási vagy csatlakozási okiratokat az Egyesült Nemzetek Szervezetének főtitkáránál helyezik letétbe.

53. cikk

Hatálybalépés

(1) Ezen Egyezmény hat hónappal azon időpont után léphatályba, amikor az 52. cikk (1) bekezdésében említett államok közül öt azt a megerősítés, elfogadás vagy jóváhagyás fenntartása nélkül aláírta vagy a megerősítési, elfogadási, jóváhagyási, illetve csatlakozási okiratot letétbe helyezte.

(2) Azt követően, hogy az 52. cikk (1) bekezdésében említett államok közül öt azt a megerősítés, elfogadás vagy jóváhagyás fenntartása nélkül aláírta, vagy a megerősítési, elfogadási, jóváhagyási, illetve csatlakozási okiratát letétbe helyezte, ezen Egyezmény minden új Szerződő Fél részére a megerősítési, elfogadási, jóváhagyási, illetve a csatlakozási okiratának letétbe helyezése után hat hónappal lép hatályba.

(3) Minden megerősítési, elfogadási, jóváhagyási, illetve csatlakozási okiratot, amelyet ezen Egyezmény valamely módosításának hatálybalépése után helyeztek letétbe, ezen Egyezmény módosított szövegére vonatkozóan elfogadottnak kell tekinteni.

(4) Minden ilyen okiratot, amelyet valamely módosítás elfogadása után, de annak hatálybalépése előtt helyeztek letétbe, a módosítás hatálybalépésének napjától ezen Egyezmény módosított szövegére vonatkozóan elfogadottnak kell tekinteni.

54. cikk

Felmondás

(1) Ezen Egyezményt bármely Szerződő Fél az Egyesült Nemzetek Szervezete főtitkárának küldött értesítés útján felmondhatja.

(2) A felmondás az arra vonatkozó értesítés főtitkár általi kézhezvételétől számított tizenöt hónap elteltével lép hatályba.

(3) Az indulási vámhivatal által a felmondás hatálybalépése előtt elfogadott TIR-igazolványok érvényességét a felmondás nem érinti, és a garanciavállaló egyesületek felelőssége ezen Egyezmény rendelkezései szerint érvényben marad.

55. cikk

Megszűnés

Ha ezen Egyezmény hatálybalépése után a Szerződő Felek száma tizenkét egymást követő hónap folyamán öt alá csökken, az Egyezmény hatálya az említett tizenkét hónapos időszak végével megszűnik.

56. cikk

Az 1959. évi TIR Egyezmény hatályon kívül helyezése

(1) Hatálybalépésével ezen Egyezmény a Szerződő Felei közötti kapcsolatokban hatályon kívül helyezi az 1959. évi TIR Egyezményt, és annak helyébe lép.

(2) A közúti járműveknek és szállítótartályoknak az 1959. évi TIR Egyezmény feltételei szerint kiadott alkalmassági bizonyítványait érvényességi határidejükön belül vagy annak meghosszabbítása alatt elfogadják az ezen Egyezmény Szerződő Felei által lebonyolított vámzár alatti árufuvarozásra, feltéve hogy ezek a járművek és szállítótartályok továbbra is megfelelnek az alkalmassá nyilvánításuk során eredetileg előírt feltételeknek.

57. cikk

Véleményeltérések rendezése

(1) Az ezen Egyezmény értelmezését vagy alkalmazását illetően két vagy több Szerződő Fél között felmerült bármilyen véleményeltérést, amennyiben lehetséges, a vitás felek közötti tárgyalások útján vagy egyéb módon kell rendezni.

(2) Az ezen Egyezmény értelmezését vagy alkalmazását illetően két vagy több Szerződő Fél között felmerült azon véleményeltérést, amelyet az e cikk (1) bekezdésében említett módon nem lehetett rendezni, a vitás felek valamelyikének kérelmére a következő összetételű választottbíróság elé terjesztik: a vitás felek mindegyike egy választottbírót jelöl ki, és ezek a bírók egy másik választottbírót jelölnek ki elnökké. Ha három hónappal a kereset kézhezvételét követően valamelyik fél nem jelöl ki választottbírót, vagy ha a bírók nem jelölnek ki elnököt, bármelyik fél felkérheti az Egyesült Nemzetek Szervezete főtitkárát, hogy jelölje ki a választottbírót, vagy a választottbíróság elnökét.

(3) A (2) bekezdés rendelkezéseivel összhangban létrehozott választottbíróság határozata a vitázó felek számára kötelező érvényű.

(4) A választottbíróság meghatározza saját eljárási szabályzatát.

(5) A választottbíróság határozatait többségi szavazással hozza.

(6) A vitában részt vevő felek a közöttük a határozat értelmezésével és végrehajtásával összefüggésben esetlegesen felmerülő bármely véleménykülönbséggel, kapcsolatban a határozatot meghozó választottbírósághoz fordulhatnak.

58. cikk

Fenntartások

(1) Bármely állam ezen Egyezmény aláírása, megerősítése vagy ahhoz való csatlakozása alkalmával kinyilváníthatja, hogy magára nézve nem tekinti kötelezőnek ezen egyezmény 57. cikkének (2)–(6) bekezdését. A többi Szerződő Felet sem kötik e bekezdések az olyan Szerződő Felekkel szemben, amelyek ilyen fenntartással éltek.

(2) Bármely Szerződő Fél, amely az e cikk (1) bekezdésében előírtak szerinti fenntartással élt, bármikor visszavonhatja az ilyen fenntartást, az Egyesült Nemzetek Szervezete főtitkárának küldött értesítéssel.

(3) E cikk (1) bekezdésében előírt fenntartásokon kívül ezen egyezménnyel kapcsolatban semmiféle egyéb fenntartásnak helye nincs.

59. cikk

Ezen egyezmény módosítási eljárása

(1) Ezen Egyezmény, a mellékleteit is beleértve, az e cikkben meghatározott eljárás szerint, bármely Szerződő Fél javaslatára módosítható.

(2) Ezen Egyezmény módosítására tett minden javaslatot az összes Szerződő Fél képviselőiből álló, a 8. mellékletet képező eljárási szabályzat szerint létrehozott Intéző Bizottság vizsgál meg.

Minden ilyen, az Intéző Bizottság ülésén megvizsgált vagy kidolgozott módosítást, amelyet a Bizottság jelen levő és szavazó tagjainak kétharmados szavazattöbbségével elfogadott, az Egyesült Nemzetek Szervezetének főtitkára elfogadásra a Szerződő Feleknek megküld.

(3) A 60. cikk rendelkezéseinek fenntartásával, valamennyi javasolt és az előző bekezdés rendelkezéseivel összhangban megküldött módosítás minden Szerződő Félre nézve a megküldéstől számított tizenkét hónapos időszakot követő három hónap elteltével hatályba lép, ha az említett időszak alatt egyetlen olyan állam sem emel kifogást a javasolt módosítással szemben az Egyesült Nemzetek Szervezetének főtitkáránál, amely egyúttal Szerződő Fél is.

(4) Ha a javasolt módosítással szemben e cikk (3) bekezdésével összhangban kifogást emeltek, a módosítást elutasítottnak kell tekinteni, és az semmilyen hatállyal nem bír.

60. cikk

Különleges eljárás az 1., 2., 3., 4., 5., 6. és 7. mellékletek módosítására

(1) Minden, az 1., 2., 3., 4., 5., 6. és 7. mellékletekre vonatkozóan javasolt és az 59. cikk (1) és (2) bekezdése rendelkezéseinek megfelelően megvizsgált módosítás az Intéző Bizottság által a módosítás elfogadásakor meghatározandó időpontban hatályba lép, kivéve ha egy további, az Intéző Bizottság által ugyanakkor meghatározott időpontig a Szerződő Feleket képező államok ötödrésze vagy 5 olyan állam, amely Szerződő Fél – amelyik szám kevesebb – értesíti az Egyesült Nemzetek Szervezetének főtitkárát a módosítással szemben emelt kifogásairól. Az e bekezdésben említett időpontokat az Intéző Bizottság jelen levő és szavazó tagjainak kétharmados szavazattöbbségével határozzák meg.

(2) A fenti (1) bekezdésben előírt eljárásnak megfelelően elfogadott módosítás a hatálybalépésével minden Szerződő Fél esetében a módosítás által érintett minden korábbi rendelkezés helyébe lép és felváltja azokat.

61. cikk

Közlések, értesítések és kifogások

Minden olyan kérelemről, értesítésről, illetve kifogásról, amelyet az 59. és 60. cikk alapján tettek, valamint bármilyen módosítás hatálybalépésének időpontjáról az Egyesült Nemzetek Szervezetének főtitkára tájékoztatja a Szerződő Feleket és az ezen egyezmény 52. cikkének (1) bekezdésében említett valamennyi államot.

62. cikk

Felülvizsgálati konferencia

(1) Bármely olyan állam, amely Szerződő Fél, az Egyesült Nemzetek Szervezetének főtitkárához intézett értesítéssel ezen Egyezmény felülvizsgálata céljából konferencia összehívását kérheti.

(2) A felülvizsgálati konferenciát, amelyre valamennyi Szerződő Felet és az 52. cikk (1) bekezdésében említett valamennyi államot meghívják, az Egyesült Nemzetek Szervezetének főtitkára hívja össze, ha attól az időponttól számított 6 hónapon belül, amikor az Egyesült Nemzetek Szervezetének főtitkára az értesítést közölte, a Szerződő Fél államoknak legalább egynegyede jelezte egyetértését a főtitkárnak a kéréssel kapcsolatban.

(3) Az Intéző Bizottság indítványára ugyancsak az Egyesült Nemzetek Szervezetének főtitkára hívja össze a felülvizsgálati konferenciát, amelyre meghívják valamennyi Szerződő Felet és az 52. cikk (1) bekezdésében említett valamennyi államot. Ilyen kérelem megtételéről az Intéző Bizottság jelen levő és szavazó tagjainak szavazattöbbségével dönt.

(4) Ha e cikk (1) vagy (3) bekezdésében foglalt rendelkezések alkalmazásával konferenciát hívnak össze, az Egyesült Nemzetek Szervezetének főtitkára erről értesíti valamennyi Szerződő Felet, felkérve őket, hogy három hónapon belül terjesszék elő a konferencián megvizsgáltatni kívánt javaslataikat. Az Egyesült Nemzetek Szervezetének főtitkára legalább három hónappal a konferencia megnyitása előtt valamennyi Szerződő Félnek megküldi a konferencia előzetes napirendjét és az említett javaslatok szövegét.

63. cikk

Értesítések

A 61. és 62. cikkben előírt értesítéseken és tájékoztatásokon túlmenően az Egyesült Nemzetek Szervezetének főtitkára értesíti az 52. cikkben említett valamennyi államot a következőkről:

a) aláírások, megerősítések, elfogadások, jóváhagyások és csatlakozások az 52. cikk értelmében;
b) ezen Egyezmény hatálybalépésének 53. cikk szerinti időpontjai;
c) az 54. cikk szerinti felmondások;
d) ezen Egyezmény 55. cikke szerinti megszűnése;
e) az 58. cikk szerinti fenntartások.

64. cikk

Hiteles szöveg

Ezen Egyezmény eredeti példányát 1976. december 31. után letétbe helyezik az Egyesült Nemzetek Szervezetének főtitkáránál, aki annak hitelesített másolatait megküldi valamennyi Szerződő Félnek és az 52. cikk (1) bekezdésében említett valamennyi államnak, amelyek nem Szerződő Felek.

Ennek hiteléül az erre kellően felhatalmazott alulírottak ezen Egyezményt aláírták.

Készült Genfben, ezerkilencszázhetvenöt november tizennegyedikén egyetlen példányban, angol, francia és orosz nyelven, mindhárom szöveg egyaránt hiteles.

1. melléklet

A TIR-IGAZOLVÁNY MINTAPÉLDÁNYA

A TIR-igazolványt francia nyelven nyomtatják, kivéve a borítólap 1. oldalát, amelynek rovatait angol nyelven is kinyomtatják. A borítólap 2. oldalán franciául írt, „A TIR-igazolvány használatára vonatkozó szabályok” angol nyelven is megtalálhatóak az említett borítólap 3. oldalán.

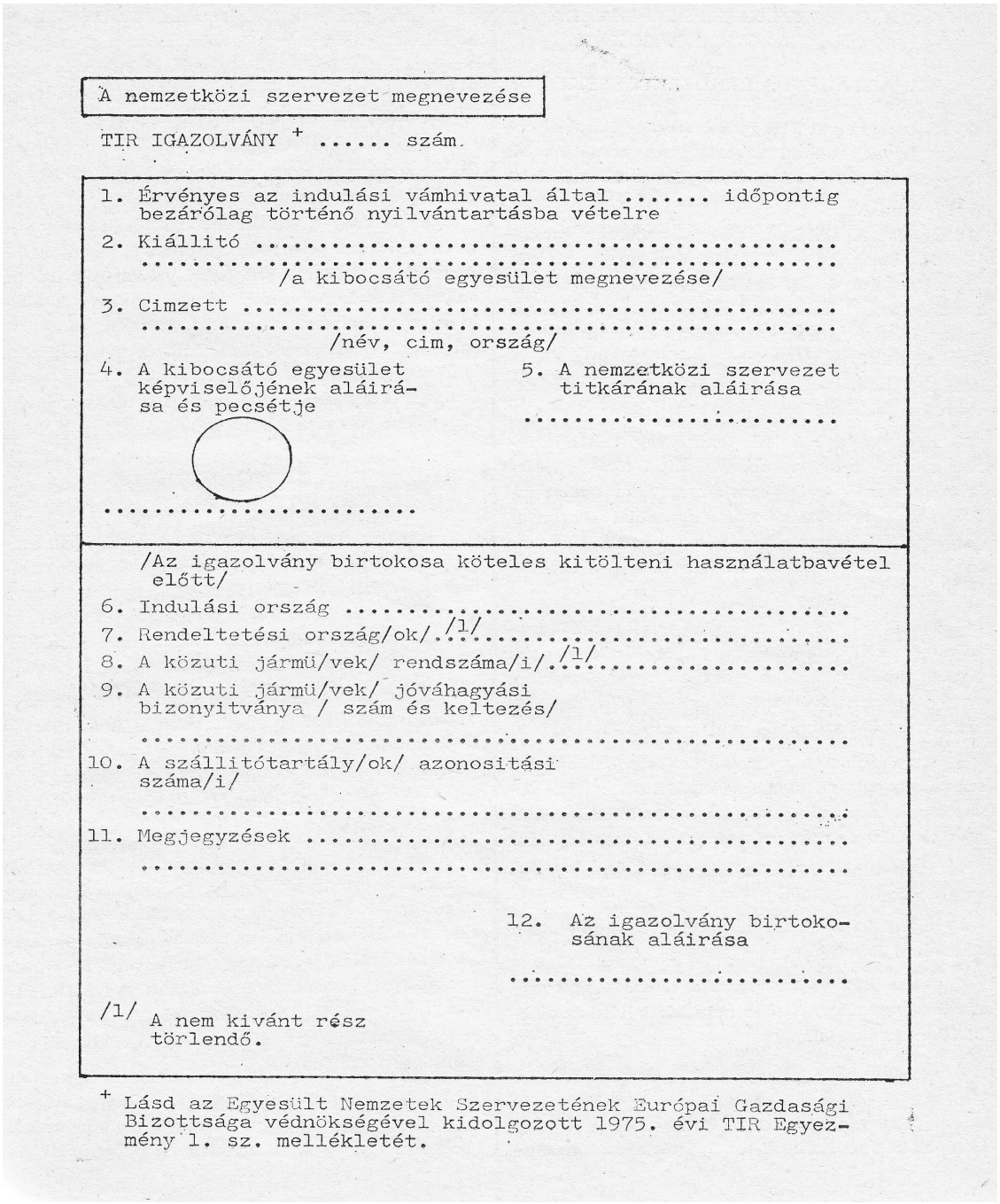

A nemzetközi szervezet megnevezése

TIR IGAZOLVÁNY + ... szám.

1. Érvényes az indulási vámhivatal által ..... időpontig bezárólag történő nyilvántartásba vételre
2. Kiállító .....
   .....
   /a kibocsátó egyesület megnevezése/
3. Cimzett .....
   .....
   /név, cim, ország/
4. A kibocsátó egyesület képviselőjének aláírása és pecsétje
   .....
5. A nemzetközi szervezet titkárának aláírása
   .....

/Az igazolvány birtokosa köteles kitölteni használatbavétel előtt/

6. Indulási ország .....
7. Rendeltetési ország/ok/ /1/.....
8. A közuti jármü/vek/ rendszáma/i/ /1/.....
9. A közuti jármü/vek/ jóváhagyási bizonyitványa / szám és keltezés/
   .....
10. A szállitótartály/ok/ azonositási száma/i/
    .....
11. Megjegyzések .....
    .....
12. Az igazolvány birtokosának aláirása
    .....

/1/ A nem kivánt rész törlendő.

+ Lásd az Egyesült Nemzetek Szervezetének Európai Gazdasági Bizottsága védnökségével kidolgozott 1975. évi TIR Egyezmény 1. sz. mellékletét.

A TIR-IGAZOLVÁNY HASZNÁLATÁRA VONATKOZÓ ELŐÍRÁSOK

A. ÁLTALÁNOS RENDELKEZÉSEK

1. **Kibocsátás:** A TIR-igazolványt az indulási országban, vagy abban az országban bocsátják ki, ahol a birtokosa telephellyel vagy állandó lakhellyel rendelkezik.

2. **Nyelv:** A TIR-igazolványt francia nyelven nyomtatják, kivéve a borítólap 1. oldalát, amelynek rovatait angol nyelven is kinyomtatják; ez az oldal a borítólap 2. oldalán franciául írt „A TIR-igazolvány használatára vonatkozó szabályok” fordítása. A nyomtatott szöveg fordítását szolgáló további pótlapok szintén csatolhatók.

3. **Érvényesség:** A TIR-igazolvány a TIR-műveletnek a rendeltetési vámhivatal által történő befejezéséig marad érvényben, amennyiben azt az indulási vámhivatal a garanciavállaló egyesület által meghatározott időtartamon belül nyilvántartásba vette (a borítólap 1. oldalának 1. rovata és a betétlapok 4. rovata).

4. **Az igazolványok száma:** Egy TIR-igazolványt kell kiállítani egy járműszerelvényre (összekapcsolt járművek), illetve az egy járművön, vagy járműszerelvényen elhelyezett több szállítótartályra [lásd az alábbi 10. *d)* pontot is].

5. **Az indulási vagy rendeltetési vámhivatalok száma:** Az egy TIR-igazolvánnyal lebonyolított fuvarozások során több indulási és rendeltetési vámhivatalt érinthetnek, azonban engedély hiányában

a) az indulási vámhivataloknak ugyanazon országban kell lenniük;

b) a rendeltetési vámhivatalok legfeljebb két országban lehetnek;

c) az indulási és rendeltetési vámhivatalok száma összesen négynél több nem lehet [lásd az alábbi 10. *e)* pontot is].

6. **A betétlapok száma:** Ha a fuvarozás során csupán egy indulási és egy rendeltetési vámhivatalt érintenek, a TIR-igazolványnak legalább 2 betétlapot kell az indulási, és 3 betétlapot a rendeltetési ország részére tartalmaznia, továbbá két-két betétlapot minden egyéb olyan ország részére, amelynek területén áthaladnak. Minden további indulási vámhivatal részére 2, és a rendeltetési vámhivatal részére 3 újabb betétlap szükséges; egyébként 2 további betétlapot kell még kiállítani, ha a rendeltetési vámhivatalok két különböző országban vannak.

7. **Bemutatás a vámhivataloknak:** A TIR-igazolványt a közúti járművel, járműszerelvénnyel, illetve a szállítótartállyal (tartályokkal) együtt be kell mutatni minden indulási-, átmenő- és rendeltetési vámhivatalnak. Az utolsó indulási vámhivatal tisztviselőjének alá kell írnia és a vámhivatal keletbélyegzőjével kell ellátnia a fuvarozás során felhasználásra kerülő valamennyi betétlap árunyilatkozati részét alul (19. rovat).

B. A TIR-IGAZOLVÁNY KITÖLTÉSÉNEK MÓDJA

8. **Törlés, átírás:** A TIR-igazolványban sem törlésnek, sem átírásnak nem szabad lennie. Minden szöveghelyesbítést a hibás bejegyzést áthúzva és szükség esetén a helyes megjelölést hozzáfűzve kell megtenni. Minden módosítást szerzőjének igazolnia és a vámhatósággal hitelesíttetnie kell.

9. **A járműnyilvántartással kapcsolatos megjegyzés:** Ha a nemzeti rendelkezések a pótkocsik és félpótkocsik nyilvántartásba vételét nem írják elő, a rendszám helyett az azonosítási vagy gyártási számot kell feltüntetni.

10. **Árunyilatkozati rész:**

a) Az árunyilatkozati részt az indulási ország nyelvén kell kitölteni, kivéve ha a vámhatóságok egy másik nyelv használatát engedélyezik. A fuvarozás során érintett többi ország vámhatóságai fenntartják maguknak a jogot, hogy megköveteljék annak a saját nyelvükre történő fordítását. Az e követelményből származó késedelmek elkerülése érdekében ajánlatos a fuvarozók számára, hogy a jármű vezetőjét a szükséges fordításokkal ellássák.

b) Az árunyilatkozaton szereplő bejegyzéseket gépírással, vagy sokszorosítással oly módon kell elkészíteni, hogy azok minden betétlapon jól olvashatók legyenek. Az olvashatatlan betétlapokat a vámhatóságok visszautasítják.

c) Ha valamennyi fuvarozott áru feltüntetésére az árunyilatkozati részben nincs elég hely, az árunyilatkozattal megegyező mintájú pótlapok vagy az árunyilatkozati rész összes adatát tartalmazó kereskedelmi okmányok csatolhatók a betétlapokhoz. Ilyen esetben minden betétlapon fel kell tüntetni:

i) a csatolt pótlapok darabszámát (10. rovat)

ii) a csomagok vagy tárgyak számát és fajtáját, valamint az ezeken a pótlapokon felsorolt áruk bruttó összsúlyát (11-13. rovat).

d) Ha a TIR-igazolvány egy járműszerelvényre vagy több szállítótartályra vonatkozik, minden egyes jármű, illetve szállítótartály tartalmát az árunyilatkozati részben elkülönítetten kell feltüntetni. Ezt meg kell, hogy előzze a jármű rendszámának vagy a szállítótartály azonosítási számának közlése (az árunyilatkozat 11. rovata).

e) Abban az esetben, ha több indulási vagy rendeltetési vámhivatal van, az egyes vámhivataloknál indításra vagy érkeztetésre kerülő árukat az árunyilatkozati részben egymástól világosan el kell különíteni.

11. **Rakományjegyzékek, fényképek, tervrajzok:** Ha a súlyos, vagy terjedelmes áruk azonosításához a vámhatóságok ilyen okmányokat követelnek, akkor azokat a vámhatóságok hitelesítik és csatolják az igazolvány fedőlapjának 2. oldalához. Továbbá ezen okmányokra valamennyi betétlap 10. rovatában hivatkozni kell.

12. **Aláírás:** Minden betétlapot (16. és 17. rovat) a TIR-igazolvány birtokosának vagy képviselőjének keltezéssel és aláírással kell ellátnia.

C. ESEMÉNYEK VAGY BALESETEK

13. Ha útközben véletlen okból a vámzár megsérül, illetve az áru megsemmisül vagy kárt szenved, a fuvarozónak azonnal értesítenie kell az adott ország vámhatóságának legközelebbi szervét vagy annak hiányában más illetékes hatóságaihoz kell fordulnia. Az illetékes hatóságok a legrövidebb időn belül felveszik a TIR-igazolványban található ténymegállapító jegyzőkönyvet.

14. Ha egy másik járműre vagy szállítótartályba való átrakást szükségessé tevő baleset következik be, erre az átrakásra csak a fenti 13. pontban említett illetékes hatóságok egyikének jelenlétében kerülhet sor. Ez a hatóság veszi fel a ténymegállapító jegyzőkönyvet. Amennyiben az igazolványban nem szerepel a „súlyos vagy terjedelmes áruk” megjelölés, úgy a helyettesítő járműnek vagy szállítótartálynak a vámzár alatti fuvarozásra alkalmasnak kell lennie. Ezen túlmenően vámzárral kell ellátni és az elhelyezett vámzárat a ténymegállapító jegyzőkönyvben fel kell tüntetni. Abban az esetben, ha alkalmasnak nyilvánított jármű vagy szállítótartály nem áll rendelkezésre, az árut olyan járműre vagy szállítótartályba is át lehet rakni, amelyiket nem nyilvánították alkalmasnak, de elegendő biztonságot nyújt. Ez utóbbi esetben a soron következő országok vámhatóságai szintén mérlegelhetik, hogy engedélyezik-e ezzel a járművel, illetve szállítótartállyal a TIR igazolvánnyal történő fuvarozás folytatását.

15. Olyan közvetlen veszély esetén, amely akár teljes, akár részbeni azonnali kirakodást tesz szükségessé, a fuvarozó saját elhatározásából intézkedhet anélkül, hogy kikérné vagy bevárná a fenti 13. pontban említett hatóságok beavatkozását. Ilyen esetben igazolnia kell, hogy a jármű vagy a szállítótartály, illetve rakománya érdekében volt kénytelen eljárni, mihelyt megtette a veszélyt elhárító legsürgősebb intézkedéseket, értesíti a fenti 13. pontban említett hatóságok valamelyikét a tények megállapítása, a rakomány ellenőrzése, a jármű vagy a szállítótartály vámzárral való ellátása és a ténymegállapító jegyzőkönyv felvétele céljából.

16. Amíg a rendeltetési vámhivatalt el nem érik, addig a ténymegállapító jegyzőkönyv a TIR-igazolvány mellékletét képezi.

17. Ajánlatos, hogy az egyesületek küldjenek a fuvarozóknak a TIR-igazolványhoz tartozó nyomtatványmintán túl bizonyos számú, a fuvarozás során érintett országok nyelvén készült ténymegállapító jegyzőkönyv nyomtatványt.

1.sz. Ellenőrzőszelvény /páratlan oldalak, fehér/
a TIR igazolványhoz Szám:

1. Nyilvántartásba vevő vámhivatal ..... 2. Nyilvántartási szám: ..... 3. Alkalmazott vámzárak és azonositási jelek .. .. 4. ☐ Sértetlennek talált vámzárak és azonositási jelek 5. Egyebek /kijelölt utvonal, vámhivatal, ahol a szállitmányt be kell mutatni stb./	6. A vámtisztviselő aláirása és a vámhivatal keletbélyegzője .....

1. sz. BETÉTLAP	1. TIR igazolvány /száma/
2. Indulási vámhivatal/ok/ 1. .....2..... 3.	3. Kibocsátotta /a kibocsátó egyesület neve/ 4. Érvényes az indulási vámhivatal általi nyilvántartásbavételre....-ig bezárólag
Szolgálati használatra	5. Az igazolvány birtokosa /név, cim, ország/ 6. Indulási ország | 7. Rendeltetési orsz.
8. A jármü/vek/ rendszáma/i/ 9. Az alkalmassági bizonyitvány/ok/ /száma és kelte/	10. Az árunyilatkozathoz csatolt okmányok
ÁRUJEGYZÉK	

11. /a/ Áruraktér/ek/ vagy szállitótartály/ok/ /b/ Csomagok vagy tárgyak jelei és számai	12. A csomagok vagy tárgyak száma és fajtája, az áru jellemző leirása	13. Brutto suly kg-ban	18. Alkalmazott vámzárak, vagy azonositási jelek /szám, azonositás/

14. Az árujegyzékben szereplő csomagok száma, Rendeltetése:	Szám
1. Vámhivatal	
2. Vámhivatal	
3. Vámhivatal	

15. Kijelentem, hogy az 1-14 rovatok kitöltése pontos és teljes
16. Hely és kelet
17. Birtokos vagy képvis.aláirása

19. Indulási vámhiv. Vámtisztvis.aláirása és a Vámhivatal keletbélyegzője
.....

20. Nyilvántartásbavétel igazolása /az indulási vagy beléptető, átmenő vámhivatal által/
☐ 21. Sértetlen vámzárak és azonositási jelek 22. Áthaladási határidő
23. Nyilvántartásba vevő vámhivatal Nyt.szám
24. Egyebek /kijelölt utvonal, vámhivatal, ahol a küldeményt be kell mutatni
25. A vámtisztviselő aláirása és a vámhivatal keletbélyegzője .....

2. sz. Ellenőrzőszelvény /páros oldalak, zöld/ a TIR igazolványhoz Száma

1. Megérkezett a ..... vámhivatalhoz
2. ☐ Sértetlen vámzárak és azonositási jelek
3. Mentesitve ..... csomag vagy tárgy / az árunyilatkozatban részletezettek szerint/
4. Elhelyezett uj vámzárak .....
5. A mentesitéssel kapcsolatos fenntartások /ha vannak/ .....
.....

6. A vámtisztviselő aláirása és a vámhivatal keletbélyegzője
.....

2. sz. BETÉTLAP

1. TIR igazolvány /száma .../

2. Indulási vámhivatal/ok/
1. ..... 2. .....
3. .....

3. Kibocsátotta /a kibocsátó egyesület neve

4. Érvényes az indulási vámhivatal általi nyilvántartásbavételre .....-ig bezárólag

Szolgálati használatra

5. Az igazolvány birtokosa /név, cim, ország/

6. Indulási ország 7. Rendeltetési ország

8. A jármü rendszáma

9. Az alkalmassági bizonyitvány/ok/ /száma és kelte/

10. Az árunyilatkozathoz csatolt okmányok

ÁRUJEGYZÉK

11. /a/ Áruraktér/ek/ vagy szállitótartály/ok/ /b/ Csomagok vagy tárgyak jelei és számai	12. A csomagok vagy tárgyak száma és fajtája, az áruk jellemző leirása	13. Brutto suly kg-ban	18. Alkalmazott vámzárak vagy azonositási jelek /szám, azonositás/

14. Az árujegyzékben szereplő csomagok száma Rendeltetés	Szám
1. Vámhivatal	
2. Vámhivatal	
3. Vámhivatal	

15. Kijelentem, hogy az 1-14. rovatok kitöltése pontos és teljes
16. Hely és kelet
17. Használó vagy képviselőjének aláirása
.....

19. Indulási vámhivatal.
Vámtisztviselő aláirása
Vámhivatal keletbélyegzője
.....

20. Nyilvántartásba vétel igazolása /az indulási vagy a beléptető átmenő vámhivatal által/

☐ 21. Sértetlen vámzárak és azonositási jelek

22. Áthaladási határidő

23. Nyilvántartásba vevő vámhivatal ..... Nyilvántartási szám .....

24. Egyebek /meghatározott utvonal, vámhivatal, ahol a küldeményt be kell mutatni/

25. A vámtisztviselő aláirása és a vámhivatal keletbélyegzője
.....

26. Mentesités igazolása /a kiléptető átmenő vagy rendeltetési vámhivatal által/

☐ 27. Sértetlen vámzárak vagy azonositási jelek

28. Mentesitett csomagok darabszáma

29. A mentesitéssel kapcsolatos utasitások /ha vannak/

30. A vámtisztviselő aláirása és a vámhivatal keletbélyegzője
.....

KIZÁRÓLAG A RENDELTETÉSI VÁMHIVATAL RÉSZÉRE SZOLGÁLÓ BETÉTLAP, HA MEG-KÖVETELIK

2. sz. Beétlap /rózsaszínű/

1. TIR igazolvány /száma..../

2. Indulási vámhivatal/ok/
1. ..... 2. .....
3. .....

3. Kibocsátotta /a kibocsátó egyesület neve/

4. Érvényes az indulási vámhivatal általi nyilvántartásbavételre .....-ig bezárólag

Szolgálati használatra

5. Az igazolvány birtokosa /név, cim, ország

6. Indulási ország 7. Rendeltetési ország

8. Jármü/vek/ rendszáma/i/

9. Az alkalmassági bizonyitvány/ok/ /száma és kelte/

10. A bizonylathoz csatolt okmányok

ÁRUJEGYZÉK

11. /a/ Áruraktér/ek/ vagy szállitótartály/ok/ /b/ Csomagok vagy tárgyak jelei és számai	12. A csomagok vagy tárgyak száma és fajtája, az áru jellemző leirása	13. Brutto suly kg-ban	18. Alkalmazott vámzárak, vagy azonositási jelek /szám, azonositás/

14. Az árujegyzékben szereplő csomagok száma összesen Rendeltetés	Szám
1. Vámhivatal	
2. Vámhivatal	
3. Vámhivatal	

15. Kijelentem, hogy az 1-14. rovatok kitöltése pontos és teljes

16. Hely és kelet

17. Használó vagy képviselőjének aláirása

.....

.....

19. Indulási vámhivatal Vámtisztviselő aláirása Vámhivatal keletbélyegzője

.....

20. Nyilvántartásba vétel igazolása /az indulási vagy a beléptető, átmenő vámhivatal által/

26. Mentesitès igazolása /kiléptető, átmenő, vagy a rendeltetési vámhivatal által/

☐ 21. Sértetlen vámzárak és azonositási jelek.

22. Áthaladási határidő

☐ 27. Sértetlen vámzárak vagy azonositási jelek

23. Nyilvántartásba vevő vámhivatal Nyilvántartási szám

28. Mentesitett csomagok darabszáma

24. Egyebek /meghatározott utvonal, vámhivatal, ahol a küldeményt be kell mutatni/

29. Mentesitéssel kapcsolatos fenntartások /ha vannak/

25. A vámtisztviselő aláirása és a vámhivatal keletbélyegzője

.....

30. A vámtisztviselő aláirása és a vámhivatal keletbélyegzője

.....

TÉNYMEGÁLLAPITÁSI JEGYZŐKÖNYV /sárga/
Készült a TIR Egyezmény 25. cikkének alkalmazásával
/lásd a TIR igazolvány használatára vonatkozó 13-17. előírásokat is/

1. Indulási vámhivatal/ok/	2. TIR IGAZOLVÁNY Száma:
	3. Kibocsátotta
4. A közuti jármü/vek/ rendszáma/i/ Szállitótartály/ok/ azonositási száma/i/	5. Az igazolvány birtokosa
6. Vámzár/ak/ Sértetlen/ek/ ☐ Nem sértetlen/ek/ ☐	8. Megjegyzések
7. A raktér/ek, ill. szállitótartály/ok/ Sértetlen/ek/ ☐ Nem sértetlen/ek/ ☐	

9. ☐ Látszólag áru nem hiányzik ☐ A 10-13 rovatokban megjelölt áruk hiányoznak /M/, vagy megsemmisültek /D/, a 12 rovatban közöltek szerint

10. a/ Áruraktér/ek/ vagy szállitótartály/ok/ b/ A csomagok és tárgyak számai és jelei	11. A csomagok és tárgyak száma és fajtája; az áruk jellemző leirása	12. M vagy D	13. Megjegyzések /elsősorban a hiányzó vagy megsemmisült mennyiségek közlendők

14. A baleset időpontja, helye és körülményei

15. Abból a célból tett intézkedések, hogy a TIR müvelet folytatható legyen
☐ új vámzárak elhelyezése; számuk: ..... jellemzőik: .....
☐ áruk átrakása /lásd az alábbi 16. rovatot/
☐ egyebek

16. Ha az árukat átrakták a helyettesitő jármü/vek/ vagy szállitótartály/ok/ jellemzői

	Rendszám	Engedélyezve Igen	Nem	Alkalmassági bizonyitvány száma	Az elhelyezett zárak száma és jellemzői
a/ jármü	.....	☐	☐	.....	...../.....
		☐	☐	.....	...../.....
b/ szállitótartály	Azonositási szám				
	.....	☐	☐		...../.....
	.....	☐	☐		...../.....

17. A jelen jegyzőkönyvet felvevő hatóság	18. A fuvarozás során érintett soron következő vámhivatal láttamozása
.... Hely /időpont/ bélyegző aláirás	..... aláirás

☐ A megfelelő négyzetbe keresztet kell tenni

2. melléklet

SZABÁLYZAT A VÁMZÁR ALATT TÖRTÉNŐ NEMZETKÖZI FUVAROZÁSRA ALKALMASSÁ NYILVÁNÍTHATÓ KÖZÚTI JÁRMŰVEKRE ALKALMAZANDÓ MŰSZAKI ELŐÍRÁSOKRÓL

1. cikk

Alapelvek

Csak olyan közúti járműveket lehet vámzár alatt végzett nemzetközi fuvarozásra alkalmassá nyilvánítani, amelyeknek a rakomány részére fenntartott rakterét úgy alakították ki, vagy szerelték fel, hogy

a) a jármű vámzárral lezárt részéből nem lehet árut sem kivenni, sem oda betenni látható nyomok hátrahagyása vagy a vámzár megsértése nélkül;

b) egyszerű és hatékony módon lehet rá felhelyezni vámzárakat;

c) nem tartalmaz olyan titkos teret, ahova árut lehet elrejteni;

d) minden olyan tér, amely áruk tárolására alkalmas vámvizsgálat céljából könnyen hozzáférhető.

2. cikk

A raktér szerkezete

(1) Az e szabályzat 1. cikkében foglalt előírások teljesítése érdekében:

a) a raktér szerkezeti elemeit (oldalfalak, padló, ajtók, tető, tetőmerevítő bordák, keretek, kereszttartók stb.) olyan kapcsolóelemekkel szerelik össze, hogy azokat ne lehessen eltávolítani és kívülről visszahelyezni látható nyomok hátrahagyása nélkül, vagy olyan módon alakítják ki a szerkezetet, hogy az ne legyen módosítható látható nyomok hátrahagyása nélkül. Ha az oldalfalak, a padló, az ajtók és a tető különböző elemekből állnak, ezeknek az elemeknek ugyanezen előírásoknak kell megfelelniük, és azoknak kellően szilárdnak kell lenniük;

b) az ajtókat és egyéb nyílászáró szerkezeteket (beleértve az elzáró csapokat, tisztító nyílásokat, peremeket) a vámzár elhelyezését lehetővé tevő szerkezettel kell ellátni. Ennek a szerkezetnek olyannak kell lennie, hogy ne lehessen kívülről eltávolítani és visszahelyezni látható nyomok hátrahagyása nélkül, sem pedig az ajtót, vagy a zárószerkezetet a vámzár leszakítása nélkül kinyitni. Az utóbbit megfelelő módon védeni kell. Nyitható tetők alkalmazása megengedett;

c) a szellőztető- és kifolyónyílásokat olyan szerkezettel kell ellátni, amely megakadályozza a raktérbe való behatolást. Ezt a szerkezetet ne lehessen kívülről leszerelni és visszaszerelni látható nyomok hátrahagyása nélkül.

(2) E szabályzat 1. cikke c) pontjának rendelkezései ellenére a raktér szerkezeti elemei, amelyek gyakorlati okokból üres tereket is tartalmaznak (pl. a kettős válaszfal két lapja között) megengedettek. Abból a célból, hogy az említett tereket ne lehessen áruk elrejtésére használni:

i.) ha a raktér padlójától a mennyezetig teljes magasságban fedi a belső borítás, vagy ha az említett borítás és a külső fal közötti tér teljesen zárt, a szóban forgó borítást oly módon helyezik el, hogy ne lehessen leszerelni és visszaszerelni látható nyomok hátrahagyása nélkül; és
ii.) ha a borítás nem fedi teljes magasságban az oldalfalat, és ha a közötte és a külső oldalfal közötti terek nem teljesen zártak, valamint minden egyéb esetben, amikor a raktér szerkezetében üregek vannak, a szóban forgó terek számát a minimumra korlátozzák, és e tereknek vámvizsgálat céljából könnyen hozzáférhetőeknek kell lenniük.
(3) A tetőablakok megengedettek azzal a feltétellel, hogy kellően erős anyagokból készüljenek, és kívülről ne legyenek eltávolíthatók és visszahelyezhetők látható nyomok hátrahagyása nélkül. Az üveg is megengedett ugyan, de ebben az esetben a tetőablakot rögzített, kívülről el nem távolítható fémráccsal kell ellátni, a rács nyílásainak mérete nem haladhatja meg a 10 mm-t.
(4) Technikai okokból - mint a zsírozás, karbantartás, homokláda feltöltése - a padlóba épített nyílások csak azzal a feltétellel megengedettek, ha fedéllel vannak ellátva, amely úgy rögzíthető, hogy a rakomány részére fenntartott rakterületre a kívülről történő behatolást nem teszi lehetővé.

3. cikk

Ponyvás járművek

(1) E szabályzat 1. és 2. cikkének előírásai adott esetben ponyvás járművekre is alkalmazandók. Továbbá, e járművek megfelelnek e cikk rendelkezéseinek.
(2) A ponyva erős vászonból, vagy műanyaggal, illetve gumival bevont, nem nyúló, és kellő szilárdságú szövetből készül. Jó állapotúnak és oly módon elkészítettnek kell lennie, hogy ha a záróberendezést egyszer már felhelyezték, a rakomány részére fenntartott rakterületre ne lehessen kívülről behatolni látható nyomok hátrahagyása nélkül.
(3) Ha a ponyva több darabból készült, a darabok széleit egymásra kell hajtani, és egymástól legalább 15 mm távolságban két soros varrással össze kell erősíteni. Ezeket a varrásokat az e szabályzathoz mellékelt 1. számú vázlat szerint kell elkészíteni, ha azonban a ponyva egyes részeinél (ilyenek a lecsapható zárólapok és a megerősített sarkok) nem lehet a darabokat az említett módon összeilleszteni, elégséges a felső rész szegélyét ráhajtani és a varrást a szabályzathoz mellékelt 2. vagy 2a. számú vázlat szerint elvégezni. A varrások egyike csak belülről látható, és az ehhez a varráshoz használt fonal színe határozottan térjen el a ponyvának és a másik varráshoz használt fonalnak a színétől. Valamennyi varrást géppel kell elvégezni.
(4) Ha a ponyva műanyaggal bevont szövetből és több darabból készült, ezek a darabok hegesztéssel is összeerősíthetők e szabályzathoz mellékelt 3. számú vázlat szerint. Az egyik darab széle a másikét legalább 15 mm-nyi szélességben fedje. A darabok hegesztését az átfedés teljes szélességében biztosítani kell. Az összeerősítésnél a külső oldal szélét legalább 7 mm széles műanyag szalaggal fedik be, amelyet ugyanilyen hegesztési eljárással rögzítenek. Erre a műanyag szalagra, valamint az annak mindkét szélétől legalább 3 mm szélességű sávra azonos és jól látható domború mintázatot kell nyomtatni. A hegesztést oly módon kell elvégezni, hogy a darabokat látható nyomok hátrahagyása nélkül ne lehessen szétválasztani, majd újraegyesíteni.
(5) A javítást az e szabályzathoz mellékelt 4. számú vázlat szerint kell végrehajtani, a szegélyt egymásra kell hajlítani, és két látható, egymástól legalább 15 mm-re levő varrással kell összeerősíteni; a belülről látható fonal színe különbözzön a kívülről látható fonal és a ponyva színétől; minden varrás géppel készül. Ha a szélek mellett megsérült ponyvát úgy javítják ki, hogy a sérült részt folttal pótolják, a varrást e cikk (3) bekezdése rendelkezéseinek és az e szabályzathoz mellékelt 1. számú vázlatnak megfelelően is el lehet készíteni. A műanyaggal

bevont szövetből készült ponyvák az e cikk (4) bekezdésében leírt módon is javíthatók, de ebben az esetben a hegesztést a ponyva mindkét oldalán el kell végezni, a foltot pedig a belső felületre kell elhelyezni.

(6) *a)* A ponyvát oly módon kell a gépjárműre felerősíteni, hogy az pontosan megfeleljen e szabályzat 1. cikke *a)* és *b)* bekezdéseiben előírt feltételeknek. A ponyva zárását biztosítják:

(i) a gépjárműre felszerelt fémgyűrűk;

(ii) a ponyva szélébe erősített fűzőlyukak;

(iii) a gyűrűkön, a ponyván kívül átfűzött és kívülről teljes hosszában látható rögzítés.

A ponyvának a gépjármű szilárd részeit a rögzítőgyűrűk közepétől mért legalább 250 mm távolságig fednie kell, azt az esetet kivéve, amikor a jármű szerkezete maga is megakadályoz minden, a raktérbe történő behatolást.

b) Ha a ponyva egyik szegélyét állandó jelleggel a járműhöz kell rögzíteni, az összeerősítésnek folyamatosnak és szilárd szerkezeti elemekből állónak kell lennie.

(7) A ponyvát megfelelő tartószerkezetnek kell hordania (tetőmerevítő bordák, oldalfalak, boltozatbordák, tetőtartók stb.).

(8) A fűzőlyukak közötti és a gyűrűk közötti távolság a 200 mm-t nem haladhatja meg. A fűzőlyukakat széleiken meg kell erősíteni.

(9) Rögzítésként a következők használhatók:

a) legalább 3 mm átmérőjű acélsodronyok; vagy

b) legalább 8 mm átmérőjű, átlátszó és nem nyúló műanyag hüvelybe húzott kender- és szizálkötelek.

Az acélsodronyok is burkolhatók átlátszó és nem nyúló műanyag hüvellyel.

(10) A sodronynak, vagy kötélnek egyetlen darabból kell állnia és azt mindkét végén kemény fémvégződéssel kell ellátni. Mindegyik fémvég csatlakozó szerkezetén olyan keresztnyílásnak kell lennie, amelyen áthalad a sodrony, vagy kötél és lehetővé teszi a vámzár zsinórjának áthúzását. A huzalnak vagy kötélnek a keresztfurat mindkét oldalán láthatónak kell lennie, hogy bizonyítható legyen, miszerint a huzal, illetve a kötél egyetlen darabból áll (lásd e szabályzathoz mellékelt 5. vázlatot).

(11) A be- és kirakodáshoz szükséges nyílásoknál a ponyva két szélének kellően fednie kell egymást. Egyébként azok zárását biztosítják

a) egy, e cikk 3. és 4. bekezdése szerint varrott vagy hegesztett zárólap;

b) e cikk 8. bekezdése szerinti előírásoknak megfelelő gyűrűk és fűzőlyukak;

c) alkalmas anyagból, egyetlen darabból készült, nem nyúló, legalább 20 mm szélességű és 3 mm vastagságú, a gyűrűkön átfűzött, a ponyva két szélét, valamint a zárólapot összefogó szíj; ezt a szíjat a ponyván belül rögzítik és e cikk 9. bekezdésének megfelelő sodrony vagy kötél befogadására egy fűzőlyukkal látják el. Amennyiben külön szerkezet (ütköző stb.) szolgál a rakodótérbe történő látható nyomok nélküli behatolás megakadályozására, úgy a zárólapot nem követelik meg.

1. számú vázlat
VARRÁSSAL ÖSSZEERŐSÍTETT, TÖBB DARABBÓL KÉSZÜLT PONYVA

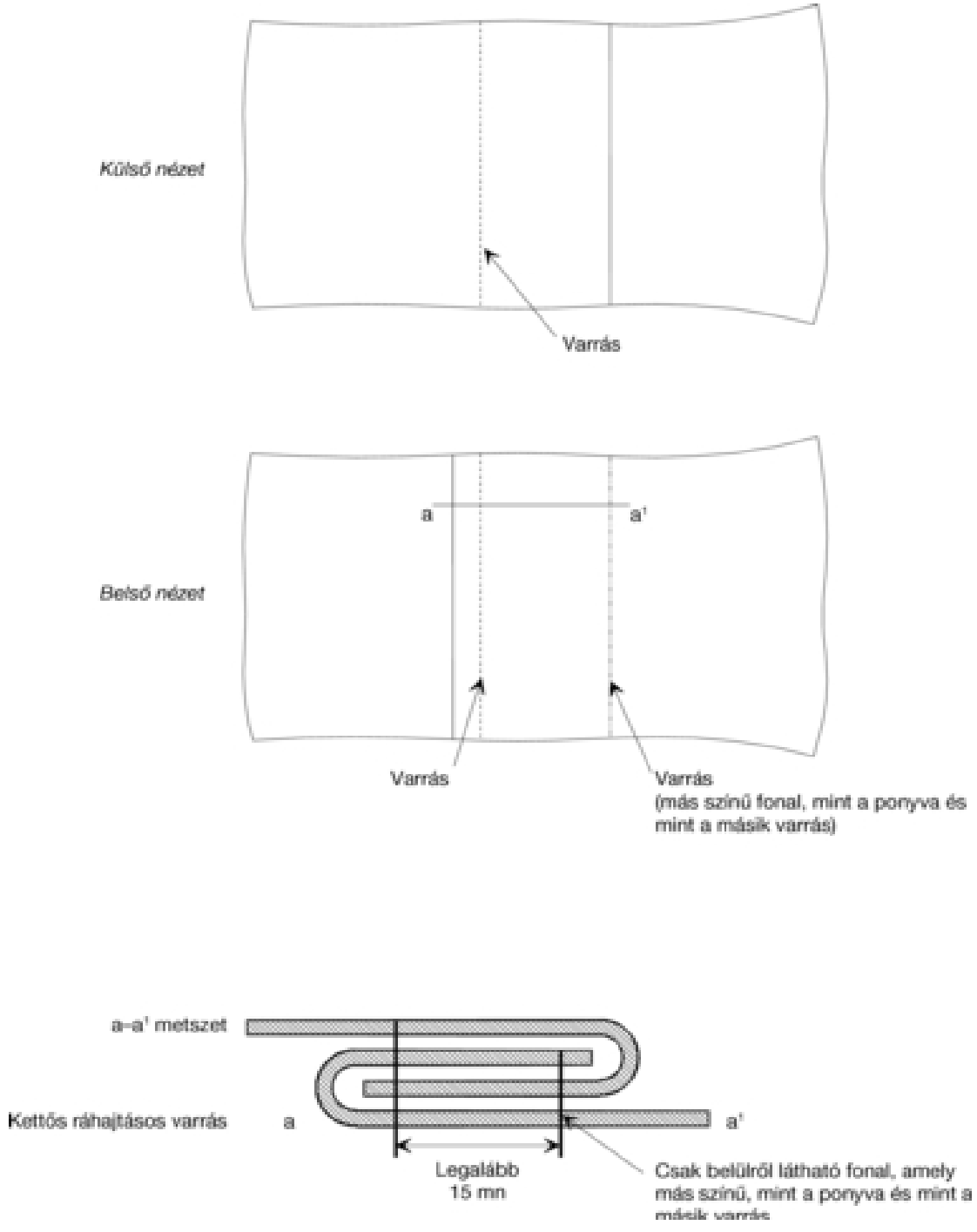

2. számú vázlat

VARRÁSSAL ÖSSZEERŐSÍTETT, TÖBB DARABBÓL KÉSZÜLT PONYVA

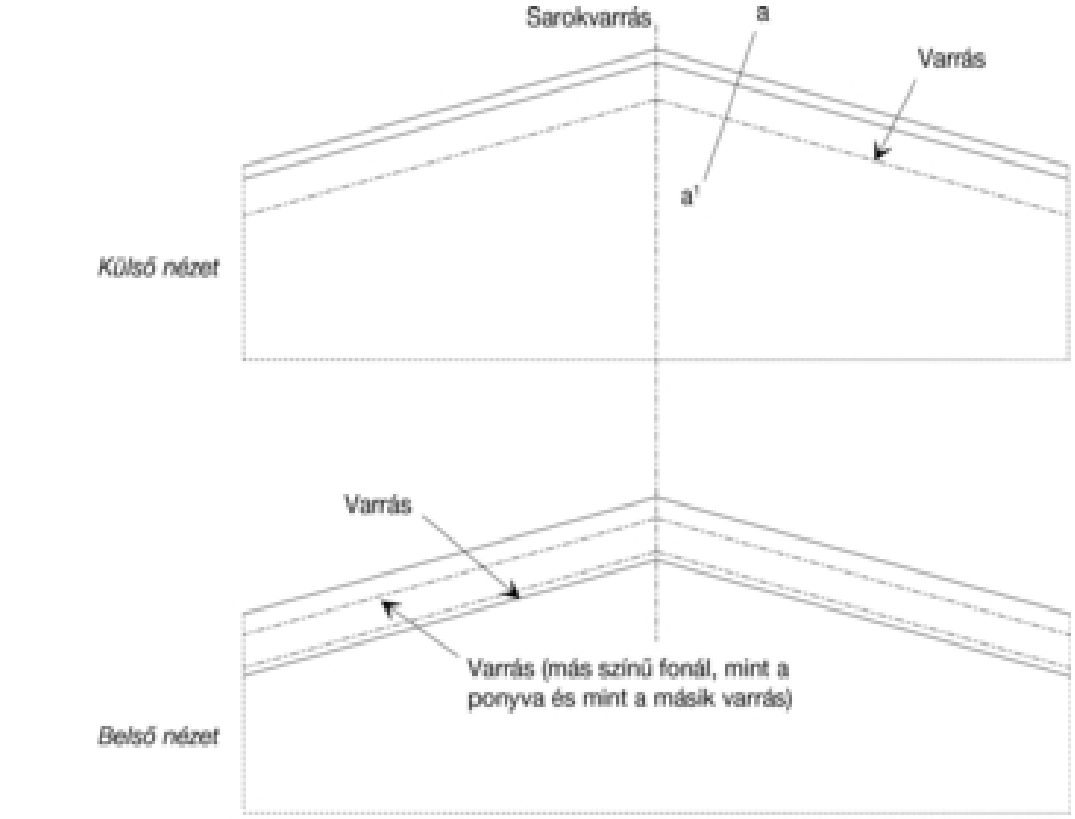

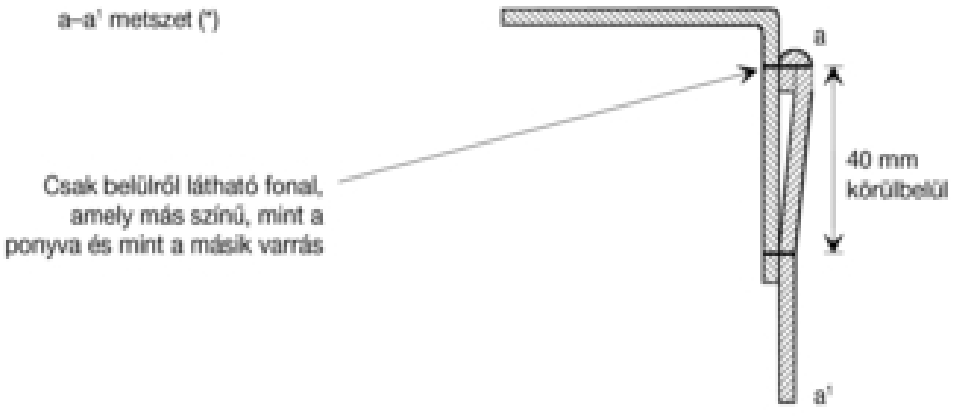

(*) A vázlat a ponyva felső, ráhajtott részét mutatja a 2. melléklet 3. cikkének (3) bekezdésének megfelelően

2a. számú vázlat

VARRÁSSAL ÖSSZEERŐSÍTETT, TÖBB DARABBÓL KÉSZÜLT PONYVA

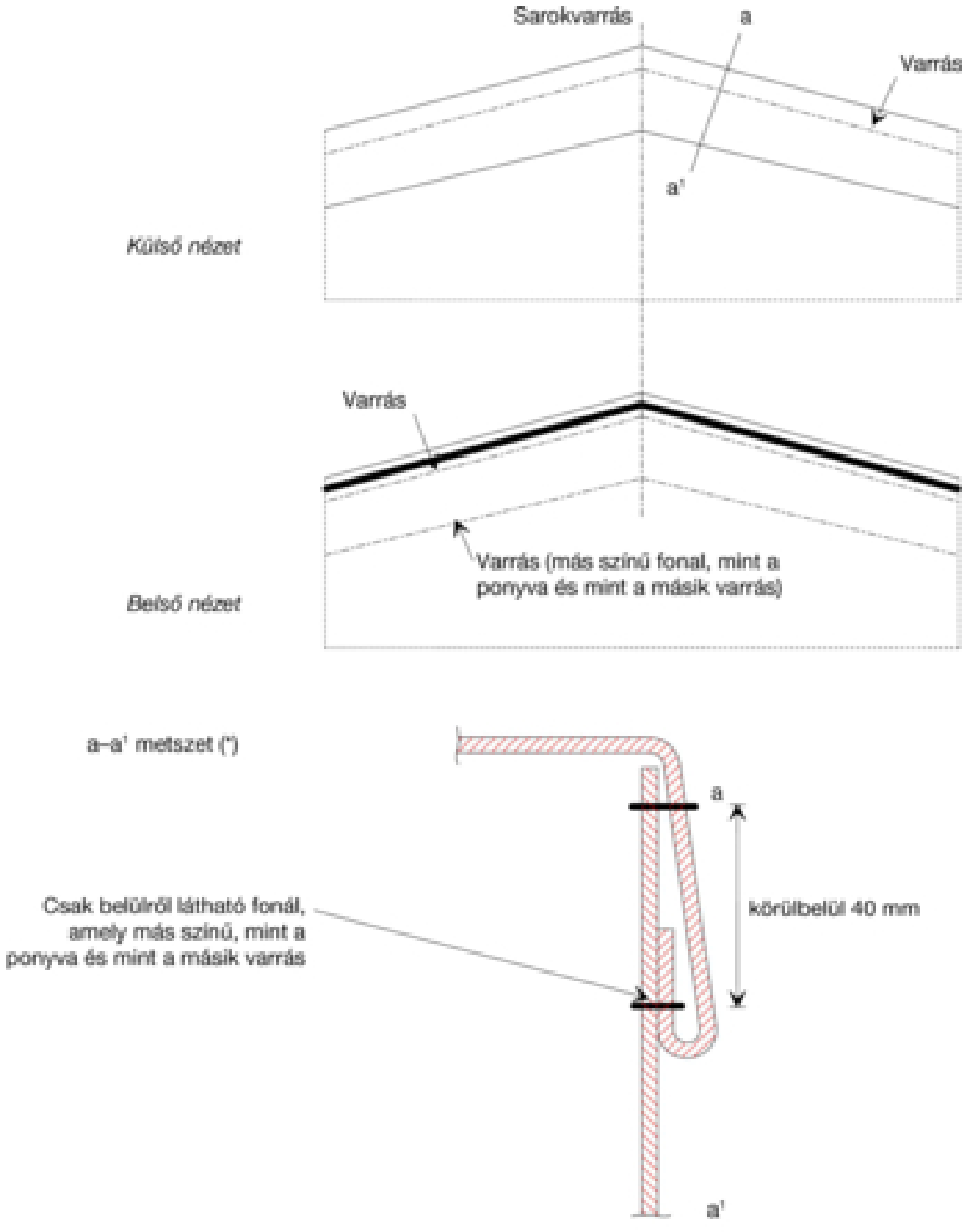

(*) A vázlat a ponyva felső, ráhajtott részét mutatja a 2. melléklet 3. cikkének (3) bekezdésének megfelelően

3. számú vázlat

HEGESZTÉSSEL ÖSSZERŐSÍTETT, TÖBB DARABBÓL KÉSZÜLT PONYVA

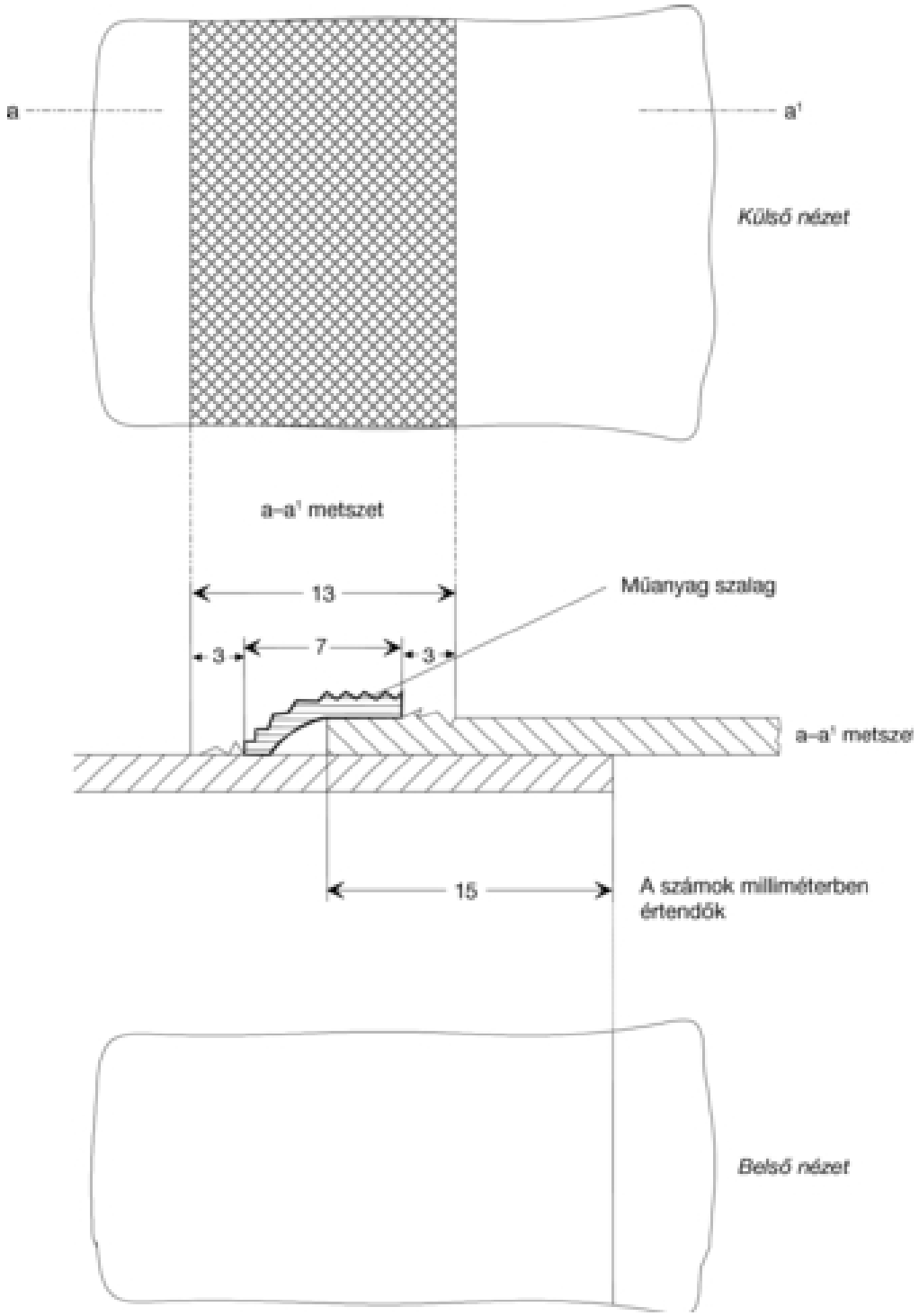

4. számú vázlat

A PONYVA JAVÍTÁSA

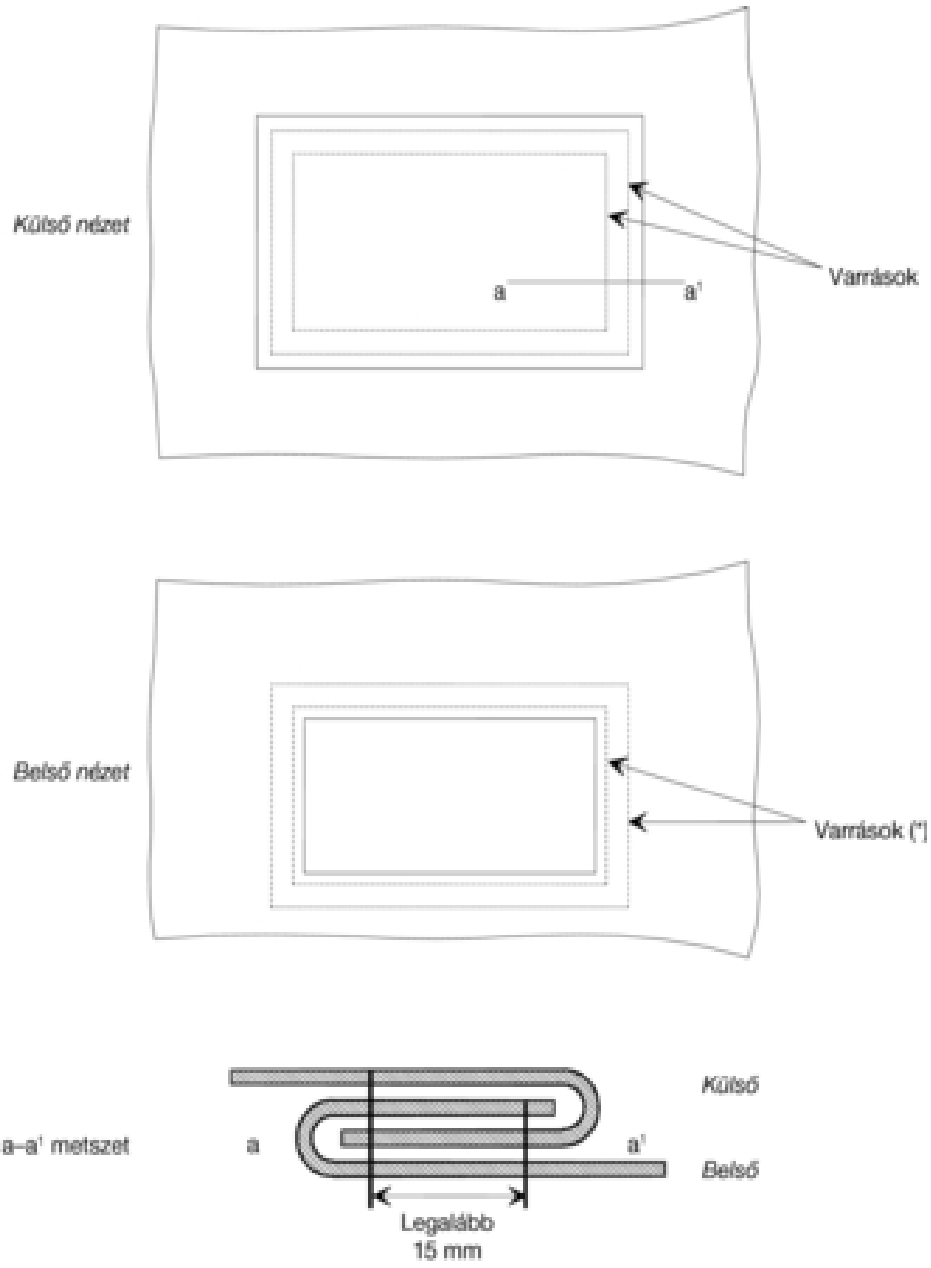

(*) A belülről látható fonal színe különbözzön a kívülről látható fonal és a ponyva színétől

5. számú vázlat

A KÖTÉLVÉG MINTÁJA

1. Oldalnézet: homloknész

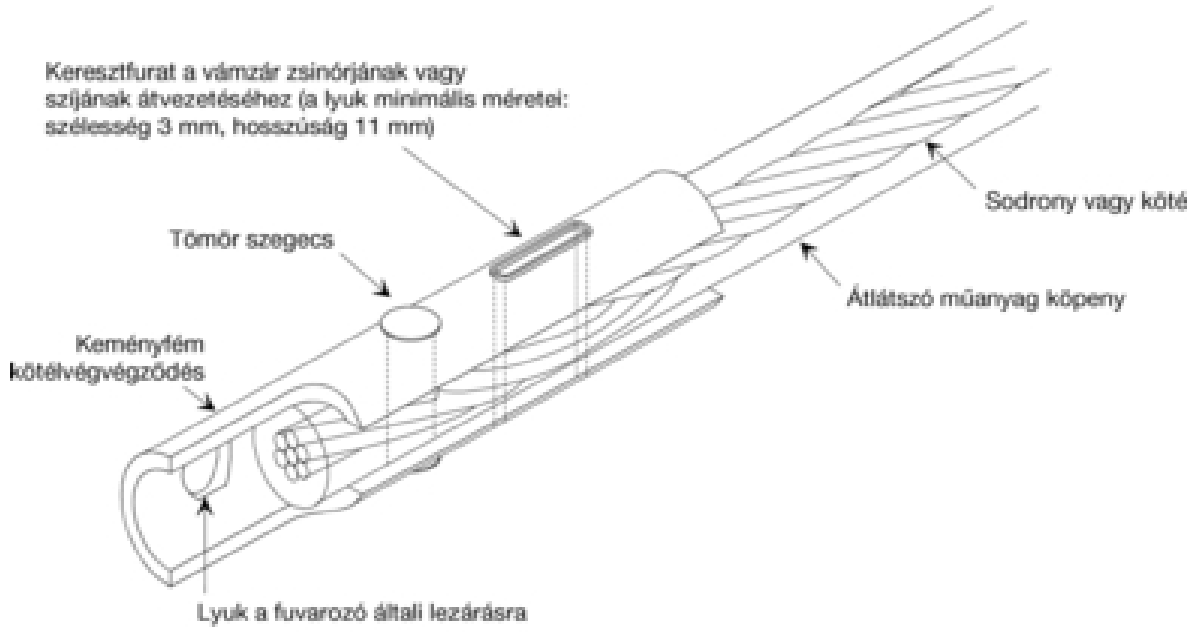

2. Oldalnézet: hátoldal

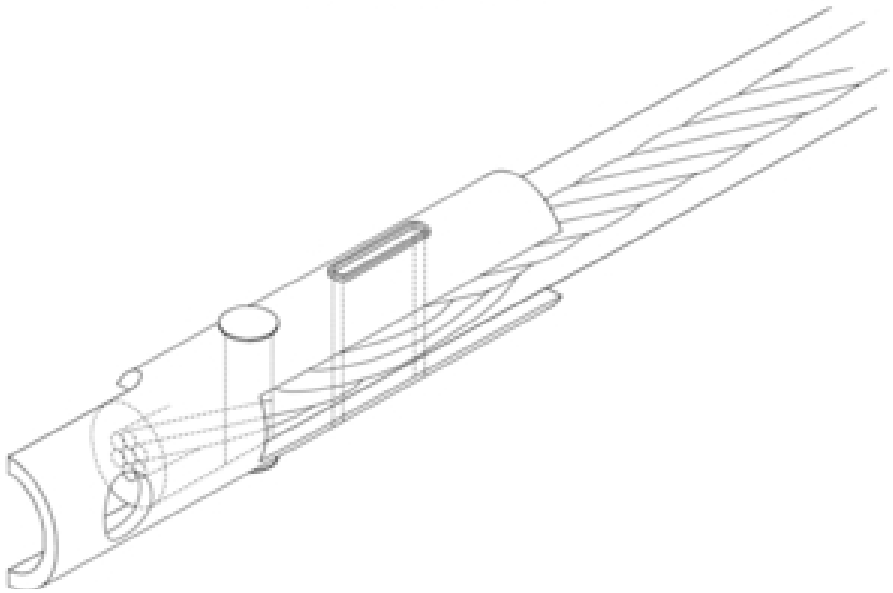

3. melléklet

A 2. SZÁMÚ MELLÉKLETBEN FOGLALT SZABÁLYZAT MŰSZAKI ELŐÍRÁSAINAK MEGFELELŐ KÖZÚTI JÁRMŰVEK ALKALMASSÁ NYILVÁNÍTÁSI ELJÁRÁSA

ÁLTALÁNOS RENDELKEZÉSEK

(1) A közúti járművek alkalmassá nyilvánítása az alábbi eljárások valamelyikével történhet:

a) egyedileg, vagy
b) gyártmánytípusok szerint (közúti jármű sorozatok).

(2) Az alkalmassá nyilvánított járművek számára a 4. mellékletben megadott mintával egyező alkalmassági bizonyítványt adnak ki. A bizonyítványt a kiadó ország nyelvén és franciául vagy angolul nyomtatják. Amennyiben a bizonyítványt kiadó hatóság szükségesnek ítéli, az említett hatóság által hitelesített fényképeket, illetve rajzokat mellékelnek az alkalmassági bizonyítványhoz. Ezen okmányok számát e hatóság ebben az esetben az alkalmassági bizonyítvány 6. rovatában tünteti fel.

(3) Az alkalmassági bizonyítványt a közúti járművön kell tartani.

(4) A közúti járműveket kétévenként ellenőrzés és az alkalmassági bizonyítvány esetleges megújítása céljából a járművet nyilvántartó ország illetékes hatóságainak, illetve rendszámmal el nem látott járművek esetén azon ország illetékes hatóságainak, ahol a tulajdonos vagy használó lakóhellyel rendelkezik, be kell mutatni.

(5) Ha a közúti jármű nem felel meg többé az alkalmassági bizonyítványhoz előírt műszaki feltételeknek, mielőtt azt újra TIR-igazolvánnyal lebonyolított árufuvarozásra felhasználnák, olyan állapotba kell hozni, mint amilyennek alapján alkalmassá nyilvánították, úgy, hogy ismét megfeleljen az alkalmassá nyilvánítás műszaki feltételeinek.

(6) Ha a közúti jármű lényeges jellemzői megváltoznak, arra többé nem vonatkozik a kiadott alkalmassági bizonyítvány, és mielőtt a TIR-igazolvánnyal történő árufuvarozásra ismét felhasználhatnák, az illetékes hatóságtól új alkalmassá nyilvánítást kell kérni.

(7) A járművet nyilvántartó ország illetékes hatóságai, illetve nyilvántartást nem igénylő járművek esetén azon ország illetékes hatóságai, ahol a jármű tulajdonosa vagy használója telephellyel rendelkezik, adott esetben visszavonhatják vagy megújíthatják az alkalmassági bizonyítványt, vagy új alkalmassági bizonyítványt adhatnak ki, az ezen egyezmény 14. cikkében és e melléklet 4., 5. és 6. pontjában felsorolt esetekben.

EGYEDI ALKALMASSÁ NYILVÁNÍTÁSI ELJÁRÁS

(8) Az egyedi alkalmassá nyilvánítást a tulajdonos, a használó, vagy valamelyikük képviselője kérheti az illetékes hatóságtól. Az illetékes hatóság a bemutatott közúti jármű ellenőrzését a fenti (1)-(7) bekezdésben foglalt általános szabályok alkalmazásával elvégzi, meggyőződik arról, hogy

a jármű a 2. mellékletben közölt műszaki előírásoknak megfelel és az alkalmassá nyilvánítás után kiadja a 4. mellékletben megadott mintával egyező bizonyítványt.

GYÁRTMÁNYTÍPUSOK SZERINTI ALKALMASSÁ NYILVÁNÍTÁSI ELJÁRÁS
(KÖZÚTI JÁRMŰ SOROZATOK)

(9) Ha a közúti járműveket azonos gyártmánytípus szerint sorozatban gyártják, a gyártó kérheti az előállító ország illetékes hatóságától a gyártmánytípusok szerinti alkalmassá nyilvánítást.

(10) A gyártó kérelmében közli azokat az azonosítási számokat vagy betűket, amelyekkel azon közúti járműtípust látja el, amelynek az alkalmassá nyilvánítását kéri.

(11) Ahhoz, hogy e kérelem elfogadható legyen csatolni kell hozzá az alkalmassá nyilvánítani kért közúti járműtípus tervrajzait és részletes szerkezeti leírását.

(12) A gyártó írásban kötelezettséget vállal, hogy
a) az illetékes hatóságnak a szóban forgó típusok közül bemutatja azokat a járműveket, amelyeket az meg kíván vizsgálni;
b) az illetékes hatóságnak lehetővé teszi, hogy a szóban forgó típus sorozatgyártása folyamán bármikor további példányokat is megvizsgáljon;
c) az illetékes hatóságot a tervrajzok vagy a szerkezeti leírások minden módosításáról, annak mértékétől függetlenül, a megvalósítását megelőzően tájékoztatja;
d) a gyártmánytípus azonosítási számait, illetve jeleit, valamint minden egyes járműnek a szóban forgó típus sorozatán belüli sorszámát (gyári számát) a közúti járművön látható helyen elhelyezi;
e) nyilvántartja az alkalmassá nyilvánított gyártmánytípus szerint gyártott járműveket.

(13) Adott esetben az illetékes hatóság közli a gyártmánytípuson az alkalmassá nyilvánításhoz szükséges változtatásokat.

(14) Gyártmánytípus szerinti alkalmassá nyilvánításra nem kerülhet sor azt megelőzően, hogy az illetékes hatóság egy vagy több ilyen gyártmánytípus szerint gyártott jármű vizsgálatával megállapította, hogy az ilyen típusú járművek megfelelnek a 2. mellékletben közölt műszaki előírásoknak.

(15) Az illetékes hatóság írásban értesíti a gyártót a típus szerinti alkalmassá nyilvánítás tárgyában hozott határozatáról. Ezt a határozatot dátummal és iktatószámmal látják el és pontosan feltüntetik azt a hatóságot, amelyik azt hozta.

(16) Az illetékes hatóság megteszi a szükséges intézkedéseket az alkalmassá nyilvánított gyártmánytípussal megegyezően előállított minden egyes járműre vonatkozó, megfelelő módon hitelesített alkalmassági bizonyítványának kiadására.

(17) Az alkalmassági bizonyítvány birtokosa mielőtt a járművet a TIR-igazolvánnyal történő árufuvarozásra felhasználná - amennyiben szükséges -, köteles az alkalmassági bizonyítványt kiegészíteni:
- a jármű rendszámának feltüntetésével (1. rovat) vagy

- ha a nyilvántartásba vételi kötelezettség alá nem eső járműről van szó, nevének és vállalkozása címéneknek feltüntetésével (8. rovat).

(18) Amennyiben a gyártmánytípus szerint alkalmassá nyilvánítási eljáráson átesett járművet egy másik országba kiviszik, amely Szerződő Fele ezen Egyezménynek, a behozatalból eredően ebben az országban semmiféle új alkalmassá nyilvánítási eljárást nem követelnek meg.

ELJÁRÁS AZ ALKALMASSÁGI BIZONYÍTVÁNY JÓVÁHAGYÁSA ÉRDEKÉBEN

(19) Amennyiben egy alkalmassá nyilvánított, TIR-igazolvánnyal árut fuvarozó járműnél jelentős hiányosságokat fedeznek fel, a Szerződő Felek illetékes hatóságainak jogukban áll megtagadni, hogy a jármű a TIR-igazolvánnyal folytassa útját, vagy jogukban áll engedélyezni, hogy a jármű folytassa útját a TIR-igazolvánnyal az illető ország területén, megtéve a szükséges biztonsági intézkedéseket. Az alkalmassá nyilvánított járművet a legrövidebb időn belül, a TIR-igazolvánnyal történő árufuvarozásra való újrafelhasználás előtt kielégítő állapotba kell hozni.

(20) Mindkét említett esetben a vámhatóságok a jármű alkalmassági bizonyítványának 10. rovatába megfelelő bejegyzést tesznek. Ha a járművet az alkalmassá nyilvánításhoz megfelelő állapotba hozták, azt bemutatják a Szerződő Fél illetékes hatóságainak, akik a 11. rovatba tett bejegyzéssel újra érvényesítik a bizonyítványt hatályon kívül helyezve így a korábbi észrevételeket. Az a jármű, amelynek bizonyítványa az előző pont értelmében a 10. rovatban bejegyzést tartalmaz, nem használható fel TIR-igazolvánnyal történő újabb árufuvarozásra mindaddig, amíg nem hozták kielégítő állapotba, és a 10. rovatba tett bejegyzéseket a fentiek szerint nem hatálytalanították.

(21) A bizonyítványba bevezetett minden bejegyzést az illetékes hatóságoknak kelteznek és hitelesítenek.

(22) Amennyiben a vámhatóságok megítélése szerint a jármű hiányosságai kisebb jelentőségűek és nem járnak a csempészet veszélyével, engedélyezhető a jármű további használata a TIR-igazolvánnyal történő árufuvarozásra. Az alkalmassági bizonyítvány birtokosának figyelmét felhívják erre a hiányosságra, aki ésszerű határidőn belül köteles a járművét rendbe hozni.

4. melléklet

A KÖZÚTI JÁRMŰ ALKALMASSÁGI BIZONYÍTVÁNYÁNAK MINTÁJA

Fedőlap

Vámzár alatt árut szállító közúti jármű
ALKALMASSÁGI BIZONYÍTVÁNYA
Bizonyítvány száma:
19 ..... -én kelt TIR Egyezmény
Kiállította:
(illetékes hatóság)

Belső oldalak

ALKALMASSÁGI BIZONYÍTVÁNY
száma:

AZONOSÍTÁS
1. Rendszám
2. Jármű típusa
3. Alváz száma
4. Gyártmánya (vagy a gyártó cég neve)
5. Egyéb jellemzők
6. Mellékletek száma

7. ALKALMASSÁ NYILVÁNÍTÁS

Érvényes ..... -ig
Egyedi alkalmassá nyilvánítás
Gyártmánytípus szerinti alkalmassá nyilvánítás
Hely
Kelet
Aláírás Bélyegző

8. BIRTOKOS /tulajdonos vagy üzemeltető/ (csak a rendszámmal el nem látott járműveknél)

Név és cím

9. MEGÚJÍTÁSOK

Érvényes ..... - ig
Hely
Kelet
Aláírás

MEGJEGYZÉSEK

(Az illetékes hatóságok részére fenntartva)

10. Megállapított hiányosságok		11. Rendbehozatal	
Hatóság Aláírás	Bélyegző	Hatóság Aláírás	Bélyegző
10. Megállapított hiányosságok		11. Rendbehozatal	
Hatóság Aláírás	Bélyegző	Hatóság Aláírás	Bélyegző
10. Megállapított hiányosságok		11. rendbehozatal	
Hatóság Aláírás	Bélyegző	Hatóság Aláírás	Bélyegző

12. Egyéb megjegyzések

Hátlap

FONTOS MEGJEGYZÉS

1. Amennyiben az alkalmasságot engedélyező hatóság hasznosnak ítéli, az alkalmassági bizonyítványhoz hatóságilag hitelesített fényképek, illetve ábrák csatolandók. Ezeknek az okmányoknak a számát e hatóság ebben az esetben a bizonyítvány 6. rovatában tünteti fel.

2. Az alkalmassági bizonyítványt a közúti járművön kell tartani.

3. A közúti járműveket kétévenként ellenőrzés és az alkalmassá nyilvánítás esetleges megújítása céljából kötelező bemutatni a járművet nyilvántartó ország illetékes hatóságainak, illetve a rendszámmal el nem látott járművek esetén annak az országnak az illetékes hatóságainak, ahol a tulajdonos vagy üzemeltető állandó lakhellyel rendelkezik.

4. Ha a közúti jármű már nem felel meg többé az alkalmassá nyilvánításhoz előírt műszaki feltételeknek, az alkalmassági bizonyítványban meghatározott olyan állapotba kell hozni, amelynek alapján azt alkalmassá nyilvánították, mielőtt azt újra a TIR-igazolvánnyal történő árufuvarozásra felhasználhatnák, hogy ily módon ismét megfeleljen az alkalmassá nyilvánítás műszaki feltételeinek.

5. Ha a közúti jármű lényeges jellemzői megváltoznak, arra többé nem vonatkozik a kiadott alkalmassági bizonyítvány és mielőtt a TIR-igazolvánnyal történő árufuvarozásra ismét felhasználhatnák, az illetékes hatóságoktól újra alkalmassá nyilvánítást kell kérni.

5. melléklet

TIR TÁBLÁK

(1) A táblák méretei: 250 × 400 mm.

(2) A TIR felirat latin nagybetűi 200 mm magasak és vonalvastagságuk legalább 20 mm. A betűk kék alapon fehér színűek.

6. melléklet

ÉRTELMEZŐ RENDELKEZÉSEK

BEVEZETÉS

i) Ezen Egyezmény 43. cikkének rendelkezéseivel összhangban az értelmező rendelkezések megadják az Egyezmény és mellékletei egyes rendelkezéseinek magyarázatát. Ezenkívül néhány ajánlott gyakorlatot is tartalmaznak.

ii) Az értelmező rendelkezések nem módosítják az ezen Egyezményben és mellékleteiben foglalt rendelkezéseket, csupán azok tartalmát, jelentését és hatályát pontosítják.

iii) Különös tekintettel ezen Egyezmény 12. cikkének és 2. mellékletének előírásaira, amelyek a vámzár alatti fuvarozásra alkalmassá nyilvánított közúti járművek műszaki feltételeire vonatkoznak, az értelmező rendelkezések – adott esetben – a Szerződő Felek által elfogadandó, ezen előírásoknak megfelelő gyártási eljárásokat részletezik. Ugyancsak meghatározzák – adott esetben – az ezen előírásoknak meg nem felelő gyártási eljárásokat.

iv) Az értelmező rendelkezések lehetővé teszik az ezen Egyezményben és mellékleteiben foglalt rendelkezéseknek a műszaki fejlődés és a gazdasági követelmények figyelembevételével történő alkalmazását.

0 AZ EGYEZMÉNY FŐ SZÖVEGE

0.1 1. cikk

0.1 *b)* Az 1. cikk *b)* pontjában említett kivételek (díjak, és terhek) a Szerződő Felek által a behozatalra, illetve a kivitelre kivetett, vagy a behozatali, illetve a kiviteli vámokon és adókon kívüli minden egyéb összeget magukba foglalnak. Ezek az összegek a nyújtott szolgáltatások hozzávetőleges költségére korlátozódnak és nem szolgálják közvetett módon a hazai termékek védelmét, illetve nem képezhetnek a behozatalra, illetve a kivitelre kivetett költségvetési jellegű adót. Ezek a díjak és terhek többek között az alábbiakkal kapcsolatos összegeket foglalják magukba:

- származási bizonyítványok, ha azok az áthaladáshoz szükségesek;
- a vámlaboratóriumok által ellenőrzés céljából végrehajtott elemzések;
- a nem hivatalos időben, vagy a vámhivatal hivatalos helyiségén kívül végzett vámvizsgálatok és egyéb vámkezelési műveletek;
- közegészségügyi, állategészségügyi és növényvédelmi okokból végrehajtott vizsgálatok.

0.1 c) A „leszerelhető karosszéria” azt a rakteret jelöli, amelynek semmilyen mozgató szerkezete nincs, közúti járművön való szállításra készítették, és e jármű alvázát és a karosszéria alsó részét különlegesen erre a célra alakítva ki.

0.1 c) (i) Az 1. cikk *e)* bekezdés *i)* alpontjában említett „részben zárt” meghatározás alatt padlóból és felépítményből álló és egy zárt szállítótartályéval egyenértékű rakteret körülhatároló berendezések értendők. A felépítmény általában a szállítótartály vázát képező fémelemekből készül. Az ilyen típusú szállítótartályokban egy vagy több oldalsó vagy frontális elválasztó fal is lehet. E szállítótartályok közül némelyiknek csupán a padlóhoz tetőmerevítő bordával kapcsolódó teteje van. Az ilyen típusú szállítótartályokat elsősorban terjedelmes áruk (pl. gépkocsik) szállítására használják.

0.2 2. cikk

0.2-1 A 2. cikk szerint a TIR-igazolvánnyal történő fuvarozási művelet megkezdődhet és befejeződhet egy és ugyanazon országban is, feltéve hogy az út során külföldi területet érint. Ilyen esetben nincs akadálya annak, hogy az indulási ország vámhatóságai a TIR-igazolványon kívül az áruk vámmentes újrabehozatalát biztosító nemzeti okmányt is megköveteljenek. Ajánlatos azonban, hogy a vámhatóságok ilyen okmány használatához ne ragaszkodjanak, hanem fogadják el a TIR-igazolványba tett megfelelő bejegyzést.

0.2-2 E cikk rendelkezései akkor is megengedik a TIR-igazolvánnyal történő árufuvarozást, ha az útnak csak egy részét teszik meg közúton. Ezek a rendelkezések nem pontosítják, hogy az út mely részét kell közúton megtenni, elégséges, ha ez a szakasz a TIR-művelet kezdő és végpontja közé esik. Előfordulhat azonban a feladónak a fuvarozás megkezdésekor kifejezett szándékai ellenére, hogy kereskedelmi vagy baleseti jellegű, előre nem látható okból az út egyetlen szakaszát sem tudják közúton megtenni. E kivételes esetekben a Szerződő Felek elfogadják a TIR-igazolványt és a garanciavállaló egyesületek felelőssége fennmarad.

0.5 5. cikk

E cikk nem zárja ki az áruk szúrópróbaszerű ellenőrzéseinek jogát, de hangsúlyozza, hogy ezen ellenőrzések számának igen korlátozottnak kell maradniuk. A TIR-igazolványon alapuló nemzetközi eljárása nemzeti eljárásokhoz képest valójában többletvédelmet biztosít. Egyrészt a TIR-igazolvány árukra vonatkozó adatainak meg kell egyezniük az indulási országban esetleg megkövetelt vámokmányok adataival; másrészt a tranzit és a rendeltetési országok részére védelmet nyújtanak az induláskor végrehajtott ellenőrzések, amelyek megtörténtét az indulási vámhivatal igazolja (lásd a 19. cikkhez fűzött értelmező rendelkezést).

0.6.2 6. cikk 2. bekezdés

E bekezdés rendelkezéseinek értelmében valamely ország vámhatóságai egynél több olyan egyesületet is felhatalmazhatnak, amelyek mindegyike magára vállalja az általa, vagy a partneregyesületek által kibocsátott TIR-igazolványok fedezete alatt vállalt műveletekből eredő felelősséget.

0.8.3 8. cikk 3. bekezdés

Ajánlatos, hogy a vámhatóságok a garanciavállaló egyesületektől követelhető legmagasabb összeget TIR-igazolványonként 50 000 USD-nak megfelelő összegre korlátozzák.

0.8.6 8. cikk 6. bekezdés

(1) Ha a TIR-igazolványban nem találhatók az árukat terhelő költségek meghatározását lehetővé tevő kellően részletes bejegyzések, az érdekeltek bizonyítékokat szolgáltathatnak azok pontos jellegére nézve.

(2) Ha nem mutatnak be ilyen bizonyítékot, akkor a vámok és az adók kivetésére nem az áruk jellegétől független átalány mérték szerint, hanem a TIR-igazolványban szereplő adatoknak megfelelő árukategóriára megállapítható legmagasabb tétel szerint kerül sor.

0.10 10. cikk

A TIR-igazolvány mentesítésének igazolását szabálytalanul vagy csalárd módon megszerzettnek tekintik, ha a TIR-műveletet csalárd módon megváltoztatott árurakterek, illetve szállítótartályok felhasználásával bonyolították le, vagy ha megállapítást nyert, hogy olyan műveletre került sor, mint hamis, vagy pontatlan okmányok használata, az áruk kicserélése, a vámzárakkal való visszaélés stb., vagy ha ehhez az igazoláshoz egyéb jogszabályba ütköző módon jutottak hozzá.

0.11 11. cikk

0.11-1 Amikor az áruk vagy a járművek kiadásáról kell dönteniük, a vámhatóságokat nem befolyásolhatja az a körülmény, hogy a garanciavállaló egyesület felel a TIR-igazolvány birtokosát terhelő vámok, adók és késedelmi kamatok megfizetéséért, ha a jogszabályi előírásaik más eszközöket is biztosítanak a rájuk bízott érdekek védelmében.

0.11-2 Ha a garanciavállaló egyesületet a 11. cikkben előírt eljárás szerint felkérik a 8. cikk (1) és (2) bekezdésében említett összegek megfizetésére és erre az Egyezményben előírt 3 hónapon belül nem kerül sor, az illetékes hatóságok követelhetik a kérdéses összegek megfizetését a nemzeti rendelkezések alapján is, mivel ebben az esetben a nemzeti jog értelmében a garanciavállaló egyesület által aláírt garanciaszerződés nem teljesítése áll fenn.

0.15 15. cikk

Az ideiglenes behozatallal kapcsolatos vámokmány megkövetelésének elengedése bizonyos nehézségeket idézhet elő, rendszámmal el nem látott járművek, így egyes országokban a pótkocsik és a félpótkocsik esetében. Ebben az esetben a 15. cikk rendelkezéseit figyelembe véve a vámhatóságoknak ugyanakkor kellő biztonságot kell garantálni azáltal, hogy a TIR-igazolványnak a kérdéses országban felhasznált 1. és 2. számú betétlapjain és a megfelelő ellenőrző szelvényeken ezen járművek jellemzőit (gyártmány és számok), feltüntetik.

0.17 17. cikk

0.17-1 Az a rendelkezés, amely előírja, hogy a TIR-igazolvány árunyilatkozati részén elkülönítve kell feltüntetni a járműszerelvény egyes járművein, illetve az egyes szállítótartályokban levő árukat, kizárólag csupán egy jármű, vagy egy szállítótartály tartalma vámellenőrzésének megkönnyítésére szolgál. Ezt a rendelkezést tehát nem kell olyan szigorúan értelmezni, hogy egy jármű vagy egy szállítótartály tényleges és az árunyilatkozati rész szerinti tartalma között bármilyen eltérést az egyezmény rendelkezései megsértésének tekintsenek.
Ha a fuvarozó a hatóságnak kielégítő módon be tudja bizonyítani, hogy ettől az eltéréstől eltekintve az árunyilatkozatban szereplő áruk összességükben azonosak a TIR-igazolvánnyal fedezett járműszerelvényben vagy szállítótartályban fuvarozott árukkal, rendszerint az esetet nem kell a vámelőírások megszegésének tekinteni.

0.17-2 Költözések esetén alkalmazható a TIR-igazolvány használatára vonatkozó szabályok 10. *c)* pontjában meghatározott eljárás és a fuvarozott tárgyak felsorolása értelemszerűen egyszerűsíthető.

0.18 18. cikk

0.18-1 A TIR-eljárások zavartalan működéséhez alapvetően szükséges, hogy valamely ország vámhatóságai ne engedélyezzék, hogy ezen ország egyik kiléptető vámhivatalát a szomszédos, ezen Egyezménynek szintén Szerződő Felét képező országban folytatódó fuvarozási művelet esetén rendeltetési vámhivatalként jelöljék meg, kivéve ha különleges körülmények indokolják ezt a kérelmet.

0.18-2 (1) Az árut oly módon kell berakni, hogy azt a rakományt, amelyet az első kirakodási helyen kell kirakni a járműből, vagy szállítótartályból anélkül lehessen kivenni, hogy olyan egyéb rakomány, vagy rakományok kirakása válna szükségessé, amelyeknek másutt történő kirakását irányozták elő.
(2) Ha egy fuvarozási művelet több hivatalnál történő kirakodást foglal magába, a részleges kirakodást követően a TIR-igazolvány valamennyi fennmaradó árunyilatkozatában bejegyzést kell tenni, a 12. rovatba, egyidejűleg feltüntetve a fennmaradó betétlapokon és a megfelelő ellenőrző szelvényeken, hogy új vámzárakat helyeztek el.

0.19 19. cikk

Az indulási vámhivatalnak az árunyilatkozat pontosságának biztosítására vonatkozó kötelezettségéből eredően legalább azt szükséges ellenőriznie, hogy az árunyilatkozatnak az árukra vonatkozó adatai megegyeznek-e a kiviteli okmányokban és az árukra vonatkozó fuvarozási és egyéb kereskedelmi okmányokban szereplő adatokkal; az indulási vámhivatal szükség esetén az árukat meg is vizsgálhatja. Az indulási vámhivatal a vámzárak elhelyezése előtt köteles megvizsgálni a közúti jármű vagy szállítótartály állapotát, a ponyvával fedett járművek vagy szállítótartályok esetében a ponyvák és ponyvát záró zsinórok állapotát, mivel ezek nem szerepelnek az alkalmassági bizonyítványban.

0.20 20. cikk

A vámhatóságoknak, amikor meghatározzák a területükön való áthaladás határidejét, egyúttal többek között figyelembe kell venniük azokat a különféle előírásokat, amelyeket a fuvarozóknak be kell tartaniuk, elsősorban a munkaidőre,

a közúti jármű vezetőjének munkaidejére és kötelező pihenőidejére vonatkozó szabályokat. Kívánatos, hogy a vámhatóságok ne éljenek útvonal-kijelölési jogukkal, kivéve ha azt elengedhetetlennek ítélik.

0.21 21. cikk

0.21-1 E cikk rendelkezései nem korlátozzák a vámhatóságok azon jogát, hogy a vámzárral lezárt raktéren kívül a jármű minden részét átvizsgálják és ellenőrizzék.

0.21-2 A beléptető vámhivatal visszaküldheti a fuvarozót a szomszédos ország kiléptető vámhivatalához, ha megállapítja, hogy a kiléptetés igazolása az említett országban nem, vagy nem megfelelő formában történt meg. Ilyen esetben a beléptető vámhivatal a TIR-igazolványba az illetékes kiléptető vámhivatal részére szóló bejegyzést teszámú

0.21-3 Ha az ellenőrzés során a vámhatóságok az árukból mintákat vesznek, a TIR-igazolvány árunyilatkozati részébe a kivett áruk adatait tartalmazó bejegyzést kell tenniük.

0.28 28. cikk

(1) A 28. cikk rendelkezései szerint a TIR-igazolvány mentesítésének a rendeltetési vámhivatalnál késedelem nélkül kell megtörténnie, feltéve hogy az árukat más vámeljárás alá vonják, vagy indítványozzák szabad forgalomba bocsátásukat.

(2) A TIR-igazolvány használatát a rendeltetése szerinti, azaz árutovábbítási műveleti célokra kell korlátozni. A TIR-igazolvány például nem szolgálhat áruknak a rendeltetésük szerinti helyen történő vámfelügyelet alatti tárolására. Ha semmi szabálytalanság nem történt, a rendeltetési vámhivatal a TIR-igazolványt köteles mentesíteni, amint az igazolványban szereplő árukat más vámeljárás alá vonták, vagy indítványozták szabad forgalomba bocsátásukat.

A gyakorlatban a mentesítést adottnak kell tekinteni, amit az árukat újrakiviteli eljárás alá vonják (pl.: az áruk közvetlen berakása valamely tengeri kikötőben) vagy mihelyst a rendeltetési helyen más vámeljárás alá vonásra vonatkozó indítványt nyújtanak be vagy amint az áruk vámáruraktárba érkeznek a benyújtott vámáru-nyilatkozatra várnak (pl.: fuvarozási depo) a rendeltetési országban hatályban levő előírásokkal összhangban.

0.29 29. cikk

A súlyos vagy terjedelmes árukat szállító közúti járművekre, illetve szállítótartályokra vonatkozóan alkalmassági bizonyítvány nem követelhető. Az indulási vámhivatal feladata azonban ellenőrizni, hogy az ebben a cikkben meghatározott, az ilyen jellegű fuvarozási műveletekre vonatkozó egyéb előírásoknak eleget tettek-e. A többi Szerződő Fél vámhivatalai elfogadják az indulási vámhivatal határozatát, feltéve hogy az megítélésük szerint e 29. cikk rendelkezéseivel nem áll nyilvánvaló ellentétben.

0.38.1 38. cikk 1. bekezdés

Valamely üzleti vállalkozás nem zárható ki a TIR rendszer kedvezményeiből olyan szabálysértések miatt, amelyeket felelős vezetőinek tudta nélkül egyik gépjárművezetője követett el.

0.38.2 38. cikk 2. bekezdés

Ha az egyik Szerződő Felet arról értesítették, hogy a területén telephellyel vagy állandó lakhellyel rendelkező személy valamely külföldi ország területén szabálysértést követett el, az nem köteles a TIR-igazolványok kibocsátását megszüntetni a szóban forgó személy részére.

0.39 39. cikk

A „gondatlanság következményeképpen előállott hibák” kifejezés azokra a tevékenységekre vonatkozik, amelyeket nem szándékosan és a következmények teljes körű ismeretében hajtottak végre, hanem abból eredően vezettek a hibákhoz, hogy nem tették meg a tájékoztatás pontosságát biztosító ésszerű és szükséges intézkedéseket.

0.45 45. cikk

Ajánlatos, hogy a Szerződő Felek mind belterületi, mind határon levő vámhivatalaikat a lehető legnagyobb számban nyissák meg a TIR-műveletek lefolytatására.

2. 2. MELLÉKLET

2.2 2. cikk

2.2.1 (a) 1. a) pont - Szerkezeti elemek összeszerelése

a) Ha a kapcsolódó elemeket (szegecsek, csavarok, csapszegek, csavaranyák stb.) használnak, ezek közül kellő számút kívülről helyeznek el, amelyek összeszerelt elemeken áthaladva behatolnak a belső részbe, ahol biztos módon (pl. szegecseléssel, hegesztéssel, gyűrűzéssel, csapszegezéssel, csavarozással vagy ahhoz való hegesztéssel) rögzítik őket. A hagyományos szegecsek (tehát amelyeknek az elhelyezéséhez az összeillesztett szerkezeti elemek mindkét oldaláról beavatkozás szükséges) belülről is elhelyezhetők.

Fentiektől függetlenül a rakterek padlóját rögzíteni lehet menetvágó csavarokkal, fúrószegecsekkel, vagy robbanótöltettel behelyezett szegecsekkel, vagy belülről elhelyezett, a padlón és az alatta levő fém kereszttartókon derékszögben áthaladó fúrószegecsekkel, feltéve hogy - a menetvágó csavarokat kivéve - egyik végüket a kereszttartó külső részébe süllyesztik, vagy ahhoz hegesztik.

b) Az illetékes hatóság meghatározza a kapcsoló elemek számát és fajtáját, ezeknek meg kell felelniük az ezen értelmező rendelkezés a) pontjában foglalt feltételeknek, biztosítva, hogy az összeszerelt szerkezeti elemeket látható nyomok hátrahagyása nélkül ne lehessen szétszedni és visszatenni. Az egyéb kapcsolóelemek kiválasztása és elhelyezése semmiféle korlátozás alá nem esik;

c) Ezen értelmező rendelkezés a) pontjának értelmében nem engedélyezhető az olyan kapcsoló elemek használata, amelyek látható nyomok hátrahagyása nélkül az egyik oldalról is eltávolíthatók és visszatehetők, vagyis anélkül, hogy az összeszerelendő elemek mindkét oldaláról beavatkozásra lenne szükség. Itt elsősorban az öntáguló szegecsekről, vakszegecsekről és hasonlókról van szó;

d) Az összeszerelésnek fentiekben vázolt módjai a különleges járművekre – hőszigetelt járművekre, hűtőkocsikra, tartálygépjárművekre – olyan mértékben alkalmazandók, amennyiben összeegyeztethetők azokkal a műszaki előírásokkal,

amelyeknek rendeltetésüknél fogva meg kell felelniük. Ha műszaki okokból az elemeknek ezen értelmező rendelkezés a) pontjában előírt módon történő rögzítése nem lehetséges, a szerkezeti elemek az értelmező rendelkezés c) pontjában említett elemekkel is összeerősíthetők, feltéve hogy az oldalfalak belső felületén felhasznált elemek kívülről nem hozzáférhetőek.

2.2.1 (b) 1. b) pont - Ajtók és egyéb nyílászáró szerkezetek

a) A vámzárak elhelyezését lehetővé tevő szerkezeteket

i) hegesztéssel, vagy legalább két kapcsolóelemmel kell rögzíteni a 2.2.1 a) értelmező rendelkezés a) pontja szerint; vagy

ii) oly módon kell kialakítani, hogy azokat, ha egyszer a rakomány részére szolgáló rakteret már lezárták és vámzárral látták el, látható nyomok hátrahagyása nélkül ne lehessen eltávolítani.

Egyidejűleg:

iii) rajtuk egy legalább 11 mm átmérőjű kör alakú nyílásoknak, vagy legalább 11 mm hosszú és 3 mm széles nyílásoknak kell lenniük; és

iv) az alkalmazott vámzár típustól függetlenül azonos mértékű biztonságot kell nyújtaniuk.

b) Az ajtók és hasonlók csuklópántjait, forgópántjait, sarokvasait és egyéb kötőelemeit ezen értelmező rendelkezés *a)* pontja *i)* és ii) alpontjainak előírásai szerint kell rögzíteni. Ezen túlmenően a kötőelemek különböző alkatrészeit (pl. a csuklópántok, a sarokvasak tengelyei és szárai) úgy kell kialakítani, hogy azokat látható nyomok hátrahagyása nélkül eltávolítani, vagy leszerelni ne lehessen, ha a rakomány részére szolgáló rakteret már lezárták és vámzárral látták el.

Amikor azonban a kötőelem kívülről nem közelíthető meg, elégséges, hogy a már lezárt és vámzárral ellátott ajtót stb. ne lehessen ebből a kötőelemből látható nyomok hátrahagyása nélkül kiemelni. Ha az ajtónak vagy a nyílászáró szerkezetnek több mint két sarokvasalása van, csak az ajtó széleihez legközelebb eső két sarokvasat kell a fenti *a)* pont *i)* és ii) alpontja előírásainak megfelelően rögzíteni.

c) Kivételes esetben, ha a járműnek hőszigetelt raktere van, a vámzár-berendezés, a pántok és egyéb alkatrészek - amelyek eltávolítása lehetővé tenné a raktérbe vagy olyan térbe való behatolást, amelybe árut lehet rejteni, ezen a raktér ajtóihoz kívülről behelyezett, de egyébként az értelmező rendelkezések fenti 2.2.1 *a)* pontjának *a)* alpontjában foglalt követelményeket ki nem elégítő csapszegekkel és csavarokkal is hozzáerősíthetők, feltéve:

i) hogy a csapszegek, illetve csavarok hegye egy menettel ellátott lemezbe, vagy ahhoz hasonló, az ajtó külső lapja mögé szerelt szerkezetbe hatol be,

ii) hogy ezen szegecsek vagy csavarok fejeit megfelelő számban a vámzárberendezéshez, a csuklóspontokhoz stb. hegesztették oly módon, hogy teljesen deformálódjanak és hogy ezeket a csapszegeket, illetve csavarokat ne lehessen eltávolítani látható nyomok hátrahagyása nélkül. (Lásd az e melléklethez csatolt 1. számú vázlatot.)

A „hőszigetelt raktér” kifejezés alkalmazandó hűtött és hőszabályozott rakterekre is.

d) A számos nyílászáró szerkezettel, tolózárakkal, csapokkal, tisztítónyílásokkal, csatlakozónyílásokkal stb. ellátott járműveket úgy kell kialakítani, hogy a vámzárak számát a lehető legkevesebbre lehessen csökkenteni. Ebből a célból az egymással szomszédos nyílászáró szerkezeteket egyetlen vámzárat igénylő közös szerkezettel kell összekötni, vagy ugyanennek a célnak megfelelő fedéllel kell ellátni

e) A nyitható tetejű járműveket oly módon kell kialakítani, hogy a vámzárak számát a lehető legkevesebbre lehessen csökkenteni.

2.2.1 c)-1 1. c) pont – Szellőztető nyílások

a) Legnagyobb méretük elvileg 400 mm-t nem haladhatja meg.

b) Az olyan nyílásokat, amelyek lehetővé teszik a raktérbe való közvetlen behatolást, fémhálóval vagy lyukasztott fémlappal (mindkét esetben a nyílások átmérője legfeljebb 3 mm) kell befedni és hegesztett, fémráccsal (a rácsnyílások maximális mérete: 10 mm) kell védeni. (Lásd az e melléklethez csatolt 1. számú vázlatot.)

c) A raktérbe való közvetlen behatolást (például speciális könyök vagy ütközőszerkezetek eredményeképpen), lehetővé nem tevő nyílásokat hasonló szerkezetekkel kell ellátni, a lyukak és a rácsnyílások méretei ekkor 10, illetőleg 20 mm-ig terjedhetnek.

d) Ha a nyílások ponyvában találhatók, alapvetően az ezen értelmező rendelkezés b) pontjában említett berendezések kötelezőek. Ugyanakkor elfogadhatók a kívülről elhelyezett lyukasztott fémlapból és egy fémből vagy más anyagból készült, belülre rögzített szitából álló záró berendezések is.

e) Azonos, nem fémből készült szerkezetek azzal a feltétellel engedélyezhetők, hogy a lyukak és a rácsnyílások előírt méreteit figyelembe veszik, és a felhasznált anyag kellő szilárdságú ahhoz, hogy ezek a lyukak vagy rácsnyílások ne legyenek lényegesen kitágíthatók a rongálódás látható nyomai nélkül. Ezen túlmenően a szellőztető berendezést csak a ponyva mindkét oldaláról egyidejűleg kifejtett tevékenységgel lehessen kicserélni.

2.2.1 c)-2 1. c) pont - Kifolyónyílások

a) Legnagyobb méretük elvileg a 33 mm-t nem haladhatja meg.

b) A raktérbe való közvetlen behatolást lehetővé tevő nyílásokat a 2.2.1 *c)*-1 értelmező rendelkezés *b)* pontjában, a szellőztető nyílásokra vonatkozóan ismertetett berendezésekkel kell ellátni.

c) Ha a kifolyónyílások nem teszik lehetővé a raktérbe való közvetlen behatolást, az ezen értelmező rendelkezés b) pontjában előírt berendezésekre nincs szükség, feltéve, hogy a nyílások a raktérből könnyen hozzáférhető, megbízható terelőrendszerrel rendelkeznek.

2.3 3. cikk

2.3.3 3. bekezdés - Több darabból álló ponyvák

a) Ugyanazon ponyva egyes darabjai a 2. melléklet 3. cikk (2) bekezdésében részletezett előírásoknak megfelelő különféle anyagokból készülhetnek.

b) A ponyva kialakítása során a darabok minden, kellő biztosítékot nyújtó elrendezése elfogadható, feltéve, hogy az összeerősítés a 2. melléklet 3. cikkének előírásai szerint történt.

2.3.6 (a) 6. a) pont - Csúszógyűrűs járművek

A járművekhez rögzített fémrudak a csúszó fém biztosítógyűrűk e bekezdés alkalmazásában elfogadhatók (lásd az e melléklethez csatolt 2. számú vázlatot), feltéve, hogy:

a) a gépjárműhöz a rudakat legfeljebb 60 cm-enként oly módon rögzítik, hogy azokat látható nyomok hátrahagyása nélkül ne lehessen eltávolítani és visszatenni;

b) a gyűrűket kettős karikával készítik, vagy közrúddal látják el és egyetlen darabból, hegesztés nélkül állítják elő;

c) a ponyvát oly módon rögzítik a járműhöz, hogy az teljes mértékben megfeleljen az egyezmény 2. melléklete 1. cikkének *a)* pontjában közölt előírásoknak.

2.3.6 (b) 6. b) pont - Állandó jelleggel rögzített ponyvák

Ha a ponyva egy vagy több szegélyét állandó jelleggel a jármű karosszériájához rögzítik, a ponyvát egy fém, vagy más megfelelő anyagból készült, olyan szalag tartja odaerősítve, amelyet e melléklet 2.2.1 *a)* értelmező rendelkezésének *a)* pontjában ismertetett előírásoknak megfelelő kötőelemekkel rögzítettek a jármű karosszériájához.

2.3.9 (9) bekezdés - Acél záróhuzalok textil betéttel

E bekezdés értelmében megengedhetők az olyan huzalok, amelyekben a textilkötelet hat, kizárólag acélból készülő kötélág veszi körül, azt teljesen befedve, feltéve hogy ezen kötelek átmérője legalább 3 mm (figyelmen kívül hagyva természetesen az átlátszó műanyagból készült bevonatot).

2.3.11 (a) (11) a) pont - Ponyvafeszítő zárólap

Számos járművön a ponyván külső vízszintes zárlap van, amelyben a jármű egész oldalhosszúsága mentén fűzőlyukak helyezkednek el. Ezek a feszítőgallérnak nevezett lapok a ponyvának kötelek vagy hasonló szerkezetek segítségével történő kifeszítésére szolgálnak. Ezeket a zárólapok szolgálnak a ponyván ejtett vízszintes bemetszések elrejtésére, amelyek a járművön fuvarozott árukhoz meg nem engedett módon történő hozzájutást tettek lehetővé. Ezért nem ajánlatos az ilyen típusú zárólapok alkalmazásának engedélyezése. A szóban forgó zárólapok a következő szerkezetekkel helyettesíthetők:

a) a ponyva belsejéhez erősített hasonló típusú feszítő zárólapok, vagy

b) egy-egy fűzőlyukkal ellátott, a ponyva külső részére erősített kis fülek egymástól a ponyva megfelelő kifeszítését lehetővé tevő távolságban elhelyezve.

Egy másik, egyes esetekben lehetséges megoldás a ponyvák feszítő füleinek teljes elhagyása.

2.3.11. *c)* 11. c) pont - Ponyvaszíj

2.3.11 (c)-1 Az alábbi anyagok tekinthetők a szíjak készítésére alkalmasnak:

a) bőr;

b) nem nyúló textilanyagok, ideértve a műanyaggal, vagy gumival bevont szöveteket, feltéve, hogy szétszakadás után nem hegeszthetők, vagy nem erősíthetők össze látható nyomok hátrahagyása nélkül. Egyébként a szíjat bevonó műanyagnak átlátszónak és sima felületűnek kell lenni.

2.3.11. c)-2 E melléklethez csatolt 3. számú vázlatán látható eszköz megfelel a 2. melléklet 3. cikke (11) bekezdése utolsó szakaszában foglalt előírásoknak. Ugyanakkor a 2. melléklet 3. cikke (6) bekezdésben foglalt előírásoknak is megfelel.

3. 3. MELLÉKLET

3.0.17 Alkalmassá nyilvánítási eljárás

(1) A 3. melléklet rendelkezései szerint az egyik Szerződő Fél illetékes hatóságai alkalmassági bizonyítványt adhatnak ki az említett Fél területén gyártott járműre és ezt a járművet nem vonják újból alkalmassá nyilvánítási eljárás alá abban az országban, ahol rendszámmal látták el, vagy az adott esetben, ahol tulajdonosa állandó lakóhellyel rendelkezik.

(2) Ezek a rendelkezések nem korlátozzák a jogát azon Szerződő Fél illetékes hatóságainak, amelynek területén a járművet rendszámmal látták el, vagy amelynek területén tulajdonosa állandó lakhellyel rendelkezik, hogy megköveteljék az alkalmassági bizonyítvány bemutatását akár a behozatalkor, akár később a jármű nyilvántartásba vételével vagy felülvizsgálatával, illetve hasonló jogi követelményekkel kapcsolatos célokból.

3.0.20 Az alkalmassági bizonyítványba tett bejegyzéssel kapcsolatos eljárás.

A jármű hiányosságairól szóló bejegyzés hatálytalanításához, miután a járművet helyreállították, elégséges az e célra szolgáló 11. számú rovatba megtenni a „Hiányosság kijavítva” bejegyzést, valamint az érintett illetékes hatóság nevét, aláírását és bélyegzőlenyomatát elhelyezni.

1. számú vázlat

A HŐSZIGETELT RAKTÉRREL RENDELKEZŐ JÁRMŰVEK AJTÓ-CSUKLÓPÁNTJÁNAK ÉS A VÁMZÁR BERENDEZÉSÉNEK MINTÁJA

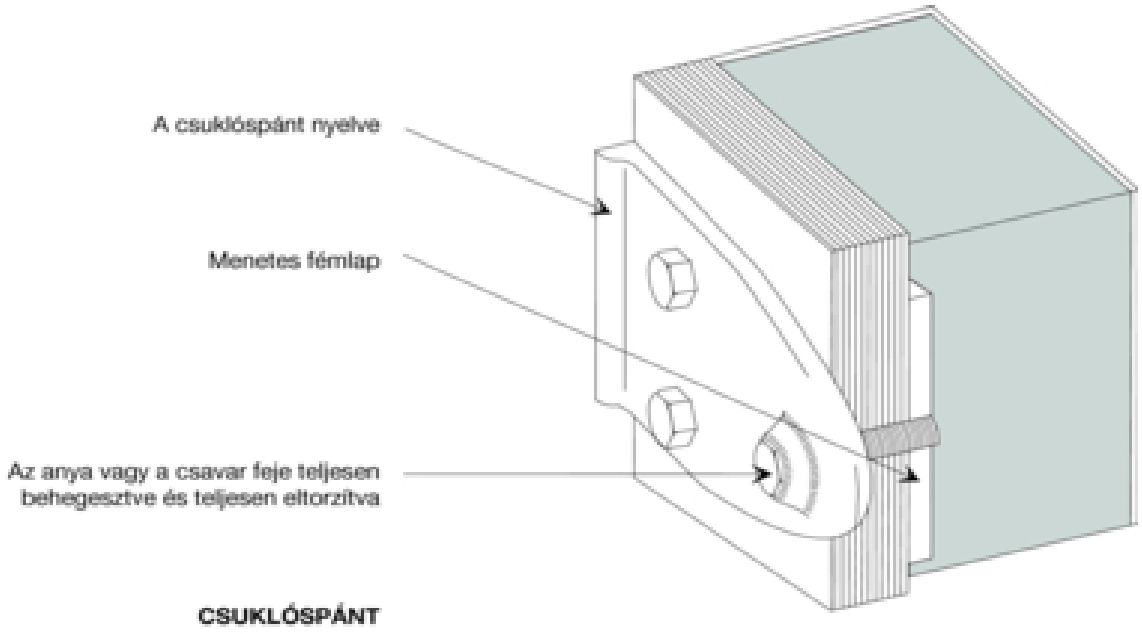

CSUKLÓSPÁNT

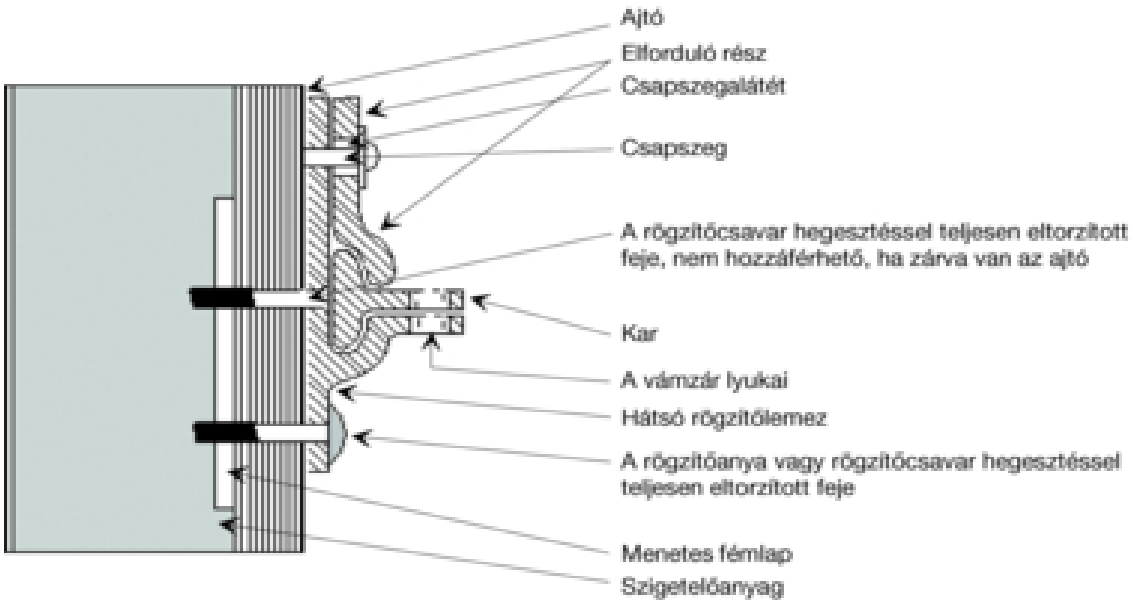

VÁMZÁR-BERENDEZÉS

2. számú vázlat

CSÚSZÓGYŰRŰS PONYVÁS JÁRMŰVEK

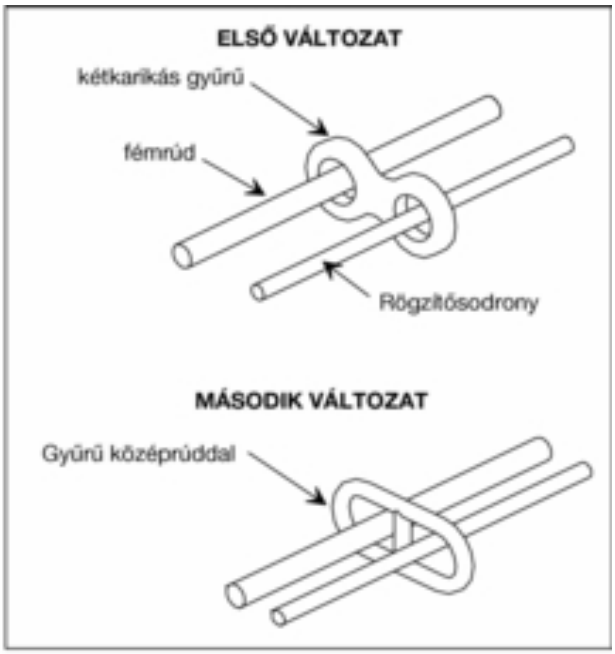

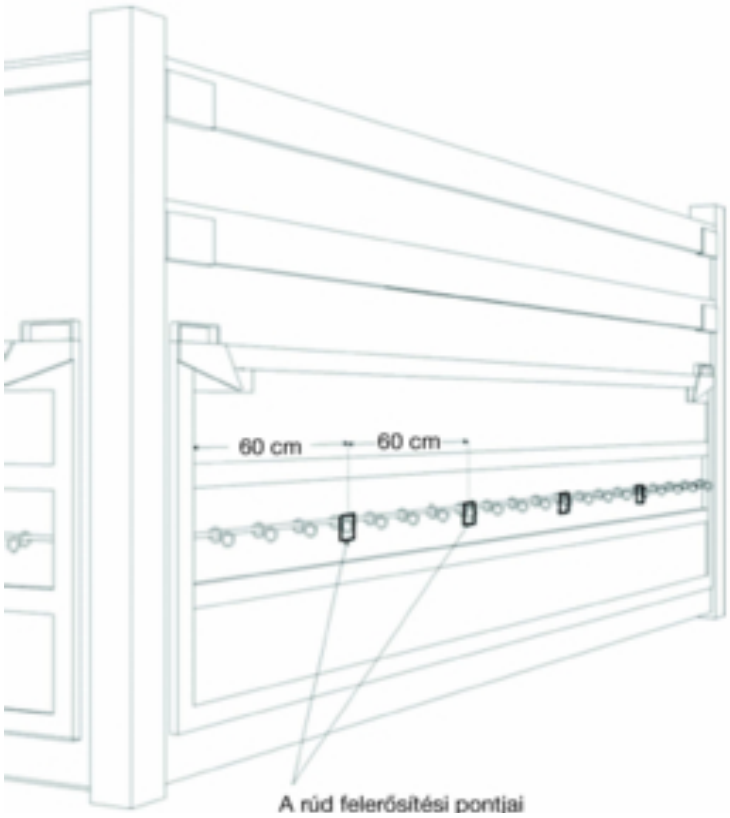

3. számú vázlat

A JÁRMŰPONYVA ZÁRÓBERENDEZÉSÉNEK MINTÁJA

Az alább látható berendezés megfelel a 2. melléklet 3. cikke (11) bekezdése utolsó szakasza előírásainak. Ugyancsak megfelel a 2. melléklet 3. cikke (6) bekezdése előírásainak.

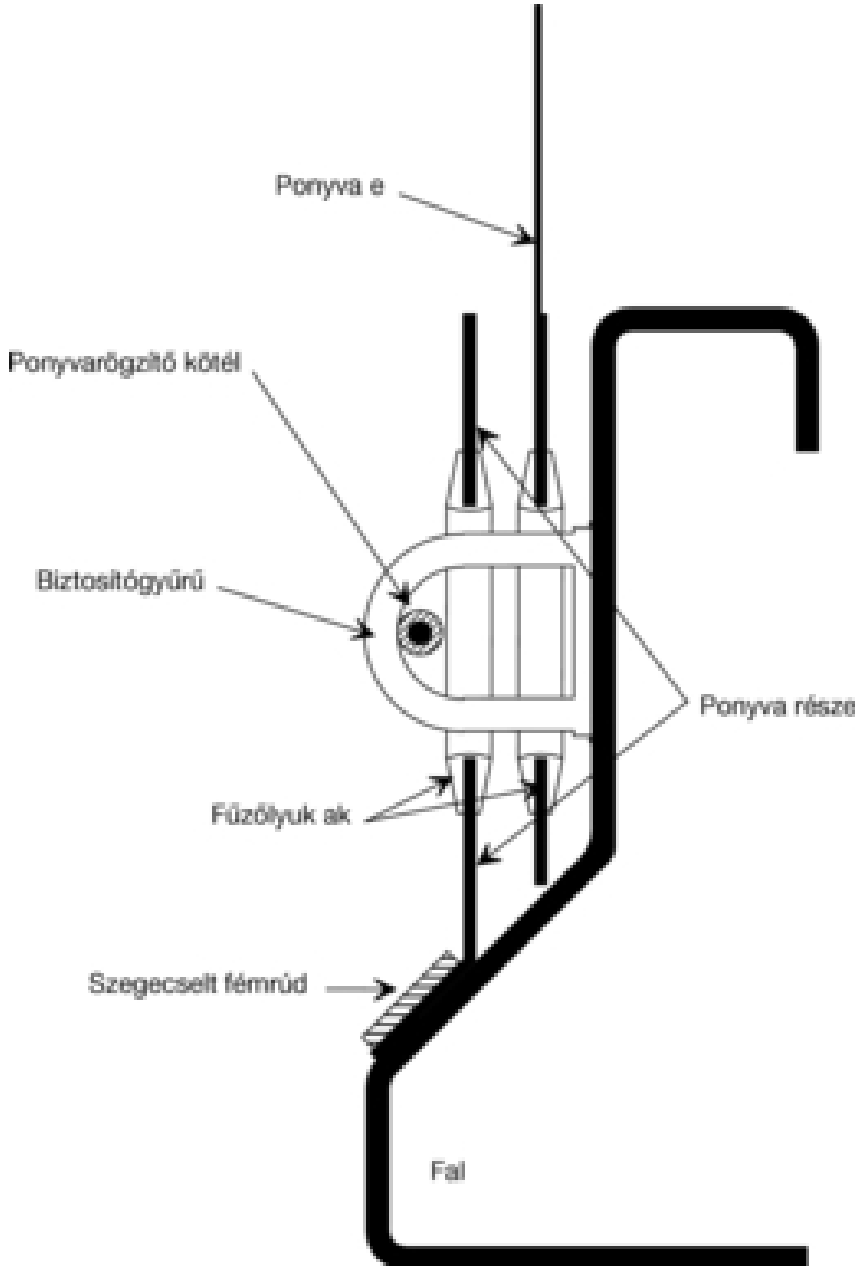

4. számú vázlat

A PONYVA ZÁRÓSZERKEZETE

Az alább látható szerkezet megfelel a 2. számú melléklet 3. cikke (6) bekezdése *a)* szakaszában foglalt előírásoknak:

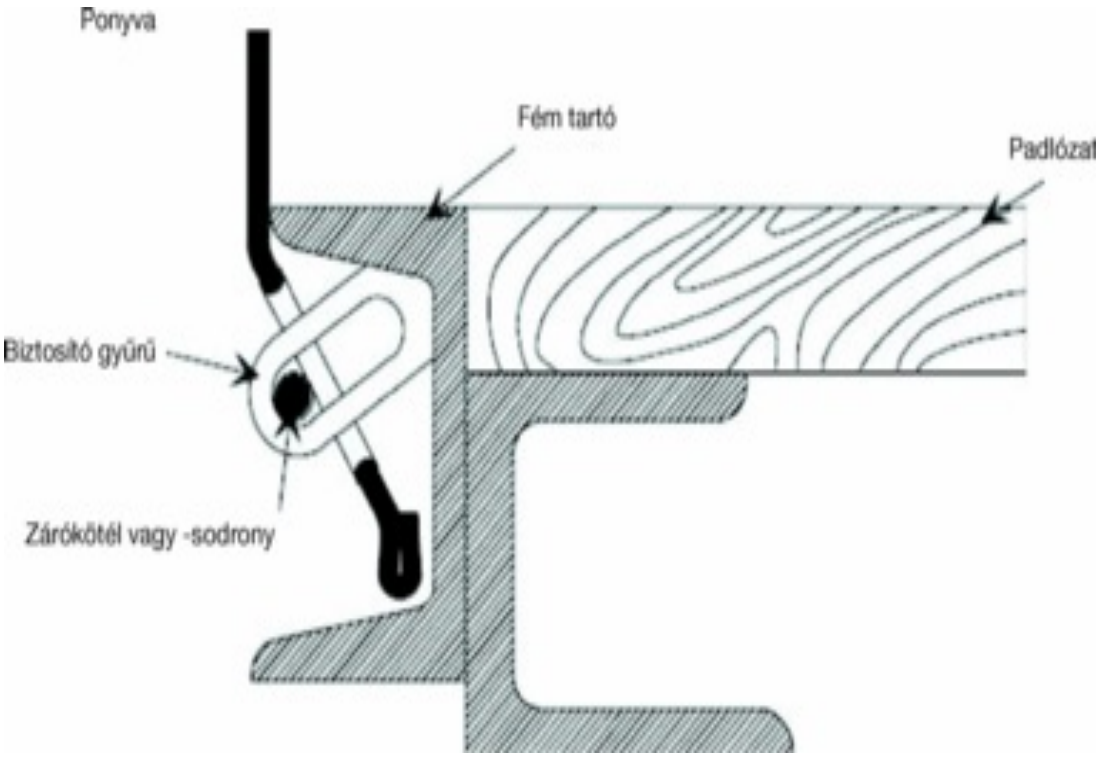

7. melléklet

A SZÁLLÍTÓTARTÁLYOK ALKALMASSÁ NYILVÁNTARTÁSÁRA VONATKOZÓ MELLÉKLET

Első Rész

SZABÁLYZAT A VÁMZÁR ALATT TÖRTÉNŐ NEMZETKÖZI FUVAROZÁSRA ALKALMASSÁ NYILVÁNÍTHATÓ SZÁLLÍTÓTARTÁLYOKRA ALKALMAZANDÓ MŰSZAKI FELTÉTELEKRŐL

1. cikk

Alapelvek

A vámzár alatt történő nemzetközi árufuvarozásra csak oly módon szerkesztett és felszerelt szállítótartályok nyilváníthatók alkalmassá, hogy:

a) a szállítótartály vámzárral lezárt részéből árut sem kivenni, sem oda betenni, látható nyomok hátrahagyása vagy a vámzár feltörése nélkül ne lehessen;

b) a vámzárat egyszerű és hatékony módon lehessen rá feltenni;

c) ne tartalmazzon olyan titkos teret, ahová árut lehet elrejteni;

d) minden olyan tér, amely áru tárolására alkalmas, a vámvizsgálat számára könnyen hozzáférhető legyen.

2. cikk

A szállítótartályok szerkezete

(1) Az e szabályzat 1. cikkében foglalt előírások teljesítése érdekében:

a) a szállítótartály szerkezeti elemeit (oldalfalak, padló, ajtók, tető, tetőmerevítő bordák, keretek, kereszttartók stb.) olyan kötőelemekkel szerelik össze, hogy azokat ne lehessen eltávolítani és kívülről visszahelyezni látható nyomok hátrahagyása nélkül, vagy olyan módon alakítják ki a szerkezetet, hogy az ne legyen módosítható látható nyomok hátrahagyása nélkül. Ha az oldalfalak, a padló, az ajtók és a tető különböző elemekből állnak, ezeknek az elemeknek ugyanezen előírásoknak kell megfelelniük, és azoknak kellően szilárdnak kell lenniük;

b) az ajtókat és minden zárószerkezetet (beleértve az elzáró csapokat, búvónyílás-fedőket, peremeket stb.) a vámzár elhelyezését lehetővé tevő szerkezettel kell ellátni. Ennek a szerkezetnek olyannak kell lennie, hogy látható nyomok hátrahagyása nélkül kívülről ne legyen elmozdítható és visszatehető, és sem az ajtó, sem a zárószerkezet ne legyen a vámzár feltörése nélkül kinyitható. Az utóbbit megfelelő módon védeni kell. Nyitható tetők alkalmazása megengedett;

c) a szellőztető- vagy kifolyónyílásokat olyan szerkezettel kell ellátni, amely megakadályozza a szállítótartály belsejéhez való hozzáférést. Ennek a szerkezetnek olyannak kell lennie, hogy azt látható nyomok hátrahagyása nélkül ne lehessen kívülről leszerelni és visszaszerelni.

(2) E szabályzat 1. cikkének *c)* pontjában foglalt rendelkezésektől függetlenül megengedettek a szállítótartálynak olyan szerkezeti elemei, amelyek - gyakorlati okokból - üres tereket foglalnak

magukba (pl. kettős válaszfal két lapja között). Annak érdekében, hogy az említett tereket ne lehessen áruk elrejtésére használni:

(i) a szállítótartály belső burkolatának látható nyomok hátrahagyása nélkül nem szabad leszerelhetőnek és visszaszerelhetőnek lennie, vagy

(ii) az említett terek számát a minimálisra kell korlátozni és azoknak a vámvizsgálat céljára könnyen hozzáférhetőnek kell lenniük.

3. cikk

Összehajtható vagy szétszedhető szállítótartályok

Az összehajtható vagy szétszedhető szállítótartályokra az e szabályzat 1. és 2. cikkeinek rendelkezései vonatkoznak; továbbá azokat olyan reteszelő rendszerrel kell ellátni, amely a szállítótartály összeszerelése után a különböző részeket szilárdan rögzíti. Ennek a reteszelő rendszernek olyannak kell lennie, hogy az - ha az a szállítótartály összeszerelése után annak külső oldalán van - vámzárral lezárható legyen.

4. cikk

Ponyvával fedett szállítótartályok

(1) Adott esetben a ponyvával fedett szállítótartályokra az e szabályzat 1., 2. és 3. cikkében foglalt rendelkezéseket kell alkalmazni. Továbbá, e szállítótartályoknak meg kell felelniük e cikk rendelkezéseinek.

(2) A ponyva erős vászonból, vagy műanyaggal, illetve gumival bevont, nem nyúló, és kellő szilárdságú szövetből készül. Jó állapotúnak és oly módon elkészítettnek kell lennie, hogy ha a záróberendezést egyszer már felrakták, a rakomány részére fenntartott rakterülethez látható nyomok hátrahagyása nélkül ne lehessen hozzáférni.

(3) Ha a ponyva több darabból készült, a darabok széleit egymásra kell hajtani, és egymástól legalább 15 mm távolságban két varrással kell összeerősíteni. Ezeket a varrásokat az ezabályzathoz mellékelt 1. számú vázlat szerint kell készíteni; azonban, ha a ponyva egyes részeinél (pl. lecsapható zárólapok és megerősített sarkok) a darabokat ilyen módon nem lehet összeszerelni, elegendő a felső rész szélét visszahajtani, és a varrásokat az e szabályzathoz mellékelt 2. számú vázlat szerint elvégezni. A varrások egyikének csak belülről szabad láthatónak lennie, és az ehhez a varráshoz használt fonal színének határozottan el kell térnie a ponyvának és a másik varráshoz használt fonalnak a színétől. Minden varrást géppel kell elvégezni.

(4) Ha a ponyva műanyaggal bevont szövetből és több darabból készült, ezek a darabok az e szabályzathoz mellékelt 3. számú vázlat szerint hegesztéssel is összeerősíthetők. Az egyik darab szélének a másik darab szélét legalább 15 mm-nyi szélességben fednie kell. A darabok hegesztését az átfedés teljes szélességében biztosítani kell. Az összeserősítésnél a külső oldal szélét legalább 7 mm széles műanyag szalaggal kell befedni, amelyet ugyanilyen hegesztési eljárással kell rögzíteni. Erre a műanyag szalagra, valamint annak mindkét szélétől legalább 3 mm szélességű sávra azonos és jól látható domború mintázatot kell nyomtatni. A hegesztést oly módon kell elvégezni, hogy a darabokat látható nyomok hátrahagyása nélkül ne lehessen szétválasztani, majd újraegyesíteni.

(5) A javítást az e szabályzathoz mellékelt 4. számú vázlat szerint kell végrehajtani, a szegélyt egymásra kell hajlítani, és két látható, egymástól legalább 15 mm-re levő varrással kell

összeerősíteni; a belülről látható fonal színe különbözzön a kívülről látható fonal és a ponyva színétől; minden varrás géppel készül. Ha a szélek mellett megsérült ponyvát úgy javítják ki, hogy a sérült részt folttal pótolják, a varrást e cikk (3) bekezdése rendelkezéseinek és az e szabályzathoz mellékelt 1. számú vázlatnak megfelelően is el lehet készíteni. A műanyaggal bevont szövetből készült ponyvák az e cikk (4) bekezdésében leírt módon is javíthatók, de ebben az esetben a hegesztést a ponyva mindkét oldalán el kell végezni, a foltot pedig a belső felületre kell elhelyezni.

(6) *a)* A ponyvát szigorúan az e szabályzat 1. cikk *a)* és *b)* pontjaiban foglalt feltételeknek megfelelően kell a szállítótartályhoz rögzíteni.

A lezárást

(i) a szállítótartályhoz rögzített fémgyűrűkkel;

(ii) a ponyva szélébe erősített fűzőlyukakkal;

(iii) a gyűrűkön, a ponyván kívül átfűzött és kívülről egész hosszában látható rögzítőkötéllel kell biztosítani.

A ponyvának a szállítótartály szilárd részeit a fűzőlyukak közepétől számítva legalább 250 mm-re be kell fednie, kivéve azt az esetet, amikor a szállítótartály szerkezeti rendszere önmagában is megakadályoz minden hozzáférést az áruhoz.

b) Ha a ponyva szélét tartósan kell a szállítótartályhoz erősíteni, az összeszerelésnek folyamatosnak kell lennie és szilárd szerkezetek segítségével kell megvalósítani.

(7) A gyűrűk és a rögzítőlyukak közötti térköz 200 mm-t nem haladhat meg. A fűzőlyukakat meg kell erősíteni.

(8) Rögzítőkötélként használható

a) legalább 3 mm átmérőjű acéldrótkötél; vagy

b) legalább 8 mm átmérőjű kender- vagy szizálkötél, amely átlátszó, nem nyújtható műanyag hüvelybe van beágyazva.

A drótköteleket is be lehet ágyazni átlátszó, nem nyújtható műanyag hüvelybe.

(9) A rögzítőkötélnek egy darabból kell állnia és azt mindkét végén kemény végződéssel kell ellátni. Minden fémvégződés rögzítője tartalmaz egy csőszegecset, melyen maga a rögzítőkötél is átfér azért, hogy lehetővé tegye a vámzár zsinegének vagy szalagjának befűzését. A kötélnek a keresztfurat mindkét oldalán láthatónak kell maradnia, hogy ily módon meg lehessen bizonyosodni arról, hogy a kötél egy darabból áll (lásd az e szabályzathoz mellékelt 5. számú vázlatot).

(10) A ponyván a berakásra szolgáló nyílásokon a ponyva két szélének egymást kellő módon át kell fednie. Ezen kívül lezárásukat biztosítja:

a) e cikk (3) és (4) bekezdéseinek megfelelően varrt vagy hegesztett zárólap;

b) e cikk (7) bekezdésében foglalt feltételeknek megfelelő gyűrűk és fűzőlyukak és

c) alkalmas anyagból, egy darabból készült, nem nyújtható, legalább 20 mm széles és 3 mm vastag szíj, amely a gyűrűkön áthalad és a ponyva két szélét, valamint a zárólapot összetartja; ezt a szíjat a ponyva belső oldalán le kell kötni, és el kell látni a jelen cikk (8) bekezdésében említett rögzítőkötél befogadására szolgáló fűzőlyukakkal.

Ha olyan ütközőszerkezet van, amely megakadályozza, hogy az áruhoz látható nyomok hátrahagyása nélkül hozzá lehessen férni, a zárólapot nem kell megkövetelni.

(11) A ponyvának semmilyen körülmények között sem az azonossági jeleket - amelyeknek az 1. melléklet szerint a szállítótartályon kell lenniük, - sem ezen melléklet második részében előirányzott engedélyezési táblát nem szabad eltakarnia.

5. cikk

Átmeneti rendelkezések

1977. év január 1. napjáig e szabályzathoz mellékelt 5. számú vázlaton látható kötélvégződés akkor is használható, ha a korábban jóváhagyott mintájú keresztfuraton olyan nyílás van, amelynek méretei kisebbek, mint az említett rajzon megadottak.

I. rész - 1. számú vázlat

VARRÁSSAL ÖSSZEERŐSÍTETT, TÖBB DARABBÓL KÉSZÜLT PONYVA

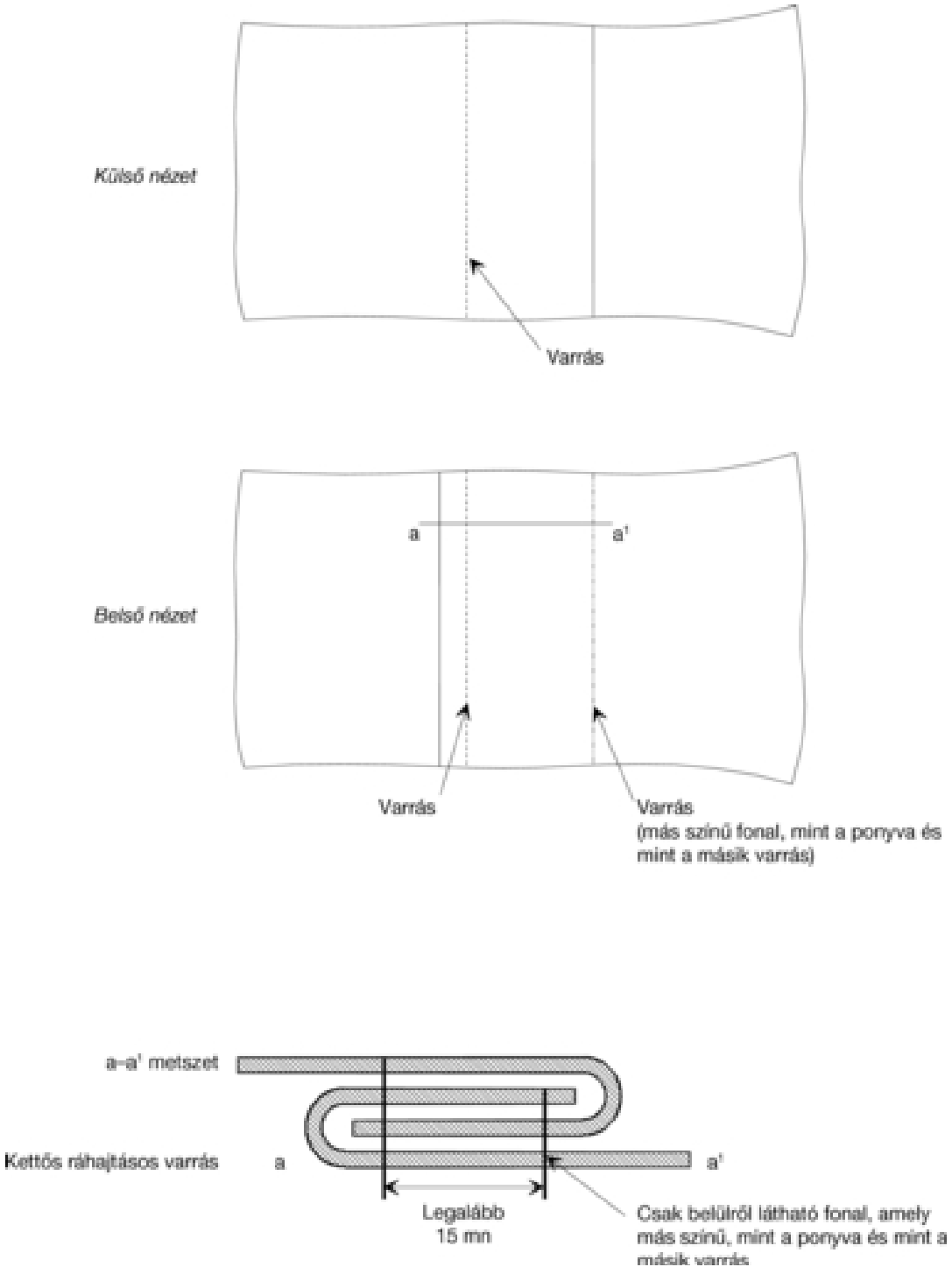

I. rész - 2. számú vázlat

TÖBB DARABBÓL KÉSZÜLT PONYVA

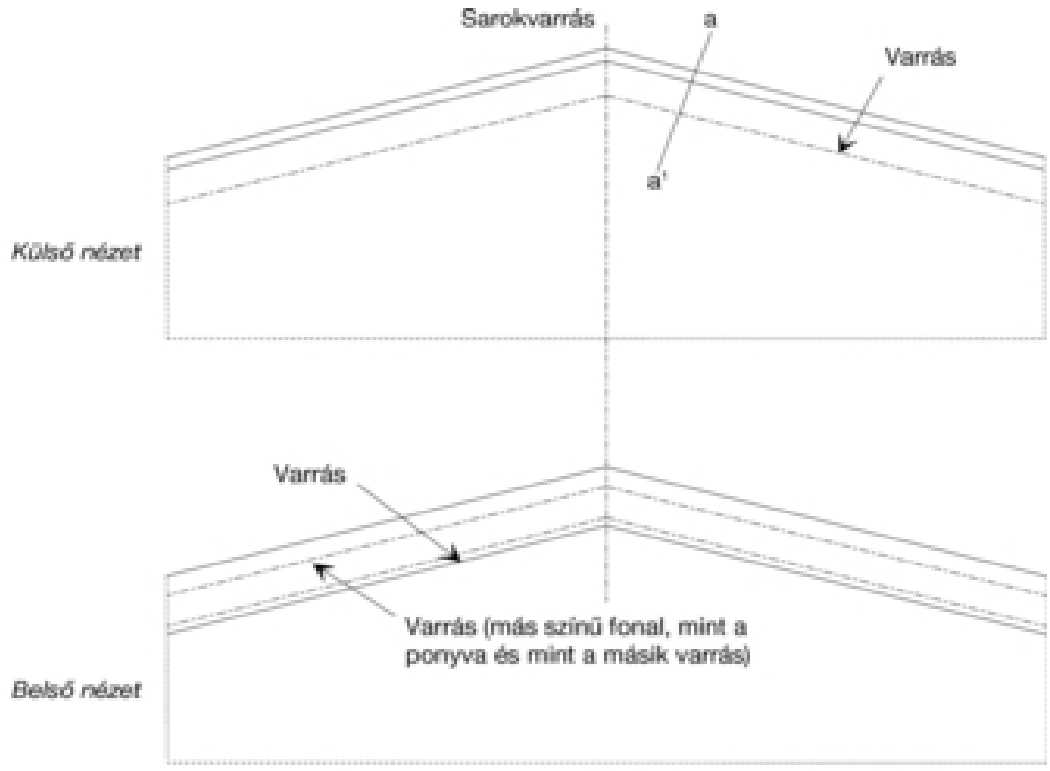

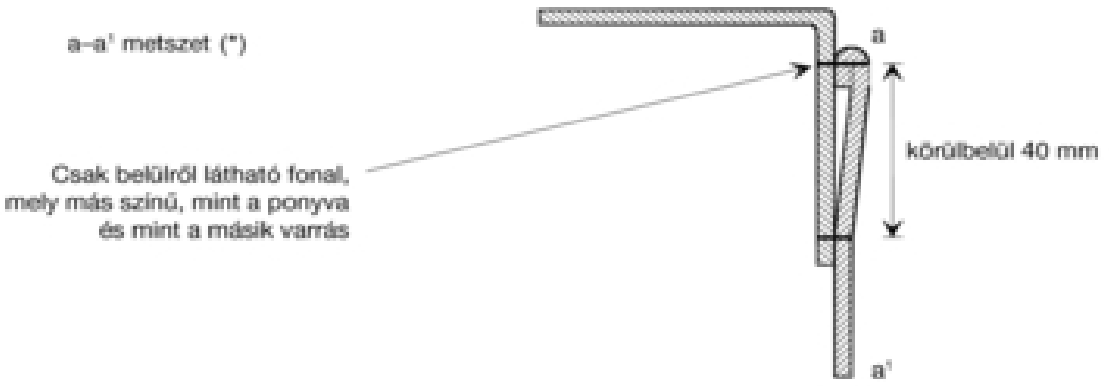

Megjegyzés : Az egyezmény 2. mellékletének (2) a) vázlatán szemléltetett módon készült sarokvarratok is megengedettek.

(*) A vázlat a ponyva felső, ráhajtott részét mutatja a 2. melléklet 3. cikkének (3) bekezdésének

I. rész - 3. számú vázlat

ÖSSZEHEGESZTETT, TÖBB DARABBÓL KÉSZÜLT PONYVA

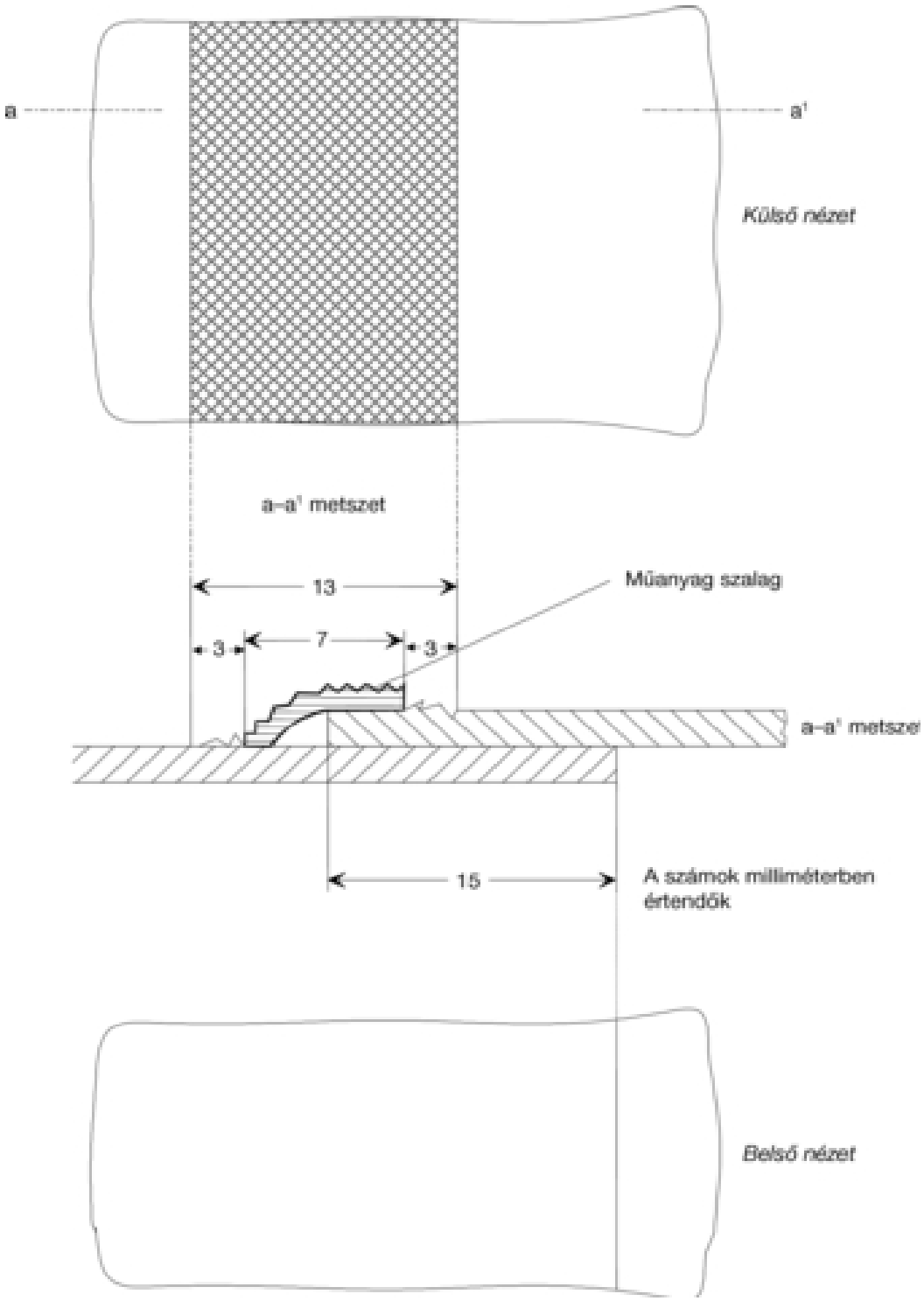

Első rész - 4. számú vázlat

A PONYVA JAVÍTÁSA

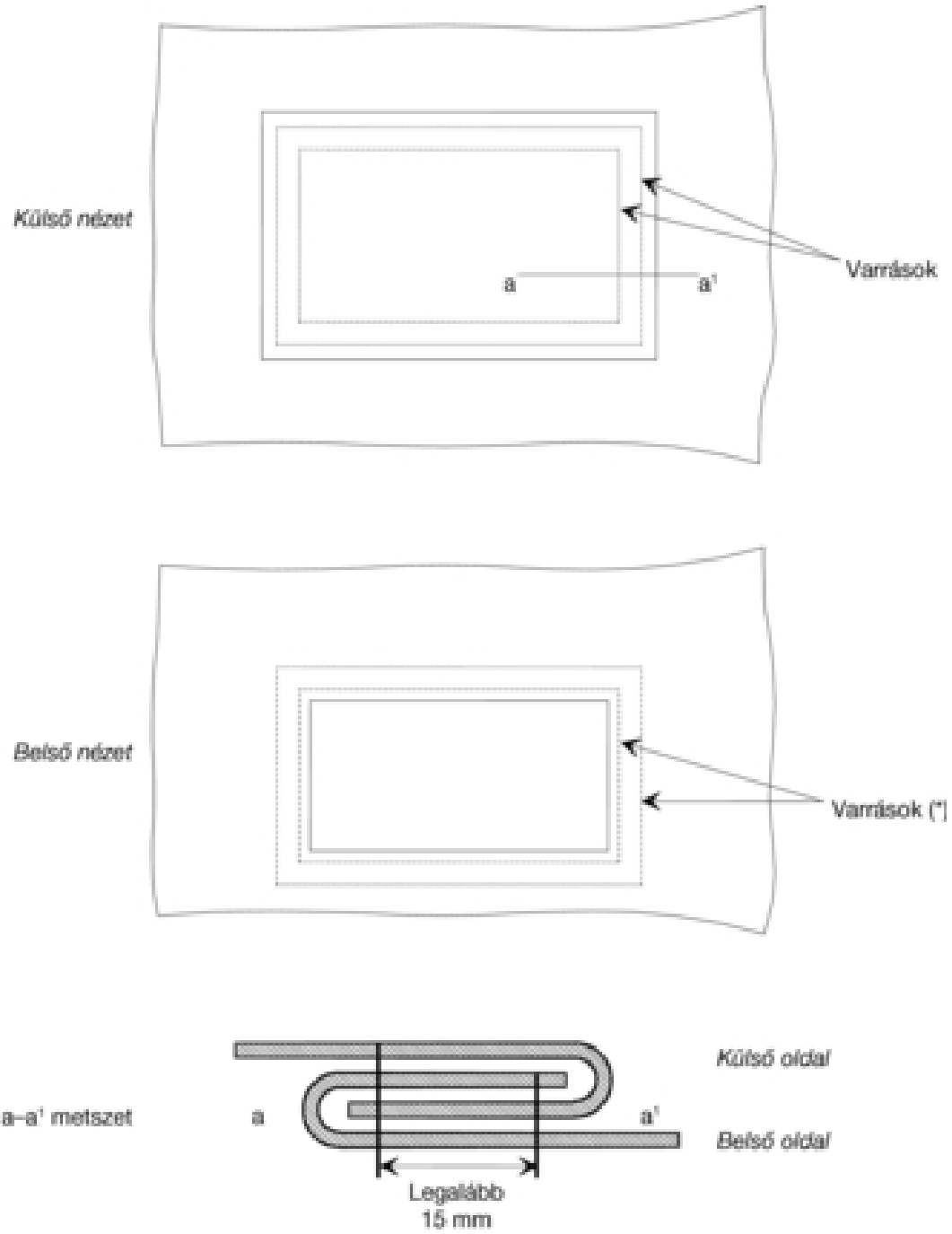

(*) A belülről látható fonal színe különbözzön a kívülről látható fonal és a ponyva színétől

Első rész - 5. számú vázlat

A KÖTÉLVÉG MINTÁJA

1. oldalnézet: homloknész

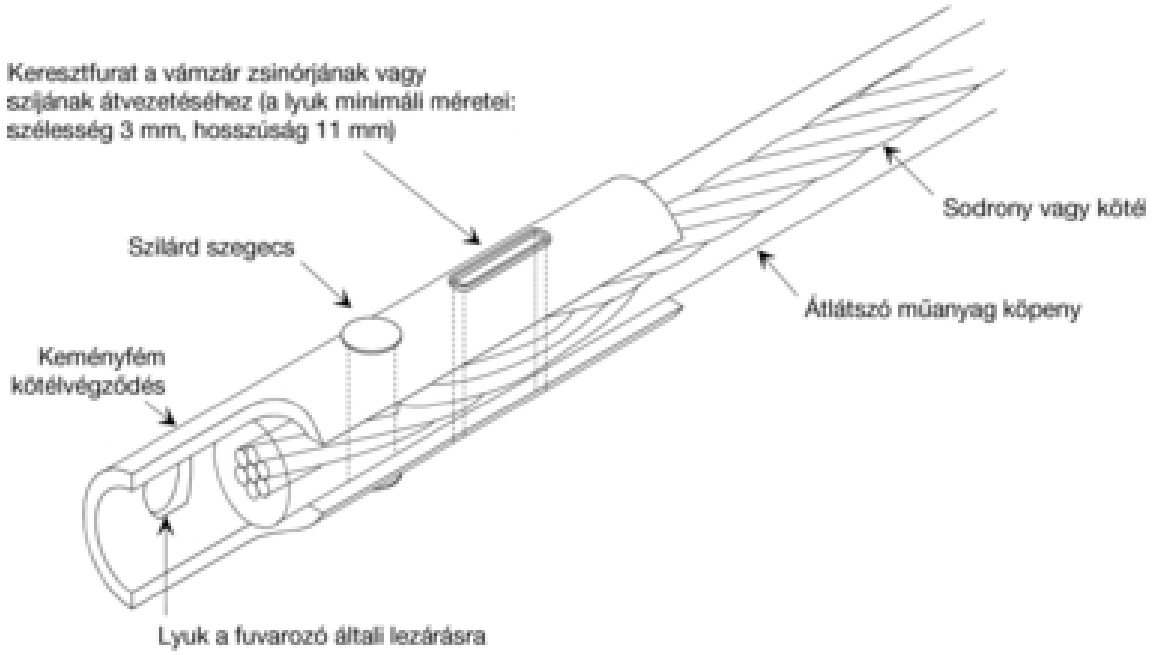

2. oldalnézet: hátoldal

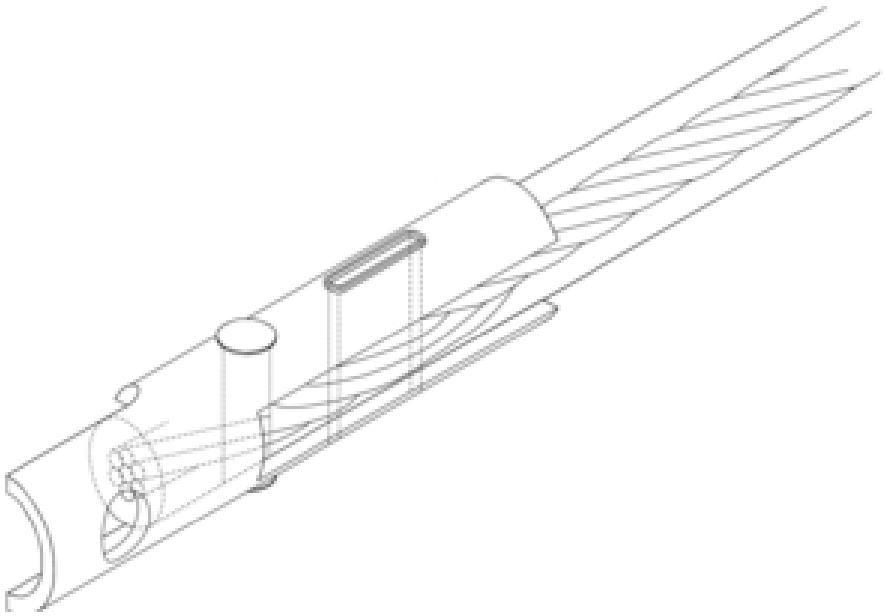

II. Rész

AZ I. RÉSZBEN ELŐÍRT MŰSZAKI ELŐÍRÁSOKNAK MEGFELELŐ SZÁLLÍTÓTARTÁLYOK ALKALMASSÁ NYILVÁNÍTÁSI ELJÁRÁSA

Általános rendelkezések

(1) A szállítótartályok vámzár alatt történő árufuvarozásra alkalmassá nyilváníthatók:

a) akár a gyártás szakaszában, gyártmánytípus alapján (alkalmassá nyilvánítási eljárás a gyártás szakaszában);

b) akár a gyártást követő szakaszban, egyedileg vagy az azonos típusú szállítótartályok meghatározott számára vonatkozóan (alkalmassá nyilvánítási eljárás a gyártást követő szakaszban).

Mindkét alkalmassá nyilvánítási eljárásra vonatkozó közös rendelkezések

(2) Az illetékes engedélyező hatóság a kérelmezőnek az alkalmassá nyilvánítást követően alkalmassági bizonyítványt ad ki, amely az esettől függően vagy az alkalmassá nyilvánított típusú szállítótartályok korlátlan sorozatára vagy meghatározott számú szállítótartályra vonatkozik.

(3) Az alkalmassá nyilvánítás kezdeményezettje, mielőtt az alkalmassá nyilvánított szállítótartályt vagy szállítótartályokat vámzár alatt történő fuvarozásrara felhasználná, köteles a szállítótartályra alkalmassági táblát elhelyezni.

(4) Az alkalmassági táblát tartósan és jól látható helyre kell felerősíteni, esetleg egyéb, hivatalos célokat szolgáló alkalmassági táblák mellett.

(5) E rész I. számú függelékében található 1. számú minta szerinti alkalmassági tábla legalább 20x10 cm-es fémlemez. Felületére a következő adatokat kell rápréselni, vagy domborítani vagy más módon olvashatóan és tartós jelleggel felírni, legalább angol vagy francia nyelven:

a) „Vámzár alatti fuvarozásra alkalmassá nyilvánítva” szöveg;

b) a szállítótartályt alkalmassá nyilvánító ország – az ország nevével, illetve az országnak a nemzetközi közúti forgalomban résztvevő járművek nyilvántartásánál használt megkülönböztető jelzésével megadva –, valamint az alkalmassági bizonyítvány száma (számjegyek, betűk stb.), valamint az alkalmassá nyilvánítás éve (pl. az „N/26/73 jelzés jelentése: Hollandia, 26. számú alkalmassági bizonyítvány, kiadva 1973-ban”) feltüntetésével;

c) a szállítótartályhoz a gyártó által rendelt sorszám (gyártási szám);

d) ha a szállítótartályt típus szerint nyilvánították alkalmassá, a táblán rajta kell még lennie a szállítótartály típusazonosítási számainak vagy betűinek.

(6) Ha egy szállítótartály többé nem felel meg az alkalmassá nyilvánításra előírt műszaki feltételeknek, azt - mielőtt vámzár alatti árufuvarozásra újra használhatnák - olyan állapotba kell hozni, ami alapján azt alkalmassá nyilvánították úgy, hogy az említett műszaki feltételeknek ismét megfeleljen.

(7) Ha egy szállítótartály lényeges jellemzői megváltoznak, arra többé nem vonatkozik a kiadott alkalmassá nyilvánítás, és mielőtt azt vámzár alatti árufuvarozásra ismét felhasználhatnák, az illetékes hatóságnak újra alkalmassá kell nyilvánítania.

Különleges rendelkezések a gyártási szakaszban, gyártmánytípus szerint történő alkalmassá nyilvánítás

(8) Amikor a szállítótartályokat azonos gyártmánytípus szerint, sorozatban gyártják, a gyártó a gyártási ország illetékes hatóságától kérheti a gyártmánytípus szerinti alkalmassá nyilvánítást.
(9) A gyártónak kérelmében közölnie kell azokat az azonosítási számokat vagy betűket, amelyekkel a szállítótartályoknak azt a típusát jelzi, amelyre az alkalmassá nyilvánítást kéri.
(10) A kérelemhez mellékelni kell az alkalmassá nyilvánításra kerülő szállítótartály-típus tervrajzait és részletes szerkezeti leírását.
(11) A gyártónak írásban kötelezettséget kell vállalnia arra, hogy:
a) bemutatja az illetékes hatóságnak a szóban forgó szállítótartály-típusokból azokat, amelyeket ez a hatóság meg kíván vizsgálni;
b) lehetővé teszi az illetékes hatóságnak, hogy a vonatkozó típus sorozatgyártásának ideje alatt bármikor további egységeket is megvizsgáljon;
c) tájékoztatással látja el az illetékes hatóságot a tervek vagy műszaki leírások bármilyen mértékű módosításáról, mielőtt azokat végrehajtaná;
d) az alkalmassági táblán kötelezően feltüntetendő adatokon túl a szállítótartályon jól látható helyen a gyártmánytípus azonosító jeleit és számait és a szóban forgó típussorozatba tartozó valamennyi szállítótartály sorozatszámát (gyártási számát) feltünteti;
e) az alkalmassá nyilvánított gyártmánytípus szerint gyártott szállítótartályokról nyilvántartást vezet.
(12) Az illetékes hatóság szükség esetén előírhat olyan változtatásokat, amelyeket a tervezett gyártmánytípuson végre kell hajtani ahhoz, hogy az alkalmassá nyilvánításra alkalmas legyen.
(13) Gyártmánytípus szerinti alkalmassá nyilvánításra nem kerülhet sor azt megelőzően, hogy az illetékes hatóság egy vagy több ilyen gyártmánytípus szerint gyártott szállítótartály vizsgálatával megállapította, hogy az ilyen típusú tartályok megfelelnek az I. részben közölt műszaki előírásoknak.
(14) Ha egy szállítótartály-típust alkalmassá nyilvánítottak, a kérelmezőnek e rész 2. számú függelékében közölt II. számú mintának megfelelő egységes alkalmassági bizonyítványt adnak ki, amely az alkalmassá nyilvánított típus műszaki leírásának megfelelően gyártott valamennyi szállítótartályra érvényes. Ez a bizonyítvány feljogosítja a gyártót arra, hogy a típussorozat minden szállítótartályára feltegye az e rész (5) bekezdése szerinti alkalmassági táblát.

A gyártást követő szakaszban történő alkalmassá nyilvánításra vonatkozó különleges rendelkezések

(15) Ha az alkalmassá nyilvánítást nem a gyártás időszakában kérték, az alkalmassá nyilvánítást a tulajdonos, az üzembentartó, illetve képviselőjük annál az illetékes hatóságnál kérheti, amelynél a szállítótartályt vagy szállítótartályokat alkalmassá nyilvánításra be tudja mutatni.
(16) Az e rész (15) bekezdése alapján benyújtott alkalmassá nyilvánítás iránti kérelemben jelezni kell a gyártó által minden egyes szállítótartályon feltüntetett sorszámot (gyártási szám).
(17) Ha az illetékes hatóság meggyőződött, hogy a szállítótartály vagy a szállítótartályok megfelelnek az I. részben leírt műszaki feltételeknek – azt követően, hogy annyi szállítótartályt vizsgál meg, amennyit szükségesnek ítél – kiadja az e rész 3. függelékében közölt III. számú mintának megfelelő alkalmassági bizonyítványt, amely kizárólag az alkalmassá nyilvánított számú szállítótartályra vonatkozóan érvényes. Ez a bizonyítvány, amelyen szerepel a vonatkozó

szállítótartály, illetve szállítótartályok gyártójának sorszáma, illetve sorszámai, feljogosítja a kérelmezőt arra, hogy minden alkalmassá nyilvánított szállítótartályra felszerelje az e rész (5) bekezdése szerinti alkalmassági táblát.

II. rész 1. számú függelék
1. minta
ALKALMASSÁGI TÁBLA
(angol változat)

II. rész 1. számú függelék
1. minta
ALKALMASSÁGI TÁBLA
(francia változat)

II. rész 2. számú függelék

II. számú MINTA

Áruk TIR-igazolvánnyal történő nemzetközi fuvarozására vonatkozó vámegyezmény (1975)

Bizonyítvány a gyártmánytípus szerinti alkalmassá nyilvánításról

1. A bizonyítvány száma: .....
.....
2. Igazoljuk, hogy az alábbiakban leírt szerkesztésű szállítótartály-típust alkalmassá nyilvánítottuk és hogy e szerint a típus szerint gyártott szállítótartályok az áruk vámzár alatt történő szállítására elfogadhatók.
3. A szállítótartály neme: .....
.....
4. A gyártmánytípus azonosítási száma vagy betűi:.....
.....
5. A szerkezeti tervrajzok azonosítási száma: .....
.....
6. A műszaki leírások azonosítási száma: .....
.....
7. Önsúly: .....

8. Külső méretek cm-ben: .....
9. A szerkezeti felépítés lényeges jellemzői (anyagok fajtái, a szerkesztés módja stb.): .....
.....
10. A jelen bizonyítvány a fent leírt tervrajzoknak és specifikációknak megfelelően gyártott valamennyi szállítótartályra érvényes.
11. Kiállítva ..... részére,
(a kérelmező neve és címe)
aki jogosult az általa gyártott és alkalmassá nyilvánított szerkesztési típusú valamennyi szállítótartályra alkalmassági táblát feltenni.
..... -n.
(hely)
19..... -n.
(kelt)
.....
(a kiadó hatóság aláírása és bélyegzője)
(Lásd a hátoldalon levő figyelmeztetést!)

FONTOS MEGJEGYZÉS
(Az áruknak TIR-igazolvánnyal történő nemzetközi fuvarozására vonatkozó 1975. évi vámegyezmény 7. melléklete II. részének, 6. és 7. pontja)

6. Ha egy szállítótartály többé nem felel meg az alkalmassá nyilvánításra előírt műszaki feltételeknek, azt - mielőtt vámzár alatti árufuvarozásra újra használhatnák - olyan állapotba kell hozni, amely alapján az alkalmassá nyilvánítást megkapta, hogy ezeknek a műszaki feltételeknek ismét megfeleljen.
7. Ha egy szállítótartály lényeges jellemzőit megváltoztatták, a szállítótartályra vonatkozó alkalmassá nyilvánítás hatályát veszti és mielőtt azt vámzár alatti árufuvarozásra felhasználnák, az illetékes hatóságtól új alkalmassá nyilvánítást kell kapnia.

II. rész 3. számú függelék

III. számú MINTA

Áruk TIR-igazolvánnyal történő nemzetközi fuvarozására vonatkozó vámegyezmény (1975)

Bizonyítvány a gyártást követő időszakban adott alkalmassá nyilvánításról

1. A bizonyítvány száma: .....
2. Igazoljuk, hogy az alábbiakban leírt szerkezetű szállítótartály(okat) vámzár alatt történő árufuvarozásra alkalmassá nyilvánítottuk.
3. A szállítótartály(ok) típusa: .....
4. A szállítótartály(ok)nak a gyártó által adott sorszáma: .....
5. Önsúly: .....
6. Külső méretek (cm-ben): .....
7. A szerkezeti felépítés lényeges jellemzői (az anyagok fajtái, a kialakítás módja stb.): .....
.....
.....

8. Kiadva ..... részére,
(a kérelmező neve és címe)
aki jogosult a fent említett szállítótartály(ok)ra alkalmassági táblát feltenni.
..... -n
(hely)
19 .....
(kelt)
..... által
(a kiadó hatóság aláírása és bélyegzője)
(Lásd a hátoldalon levő megjegyzést!)

FONTOS MEGJEGYZÉS
(Az áruk TIR-igazolvánnyal történő nemzetközi fuvarozására vonatkozó 1975. évi vámegyezmény 7. melléklete második részének 6. és 7. pontja)

6. Ha egy szállítótartály többé nem felel meg az alkalmassá nyilvánításra előírt műszaki feltételeknek, azt - mielőtt vámzár alatti árufuvarozásra újra használhatnák - olyan állapotba kell hozni, amely alapján az alkalmassá nyilvánítást megkapta, hogy ezeknek a műszaki feltételeknek ismét megfeleljen.

7. Ha egy szállítótartály lényeges jellemzőit megváltoztatták, a szállítótartályra vonatkozó alkalmassá nyilvánítás hatályát veszti és mielőtt azt vámzár alatti árufuvarozásra felhasználnák, az illetékes hatóságtól új alkalmassá nyilvánítást kell kapnia.

III. Rész

ÉRTELMEZŐ RENDELKEZÉSEK

(1) Az ezen egyezmény 6. mellékletében szereplő, a 2. mellékletre vonatkozó értelmező rendelkezéseket értelemszerűen alkalmazni kell az ezen egyezmény rendelkezéseivel összhangban vámzár alatti fuvarozásra alkalmassá nyilvánított szállítótartályokra is.

(2) Első rész, 4. cikk, (6) bekezdés, a) pontja
Ezen harmadik részhez csatolt vázlat a ponyva rögzítési rendszerének olyan mintáját tartalmazza, amelyet a szállítótartályok sarokerősítéséhez a vámszervek elfogadnak.

(3) Második rész, (5) bekezdés
Ha kettő, vámzár alatti fuvarozásra alkalmassá nyilvánított, ponyvával fedett szállítótartályt oly módon egyesítenek, hogy azok egy szállítótartályt képeznek, amelyet csupán egyetlen ponyvával fednek le és az megfelel a vámzár alatti fuvarozás feltételeinek, az együttesre vonatkozó külön alkalmassági bizonyítványt vagy alkalmassági táblát nem kívánnak meg.

Harmadik rész

PONYVARÖGZÍTŐ BERENDEZÉS A SAROKVASALÁSNÁL

Az alábbi berendezés megfelel az 1. rész 4. cikke (6) bekezdése a) pontja előírásainak.

Felerősítés a sarokoszlopokra

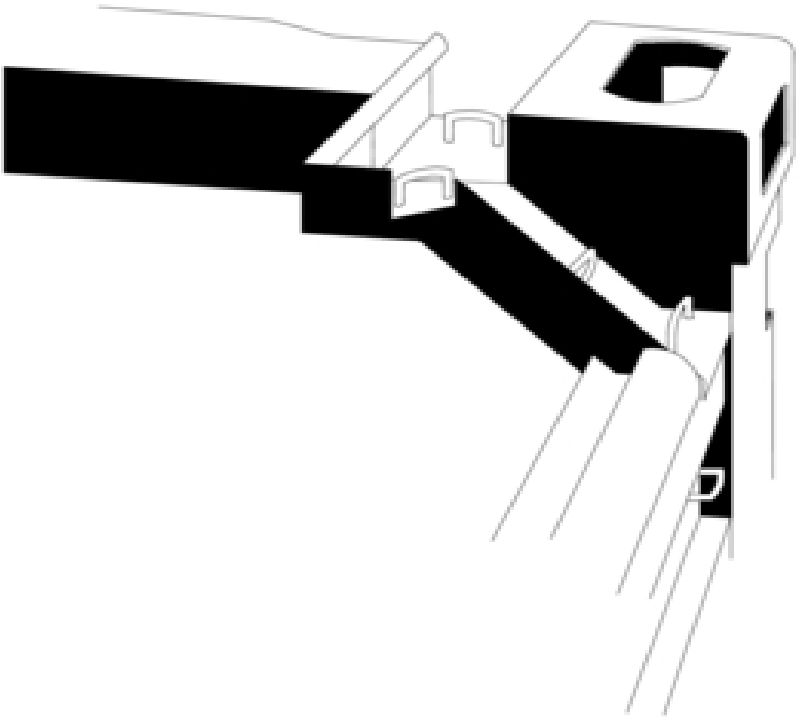

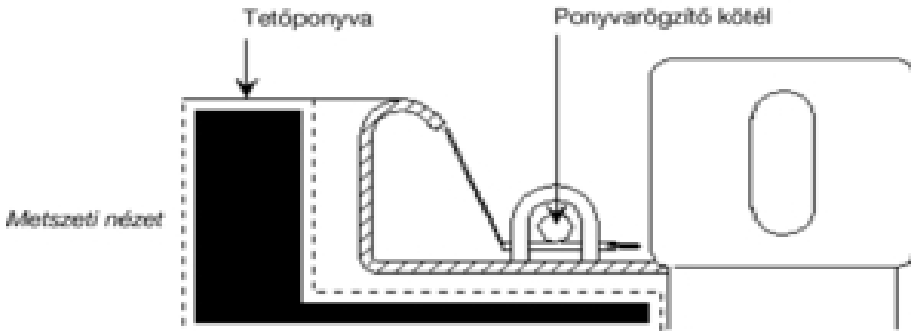

8. melléklet

AZ INTÉZŐ BIZOTTSÁG ÖSSZETÉTELE ÉS ELJÁRÁSI SZABÁLYZATA

1. cikk

i) A Szerződő Felek tagjai az Intéző Bizottságnak.

ii) A Bizottság határozhat úgy, hogy az ezen egyezmény 52. cikke (1) bekezdésében említett olyan államok illetékes hatóságai, amelyek nem Szerződő Felek, vagy nemzetközi szervezetek képviselői, az őket érdeklő kérdésekkel foglalkozó üléseken megfigyelői minőségben részt vehetnek.

2. cikk

A Bizottság részére a titkársági szolgáltatásokat az Egyesült Nemzetek Szervezetének főtitkára biztosítja.

3. cikk

A Bizottság minden évben az első ülésén megválasztja elnökét és alelnökét.

4. cikk

Az Egyesült Nemzetek Szervezetének főtitkára az Európai Gazdasági Bizottság védnöksége alatt minden évben, valamint legalább öt olyan állam - amely Szerződő Fél - illetékes hatóságainak kérésére összehívja a Bizottságot.

5. cikk

A javaslatokat szavazásra bocsájtják. Az ülésen képviselt minden állam, amely Szerződő Fél, egy szavazattal rendelkezik. Az ezen Egyezmény módosítását nem érintő javaslatokat a Bizottság a jelenlevő és szavazó tagok szavazattöbbségével fogadja el. Az ezen Egyezmény módosításainak, valamint az ezen Egyezmény 59. és 60. cikkeiben említett határozatoknak az elfogadásához a jelen levő és szavazó tagok szavazatainak kétharmados többsége szükséges.

6. cikk

A határozathozatalhoz azon államok legalább felének jelenléte szükséges, amelyek Szerződő Felek.

7. cikk

A Bizottság az ülésének befejezése előtt elfogadja jelentését.

8. cikk

E melléklet vonatkozó rendelkezéseinek hiányában az Európai Gazdasági Bizottság eljárási szabályzatát kell alkalmazni, kivéve ha az Intéző Bizottság másként határoz.”

2. §

(1) Az Országgyűlés az Egyezmény 1978. december 22. napján elfogadott módosítását (a továbbiakban: első módosítás) e törvénnyel kihirdeti.

(2) Az első módosítás hiteles angol nyelvű szövege és hivatalos magyar nyelvű fordítása a következő:

"Annex 2, Article 3, Paragraph 8
For the existing text substitute:
8. The spaces between the rings and the spaces between the eyelets shall not exceed 200 mm. The spaces may however be greater but shall not exceed 300 mm between rings and eyelets on either side of the upright if the construction of the vehicle and the sheet is such as to prevent all access to the load compartment. The eyelets shall be reinforced.

Annex 6
Insert a new explanatory note after note 2.3.6 (b) to read as follows:
2.3.8. Paragraph 8 - Spaces between the rings and between the eyelets
Spaces exceeding 200 mm but not exceeding 300 mm are acceptable over the uprights if the rings are recessed in the side boards and the eyelets are oval and so small that they can just pass over the rings.

2. melléklet, 3. cikk, (8) bekezdés helyébe az alábbi rendelkezés lép:
„(8) A gyűrűk közötti és a fűzőlyukak közötti távolság a 200 mm-t nem haladhatja meg. Ez a távolság nagyobb is lehet, de nem haladhatja meg a 300 mm-t a gyűrűk és a fűzőlyukak között a felépítmény bármelyik oldalán, amennyiben a jármű és a ponyva szerkezete megakadályoz bármilyen behatolást a rakodótérbe. A fűzőlyukakat meg kell erősíteni."

6. melléklet
Kerüljön beillesztésre egy új értelmező rendelkezést a 2.3.6 (b) rendelkezés után, a következők szerint:
„2.3.8. (8) bekezdés – A gyűrűk és a fűzőlyukak közötti távolság
A 200 mm-nél nagyobb, de 300 mm-t meg nem haladó távolság elfogadható egy támasztó oszlop mindkét részén, ha a gyűrűk az oldalsó lapokon belül vannak felszerelve, és ha a fűzőlyukak ovális formájúak, és méretük éppen lehetővé teszi, hogy a gyűrűkön hézag nélkül átfűzhetők legyenek." "

3. §

(1) Az Országgyűlés az Egyezmény 1980. január 7. napján elfogadott második módosítását (a továbbiakban: második módosítás) e törvénnyel kihirdeti.

(2) A második módosítás hiteles angol nyelvű szövege és hivatalos magyar nyelvű fordítása a következő:

"Annex 1. rule 10 (c)
Delete the introductory phrase:
„When there is not enougn space in the manifest to enter all the goods carried,"
Annex 6
Insert a new explanatory note after No. 0.45 to read as follows:

"1 ANNEX 1

1.10 (c) Rules regarding the use of the TIR carnet

- Loading lists annexed to the goods manifest

No. 10 (c) of the rules regarding the use of the TIR carnet permits the use of loading lists as annex to the TIR carnet even when there would otherwise be enough space in the manifest to enter all the goods carried. However, this is permissible only if the loading lists contain all the particulars required by the goods manifest in legible and recognizable form and all other provisions of Rule 10 (c) are complied with."

1. melléklet 10 (c) szabály

Törölni kell a bevezető mondatrészt:

„Ha valamennyi fuvarozott áru feltüntetésére az árunyilatkozati részben nincs elég hely,…”

6. melléklet

Kerüljön beillesztésre egy új értelmező rendelkezés a 0.45 pont után, a következők szerint:

„1. 1. melléklet

1.10 (c) A TIR-igazolvány használatára vonatkozó szabályok

- Az árunyilatkozati részhez csatolt rakományjegyzékek

A TIR-igazolvány használatára vonatkozó előírások 10. c, pontja lehetővé teszi, hogy a TIR-igazolványhoz csatolt mellékletként rakományjegyzéket használjanak még akkor is, ha elegendő hely lenne az árunyilatkozatban arra, hogy minden fuvarozott árut bejegyezzenek. Ez azonban csak akkor engedhető meg, ha az a rakományjegyzék olvasható és felismerhető alakban minden olyan adatot tartalmaz, amely az árunyilatkozathoz megkövetelt, valamint ha eleget tesznek a 10. c, pont valamennyi egyéb rendelkezésének is.” ”

4. §

(1) Az Országgyűlés az Egyezmény 1980. december 8. napján elfogadott harmadik módosítását (a továbbiakban: harmadik módosítás) e törvénnyel kihirdeti.

(2) A harmadik módosítás hiteles angol nyelvű szövege és hivatalos magyar nyelvű fordítása a következő:

“Annex 6

For the last phrase of section (a) of the existing text of explanatory note 2.2.1. (a), i.e. "Notwithstanding the above, … be welded on to it.”, substitute the following:

„Notwithstanding the above, load compartment floors may be secured by means of self-tapping screws, self-drilling rivets or rivets inserted by means of an explosive charge or pins inserted pneumatically, when placed from inside and passing at right-angles through the floor and the metallic cross-pieces underneath, on condition, except in the case of self-tapping screws, that some of their ends be flush with the level of the outside part of the cross-piece or be welded on to it."

6. melléklet

A 2.2.1 (a) értelmező rendelkezés meglevő szövegének (a) rész utolsó bekezdését („A fentiektől függetlenül,…..ahhoz hegesztve van”) a következő helyettesítse:

„A fentiektől függetlenül a rakterek padlóját rögzíteni lehet önszakadó csavarokkal, menetvágó csavarokkal, robbanótöltetekkel, vagy sűrített levegővel behajtott csapszegekkel, amely utóbbiakat belülről helyeznek el, és amelyek derékszögben áthaladnak a padlón és az alatta lévő fém kereszttartókon, feltéve hogy – a menetvágó csavarokat kivéve – egyik végük egy szintben van a kereszttartó külső felével, vagy ahhoz van hegesztve.” ”

5. §

(1) Az Országgyűlés az Egyezmény 1982. március 15. napján elfogadott negyedik módosítását (a továbbiakban: negyedik módosítás) e törvénnyel kihirdeti.

(2) A negyedik módosítás hiteles angol nyelvű szövege és hivatalos magyar nyelvű fordítása a következő:

“Annex 6

Renumber existing explanatory note No. 2.3.6 (a) to 2.3.6 (a)-1

Insert a new explanatory note after No. 2.3.6 (a) - 1 to read as follows:

"2.3.6 (a) - 2 Subparagraph 6 (a) - Vehicles with swivel rings

Metal swivel rings, each of which rotates in a metal bracket fixed to the vehicle are acceptable for the purpose of this paragraph (see sketch No. 2a appended to this annex) provided that:

(a) each bracket is affixed to the vehicle in such a manner that it cannot be removed and replaced without leaving obvious traces and

(b) the spring under each bracket is completely enclosed by a bell-shaped metal cover."

Insert sketch No. 2a reproduced hereunder after sketch No. 2 appended to this annex.

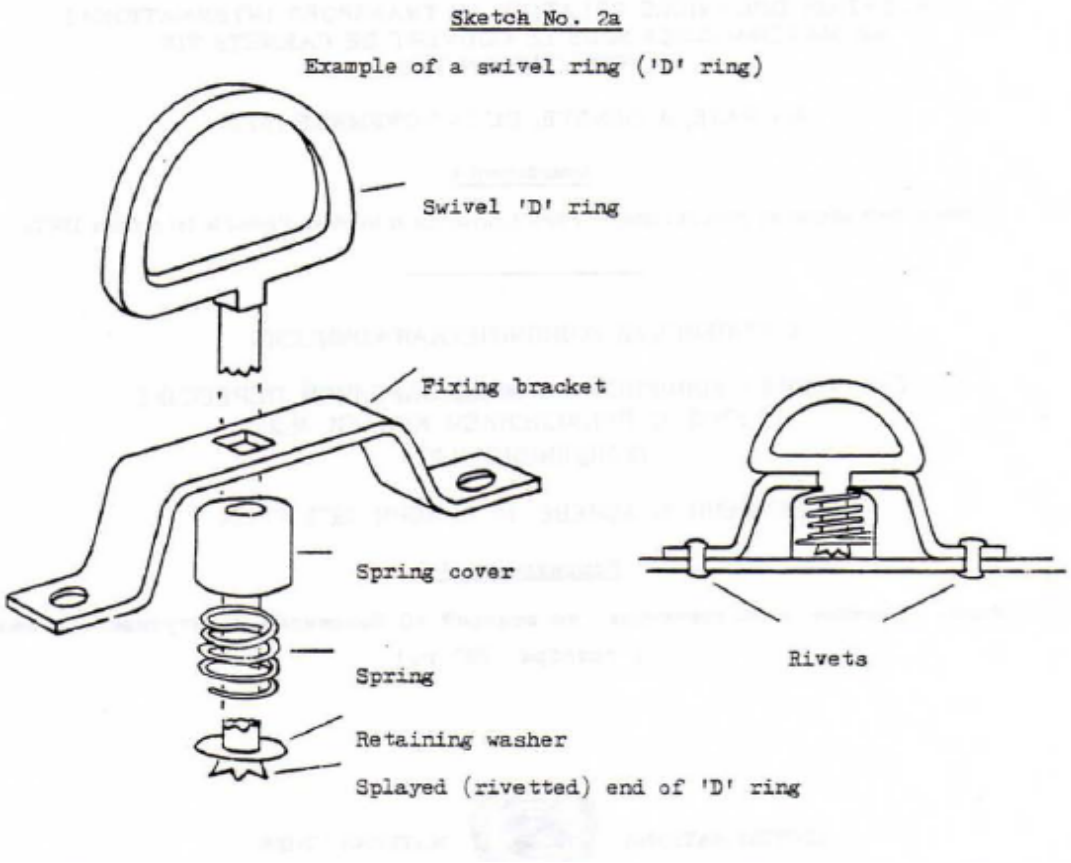

For the phrase "surrounded by six strands" in the existing text of explanatory note 2.3.9, substitute "surrounded by at least four strands".

6. melléklet

Kerüljön átszámozásra a meglevő 2.3.6 (a) számú értelmező rendelkezés 2.3.6 (a)-1-re.

Kerüljön beillesztésre egy új értelmező rendelkezés a 2.3.6 (a)-1 szám után a következők szerint:

"2.3.6 (a)-2 6.(a) pont – Csuklós gyűrűs ponyvával ellátott gépjárművek

Az olyan, fémből készült csuklósgyűrűk, amelyeknek minden egyes tengelye a járműhöz rögzített fémkengyelbe rögzíthető, e bekezdés alkalmazásában elfogadhatók([1]), feltéve hogy:

a. minden egyes gyűrűt olyan módon rögzítenek a járműhöz, hogy ne lehessen kiemelni és visszahelyezni látható nyomok hátrahagyása nélkül; valamint

b. a fémtartó alatt található rugó tökéletesen le van zárva egy harang formájú fém fedéllel."

([1]) Lásd az e melléklethez csatolt 2a. számú vázlatot.

Alábbiakban kerüljön beillesztésre az újraalkotott 2/a. számú vázlat az e melléklethez csatolt 2. számú vázlat után.

2a. számú Vázlat

Csuklósgyűrű (“D” gyűrű) mintája

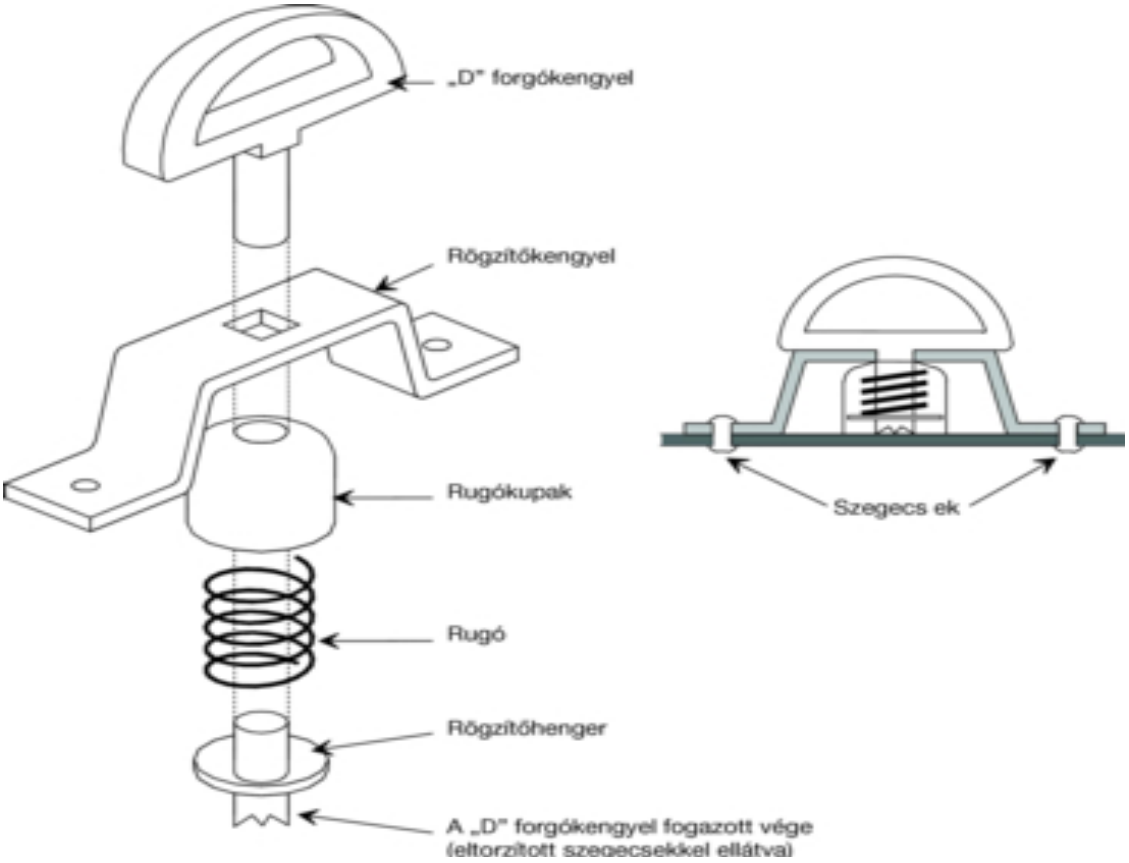

A meglevő 2.3.9. értelmező rendelkezés szövegében a “hat … kötélág veszi körül” kifejezést váltsa fel a “legalább négy … kötélág veszi körül”.”

6. §

(1) Az Országgyűlés az Egyezmény 1983. december 19. napján elfogadott ötödik módosítását (a továbbiakban: ötödik módosítás) e törvénnyel kihirdeti.

(2) Az ötödik módosítás hiteles angol nyelvű szövege és hivatalos magyar nyelvű fordítása a következő:

“Annex 6

Insert a new explanatory note after note 2.2.l (c) - l (e) to read as follows:

"(f) The ventilation aperture may be provided with a protective device. This shall be secured to the sheet in such a way as to permit Customs inspection of the aperture. This protective device shall be secured to the sheet at a distance of not less than 5 cm from the screen of the ventilation aperture."

6. melléklet
Kerüljön beillesztésre egy új értelmező rendelkezés a 2.2.1 (c) – 1 (e) megjegyzés után a következők szerint:
"(f) A szellőztetőnyílást védőberendezéssel kell ellátni. Ezt az eszközt a ponyvához oly módon rögzítik, hogy a nyílást vámvizsgálatnak lehessen alávetni. Az eszközt a szellőztetőnyílás ellenzőjétől legalább 5 cm-re kell elhelyezni." "

7. §

(1) Az Országgyűlés az Egyezmény 1984. november 21. napján elfogadott hatodik módosítását (a továbbiakban: hatodik módosítás) e törvénnyel kihirdeti.

(2) A hatodik módosítás hiteles angol nyelvű szövege és hivatalos magyar nyelvű fordítása a következő:

"Annex 6
Insert a new explanatory note after note 0.8.3 to read as follows:
„0.8.5 Article 8, paragraph 5
If the guarantee is questioned for goods not listed in the TIR Carnet, the administration concerned should indicate the facts on which it based its opinion that the goods were contained in the sealed section of the road vehicle or the sealed container."

6. melléklet
Kerüljön beillesztésre egy új értelmező rendelkezés a 0.8.3 megjegyzés után a következők szerint:
„ 0.8.5 8. Cikk (5) bekezdés
Amennyiben a TIR-igazolványban fel nem sorolt áruk tekintetében kétség merül fel a garanciát illetően, az érintett vámigazgatásnak közölnie kell azokat az adatokat, amelyekre azt a feltevését alapozza, hogy az áru a közúti jármű vámzárral lezárt részében vagy a vámzárral ellátott szállítótartályban volt elhelyezve." "

8. §

(1) Az Országgyűlés az Egyezmény 1986. február 3. napján elfogadott hetedik módosítását (a továbbiakban: hetedik módosítás) e törvénnyel kihirdeti.

(2) A hetedik módosítás hiteles angol nyelvű szövege és hivatalos magyar nyelvű fordítása a következő:

"Annex 1

MODEL OF THE TIR CARNET

1. The TIR Carnet is printed in French except for page 1 of the cover where the items are also printed in English. The "Rules regarding the use of the TIR Carnet" given in French on page *2* of the cover are also printed in English on page 3 of the cover.

2. Carnets used for TIR operations within a regional guarantee chain may be printed in any other official language of the United Nations except for page 1 of the cover where the items

are also printed in English or French. The „Rules regarding the use of the TIR Carnet" are printed on page 2 of the cover in the official language of the United Nations used and are also printed in English or French on page 3 of the cover.

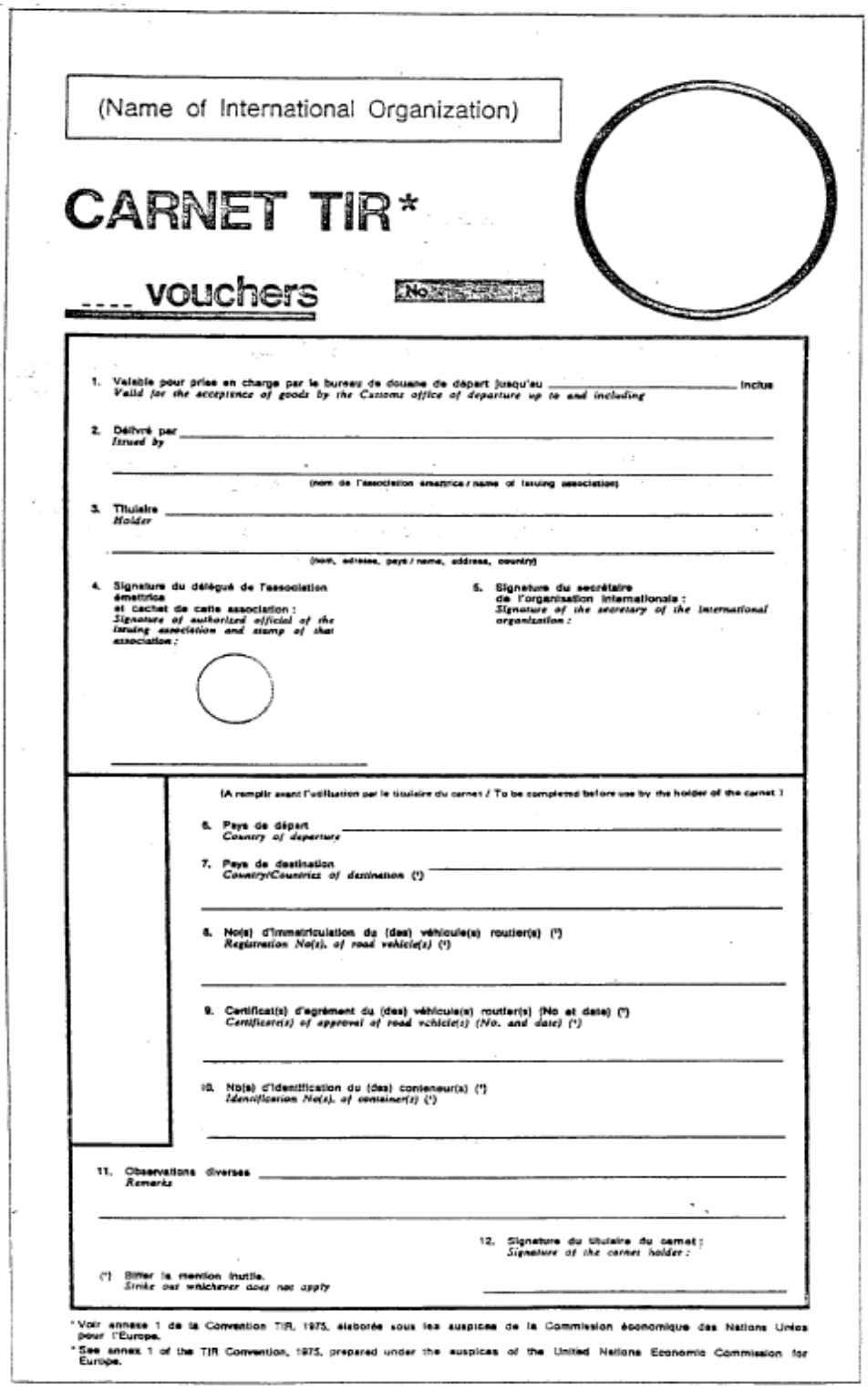

(Name of International Organization)

CARNET TIR*

____ vouchers

No

1. Valable pour prise en charge par le bureau de douane de départ jusqu'au _____ inclus
Valid for the acceptance of goods by the Customs office of departure up to and including

2. Délivré par _____
Issued by

(nom de l'association émettrice / name of issuing association)

3. Titulaire _____
Holder

(nom, adresse, pays / name, address, country)

4. Signature du délégué de l'association émettrice et cachet de cette association :
Signature of authorized official of the issuing association and stamp of that association :

5. Signature du secrétaire de l'organisation internationale :
Signature of the secretary of the international organization :

(A remplir avant l'utilisation par le titulaire du carnet / To be completed before use by the holder of the carnet)

6. Pays de départ
Country of departure

7. Pays de destination
Country/Countries of destination (*)

8. No(s) d'immatriculation du (des) véhicule(s) routier(s) (*)
Registration No(s). of road vehicle(s) (*)

9. Certificat(s) d'agrément du (des) véhicule(s) routier(s) (No et date) (*)
Certificate(s) of approval of road vehicle(s) (No. and date) (*)

10. No(s) d'identification du (des) conteneur(s) (*)
Identification No(s). of container(s) (*)

11. Observations diverses
Remarks

12. Signature du titulaire du carnet :
Signature of the carnet holder :

(*) Biffer la mention inutile.
Strike out whichever does not apply

* Voir annexe 1 de la Convention TIR, 1975, élaborée sous les auspices de la Commission économique des Nations Unies pour l'Europe.
* See annex 1 of the TIR Convention, 1975, prepared under the auspices of the United Nations Economic Commission for Europe.

RÈGLES RELATIVES A L'UTILISATION DU CARNET TIR

A. Généralités

1. **Emission :** Le carnet TIR sera émis dans le pays de départ ou dans le pays où le titulaire est établi ou domicilié.
2. **Langue :** Le carnet TIR est imprimé en français, à l'exception de la page 1 de la couverture dont les rubriques sont également imprimées en anglais ; les « Règles relatives à l'utilisation du carnet TIR » sont reproduites en version anglaise à la page 3 de ladite couverture. Par ailleurs, des feuillets supplémentaires donnant une traduction en d'autres langues du texte imprimé peuvent être ajoutés.
Les carnets utilisés pour les opérations TIR dans le cadre d'une chaîne de garantie régionale peuvent être imprimés dans l'une des langues officielles de l'Organisation des Nations Unies, à l'exception de la page 1 de la couverture, dont les rubriques sont également imprimées en anglais ou en français. Les "règles relatives à l'utilisation du carnet TIR" sont reproduites à la page 2 de la couverture dans la langue officielle de l'Organisation des Nations Unies utilisée, ainsi qu'en anglais ou en français à la page 3 de ladite couverture.
3. **Validité :** le carnet TIR demeure valable jusqu'à l'achèvement de l'opération TIR au bureau de douane de destination, pour autant qu'il ait été pris en charge au bureau de douane de départ dans le délai fixé par l'association émettrice (rubrique 1 de la page 1 de la couverture).
4. **Nombre de carnets :** Il sera établi un seul carnet TIR pour un ensemble de véhicules (véhicules couplés) ou pour plusieurs conteneurs chargés soit sur un seul véhicule soit sur un ensemble de véhicules (voir également la règle 10 d) ci-dessous).
5. **Nombre de bureaux de douane de départ et de destination :** Les transports effectués sous le couvert d'un carnet TIR peuvent comporter plusieurs bureaux de douane de départ et de destination, mais sauf autorisation :
   a) les bureaux de douane de départ devront être situés dans le même pays ;
   b) les bureaux de douane de destination ne pourront pas être situés dans plus de deux pays ;
   c) le nombre total des bureaux de douane de départ et de destination ne pourra dépasser 4 (voir également la règle 10 e) ci-dessous).
6. **Nombre de feuillets :** Si le transport comporte un seul bureau de douane de départ et un seul bureau de douane de destination, le carnet TIR devra comporter au moins 2 feuillets pour le pays de départ, 3 feuillets pour le pays de destination, puis 2 feuillets pour chaque autre pays dont le territoire est emprunté. Pour chaque bureau de douane de départ ou de destination supplémentaire, 2 autres feuillets, respectivement 3 autres feuillets seront nécessaires ; en outre, il faudra ajouter 2 feuillets si les bureaux de douane de destination sont situés dans deux pays différents.
7. **Présentation aux bureaux de douane :** Le carnet TIR sera présenté avec le véhicule routier, l'ensemble de véhicules, le ou les conteneurs à chacun des bureaux de douane de départ, de passage et de destination. Au dernier bureau de douane de départ, la signature de l'agent et le timbre à date du bureau de douane doivent être apposés au bas du manifeste de tous les volets à utiliser pour la suite du transport (rubrique 17).

B. Manière de remplir le carnet TIR

8. **Grattage, surcharge :** Le carnet TIR ne comportera ni grattage ni surcharge. Toute rectification devra être effectuée en biffant les indications erronées et en ajoutant, le cas échéant, les indications voulues. Toute modification devra être approuvée par son auteur et visée par les autorités douanières.
9. **Indication relative à l'immatriculation :** Lorsque les dispositions nationales ne prévoient pas l'immatriculation des remorques et semi-remorques, on indiquera, en lieu et place du No d'immatriculation, le No d'identification ou de fabrication.
10. **Manifeste :**
   a) Le manifeste sera rempli dans la langue du pays de départ, à moins que les autorités douanières n'autorisent l'usage d'une autre langue. Les autorités douanières des autres pays empruntés se réservent le droit d'en exiger une traduction dans leur langue. En vue d'éviter des retards qui pourraient résulter de cette exigence, il est conseillé au transporteur de se munir des traductions nécessaires.
   b) Les indications portées sur le manifeste devraient être dactylographiées ou polycopiées de manière qu'elles soient nettement lisibles sur tous les feuillets. Les feuillets illisibles seront refusés par les autorités douanières.
   c) Des feuilles annexes, du même modèle que le manifeste ou des documents commerciaux comportant toutes les indications du manifeste, peuvent être attachées aux volets. Dans ce cas, tous les volets devront porter les indications suivantes:
      i) nombre des feuilles-annexes (case 8),
      ii) nombre et nature des colis ou des objets ainsi que le poids brut total des marchandises énumérées sur ces feuilles-annexes (cases 9 à 11).
   d) Lorsque le carnet TIR couvre un ensemble de véhicules ou plusieurs conteneurs, le contenu de chaque véhicule ou de chaque conteneur sera indiqué séparément sur le manifeste. Cette indication devra être précédée du No d'immatriculation du véhicule ou du No d'identification du conteneur (rubrique 9 du manifeste).
   e) De même, s'il y a plusieurs bureaux de douane de départ ou de destination, les inscriptions relatives aux marchandises prises en charge ou destinées à chaque bureau de douane seront nettement séparées les unes des autres sur le manifeste.
11. **Listes de colisage, photos, plans, etc. :** Lorsque, pour l'identification des marchandises pondéreuses ou volumineuses, les autorités douanières exigeront que de tels documents soient annexés au carnet TIR, ces derniers seront visés par les autorités douanières et attachés à la page 2 de la couverture du carnet. Au surplus, une mention de ces documents sera faite dans la case "B" de tous les volets.
12. **Signature :** Tous les volets (rubriques 14 et 16) seront datés et signés par le titulaire du carnet TIR ou par son représentant.

C. Incidents ou accidents

13. S'il arrive en cours de route, pour une cause fortuite, qu'un scellement douanier soit rompu ou que des marchandises périssent ou soient endommagées, le transporteur s'adressera immédiatement aux autorités douanières s'il s'en trouve à proximité ou, à défaut, à d'autres autorités compétentes du pays où il se trouve. Ces dernières établiront dans le plus bref délai le procès-verbal de constat figurant dans le carnet TIR.
14. En cas d'accident nécessitant le transbordement sur un autre véhicule ou dans un autre conteneur, ce transbordement ne peut s'effectuer qu'en présence de l'une des autorités désignées à la règle 13 ci-dessus. Ladite autorité établira le procès-verbal de constat. A moins que le carnet ne porte la mention « marchandises pondéreuses ou volumineuses », le véhicule ou conteneur de substitution devra être agréé pour le transport de marchandises sous scellements douaniers. En plus, il sera scellé et le scellement apposé sera indiqué dans le procès-verbal de constat. Toutefois, si aucun véhicule ou conteneur agréé n'est disponible, le transbordement pourra être effectué sur un véhicule ou dans un conteneur non agréé, pour autant qu'il offre des garanties suffisantes. Dans ce dernier cas, les autorités douanières des pays suivants apprécieront si elles peuvent, elles aussi, laisser continuer dans ce véhicule ou conteneur le transport sous le couvert du carnet TIR.
15. En cas de péril imminent nécessitant le déchargement immédiat, partiel ou total, le transporteur peut prendre des mesures de son propre chef sans demander ou sans attendre l'intervention des autorités visées à la règle 13 ci-dessus. Il aura alors à prouver qu'il a dû agir ainsi dans l'intérêt du véhicule ou conteneur ou de son chargement et, aussitôt après avoir pris les mesures préventives de première urgence, avertira une des autorités visées à la règle 13 ci-dessus pour faire constater les faits, vérifier le chargement, sceller le véhicule ou conteneur et établir le procès-verbal de constat.
16. Le procès-verbal de constat restera joint au carnet TIR jusqu'au bureau de douane de destination.
17. Il est recommandé aux associations de fournir aux transporteurs, outre le modèle inséré dans le carnet TIR lui-même, un certain nombre de formules de P.V. de constat rédigées dans la ou les langues des pays à traverser.

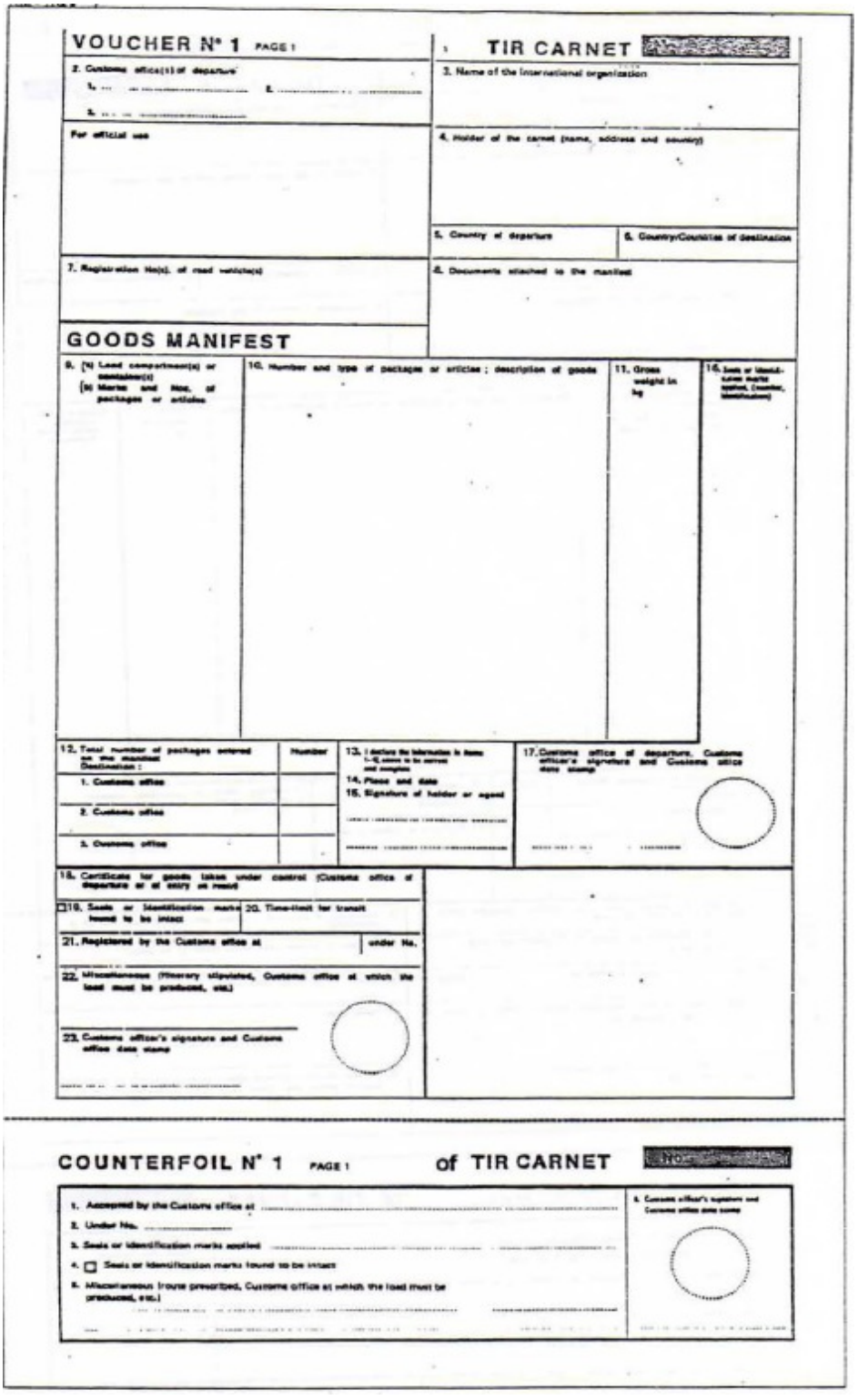

VOUCHER N° 1 PAGE 1

1. TIR CARNET

2. Customs office(s) of departure

1. ... 2. ...

3. Name of the international organization

For official use

4. Holder of the carnet (name, address and country)

5. Country of departure

6. Country/Countries of destination

7. Registration No(s). of road vehicle(s)

8. Documents attached to the manifest

GOODS MANIFEST

9. (a) Load compartment(s) or container(s) (b) Marks and Nos. of packages or articles	10. Number and type of packages or articles; description of goods	11. Gross weight in kg	16. Seals or identification marks applied, (number, identification)

12. Total number of packages entered on the manifest Destination :	Number	13. I declare the information in items 1-12 above to be correct and complete	17. Customs office of departure. Customs officer's signature and Customs office date stamp
1. Customs office		14. Place and date	
2. Customs office		15. Signature of holder or agent	
3. Customs office			

18. Certificate for goods taken under control (Customs office of departure or of entry on road)

☐19. Seals or identification marks found to be intact

20. Time-limit for transit

21. Registered by the Customs office at under No.

22. Miscellaneous (itinerary stipulated, Customs office at which the load must be produced, etc.)

23. Customs officer's signature and Customs office date stamp

COUNTERFOIL N° 1 PAGE 1 of TIR CARNET

1. Accepted by the Customs office at

2. Under No.

3. Seals or identification marks applied

4. ☐ Seals or identification marks found to be intact

5. Miscellaneous (route prescribed, Customs office at which the load must be produced, etc.)

6. Customs officer's signature and Customs office date stamp

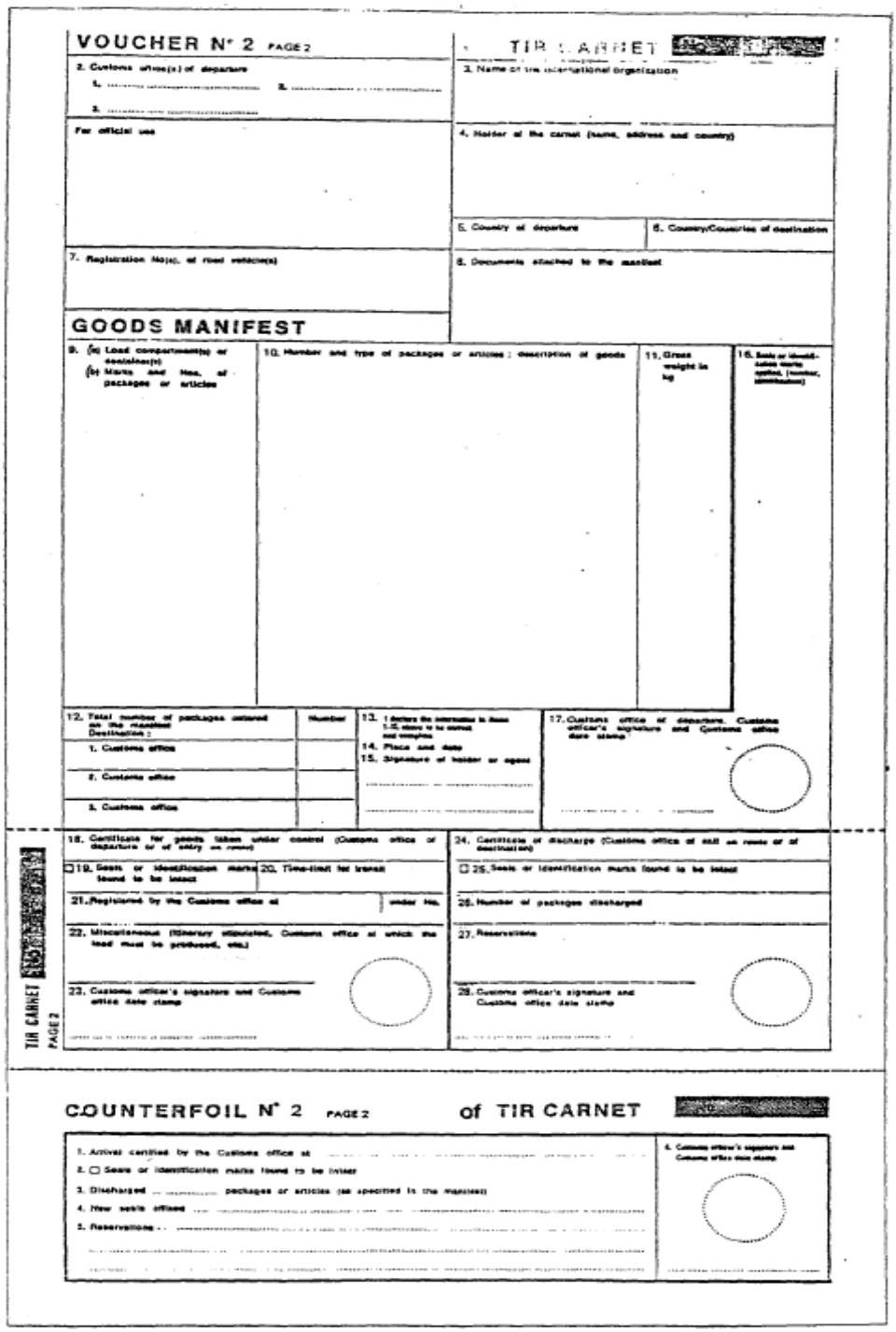

VOUCHER N° 2 PAGE 2

TIR CARNET

2. Customs office(s) of departure
1. ..... 2. .....
3. .....

3. Name of the international organization

For official use

4. Holder of the carnet (name, address and country)

5. Country of departure

6. Country/Countries of destination

7. Registration No(s). of road vehicle(s)

8. Documents attached to the manifest

GOODS MANIFEST

9. (a) Load compartment(s) or container(s)
(b) Marks and Nos. of packages or articles

10. Number and type of packages or articles; description of goods

11. Gross weight in kg

16. Seals or identification marks, number, description

12. Total number of packages entered on the manifest
Destination:

	Number
1. Customs office	
2. Customs office	
3. Customs office	

13. I declare the information in these 1-2 sheets to be correct and complete

14. Place and date

15. Signature of holder or agent

17. Customs office of departure. Customs officer's signature and Customs office date stamp

TIR CARNET PAGE 2

18. Certificate for goods taken under control (Customs office of departure or of entry on return)

☐ 19. Seals or identification marks found to be intact

20. Time-limit for transit

21. Registered by the Customs office at ..... under No. .....

22. Miscellaneous (Itinerary stipulated, Customs office at which the load must be produced, etc.)

23. Customs officer's signature and Customs office date stamp

24. Certificate of discharge (Customs office of exit on return or of destination)

☐ 25. Seals or identification marks found to be intact

26. Number of packages discharged

27. Reservations

28. Customs officer's signature and Customs office date stamp

COUNTERFOIL N° 2 PAGE 2 of TIR CARNET

1. Arrival certified by the Customs office at .....
2. ☐ Seals or identification marks found to be intact
3. Discharged ..... packages or articles (as specified in the manifest)
4. New seals affixed .....
5. Reservations .....

6. Customs officer's signature and Customs office date stamp

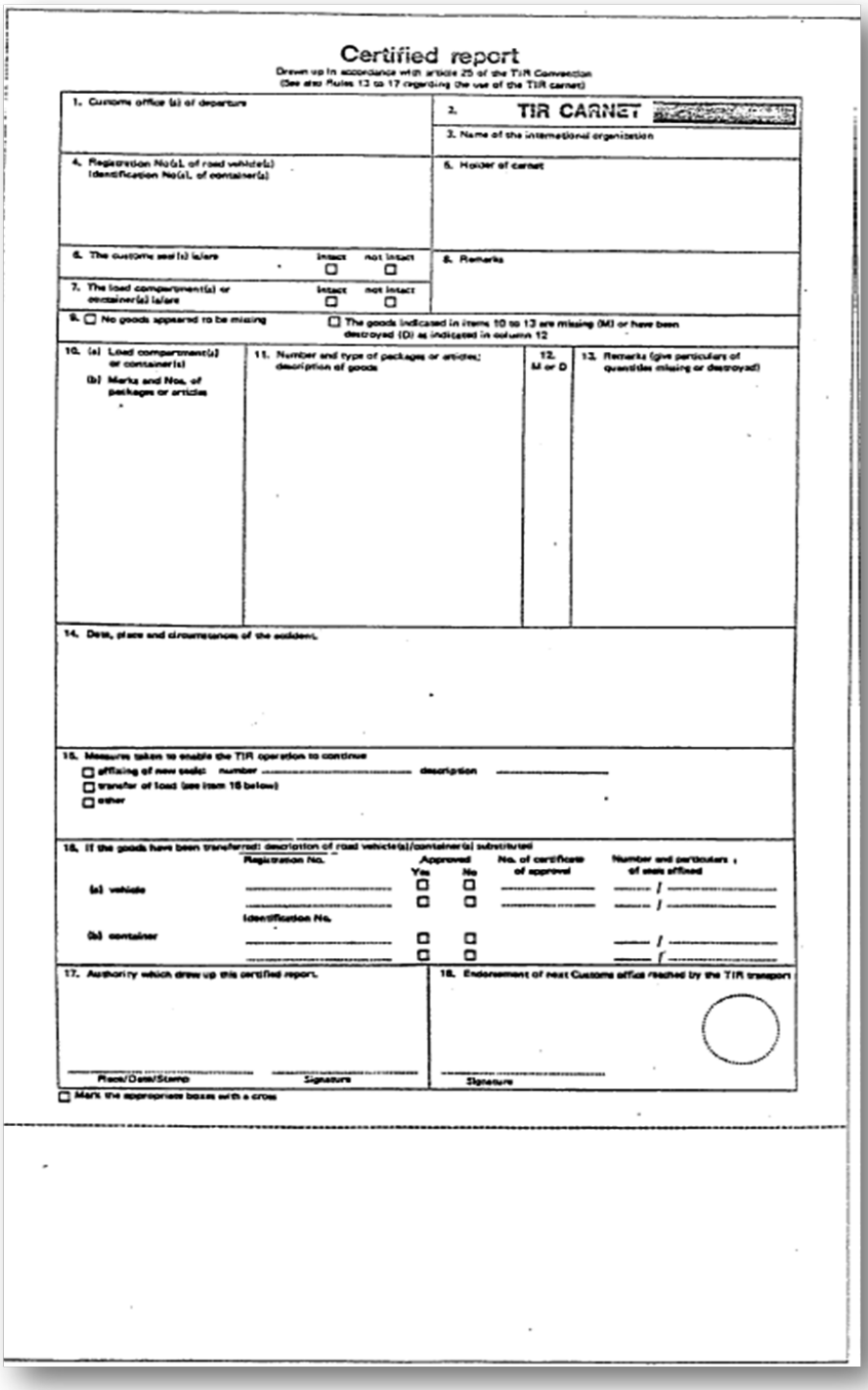

Certified report

Drawn up in accordance with article 25 of the TIR Convention
(See also Rules 13 to 17 regarding the use of the TIR carnet)

1. Customs office (s) of departure

2. TIR CARNET

3. Name of the international organization

4. Registration No(s). of road vehicle(s)
Identification No(s). of container(s)

5. Holder of carnet

6. The customs seal(s) is/are — intact ☐ not intact ☐

7. The load compartment(s) or container(s) is/are — intact ☐ not intact ☐

8. Remarks

9. ☐ No goods appeared to be missing ☐ The goods indicated in items 10 to 13 are missing (M) or have been destroyed (D) as indicated in column 12

10. (a) Load compartment(s) or container(s) (b) Marks and Nos. of packages or articles	11. Number and type of packages or articles; description of goods	12. M or D	13. Remarks (give particulars of quantities missing or destroyed)

14. Date, place and circumstances of the accident.

15. Measures taken to enable the TIR operation to continue
☐ affixing of new seals: number ..... description .....
☐ transfer of load (see item 16 below)
☐ other

16. If the goods have been transferred: description of road vehicle(s)/container(s) substituted

	Registration No. / Identification No.	Approved Yes ☐	Approved No ☐	No. of certificate of approval	Number and particulars of seals affixed
(a) vehicle	.....	☐	☐	.....	..... / .....
	.....	☐	☐	.....	..... / .....
(b) container	.....	☐	☐		..... / .....
	.....	☐	☐		..... / .....

17. Authority which drew up this certified report.

Place/Date/Stamp ..... Signature .....

18. Endorsement of next Customs office reached by the TIR transport

Signature .....

☐ Mark the appropriate boxes with a cross

RULES REGARDING THE USE OF THE TIR CARNET

A. General

1. **Issue:** The TIR carnet may be issued either in the country of departure or in the country in which the holder is established or resident.

2. **Language:** The TIR carnet is printed in French except for page 1 of the cover where the items are also printed in English; this page is a translation of the «Rules regarding the use of the TIR carnet» given in French on page 2 of the cover. Additional sheets giving a translation of the printed text may also be inserted.
Carnets used for TIR operations within a regional guarantee chain may be printed in any other official language of the United Nations except for page 1 of the cover where items are also printed in English or French. The "Rules regarding the Use of the TIR Carnet" are printed on page 2 of the cover in the official language of the United Nations used and are also printed in English or French on page 3 of the cover.

3. **Validity:** The TIR carnet remains valid until the completion of the TIR operation at the Customs office of destination, provided that it has been taken under Customs control at the Customs office of departure within the time-limit set by the issuing association (item 1 of page 1 of the cover").

4. **Number of carnets:** Only one TIR carnet shall be required for a combination of vehicles (coupled vehicles) or for several containers loaded either on a single vehicle or on a combination of vehicles (see also rule 10 (d) below).

5. **Number of Customs offices of departure and Customs offices of destination:** Transport under cover of a TIR carnet may involve several Customs offices of departure and destination, but, unless otherwise authorized:
   (a) the Customs offices of departure must be situated in the same country;
   (b) the Customs offices of destination may not be situated in more than two countries;
   (c) the total number of Customs offices of departure and destination may not exceed four (see also rule 10 (e) below).

6. **Number of forms:** Where there is only one Customs office of departure, and one Customs office of destination, the TIR carnet must contain at least 2 sheets for the country of departure, 3 sheets for the country of destination and 2 sheets for each country traversed. For each additional Customs office of departure 2 extra sheets and for each additional Customs office of destination 3 extra sheets shall be required; in addition, there must be 2 more sheets if the Customs offices of destination are situated in two different countries.

7. **Presentation at Customs offices:** The TIR carnet shall be presented with the road vehicle, combination of vehicles, or container(s) at each Customs office of departure, Customs office *en route* and Customs office of destination. At the last Customs office of departure, the Customs Officer shall sign and date stamp item 17 below the manifest on all vouchers to be used on the remainder of the journey.

B. How to fill in the TIR carnet

8. **Erasures, over-writing:** No erasures or over-writing shall be made on the TIR carnet. Any corrections shall be made by crossing out the incorrect particulars and adding, if necessary, the required particulars. Any change shall be initialled by the person making it and endorsed by the Customs authorities.

9. **Information concerning registration:** When national legislation does not provide for registration of trailers and semi-trailers, the identification or manufacturer's no. shall be shown instead of the registration no.

10. **The manifest:**
   (a) The manifest must be completed in the language of the country of departure, unless the Customs authorities allow another language to be used. The Customs authorities of the other countries traversed reserve the right to require its translation into their own language. In order to avoid delays which might ensue from this requirement, carriers are advised to supply the driver of the vehicle with the requisite translations.
   (b) The information on the manifest should be typed or multicopied in such a way as to be clearly legible as all the sheets illegible sheets will not be accepted by the Customs authorities.
   (c) Separate sheets of the same model as the manifest or commercial documents providing all the information required by the manifest may be attached to the vouchers. In such cases, all the vouchers must contain the following particulars:
      (i) the number of sheets attached (box 8)
      (ii) the number and type of packages or articles and the total gross weight of the goods listed on the attached sheets (boxes 9 to 11).
   (d) When the TIR carnet covers a combination of vehicles or several containers, the contents of each vehicle or each container shall be indicated separately on the manifest. This information shall be preceded by the registration no. of the vehicle or the identification no. of the container (item 9 of the manifest).
   (e) Likewise, if there are several Customs offices of departure or of destination, the entries concerning the goods taken under Customs control at, or intended for, each Customs office shall be clearly separated from each other on the manifest.

11. **Packing lists, photographs, plans, etc.:** When such documents are required by the Customs authorities for the identification of heavy or bulky goods, they shall be endorsed by the Customs authorities and attached to page 2 of the cover of the carnet. In addition, a reference shall be made to these documents in box 8 of all vouchers.

12. **Signature:** All vouchers (items 14 and 15) must be dated and signed by the holder of the TIR carnet or his agent.

C. Incidents or accidents

13. In the event of Customs seals being broken or goods being destroyed or damaged by accident *en route* the carrier shall immediately contact the Customs authorities, if there are any near at hand, or, if not, any other competent authorities of the country he is in. The authorities concerned shall draw up with the minimum delay the certified report which is contained in the TIR carnet.

14. In the event of an accident necessitating transfer of the load to another vehicle or another container, this transfer may be carried out only in the presence of one of the authorities mentioned in rule 13 above. The said authority shall draw up the certified report. Unless the carnet carries the words «Heavy or bulky goods», the vehicle or container substituted must be one approved for the transport of goods under Customs seals. Furthermore, it shall be sealed and details of the seal affixed shall be indicated in the certified report. However, if no approved vehicle or container is available, the goods may be transferred to an unapproved vehicle or container, provided it affords adequate safeguards. In the latter event, the Customs authorities of succeeding countries shall judge whether they, too, can allow the transport under cover of the TIR carnet to continue in that vehicle or container.

15. In the event of imminent danger necessitating immediate unloading of the whole or of part of the load, the carrier may take action on his own initiative without requesting, or waiting for action by the authorities mentioned in rule 13 above. It shall then be for him to furnish proof that he was compelled to take such action in the interests of the vehicle or container or of the load and, as soon as he has taken such preventive measures as the emergency may require, he shall notify one of the authorities mentioned in rule 13 above in order that the facts may be verified, the load checked, the vehicle or container sealed and the certified report drawn up.

16. The certified report shall remain attached to the TIR carnet until the Customs office of destination is reached.

17. In addition to the model form inserted in the TIR carnet itself, associations are recommended to furnish carriers with a supply of certified report forms in the language or languages of the countries of transit.

AMENDMENT TO THE TIR CONVENTION 1975,
ANNEX 2

Annex 2, article 3, paragraph 6
For the existing text, substitute:

„6. The sheet shall be fixed to the vehicle in strict compliance with the conditions set forth in article 1 (a) and (b) of these Regulations. The following systems can be used:

(a) The sheet can be secured by

(i) metal rings fixed to the vehicles,

(ii) eyelets let into the edge of the sheet and

(iii) a fastening passing through the rings above the sheet and visible from the outside for its entire length.

The sheet shall overlap solid parts of the vehicle by at least 250 mm, measured from the centre of the securing rings, unless the system of construction of the vehicle in itself prevents all access to the load compartment.

(b) When any edge of a sheet is to be permanently secured to a vehicle, the two surfaces shall be joined together without a break and shall be held in place by strong devices.

(c) When a sheet locking system is used it shall in locked position join the sheet tightly to the outside of the load compartment (as an exanple see sketch No. 6).”

Insert sketch No. 6 reproduced below after sketch No. 5 appended to this annex.

Sketch No. 6.

EXAMPLE OF SHEET LOCKING SYSTEM

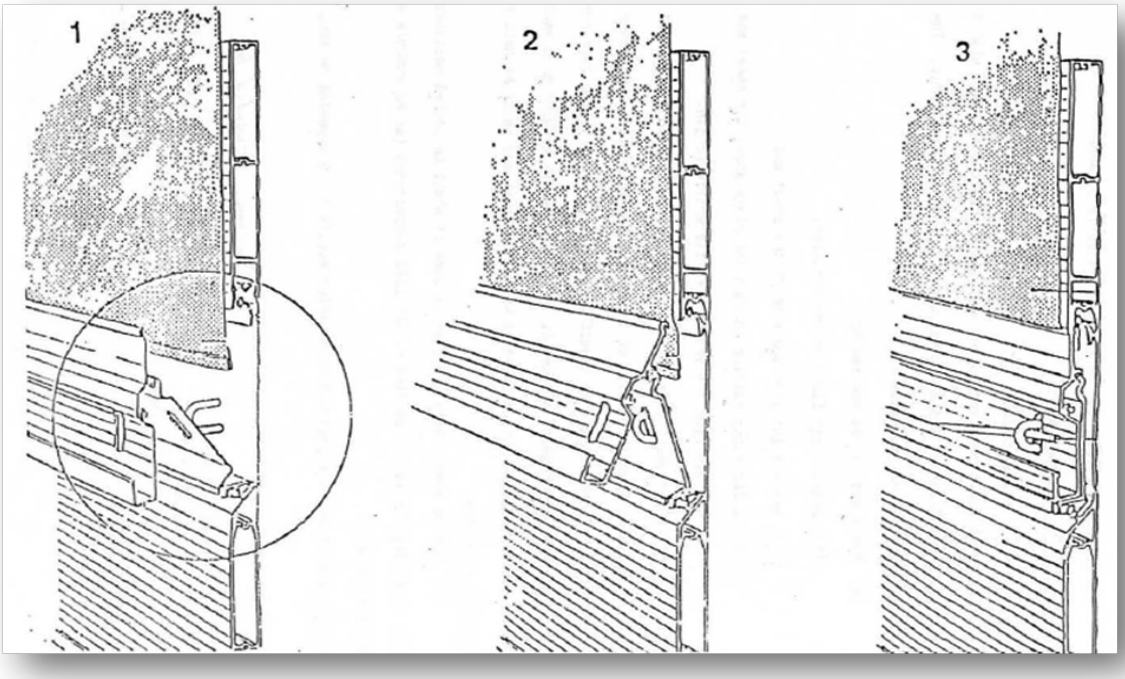

Description
This sheet locking system is acceptable provided that it is fitted with at least one metal ring at each gate end. The openings through which the ring passes are oval and of a size just sufficent to allow the ring to pass through it. The visible part of the metal ring does not protrude more than twice the maximum thickness of the fastening rope when the system is locked.

AMENDMENT TO THE TIR CONVENTION 1975,
ANNEX 2 AND ANNEX 6

Annex 2, article 2, paragraph 3
Replace the existing text by the following:

„3. Windows shall be allowed provided that they are made of materials of sufficient strength and that they cannot be removed and replaced from the outside without leaving obvious traces. Glass may nevertheless be permitted, but if glass other than safety glass is used, the windows shall be fitted with a fixed metal grillewhich cannot be removed from the outside; the mesh of the grille shall not exceed 10 mm.”

Annex 6
Insert after note 2.2.1 (c)-2, a new explanatory note to read:

„2.2.3 Paragraph 3 - safety glass

Glass shall be considered to be safety glass if there is no risk of it being destroyed as a result of any factor ordinarily occurring in the normal conditions of use of a vehicle. The glass shall bear a mark which characterizes it as safety glass."

"1. melléklet

A TIR-igazolvány mintapéldánya

1. A TIR-igazolványt francia nyelven nyomtatják, kivéve a borítólap 1. oldalát, amelynek rovatait angol nyelven is kinyomtatják. A borítólap 2. oldalán franciául írt, „A TIR-igazolvány használatára vonatkozó szabályok" angol nyelven is megtalálhatóak az említett borítólap 3. oldalán.

2. A TIR-műveletekhez a regionális garancialánc keretében felhasznált igazolványokat az Egyesült Nemzetek Szervezetének bármely más hivatalos nyelvén is ki lehet nyomtatni, a borító 1. oldalát kivéve, melynek rovatait angol vagy francia nyelven is kinyomtatják. „A TIR-igazolvány használatára vonatkozó szabályok"-at a borítólap 2. oldalán az Egyesült Nemzetek Szervezetének adott hivatalos nyelvén, míg a borítólap 3. oldalán angol vagy francia nyelven is kinyomtatják."

(Name of International Organization)

CARNET TIR*

____ vouchers

No

1. Valable pour prise en charge par le bureau de douane de départ jusqu'au _____ inclus
Valid for the acceptance of goods by the Customs office of departure up to and including

2. Délivré par _____
Issued by

(nom de l'association émettrice / name of issuing association)

3. Titulaire _____
Holder

(nom, adresse, pays / name, address, country)

4. Signature du délégué de l'association émettrice et cachet de cette association :
Signature of authorized official of the issuing association and stamp of that association :

5. Signature du secrétaire de l'organisation internationale :
Signature of the secretary of the international organization :

(A remplir avant l'utilisation par le titulaire du carnet / To be completed before use by the holder of the carnet)

6. Pays de départ
Country of departure

7. Pays de destination
Country/Countries of destination (1)

8. No(s) d'immatriculation du (des) véhicule(s) routier(s) (1)
Registration No(s). of road vehicle(s) (1)

9. Certificat(s) d'agrément du (des) véhicule(s) routier(s) (No et date) (1)
Certificate(s) of approval of road vehicle(s) (No. and date) (1)

10. No(s) d'identification du (des) conteneur(s) (1)
Identification No(s). of container(s) (1)

11. Observations diverses
Remarks

12. Signature du titulaire du carnet :
Signature of the carnet holder :

(1) Biffer la mention inutile.
Strike out whichever does not apply

* Voir annexe 1 de la Convention TIR, 1975, élaborée sous les auspices de la Commission économique des Nations Unies pour l'Europe.

* See annex 1 of the TIR Convention, 1975, prepared under the auspices of the United Nations Economic Commission for Europe.

RÈGLES RELATIVES A L'UTILISATION DU CARNET TIR

A. Généralités

1. **Emission :** Le carnet TIR sera émis dans le pays de départ ou dans le pays où le titulaire est établi ou domicilié.
2. **Langue :** Le carnet TIR est imprimé en français, à l'exception de la page 1 de la couverture dont les rubriques sont également imprimées en anglais ; les « Règles relatives à l'utilisation du carnet TIR » sont reproduites en version anglaise à la page 3 de ladite couverture. Par ailleurs, des feuillets supplémentaires donnant une traduction en d'autres langues du texte imprimé peuvent être ajoutés.
   Les carnets utilisés pour les opérations TIR dans le cadre d'une chaîne de garantie régionale peuvent être imprimés dans l'une des langues officielles de l'Organisation des Nations Unies, à l'exception de la page 1 de la couverture, dont les rubriques sont également imprimées en anglais ou en français. Les "Règles relatives à l'utilisation du carnet TIR" sont reproduites à la page 2 de la couverture dans la langue officielle de l'Organisation des Nations Unies utilisée, ainsi qu'en anglais ou en français à la page 3 de ladite couverture.
3. **Validité :** le carnet TIR demeure valable jusqu'à l'achèvement de l'opération TIR au bureau de douane de destination, pour autant qu'il ait été pris en charge au bureau de douane de départ dans le délai fixé par l'association émettrice (rubrique 1 de la page 1 de la couverture).
4. **Nombre de carnets :** Il sera établi un seul carnet TIR pour un ensemble de véhicules (véhicules couplés) ou pour plusieurs conteneurs chargés soit sur un seul véhicule soit sur un ensemble de véhicules (voir également la règle 10 d) ci-dessous).
5. **Nombre de bureaux de douane de départ et de destination :** Les transports effectués sous le couvert d'un carnet TIR peuvent comporter plusieurs bureaux de douane de départ et de destination, mais sauf autorisation :
   a) les bureaux de douane de départ devront être situés dans le même pays ;
   b) les bureaux de douane de destination ne pourront pas être situés dans plus de deux pays ;
   c) le nombre total des bureaux de douane de départ et de destination ne pourra dépasser 4 (voir également la règle 10 e) ci-dessous).
6. **Nombre de feuillets :** Si le transport comporte un seul bureau de douane de départ et un seul bureau de douane de destination, le carnet TIR devra comporter au moins 2 feuillets pour le pays de départ, 3 feuillets pour le pays de destination, puis 2 feuillets pour chaque autre pays dont le territoire est emprunté. Pour chaque bureau de douane de départ ou de destination supplémentaire, 2 autres feuillets, respectivement 3 autres feuillets seront nécessaires ; en outre, il faudra ajouter 2 feuillets si les bureaux de douane de destination sont situés dans deux pays différents.
7. **Présentation aux bureaux de douane :** Le carnet TIR sera présenté avec le véhicule routier, l'ensemble de véhicules, le ou les conteneurs à chacun des bureaux de douane de départ, de passage et de destination. Au dernier bureau de douane de départ, la signature de l'agent et le timbre à date du bureau de douane doivent être apposés au bas du manifeste de tous les volets à utiliser pour la suite du transport (rubrique 17).

B. Manière de remplir le carnet TIR

8. **Grattage, surcharge :** Le carnet TIR ne comportera ni grattage ni surcharge. Toute rectification devra être effectuée en biffant les indications erronées et en ajoutant, le cas échéant, les indications voulues. Toute modification devra être approuvée par son auteur et visée par les autorités douanières.
9. **Indication relative à l'immatriculation :** Lorsque les dispositions nationales ne prévoient pas l'immatriculation des remorques et semi-remorques, on indiquera, en lieu et place du No d'immatriculation, le No d'identification ou de fabrication.
10. **Manifeste :**
    a) Le manifeste sera rempli dans la langue du pays de départ, à moins que les autorités douanières n'autorisent l'usage d'une autre langue. Les autorités douanières des autres pays empruntés se réservent le droit d'en exiger une traduction dans leur langue. En vue d'éviter des retards qui pourraient résulter de cette exigence, il est conseillé au transporteur de se munir des traductions nécessaires.
    b) Les indications portées sur le manifeste devraient être dactylographiées ou polycopiées de manière qu'elles soient nettement lisibles sur tous les feuillets. Les feuillets illisibles seront refusés par les autorités douanières.
    c) Des feuilles annexes, du même modèle que le manifeste ou des documents commerciaux comportant toutes les indications du manifeste, peuvent être attachées aux volets. Dans ce cas, tous les volets devront porter les indications suivantes :
       i) nombre des feuilles-annexes (case 8),
       ii) nombre et nature des colis ou des objets ainsi que le poids brut total des marchandises énumérées sur ces feuilles-annexes (cases 9 à 11).
    d) Lorsque le carnet TIR couvre un ensemble de véhicules ou plusieurs conteneurs, le contenu de chaque véhicule ou de chaque conteneur sera indiqué séparément sur le manifeste. Cette indication devra être précédée du No d'immatriculation du véhicule ou du No d'identification du conteneur (rubrique 9 du manifeste).
    e) De même, s'il y a plusieurs bureaux de douane de départ ou de destination, les inscriptions relatives aux marchandises prises en charge ou destinées à chaque bureau de douane seront nettement séparées les unes des autres sur le manifeste.
11. **Listes de colisage, photos, plans, etc. :** Lorsque, pour l'identification des marchandises pondéreuses ou volumineuses, les autorités douanières exigeront que de tels documents soient annexés au carnet TIR, ces derniers seront visés par les autorités douanières et attachés à la page 2 de la couverture du carnet. Au surplus, une mention de ces documents sera faite dans la case "B" de tous les volets.
12. **Signature :** Tous les volets (rubriques 14 et 16) seront datés et signés par le titulaire du carnet TIR ou par son représentant.

C. Incidents ou accidents

13. S'il arrive en cours de route, pour une cause fortuite, qu'un scellement douanier soit rompu ou que des marchandises périssent ou soient endommagées, le transporteur s'adressera immédiatement aux autorités douanières s'il s'en trouve à proximité ou, à défaut, à d'autres autorités compétentes du pays où il se trouve. Ces dernières établiront dans le plus bref délai le procès-verbal de constat figurant dans le carnet TIR.
14. En cas d'accident nécessitant le transbordement sur un autre véhicule ou dans un autre conteneur, ce transbordement ne peut s'effectuer qu'en présence de l'une des autorités désignées à la règle 13 ci-dessus. Ladite autorité établira le procès-verbal de constat. A moins que le carnet ne porte la mention « marchandises pondéreuses ou volumineuses », le véhicule ou conteneur de substitution devra être agréé pour le transport de marchandises sous scellements douaniers. En plus, il sera scellé et le scellement apposé sera indiqué dans le procès-verbal de constat. Toutefois, si aucun véhicule ou conteneur agréé n'est disponible, le transbordement pourra être effectué sur un véhicule ou dans un conteneur non agréé, pour autant qu'il offre des garanties suffisantes. Dans ce dernier cas, les autorités douanières des pays suivants apprécieront si elles peuvent, elles aussi, laisser continuer dans ce véhicule ou conteneur le transport sous le couvert du carnet TIR.
15. En cas de péril imminent nécessitant le déchargement immédiat, partiel ou total, le transporteur peut prendre des mesures de son propre chef sans demander ou sans attendre l'intervention des autorités visées à la règle 13 ci-dessus. Il aura alors à prouver qu'il a dû agir ainsi dans l'intérêt du véhicule ou conteneur ou de son chargement et, aussitôt après avoir pris les mesures préventives de première urgence, avertira une des autorités visées à la règle 13 ci-dessus pour faire constater les faits, vérifier le chargement, sceller le véhicule ou conteneur et établir le procès-verbal de constat.
16. Le procès-verbal de constat restera joint au carnet TIR jusqu'au bureau de douane de destination.
17. Il est recommandé aux associations de fournir aux transporteurs, outre le modèle inséré dans le carnet TIR lui-même, un certain nombre de formules de P.V. de constat rédigées dans la ou les langues des pays à traverser.

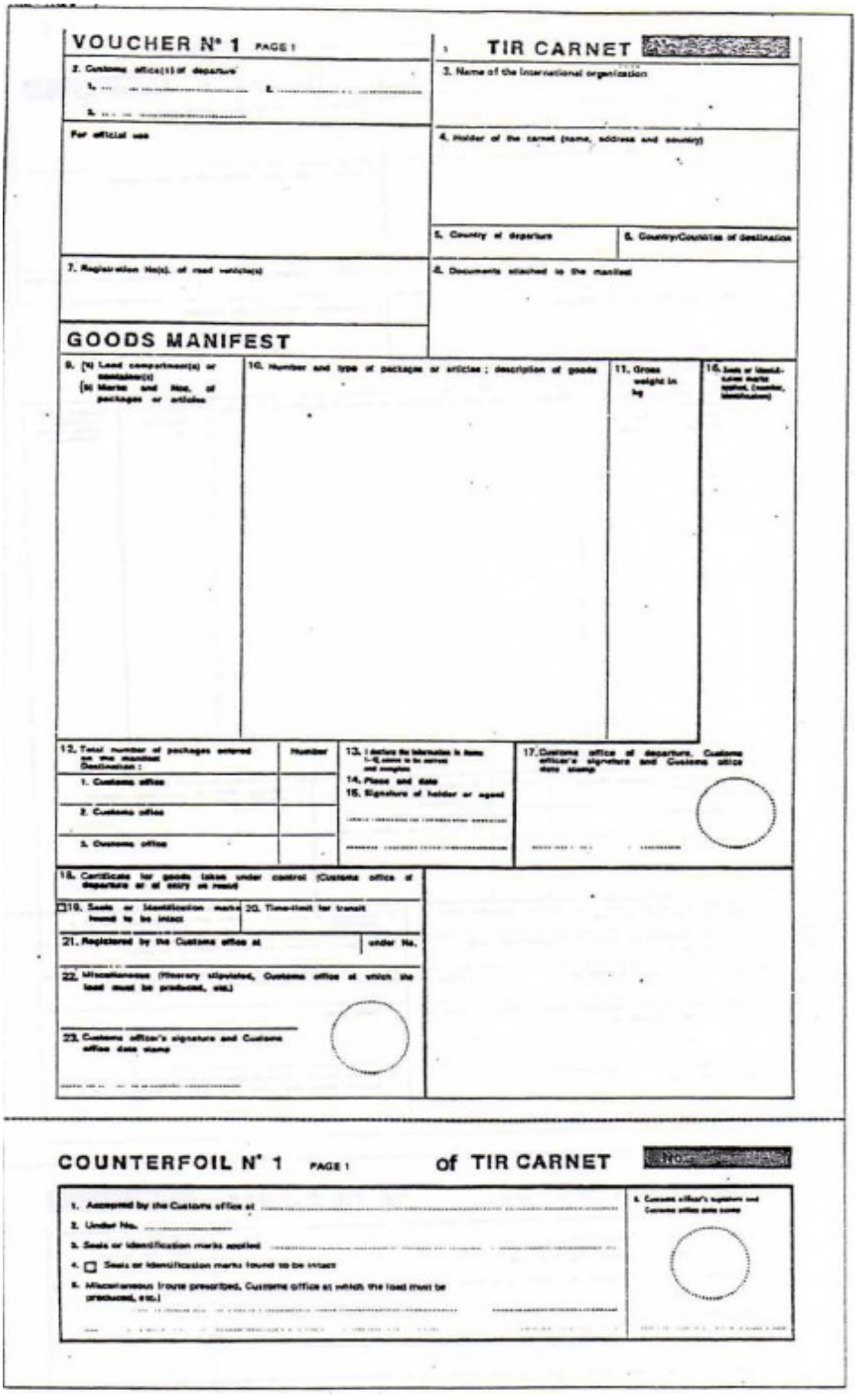

VOUCHER N° 1 PAGE 1

1. TIR CARNET

2. Customs office(s) of departure

3. Name of the international organization

For official use

4. Holder of the carnet (name, address and country)

5. Country of departure

6. Country/Countries of destination

7. Registration No(s). of road vehicle(s)

8. Documents attached to the manifest

GOODS MANIFEST

9. (a) Load compartment(s) or container(s)
(b) Marks and Nos. of packages or articles

10. Number and type of packages or articles ; description of goods

11. Gross weight in kg

12. Total number of packages entered on the manifest
Destination :

Number

1. Customs office

2. Customs office

3. Customs office

13. I declare the information in items ... to be correct and complete

14. Place and date

15. Signature of holder or agent

17. Customs office of departure. Customs officer's signature and Customs office date stamp

18. Certificate for goods taken under control (Customs office of departure or of entry on road)

☐19. Seals or identification marks found to be intact

20. Time-limit for transit

21. Registered by the Customs office at

under No.

22. Miscellaneous (itinerary stipulated, Customs office at which the load must be produced, etc.)

23. Customs officer's signature and Customs office date stamp

COUNTERFOIL N° 1 PAGE 1 of TIR CARNET

1. Accepted by the Customs office at

2. Under No.

3. Seals or identification marks applied

4. ☐ Seals or identification marks found to be intact

5. Miscellaneous (route prescribed, Customs office at which the load must be produced, etc.)

6. Customs officer's signature and Customs office date stamp

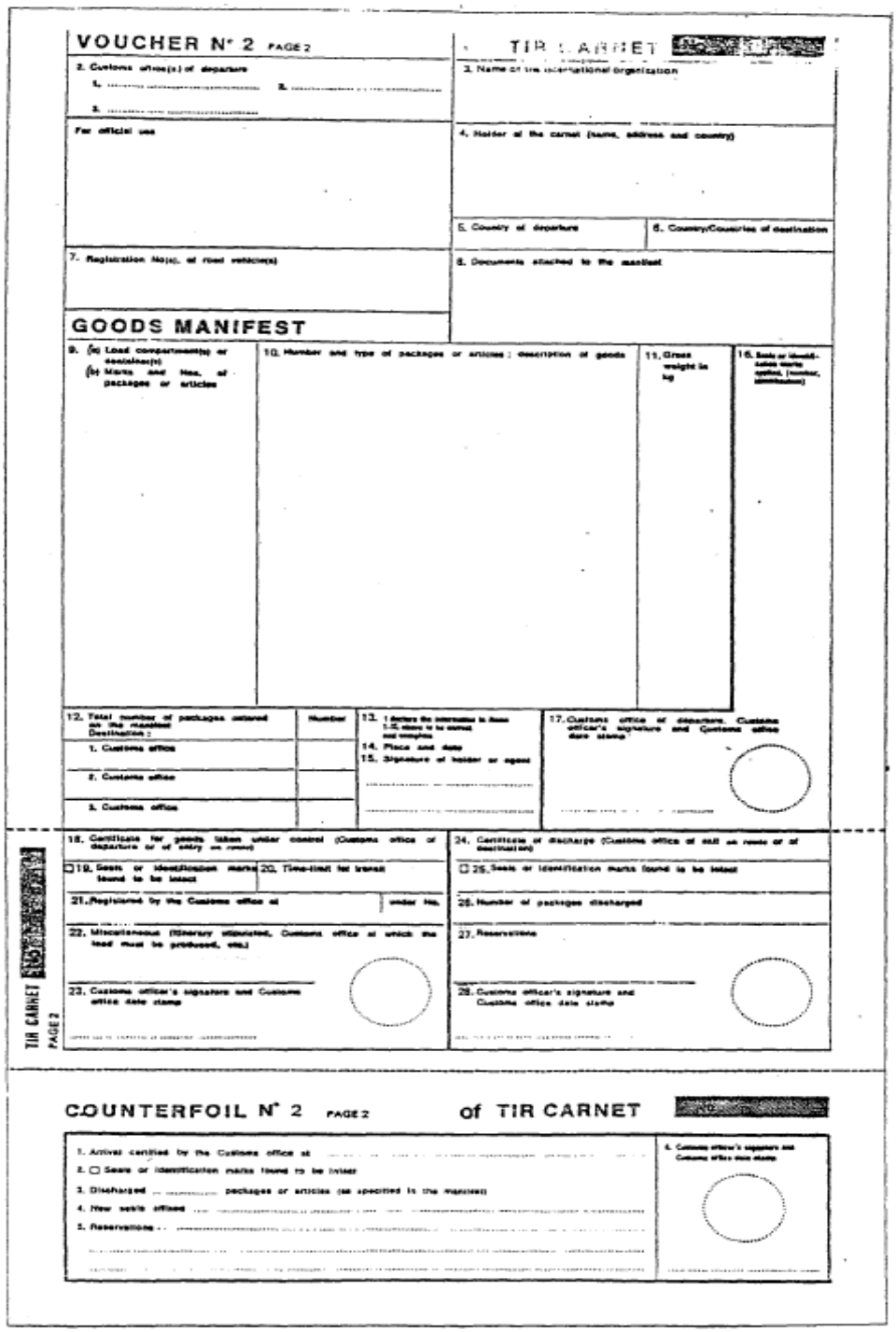

VOUCHER N° 2 PAGE 2

TIR CARNET

2. Customs office(s) of departure
1. ..... 2. .....
3. .....

3. Name of the international organization

For official use

4. Holder of the carnet (name, address and country)

5. Country of departure

6. Country/Countries of destination

7. Registration No(s). of road vehicle(s)

8. Documents attached to the manifest

GOODS MANIFEST

9. (a) Load compartment(s) or container(s)
(b) Marks and Nos. of packages or articles

10. Number and type of packages or articles; description of goods

11. Gross weight in kg

16. Seals or identification marks applied, (number, identification)

12. Total number of packages entered on the manifest Destination:	Number
1. Customs office	
2. Customs office	
3. Customs office	

13. I declare the information in Item 1-12 above to be correct and complete

14. Place and date

15. Signature of holder or agent

17. Customs office of departure. Customs officer's signature and Customs office date stamp

TIR CARNET PAGE 2

18. Certificate for goods taken under control (Customs office of departure or of entry on route)

☐ 19. Seals or identification marks found to be intact

20. Time-limit for transit

21. Registered by the Customs office at ..... under No.

22. Miscellaneous (Itinerary stipulated, Customs office at which the load must be produced, etc.)

23. Customs officer's signature and Customs office date stamp

24. Certificate of discharge (Customs office of exit on route or of destination)

☐ 25. Seals or identification marks found to be intact

26. Number of packages discharged

27. Reservations

28. Customs officer's signature and Customs office date stamp

COUNTERFOIL N° 2 PAGE 2 of TIR CARNET

1. Arrival certified by the Customs office at .....
2. ☐ Seals or identification marks found to be intact
3. Discharged ..... packages or articles (as specified in the manifest)
4. New seals affixed .....
5. Reservations .....

6. Customs officer's signature and Customs office date stamp

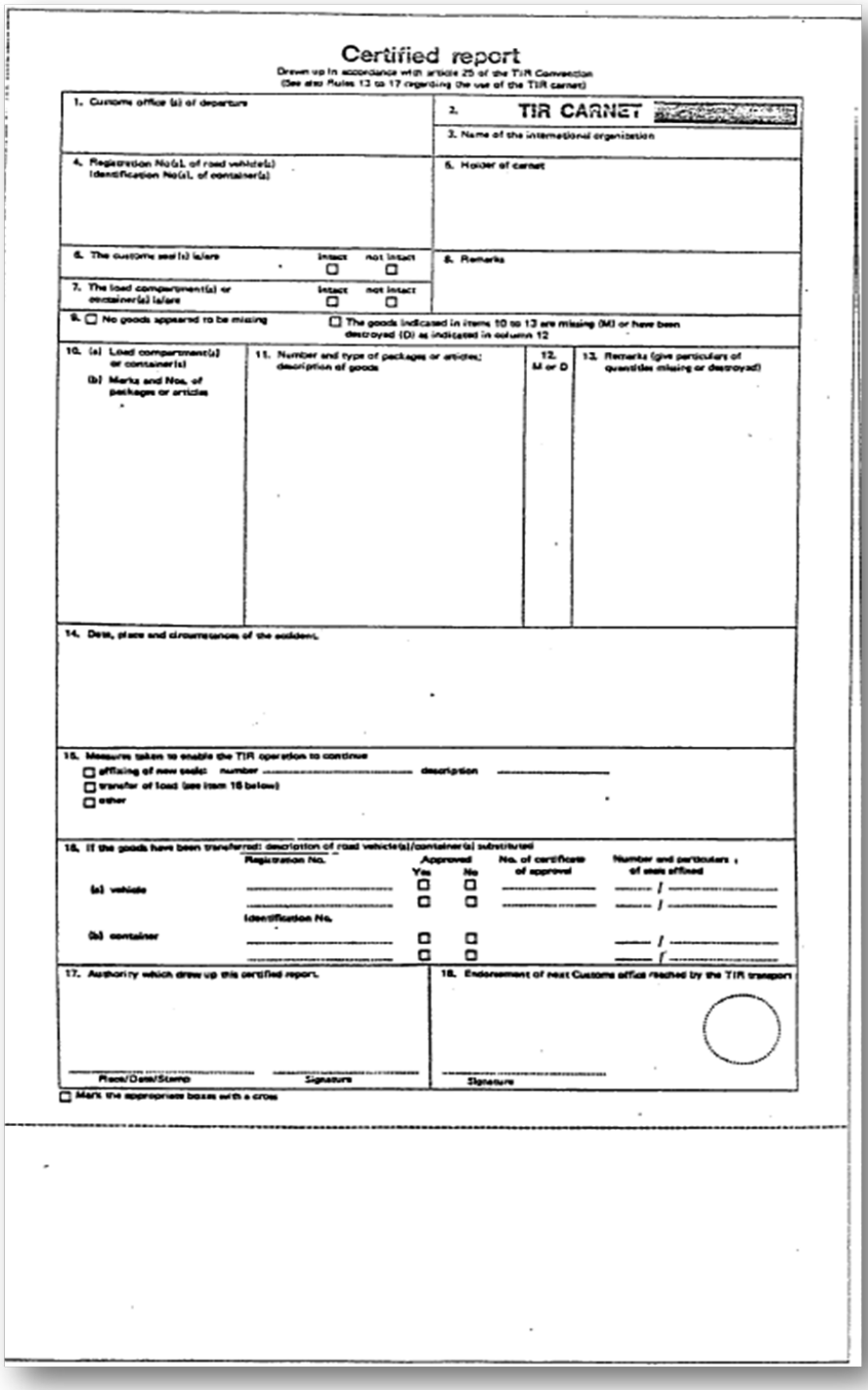

Certified report

Drawn up in accordance with article 25 of the TIR Convention
(See also Rules 13 to 17 regarding the use of the TIR carnet)

1. Customs office (s) of departure	2. TIR CARNET 3. Name of the international organization
4. Registration No(s). of road vehicle(s) Identification No(s). of container(s)	5. Holder of carnet
6. The customs seal (s) is/are Intact ☐ not intact ☐	8. Remarks
7. The load compartment(s) or container(s) is/are Intact ☐ not intact ☐	

9. ☐ No goods appeared to be missing ☐ The goods indicated in items 10 to 13 are missing (M) or have been destroyed (D) as indicated in column 12

10. (a) Load compartment(s) or container(s) (b) Marks and Nos. of packages or articles	11. Number and type of packages or articles; description of goods	12. M or D	13. Remarks (give particulars of quantities missing or destroyed)

14. Date, place and circumstances of the accident.

15. Measures taken to enable the TIR operation to continue
☐ affixing of new seals: number ..... description .....
☐ transfer of load (see item 16 below)
☐ other

16. If the goods have been transferred: description of road vehicle(s)/container(s) substituted

	Registration No. / Identification No.	Approved Yes ☐	Approved No ☐	No. of certificate of approval	Number and particulars of seals affixed
(a) vehicle	.....	☐	☐	.....	..... / .....
	.....	☐	☐	.....	..... / .....
(b) container	.....	☐	☐		..... / .....
	.....	☐	☐		..... / .....

17. Authority which drew up this certified report.	18. Endorsement of next Customs office reached by the TIR transport
....	.....
Place/Date/Stamp Signature	Signature

☐ Mark the appropriate boxes with a cross

RULES REGARDING THE USE OF THE TIR CARNET

A. General

1. **Issue:** The TIR carnet may be issued either in the country of departure or in the country in which the holder is established or resident.

2. **Language:** The TIR carnet is printed in French except for page 1 of the cover where the items are also printed in English; this page is a translation of the «Rules regarding the use of the TIR carnet» given in French on page 2 of the cover. Additional sheets giving a translation of the printed text may also be inserted.
Carnets used for TIR operations within a regional guarantee chain may be printed in any other official language of the United Nations except for page 1 of the cover where items are also printed in English or French. The "Rules regarding the Use of the TIR Carnet" are printed on page 2 of the cover in the official language of the United Nations used and are also printed in English or French on page 3 of the cover.

3. **Validity:** The TIR carnet remains valid until the completion of the TIR operation at the Customs office of destination, provided that it has been taken under Customs control at the Customs office of departure within the time-limit set by the issuing association (item 1 of page 1 of the cover).

4. **Number of carnets:** Only one TIR carnet shall be required for a combination of vehicles (coupled vehicles) or for several containers loaded either on a single vehicle or on a combination of vehicles (see also rule 10 (d) below).

5. **Number of Customs offices of departure and Customs offices of destination:** Transport under cover of a TIR carnet may involve several Customs offices of departure and destination, but, unless otherwise authorized:
   (a) the Customs offices of departure must be situated in the same country;
   (b) the Customs offices of destination may not be situated in more than two countries;
   (c) the total number of Customs offices of departure and destination may not exceed four (see also rule 10 (e) below).

6. **Number of forms:** Where there is only one Customs office of departure, and one Customs office of destination, the TIR carnet must contain at least 2 sheets for the country of departure, 3 sheets for the country of destination and 2 sheets for each country traversed. For each additional Customs office of departure 2 extra sheets and for each additional Customs office of destination 3 extra sheets shall be required; in addition, there must be 2 more sheets if the Customs offices of destination are situated in two different countries.

7. **Presentation at Customs offices:** The TIR carnet shall be presented with the road vehicle, combination of vehicles, or container(s) at each Customs office of departure, Customs office *en route* and Customs office of destination. At the last Customs office of departure, the Customs Officer shall sign and date stamp item 17 below the manifest on all vouchers to be used on the remainder of the journey.

B. How to fill in the TIR carnet

8. **Erasures, over-writing:** No erasures or over-writing shall be made on the TIR carnet. Any corrections shall be made by crossing out the incorrect particulars and adding, if necessary, the required particulars. Any change shall be initialled by the person making it and endorsed by the Customs authorities.

9. **Information concerning registration:** When national legislation does not provide for registration of trailers and semi-trailers, the identification or manufacturer's no. shall be shown instead of the registration no.

10. **The manifest:**
   (a) The manifest must be completed in the language of the country of departure, unless the Customs authorities allow another language to be used. The Customs authorities of the other countries traversed reserve the right to require its translation into their own language. In order to avoid delays which might ensue from this requirement, carriers are advised to supply the driver of the vehicle with the requisite translations.
   (b) The information on the manifest should be typed or multicopied in such a way as to be clearly legible on all the sheets. Illegible sheets will not be accepted by the Customs authorities.
   (c) Separate sheets of the same model as the manifest or commercial documents providing all the information required by the manifest may be attached to the vouchers. In such cases, all the vouchers must contain the following particulars:
      (i) the number of sheets attached (box 8)
      (ii) the number and type of packages or articles and the total gross weight of the goods listed on the attached sheets (boxes 9 to 11).
   (d) When the TIR carnet covers a combination of vehicles or several containers, the contents of each vehicle or each container shall be indicated separately on the manifest. This information shall be preceded by the registration no. of the vehicle or the identification no. of the container (item 9 of the manifest).
   (e) Likewise, if there are several Customs offices of departure or of destination, the entries concerning the goods taken under Customs control at, or intended for, each Customs office shall be clearly separated from each other on the manifest.

11. **Packing lists, photographs, plans, etc.:** When such documents are required by the Customs authorities for the identification of heavy or bulky goods, they shall be endorsed by the Customs authorities and attached to page 2 of the cover of the carnet. In addition, a reference shall be made to these documents in box 8 of all vouchers.

12. **Signature:** All vouchers (items 14 and 15) must be dated and signed by the holder of the TIR carnet or his agent.

C. Incidents or accidents

13. In the event of Customs seals being broken or goods being destroyed or damaged by accident *en route* the carrier shall immediately contact the Customs authorities, if there are any near at hand, or, if not, any other competent authorities of the country he is in. The authorities concerned shall draw up with the minimum delay the certified report which is contained in the TIR carnet.

14. In the event of an accident necessitating transfer of the load to another vehicle or another container, this transfer may be carried out only in the presence of one of the authorities mentioned in rule 13 above. The said authority shall draw up the certified report. Unless the carnet carries the words «Heavy or bulky goods», the vehicle or container substituted must be one approved for the transport of goods under Customs seals. Furthermore, it shall be sealed and details of the seal affixed shall be indicated in the certified report. However, if no approved vehicle or container is available, the goods may be transferred to an unapproved vehicle or container, provided it affords adequate safeguards. In the latter event, the Customs authorities of succeeding countries shall judge whether they, too, can allow the transport under cover of the TIR carnet to continue in that vehicle or container.

15. In the event of imminent danger necessitating immediate unloading of the whole or of part of the load, the carrier may take action on his own initiative without requesting, or waiting for action by the authorities mentioned in rule 13 above. It shall then be for him to furnish proof that he was compelled to take such action in the interests of the vehicle or container or of the load and, as soon as he has taken such preventive measures as the emergency may require, he shall notify one of the authorities mentioned in rule 13 above in order that the facts may be verified, the load checked, the vehicle or container sealed and the certified report drawn up.

16. The certified report shall remain attached to the TIR carnet until the Customs office of destination is reached.

17. In addition to the model form inserted in the TIR carnet itself, associations are recommended to furnish carriers with a supply of certified report forms in the language or languages of the countries of transit.

Módosítás a TIR Egyezményhez 1975,
2. melléklet

2. melléklet, 3. cikk, (6) bekezdés helyébe az alábbi rendelkezés lép:

"(6) A ponyvát oly módon kell a gépjárműre felerősíteni, hogy az pontosan megfeleljen az e szabályzat 1. cikkének a) és b) pontjában előírt feltételeknek. Az alábbi módszerek alkalmazhatók:

a) A ponyva rögzíthető a következők segítségével:

i. a gépjárműre felszerelt fémgyűrűk,

ii. a ponyva szélébe erősített fűzőlyukak, és

iii. a gyűrűkön, a ponyván kívül átfűzött és kívülről egész hosszában látható rögzítőkötél.

A ponyva a gépjármű szilárd részeit a rögzítőgyűrűk közepétől mért legalább 250 mm távolságig fedi, azt az esetet kivéve, amikor a jármű szerkezete maga is megakadályoz minden, a raktérbe történő behatolást.

b) Ha a ponyva egyik szegélyét állandó jelleggel a járműhöz kell rögzíteni, az összeerősítésnek folyamatosnak és szilárd szerkezeti elemekből állónak kell lennie.

c) Ha a ponyvareteszelési rendszert alkalmazzák, akkor reteszelt helyzetben szorosan egyesíteni kell a ponyvát a raktér külső részével (lásd pl. a 6. számú vázlatot)."

Kerüljön beillesztésre az alábbi 6. számú vázlat az e melléklethez csatolt 5. számú vázlat után.

6. számú vázlat
Példa ponyvareteszelő rendszerre

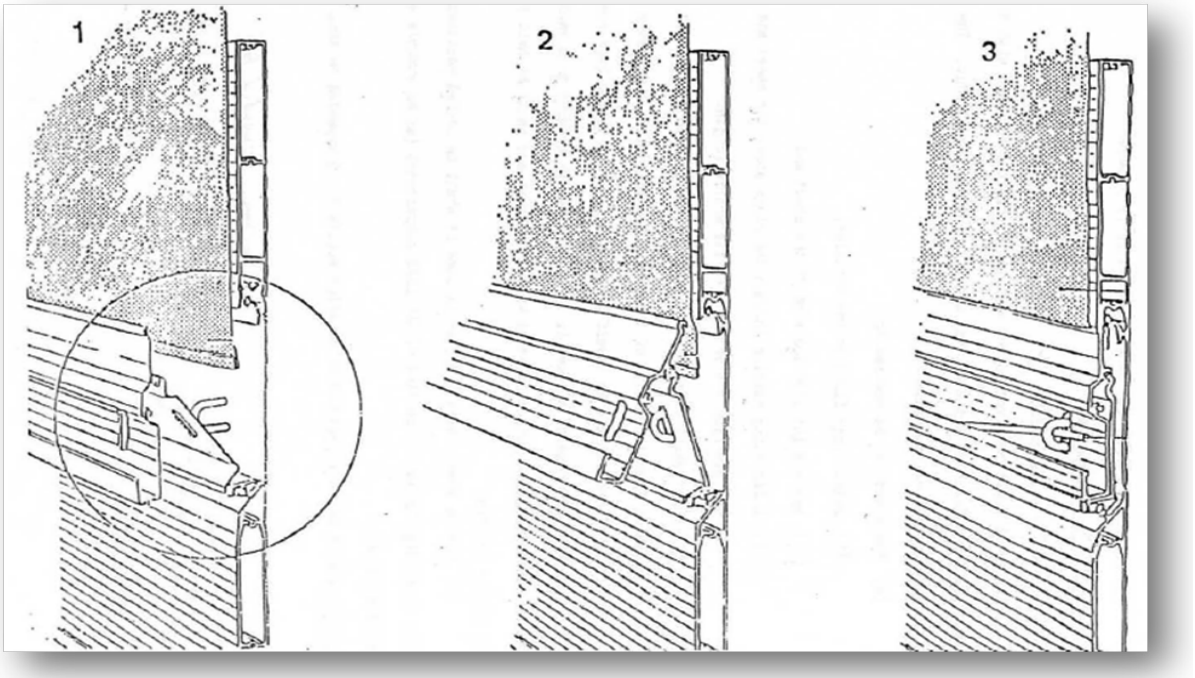

Leírás

Ez a ponyvareteszelési rendszer olyan feltételekkel engedélyezhető, hogy legalább egy fémgyűrű rögzíti az ajtó minden egyes végén. A gyűrű átféréséhez kialakított nyílások oválisak, és méreteik csak a gyűrű átférését teszik lehetővé. A fémgyűrű látható részének kiugró része nem haladja meg a zárósodrony maximális átmérőjének kétszeresét, ha a rendszer reteszelve van.

A TIR Egyezmény 1975 módosítása,
2. és 6. melléklet

2. melléklet 2. cikk, (3) bekezdés helyébe az alábbi rendelkezés lép:
"(3) Az ablakok megengedettek azzal a feltétellel, hogy kellő szilárdságú anyagokból készülnek, és kívülről nem eltávolíthatóak és visszahelyezhetőek látható nyomok hátrahagyása nélkül. Az üveg használata alapvetően megengedhető, de amennyiben nem biztonsági üveget használnak, az ablakokat rögzített fémráccsal kell ellátni, mely kívülről nem távolítható el, és melyen a rácsosháló szemmérete nem haladja meg a 10 mm-t."

6. melléklet
A 2.2.1 (c)-2 rendelkezés után kerüljön beillesztésre egy új értelmező rendelkezés a következők szerint:

"2.2.3 (3) bekezdés – Biztonsági üveg
Egy üveg akkor tekinthető biztonsági üvegnek, ha nem áll fenn annak a veszélye, hogy valamilyen, a jármű rendeltetésszerű használata esetén szokásosan bekövetkező esemény hatására eltörik. Az üveget olyan jellel kell ellátni, mely utal arra, hogy ez biztonsági üveg." "

9. §

(1) Az Országgyűlés az Egyezmény 1986. február 3. napján elfogadott hetedik módosításának javítását (a továbbiakban: hetedik módosítás javítása) e törvénnyel kihirdeti.

(2) A hetedik módosítás javításának hiteles angol nyelvű szövege és hivatalos magyar nyelvű fordítása a következő:

"

1. Annex 1, page 3
   Insert Page 1 of cover in the upper right-hand corner, above the line of the frame
2. Annex 1, page 4
   Insert Page 2 of cover in the upper right-hand corner, above the line of the frame
   Under point 4, line 1, for shall be required read need be required
3. Annex 1, page 8
   Insert Page 3 of cover in the upper right-hand corner, above the line of the frame
   Under point 4, line 1, for shall be required read need be required

1. 1. melléklet, 3. oldal
Kerüljön beillesztésre a “fedőlap 1. oldala” a jobb felső sarokba a keretvonal fölé

2. 1. melléklet, 4. oldal
Kerüljön beillesztésre a “fedőlap 2. oldala” a jobb felső sarokba a keretvonal fölé.
A 4. pont első sorában a “kell kállítani”-t “szükséges kiállítani” váltsa fel.

3. 1. melléklet, 8. oldal
Kerüljön beillesztésre a “fedőlap 3. oldala” a jobb felső sarokba a keretvonal fölé.
A 4. pont első sorában a “kell kiállítani”-t “szükséges kiállítani” váltsa fel.”

10. §

(1) Az Országgyűlés az Egyezmény 1987. március 31. napján elfogadott nyolcadik módosítását (a továbbiakban: nyolcadik módosítás) e törvénnyel kihirdeti.

(2) A nyolcadik módosítás hiteles angol nyelvű szövege és hivatalos magyar nyelvű fordítása a következő:

"AMENDMENT TO THE TIR CONVENTION 1975,
ANNEX l

Annex l, Model of the TIR Carnet, Rules regarding the Use of the TIR Carnet, paragraph 6
For the existing text, substitute:
„6. Number of forms: Where there is only one customs office of departure, and one Customs office of destination the TIR carnet must contain at least 2 sheets for the country of departure, 2 sheets for the country of destination and 2 sheets for each other country traversed For each additional Customs office of departure (or destination) 2 extra sheets shall be required."

AMENDMENT TO THE TIR CONVENTION 1975,
ANNEX 6

Insert after note 0.6.2 a new explanatory note, to read:
„0.8.2 Article 8, paragraph 2

The provisions of this paragraph shall be applicable where, in case of irregularities of the type covered in article 8, paragraph l, the laws and regulations of a Contracting Party provide for the payment of sums other than import or export duties and taxes, such as administrative fines or other pecuniary sanctions. However, the sum to be paid shall not exceed the amount of import or export duties and taxes which would have been due if the goods had been imported or exported in accordance with the relevant customs provisions, this amount being increased by any default interests."

AMENDMENT TO THE TIR CONVENTION 1975,
ANNEX 6

Annex 6, explanatory note 2.2.l (b) (b)
Replace the existing second sentence by the following:

„Moreover, the various components of such devices (e.g. hinge plates, pins or swivels), provided that they are necessary to guarantee customs security of the load compartment, shall be so fitted that they cannot be removed or dismantled when the load compartment is closed and sealed without leaving obvious traces."

See sketch No. 1a appended to this annex "

Insert sketch No. la reproduced below after sketch No. 1 appended to this annex

Sketch No. 1a
Example of a hinge not requiring special protection for the hinge-pin

The hinge illustrated below complies with the requirements of explanatory note 2.2.1 (b), paragraph (b), second sentence. The design of the strap and the hinge-plate make any special protection of the pin unnecessary, since the shoulders of the strap extend behind the edges of the hinge-plate. These shoulders therefore prevent the Customs-sealed door from being opened at the hinged side without leaving obvious traces, even if the unprotected pin has been removed.

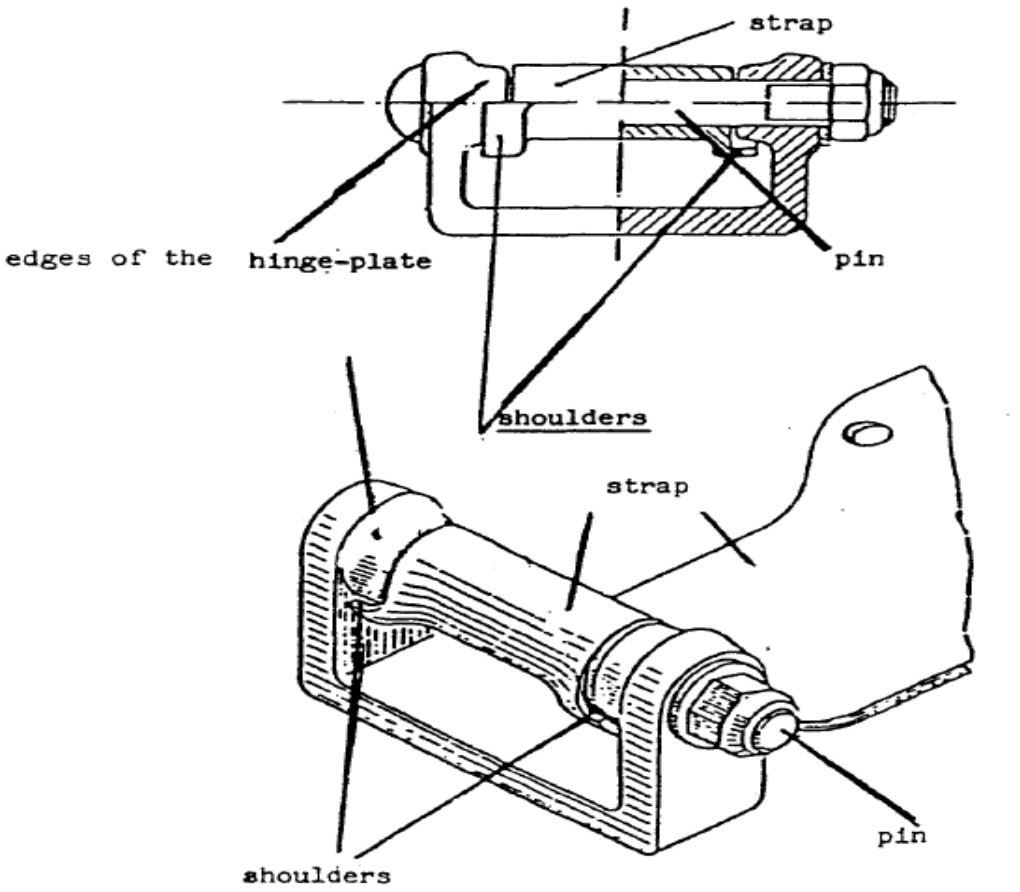

AMENDMENT TO THE TIR CONVENTION 1975,
ANNEX 7

Annex 7, article 2, paragraph 2, subparagraphs (i) and (ii)
For the existing text, substitute

„…

(i) where it covers the full height from floor to roof, or, in other cases, where the space between it and the outer wall is completely enclosed, the lining inside the container shall be so fitted that it cannot be removed and replaced without leaving obvious traces, and

(ii) where a lining is of less than full height and the spaces between the lining and the outer wall are not completely enclosed, and in all other cases where spaces occur

in the construction of a container, the number of such spaces shall be kept to a minimum and these spaces shall be readily accessible for Customs inspection."

Annex 7, article 4, paragraph 3:
In the second sentence delete, from the phrase in brackets, the words:
„… at the rear …".

Annex 7, article 4, paragraph 5:
Amend the last part of the last sentence to read:
" …, but in that case the plastic band must be affixed to both sides of the sheet, the patch being fitted on the inside of the sheet."

Annex 7, article 4, paragraph 6:
…
For the existing text, substitute
„6. The sheet shall be fixed to the container in strict compliance with the conditions set forth in article l (a) and (b) of these Regulations.
The following systems can be used:
(a) The sheet can be secured by
(i) metal rings fixed to the containers,
(ii) eyelets let into the edge of the sheet and
(iii) a fastening passing through the rings above the sheet and visible from the outside for its entire length.
The sheet shall overlap solid parts of the container by at least250 mm, measured from the centre of the securing rings, unless the systemof construction of the container in itself prevents all access to thegoods.
(b) When any edge of a sheet is to be permanently secured to a container, the two surfaces shall be joined together without a break and shall be held in place by strong devices.
(c) When a sheet locking system is used it shall in locked position join the sheet tightly to the outside of the container (as an example see sketch No. 6)."
Insert sketch No. 6 reproduced below after sketch No. 5.

Annex 7, article 4, paragraph 7
Insert, after paragraph 6, a new paragraph 7 to read:
„7. The sheet shall be supported by an adequate superstructure (uprights, sides, arches, slats, etc.)."

Annex 7, article 4, paragraph 8
For the existing text, substitute
„8. The spaces between the rings and the spaces between the eyelets shall not exceed 200 mm. The spaces may however be greater but shall not exceed 300 mm between rings and eyelets on either side of the upright if the construction of the container and the sheet is such as to prevent all access to the interior of the container. The eyelets shall be reinforced."

Annex 7, article 4, paragraph 10, subparagraphs (b) and (c)
Replace in subparagraph (b) "paragraph 7" by "paragraph 8" and in subparagraph (c) "paragraph 8" by "paragraph 9".

Annex 7, article 4, paragraphs 7-11
Renumber the existing paragraphs 7-11 as 8-12,

Part I.
Sketch No. 6.
Example of sheet locking system

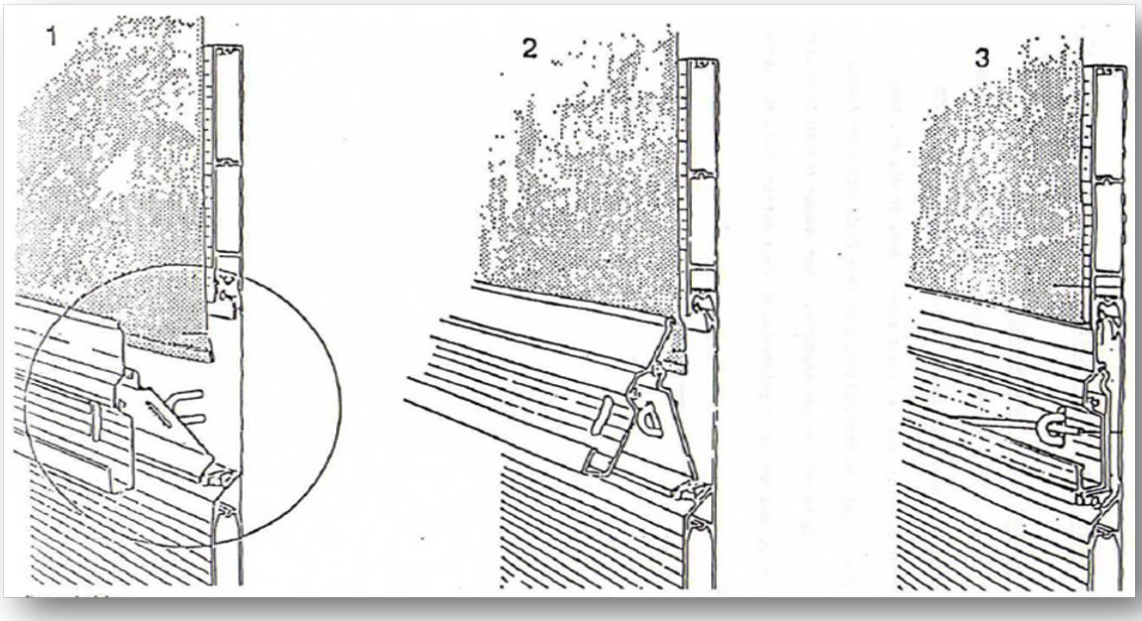

Description
This sheet locking system is acceptable provided that it is fitted with at least one metal ring at each gate end. The openings through which the ring passes are oval and of a size just sufficient to allow the ring to pass trough it. The visible part of the metal ring does not protrude more than twice the maximum thickness of the fastening rope when the system is locked.

A TIR Egyezmény (1975) módosítása
1. melléklet

1. melléklet, A TIR-igazolvány mintapéldánya, A TIR-igazolvány használatára vonatkozó szabályok 6. pont helyébe a következő rendelkezés lép:

"6. **Betétlapok száma:** Ha a fuvarozás során egyetlen indulási, illetve egyetlen rendeltetési vámhivatal jár el, úgy a TIR-igazolványban legalább két példányt kell hagyni az indulási, ugyancsak két példányt a rendeltetési ország vámhivatala számára, valamint két-két példányt kell számítani az útvonal során érintett minden egyes országra. Minden további indulási, illetve rendeltetési vámhivatal számára további két-két példány szükséges."

A TIR Egyezmény (1975) módosítása,
6. melléklet

Kerüljön beillesztésre a 0.6.2 megjegyzés után egy új értelmező rendelkezés a következőként:
"0.8.2 8. cikk, (2) bekezdés

E bekezdés rendelkezései a 8. cikk (1) bekezdésében meghatározott szabálytalanságok esetén ott alkalmazandók, ahol az egyik Szerződő Fél törvényei és rendeleti vagy közigazgatási rendelkezései a behozatali és kiviteli vámokon és adókon kívül más összegek – pl. hatósági bírságok vagy egyéb pénzbeli szankciók – fizetésének kötelezettségét írják elő. A fizetendő összeg mindemellett nem haladhatja meg az esetleges késedelmi kamat összegével növelt behozatali vagy kiviteli vámok és adók megfelelő összegét, amely a vonatkozó vámrendelkezéseknek megfelelő módon behozott vagy kivitt áruk esetében lett volna esedékes."

A TIR Egyezmény (1975) módosítása,
6. melléklet

6. melléklet 2.2.1 (b) (b) értelmező rendelkezés
A meglevő második mondatot a következő váltsa fel:
"…Ezen túlmenően a zárást biztosító különféle alkotórészeket (pl. csuklópántok, sarokvasak tengelyei és szárai) – feltéve hogy azok szükségesek a raktér vámbiztonságának garantálásához – úgy kell kialakítani, hogy azokat látható nyomok hátrahagyása nélkül eltávolítani vagy leszerelni ne lehessen, ha a rakomány részére szolgáló területet már lezárták és vámzárral látták el ([1])…"

([1]) Lásd az e melléklethez csatolt 1a. számú vázlatot.

Kerüljön beillesztésre az alább készített 1a. számú vázlat az e melléklethez csatolt 1. számú vázlatot követően.

1a. számú vázlat

A tengely külön védelmének szükségességét kiküszöbölő sarokpánt példája

Az alábbiakban bemutatott csuklópánt megfelel a 2.2.1 b) értelmező rendelkezés b) pontjának második mondatában szereplő követelményeknek. A lemez és a kengyel alkalmazása feleslegessé teszi a rúd bármilyen különleges védelmét, mivel a lemez végei éppen a csuklópánt szélei mögé kerülnek. A lemezvégek továbbá megakadályozzák, hogy a vámzárral ellátott ajtót látható nyomok hátrahagyása nélkül a beszerelt eszköz szintjéig ki lehessen nyitni, még ha a nem védett rudat el is távolítják.

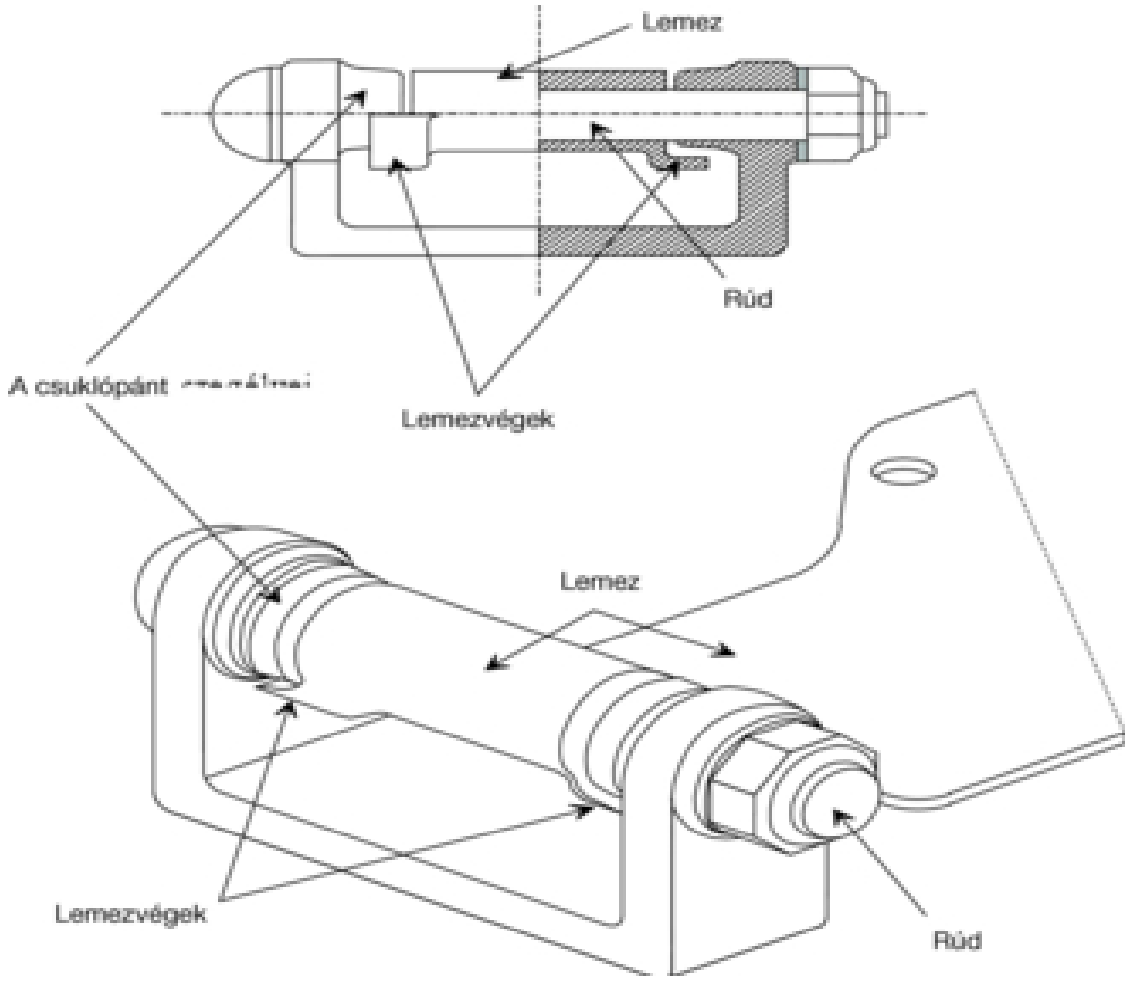

A TIR Egyezmény (1975) módosítása,
7. melléklet

7. melléklet, 2. cikk, (2) bekezdés (i) és (ii) pontok helyébe az alábbi rendelkezés lép:

"…

i. ha a szállítótartályt padlójától a mennyezetig teljes magasságban fedi a belső borítás, vagy ha az említett borítás és a külső fal közötti tér teljesen zárt, a szóban forgó borítást oly módon helyezik el, hogy ne lehessen leszerelni és visszaszerelni látható nyomok hátrahagyása nélkül; és

ii. ha a burkolat nem fedi be teljes magasságában az oldalfalat és amennyiben a burkolat és a külső oldalfal közötti tér nem teljesen zárt, és minden olyan egyéb esetben, amikor a szállítótartály kialakításából adódóan terek keletkeznek, az említett terek számát a minimumra korlátozzák, és azoknak a vámvizsgálat céljára könnyen hozzáférhetőnek kell lenniük."

7. melléklet, 4. cikk, (3) bekezdés:

A második mondatban a zárójelben levő kifejezésből a következő szó kerüljön törlésre:

"…hátul…".

7. melléklet, 4. cikk, (5) bekezdés:
Az utolsó mondat utolsó része a következő szerint módosuljon:

"…, de ebben az esetben a hegesztést a ponyva mindkét oldalán el kell végezni, a foltot pedig a belső felületre kell elhelyezni."

7. melléklet, 4. cikk, (6) bekezdés helyébe az alábbi rendelkezés lép:
"6. A ponyvát szigorúan az e szabályzat 1. cikkének a) és b) pontjában előírt feltételeknek megfelelően rögzítik a szállítótartályhoz. Az alábbi módszerek használhatók:

a) A ponyva rögzíthető a következők segítségével:
   i. a szállítótartályra felszerelt fémgyűrűk;
   ii. a ponyva szélébe erősített fűzőlyukak, és
   iii. a gyűrűkön, a ponyván kívül átfűzött és kívülről egész hosszában látható rögzítőkötél.

   A ponyva a szállítótartály szilárd részeit a fűzőlyukak közepétől számítva legalább 250 mm-re fedi, kivéve azt az esetet, amikor a szállítótartály gyártási kialakítása önmagában is megakadályozza az árukhoz való hozzáférést.
b) Ha a ponyva egyik szegélyét állandó jelleggel a szállítótartályhoz kell rögzíteni, az összeerősítésnek folyamatosnak és szilárd szerkezeti elemekből állónak kell lennie.
c) Amennyiben ponyvareteszelési rendszert alkalmaznak, akkor reteszelt helyzetben megszakítás nélküli módon a ponyvát a szállítótartály külső részéhez kell illeszteni (pl. lásd az e szabályzathoz csatolt 6. számú vázlatot)."

Az 5. számú vázlat után kerüljön beillesztésre az alább megalkotott 6. számú vázlat.

7. melléklet, 4. cikk, (7) bekezdés
A (6) bekezdés után kerüljön beillesztésre egy új (7) bekezdés a következő szerint:

" 7. A ponyvát megfelelő tartószerkezet hordja (tetőmerevítő bordák, oldalfalak, boltozatbordák, tetőtartók stb.)."

7. melléklet, 4. cikk, (8) bekezdés helyébe:
"8. A gyűrűk és a fűzőlyukak közötti távolság nem haladhatja meg a 200 mm-t. Ez a távolság nagyobb is lehet, de nem haladhatja meg a 300 mm-t a gyűrűk és a fűzőlyukak között a tetőmerevítő bordázat bármelyik oldalán, amennyiben a jármű és a ponyva szerkezete megakadályoz minden behatolást a rakodótérbe. A fűzőlyukakat meg kell erősíteni."

7. melléklet, 4. cikk, (10) bekezdés, (b) és (c) pontek
A (b) pontban a "(7) bekezdés"-t a "(8) bekezdés" és a (c) pontban a "(8) bekezdés"-t a (9) bekezdés váltsa fel.

7. melléklet, 4. cikk, (7)-(11) bekezdések
A meglevő (7)-(11) bekezdések (8)-(12) bekezdésként kerüljenek átszámozásra

"I. rész
6. számú vázlat
A ponyvalezáró rendszer mintája

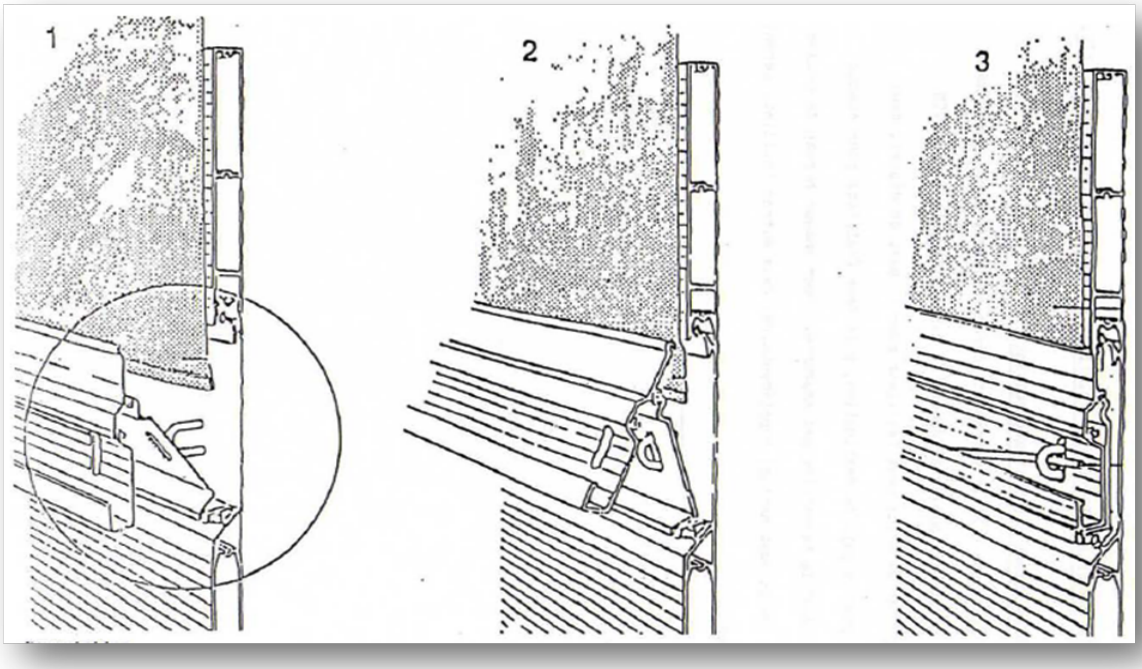

Leírás

Ez a ponyvareteszelési rendszer olyan feltételekkel engedélyezhető, hogy legalább egy fémgyűrű rögzíti az ajtó minden egyes végén. A gyűrű átféréséhez kialakított nyílások oválisak, és méreteik csak a gyűrű átférését teszik lehetővé. A fémgyűrű látható részének kiugró része nem haladja meg a zárósodrony maximális átmérőjének kétszeresét, ha a rendszer reteszelve van." "

11. §

(1) Az Országgyűlés az Egyezmény 1988. február 23. napján elfogadott kilencedik módosítását (a továbbiakban: kilencedik módosítás) e törvénnyel kihirdeti.

(2) A kilencedik módosítás hiteles angol nyelvű szövege és hivatalos magyar nyelvű fordítása a következő:

"AMENDMENT TO THE TIR CONVENTION 1975
ANNEX 2

Annex 2, article 3, paragraph 11 (c)
Amend the last part of the sentence, after the colon, to read:
„… ; the thong shall be secured inside the sheet and fitted either with
(i) an eyelet to take the rope mentioned in paragraph 9 of this article or
(ii) an eyelet which can be attached to a metal ring mentioned in paragraph 6 of this article and be secured by the rope mentioned in paragraph 9 of this article."

Módosítás a TIR Egyezményhez (1975)
2. melléklet

2. melléklet, 3. cikk, (11) (c) bekezdés
Kerüljön módosításra a mondat utolsó része a vessző után a következők szerint:
"…; a szíj a ponyva felső oldalára kerül és van rajta

(i) az e cikk (9) bekezdésében meghatározott kábel vagy kötél befűzésére alkalmas karika vagy fűzőgyűrű, vagy

(ii) egy olyan fűzőgyűrű, amely az e cikk (6) bekezdésében említett fémgyűrűhöz van rögzítve a (9) bekezdésben említett kábellel vagy kötéllel." "

12. §

(1) Az Országgyűlés az Egyezmény 1988. február 23. napján elfogadott tizedik módosítását (a továbbiakban: tizedik módosítás) e törvénnyel kihirdeti.

(2) A tizedik módosítás hiteles angol nyelvű szövege és hivatalos magyar nyelvű fordítása a következő:

"AMENDMENT TO THE TIR CONVENTION 1975,
ARTICLE 18

Article 18
For the existing text, substitute:

Article 18

„A TIR operation may involve several Customs offices of departure and destination, but the total number of Customs offices of departure and destination shall not exceed four. The TIR Carnet may only be presented to Customs offices of destination if all Customs offices of departure have accepted the TIR Carnet."

AMENDMENT TO THE TIR CONVENTION 1975,
ANNEX 1

Annex 1, Model of the TIR Carnet, Rules Regarding the Use of the TIR Carnet, rule 5
For the existing text, substitute:
„5. Number of Customs offices of departure and Customs offices of destination: Transport under cover of a TIR Carnet may involve several Customs offices of departure and destination, but the total number of Customs offices of departure and destination shall not exceed four. The TIR Carnet may only be presented to Customs offices of destination if all Customs offices of departure have accepted the TIR Carnet (see also rule 10 (e) below)."

Módosítás a TIR Egyezményhez (1975),

18. cikk

18. cikk helyébe az alábbi rendelkezés lép:

18. cikk

“Egy TIR-művelet több indulási és rendeltetési vámhivatalt érinthet, de az indulási és rendeltetési vámhivatalok száma nem haladhatja meg a négyet. A TIR-igazolványt a rendeltetési vámhivataloknak csak akkor lehet bemutatni, ha azt valamennyi indulási vámhivatal elfogadta.”

Módosítás a TIR Egyezményhez (1975),

1. melléklet

1. melléklet, A TIR-igazolvány mintapéldánya, A TIR-igazolvány használatára vonatkozó szabályok, 5. pontjának helyébe az alábbi rendelkezés lép:

“5. **Az indulási és a rendeltetési vámhivatalok száma:** egy TIR-igazolvány fedezete alatti fuvarozás több indulási és rendeltetési vámhivatalt is érinthet, azonban az indulási és a rendeltetési vámhivatalok száma összesen négynél több nem lehet. A TIR-igazolvány csak akkor mutatható be a rendeltetési vámhivatalnál, ha azt az összes indulási vámhivatalnál már bemutatták (lásd a 10 (e) szabályt alul).” ”

13. §

(1) Az Országgyűlés az Egyezmény 1989. március 30. napján elfogadott tizenegyedik módosítását (a továbbiakban: tizenegyedik módosítás) e törvénnyel kihirdeti.

(2) A tizenegyedik módosítás hiteles angol nyelvű szövege és hivatalos magyar nyelvű fordítása a következő:

“AMENDMENT TO THE TIR CONVENTION, 1975
ANNEX 2
ANNEX 7

Annex 2, article 3, paragraph 9
Annex 7, part I, article 4, paragraph 9
Insert after the existing text, the following wording:
„…In cases where the sheet has to be fixed to the frame in a system of construction which otherwise complies with the provisions of paragraph 6 (a) of this article, a thong can be used as fastening (an example of such a system of construction is given in sketch No. 7 appended to this annex). The thong has to comply with the requirements stipulated in paragraph 11 (c) with regard to material, dimensions and shape.”

Sketch No. 7.

EXAMPLE OF SHEETS FIXED TO SPECIAL-SHAPED FRAMES

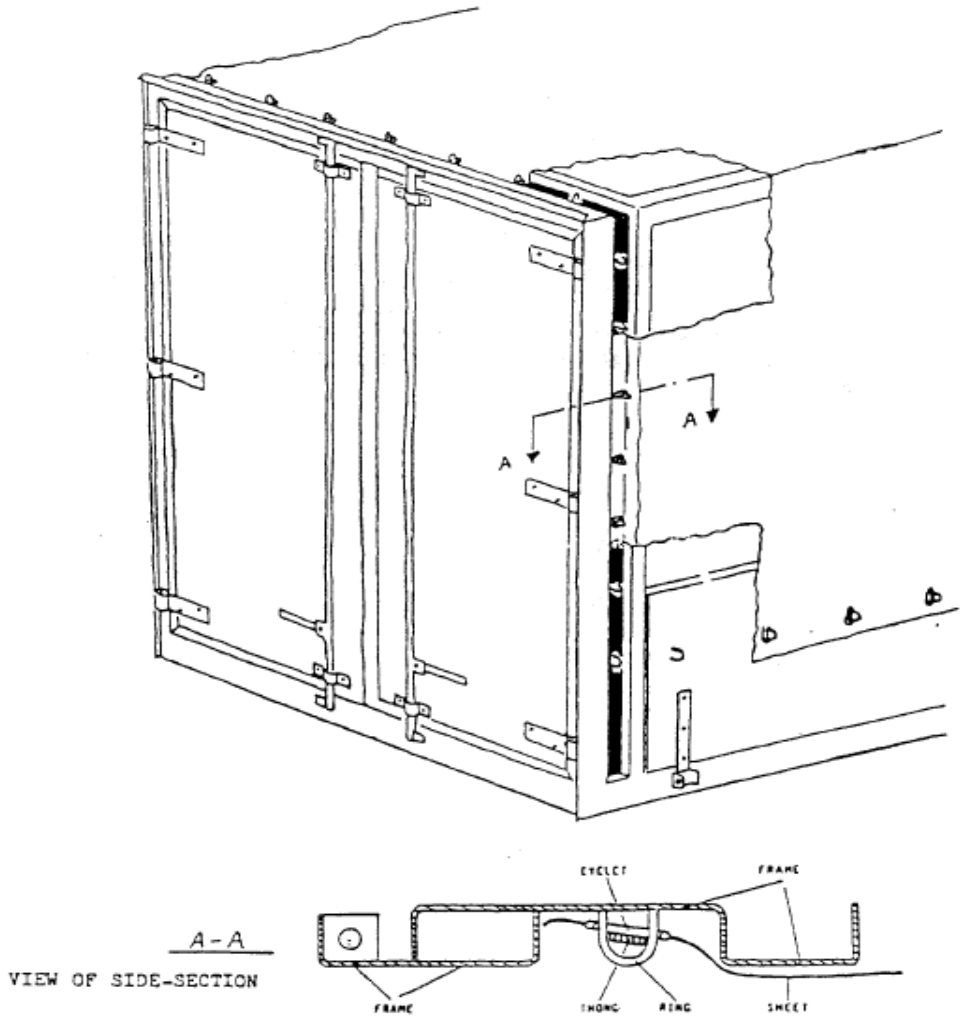

Description

This fastening of the sheet to the vehicle is acceptable provided that the rings are recessed in the profile and do not protrude more than the maximum depth of the profile. The width of the profile shall be as narrow as possible.

Módosítás a TIR Egyezményhez (1975),
2. melléklet
7. melléklet

2. melléklet, 3. cikk, (9) bekezdés

7. melléklet, I. rész, 4. cikk, (9) bekezdés

A meglevő szöveg után kerüljön beillesztésre a következő megfogalmazás:

"…Olyan esetekben, amikor a ponyvát olyan szerkezeti rendszerben kell a kerethez rögzíteni, amely egyébként megfelel az e cikk (6) bekezdésének a) pontjában foglalt rendelkezéseknek, egy szíjat lehet a rögzítéshez használni (egy ilyen szerkezeti rendszerre példa az e melléklethez csatolt 7. számú vázlat). A szíjnak az anyag, a méret és a forma tekintetében meg kell felelnie a (11) bekezdés c) pontjában előírt feltételeknek."

7. számú vázlat
Speciálisan kialakított vázhoz rögzített ponyva mintája

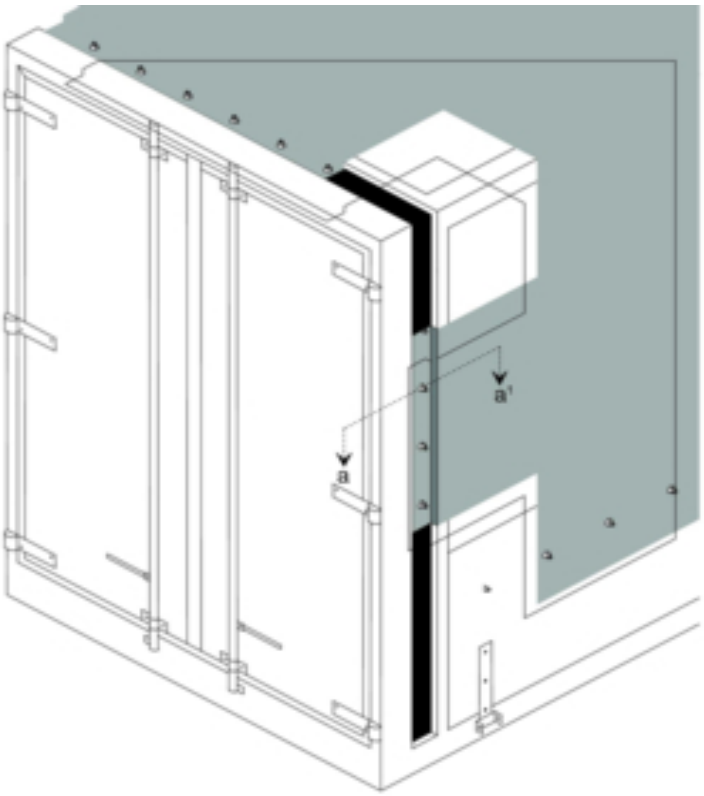

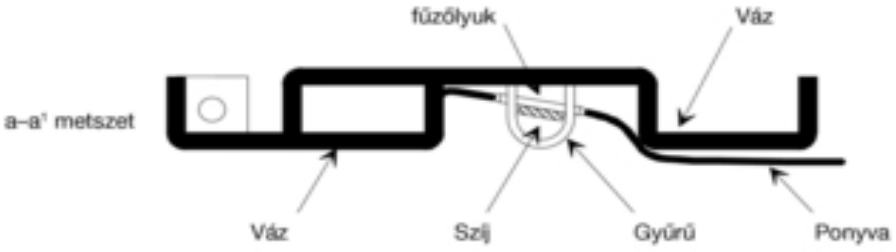

Leírás

A ponyva raktérhez történő rögzítésének ez a módja olyan feltétellel fogadható el, hogy a gyűrűket beillesztik a felületbe és hogy külső részük nem haladja meg a felület maximális mélységét. A felület szélességét szintén csökkenteni kell, ha az lehetséges."

14. §

(1) Az Országgyűlés az Egyezmény 1990. március 26. napján elfogadott tizenkettedik módosítását (a továbbiakban: tizenkettedik módosítás) e törvénnyel kihirdeti.

(2) A tizenkettedik módosítás hiteles angol nyelvű szövege és hivatalos magyar nyelvű fordítása a következő:

"AMENDMENT TO THE TIR CONVENTION, 1975
ANNEX 6

Annex 6. explanatory note 0.1 (a)
For the existing text substitute:
„The term 'demountable body' means a load compartment which has no means of locomotion and which is designed in particular to be transported upon a road vehicle, the chassis of which, together with the underframing of the body is especially adapted for this purpose. It covers also a swap body which is a load compartment designed especially for combined road and rail transport."

Annex 6, explanatory note 2.2.1 (c)-1, subparagraph (b)
Replace the existing text by the following wording:
„(b) Apertures permitting direct access to the load compartment, must be obstructed
(i) by means of wire gauze or perforated metal screens (maximum dimension of holes 3 mm in both cases) and protected by welded metal lattice-work (maximum dimension of holes: 10 mm); or
(ii) by means of a single perforated metal screen of sufficient strength (maximum dimension of holes: 3 mm; thickness of the screen: at least 1 mm)."
Annex 6. explanatory note 2.2.1 (c)-1. subparagraph (c)
Replace the existing text by the following wording:
„(c) Apertures not permitting direct access to the load compartment (e.g. because of elbow or baffle-plate systems) must be provided with devices referred to in subparagraph (b), in which, however, the dimensions of the holes may be as much as 10 mm (for the wire gauze or metal screen) and 20 mm (for the metal lattice-work)."

ANNEX 2
ANNEX 7

Annex 2. article 3. paragraph 11 (b)
Annex 7. article 4, paragraph 11 (b)
Insert after the existing text, the following wording:
„… the rings shall be manufactured of metal;"

Módosítás a TIR Egyezményhez (1975)
6. melléklet

6. melléklet 0.1 (a) értelmező rendelkezés helyébe az alábbi rendelkezés lép:
"„Leszerelhető kocsiszekrény" azt a rakteret jelöli, amelynek semmilyen mozgatható szerkezete nincsen, közúti járművön való szállításra készítették, e jármű alvázát, és a

kocsiszekrény alsó részét különlegesen erre a célra alakítva ki. E kifejezés alatt értendő a csereszekrény is, amely a kombinált közúti-vasúti szállításra kialakított rakteret jelöli.”

6. melléklet, 2.2.1 (c)-1 értelmező rendelkezés (b) pontjának szövegét a következő megfogalmazás váltsa fel:

“ b) A raktérbe való közvetlen behatolást lehetővé tevő nyílásokat le kell zárni:

i. fémhálóval vagy lyukasztott fémlappal (mindkét esetben a nyílások átmérője legfeljebb 3 mm, és hegesztett fémráccsal (a rácsnyílások maximális mérete 10 mm) kell védeni; vagy

ii. megfelelő vastagságú egyedi lyukasztott fémlappal (a lyukak maximális mérete: 3 mm; a lap vastagsága: legalább 1 mm).”

6. melléklet, 2.2.1 (c)-1 értelmező rendelkezés (c) pontjának szöveget a következő megfogalmazás váltsa fel:

“(c) A raktérbe való közvetlen behatolást (pl. speciális könyök vagy ütközőszerkezetek használata miatt) lehetővé nem tevő nyílásokat a b) pontban említettekhez hasonló szerkezetekkel kell ellátni, melyekben a lyukak és a rácsnyílások méretei ekkor (a fémszalag vagy a fémlap esetében) 10 mm-ig, illetőleg (a fémrács esetében) 20 mm-ig terjedhetnek.”

2. melléklet
7. melléklet

2. melléklet, 3. cikk, (11) b) bekezdés
7. melléklet, 4. cikk, (11) b) bekezdés
A meglevő szöveg után az alábbi megfogalmazás kerüljön beillesztésre:
“„… a gyűrűket fémből készítik;” ”

15. §

(1) Az Országgyűlés az Egyezmény 1991. február 15. napján elfogadott tizenharmadik módosítását (a továbbiakban: tizenharmadik módosítás) e törvénnyel kihirdeti.

(2) A tizenharmadik módosítás hiteles angol nyelvű szövege és hivatalos magyar nyelvű fordítása a következő:

“AMENDMENT TO THE TIR CONVENTION, 1975
ANNEX 6

Annex 6, explanatory note 2.2.1 (b)

For the existing text substitute:

„(c) Exceptionally, in the ease of vehicles having insulated load compartments, the Customs sealing device, the hinges and any fittings, the removal of which would give access to the interior of the load compartment or to spaces in which goods could be concealed, may be fixed to the doors of such load compartments by means of the following systems:

(i) Set bolts or set screws which are inserted from the outside but which do not otherwise meet the requirements of Explanatory Note 2.2.1 (a), subparagraph (a) above, on condition that:

- the tails of the set bolts or set screws are fixed into a tapping plate or similar device fitted behind the outer layer or layers of the door structure: and

- the heads of the appropriate number of set bolts or set screws are so welded to the Customs sealing device, hinges etc., that they are completely deformed and

- that the set bolts or set screws cannot be removed without leaving visible signs of tampering (see sketch No. 1 appended to this annex).

(ii) A fastening device which is inserted from the inside of the insulated door construction on condition that:

- the fastening pin and securing collar of the device are assembled by pneumatic or hydraulic tooling and fixed behind a plate or similar device fitted between the outer layer of the door structure and the insulation; and

- the head of the fastening pin· is not accessible from the inside of the load compartment;

- and a sufficient number of securing collars and fastening pins are welded together and the devices cannot be removed without leaving visible signs of tampering (see sketch No.5 appended to this annex).

The term ’insulated load compartment’ is to be taken to include refrigerated and isothermic load compartments."

Sketch No. 5.

EXAMPLE OF A FASTENING DEVICE INSERTED FROM THE INSIDE OF INSULATED DOOR CONSTRUCTION

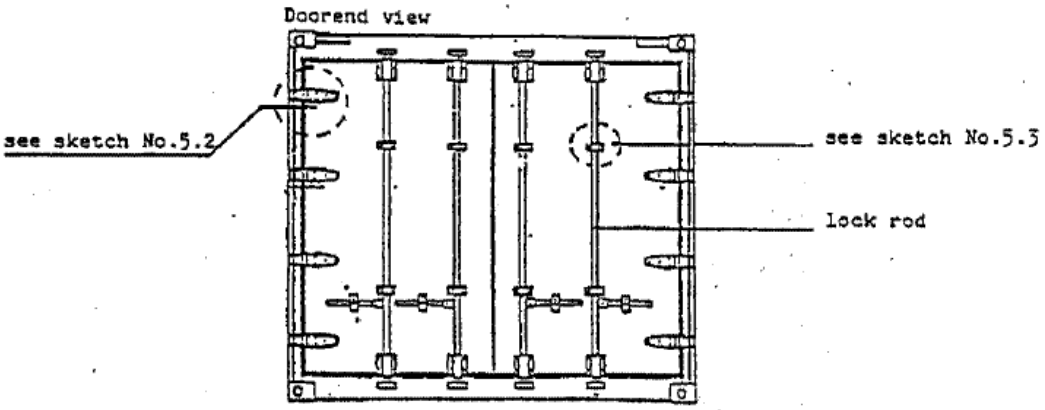

Sketch No.5.1

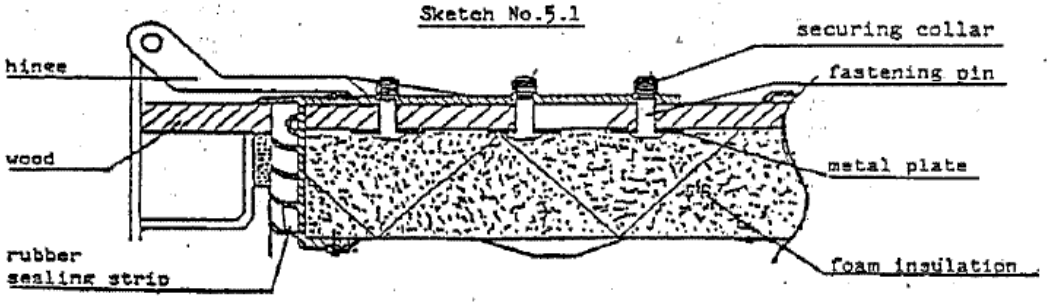

Sketch No.5.2

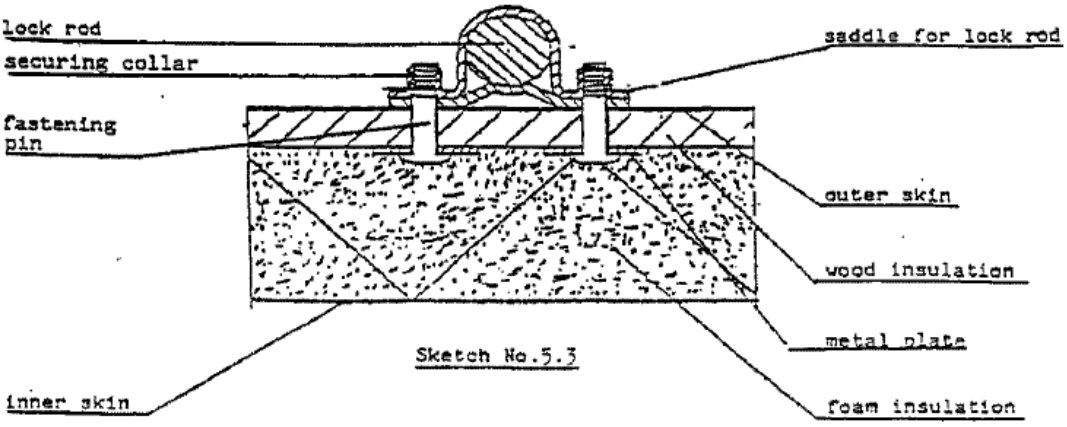

Sketch No.5.3

TIR Egyezmény (1975) módosítása
6. melléklet

6. melléklet, 2.2.1 (b) értelmező rendelkezés c) pontjának helyébe az alábbi rendelkezés lép:

"c) Kivételes esetben, ha a járműnek hőszigetelt raktere van, a vámzár-berendezéseket, a sarokpántokat és egyéb alkatrészeket – amelyek eltávolítása lehetővé tenné a raktérbe vagy olyan térbe való behatolást, ahová árut lehetne elrejteni – az ilyen rakományszekciók ajtóihoz lehet rögzíteni a következő módszerek segítségével:

i. kívülről behelyezett, de egyébként a 2.2.1 a) értelmező rendelkezés a) pontjában foglalt követelményeket ki nem elégítő csapszegekkel és csavarokkal, feltéve hogy:
   – a csapszegek, illetve csavarok vége egy menettel ellátott lemezbe vagy ahhoz hasonló, az ajtó külső lapja mögé szerelt szerkezetbe hatol be, és
   – hogy az említett szegecsek vagy csavarok fejeit megfelelő számban a vámzár-berendezéshez, a csuklópántokhoz stb. hegesztették oly módon, hogy teljesen deformálódjanak, és
   – ezeket a csapszegeket, illetve csavarokat ne lehessen eltávolítani látható nyomok hátrahagyása nélkül([1])
   ([1]) Lásd az e melléklethez csatolt 1. számú vázlatot.;

ii. A hőszigetelt ajtó belsejénél behelyezett rögzítő eszközzel, az alábbi feltételekkel:
   – a rögzítő csap és a szorítóbilincs egy pneumatikus vagy hidraulikus eszközzel kerüljön összeillesztésre, és egy lemez vagy egy ehhez hasonló eszköz mögé rögzítik, amelyet az ajtó külső burkolata és a szigetelő közé kell beépíteni, és
   – a rögzítő csap végéhez ne lehessen hozzáférni a raktér belsejéből, és
   – elegendő szorítóbilincset és rögzítő csapot hegesztenek össze, és az eszközöket látható nyomok hátrahagyása nélkül nem lehet eltávolítani([2])
   ([2]) Lásd az e melléklethez csatolt 5. számú vázlatot.

A „hőszigetelt raktér" kifejezés alkalmazandó hűtött és hőszabályozott rakterekre is."

5. számú vázlat
Hőszigetelt ajtószerkezet belsejébe illesztett rögzítőszerkezet mintája

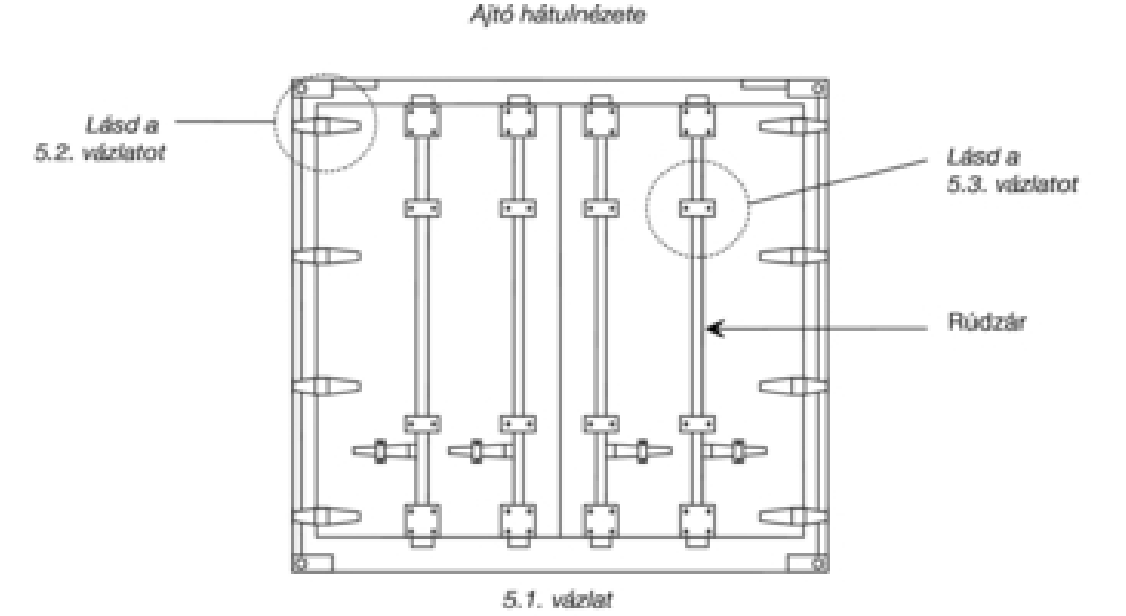

5.1. vázlat

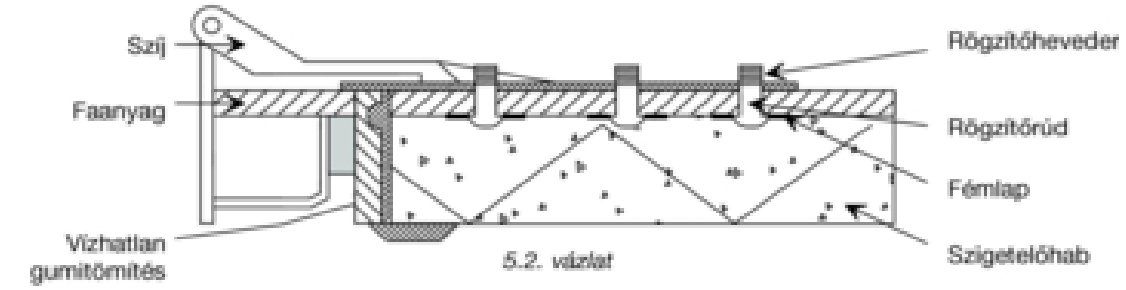

5.2. vázlat

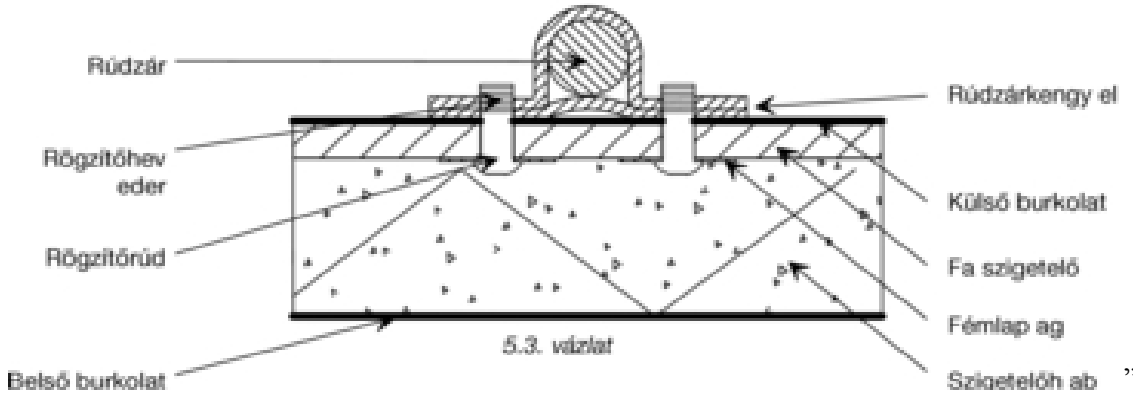

5.3. vázlat

”

16. §

(1) Az Országgyűlés az Egyezmény 1992. január 21. napján elfogadott tizennegyedik módosítását (a továbbiakban: tizennegyedik módosítás) e törvénnyel kihirdeti.

(2) A tizennegyedik módosítás hiteles angol nyelvű szövege és hivatalos magyar nyelvű fordítása a következő:

"AMENDMENT TO THE TIR CONVENTION, 1975

ANNEX 2
ANNEX 7

Annex 2, article 3, paragraph 11
Annex 7, part I, article 4, paragraph 11
Replace the existing text by the following wording:
„11. At the openings in the sheet, used for loading and unloading, the two surfaces shall be joined together. The following systems can be used:

(a) The two edges of the sheet shall have an adequate overlap. They shall also be fastened by:

(i) a flap sewn or welded in accordance with paragraphs 3 and 4 of this article;

(ii) rings and eyelets meeting the conditions of paragraph 8 of this article; the ·rings shall be manufactured of metal; and

(iii) a thong made of appropriate material, in one piece and unstretchable, at least 20 mm wide and 3 mm thick, passing through the rings and holding together the two edges·of the sheet and the flap; the thong shall be secured inside the sheet and fitted either with

- an eyelet to take the rope mentioned in paragraph 9 of this article or
- an eyelet which can be attached to a metal ring mentioned in paragraph 6 of this article and be secured by the rope mentioned in paragraph 9 of this article.

A flap shall not be required if a special device, such as a baffle plate, is fitted, which prevents access to the load compartment without leaving obvious traces.

(b) A special locking system holding the edges of the sheets tightly locked when the load compartment is closed and sealed. The system shall. be provided with an opening through which a metal ring mentioned in paragraph 6 or this article can pass and be secured by the rope mentioned in paragraph 9 of this article. Such a system is described in sketch No. 8 appended to this annex

Sketch No. 8
Sheet locking system at openings for loading and unloading

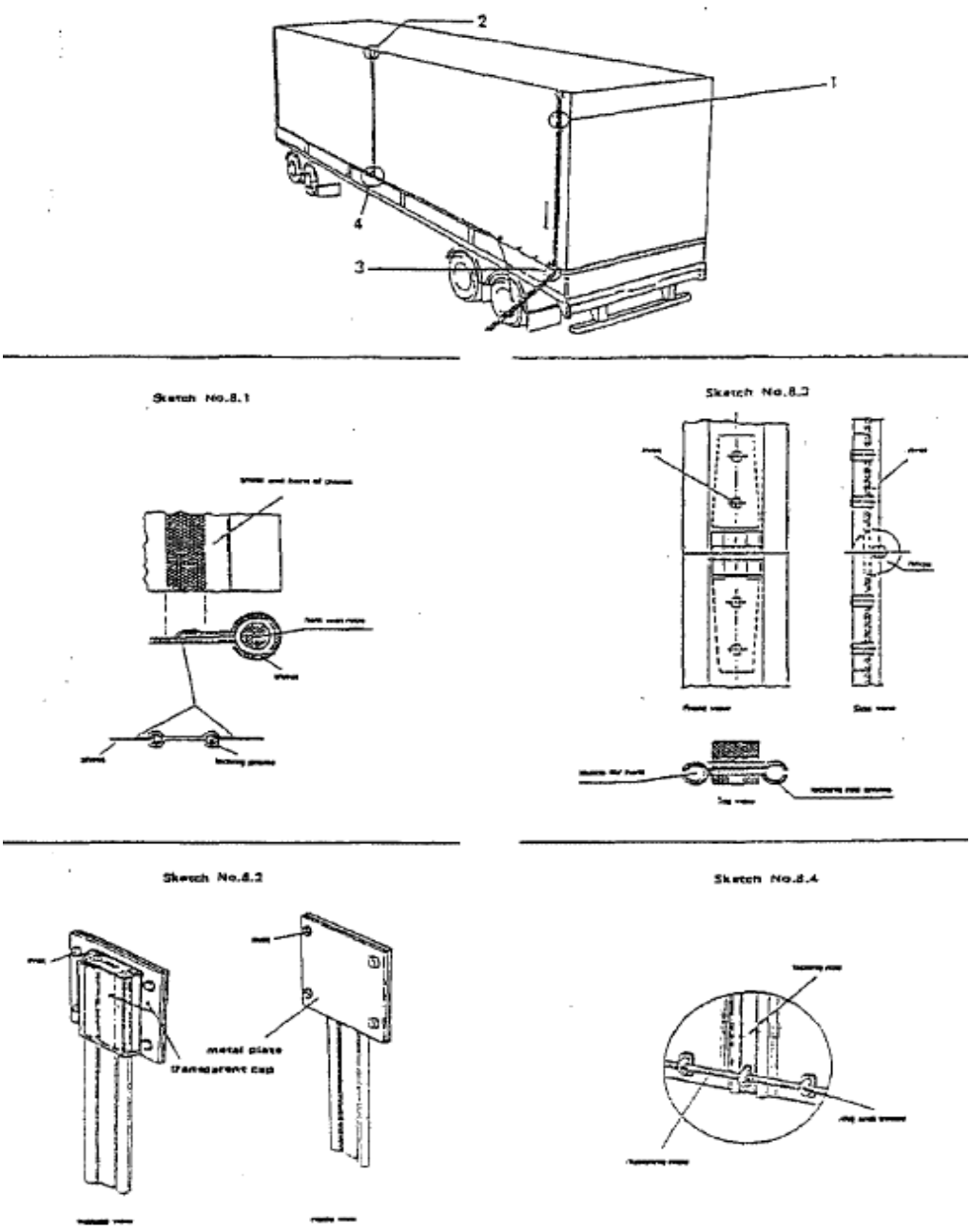

Description
In this looking system the two edges at the openings in the sheet used for loading and unloading are united by means of an aluminium looking rod. The sheet openings are provided with a hem over its entire length enclosing a rope. (see sketch No. 8. l). This makes it impossible to pull the sheet out of the locking rod's profile. The hem shall be on the outside and welded in accordance with annex 2, article 3, paragraph 4 of the Convention. The edges

are to be passed into the open profiles on the aluminium locking rod and slid into two parallel longitudinal channels which should be closed at their lower end. When the locking rod is in its upper position the edges of the sheet are united. At the upper end of the opening the locking rod is stopped by a transparent plastic cap fixed by riveting to the sheet (see sketch No. 8. 2). The locking rod consists of two sections, joined by a riveted hinge, to allow folding for easy fitting and removal. This hinge must be designed in such a way so as not to allow the removal of the swivel pin once the system is locked (see sketch No. 8. 3). At the lower part of the locking rod is an opening through which the ring passes. The opening is oval and of a size just sufficient to allow the ring to pass through it (see sketch No. 8. 4). The TIR fastening rope will be pulled through this ring to secure the locking rod."

A TIR Egyezmény (1975) módosítása
2. melléklet
7. melléklet

2. melléklet, 3. cikk, (11) bekezdést és a 7. melléklet, I. Rész, 4. cikk, (11) bekezdést az alábbi szöveg váltsa fel:

„11. A be- és kirakodáshoz szükséges nyílásoknál a ponyva két szélének fednie kell egymást. Az alábbi módszerek használhatók:

a) A ponyva két szegélye megfelelő módon átfedi egymást. Lezárásukat a következők is biztosítják:
   i. az e cikk (3) és (4) bekezdésének megfelelően varrt vagy hegesztett zárólap,
   ii. az e cikk (8) bekezdésében foglalt feltételeknek megfelelő gyűrűk és fűzőlyukak, a gyűrűket fémből készítik, és
   iii. megfelelő módon, egy darabból készített és nem nyújtható szíj, mely legalább 20 mm széles és 3 mm vastag, és amely a gyűrűkön átfűzve összetartja a ponyva, valamint a lecsapható zárólap két szélét; ezt a szíjat a ponyva belső részéhez rögzítik és ellátják az alábbiak egyikével:
      – egy fűzőlyukkal, amely az e cikk (9) bekezdésének megfelelő sodrony vagy kötél befogadására alkalmas,
      – egy olyan fűzőlyukkal, amelyet az e cikk (6) bekezdésében említett fémgyűrűre lehet csatlakoztatni és az e cikk (9) bekezdésében említett sodronnyal vagy kötéllel lehet rögzíteni.

Amennyiben külön szerkezet, mint például ütköző, szolgál a raktérbe történő látható nyomok nélküli behatolás megakadályozására, úgy a zárólap nem kötelező.

b) A ponyva két szélét a rakodótér lezárt állapotában szorosan kifeszítve tartó speciális zárószerkezetet le kell zárni és vámzárral kell ellátni. A rendszert olyan nyílással kell ellátni, amelyen az e cikk (6) bekezdésében említett fémgyűrű átvezethető és az e cikk (9) bekezdésében említett sodronnyal vagy kötéllel lehet rögzíteni. A rendszer leírása az e szabályzathoz mellékelt 8. számú vázlaton található.

8. számú vázlat

Be- és kirakodás során használt ponyvazáró szerkezet

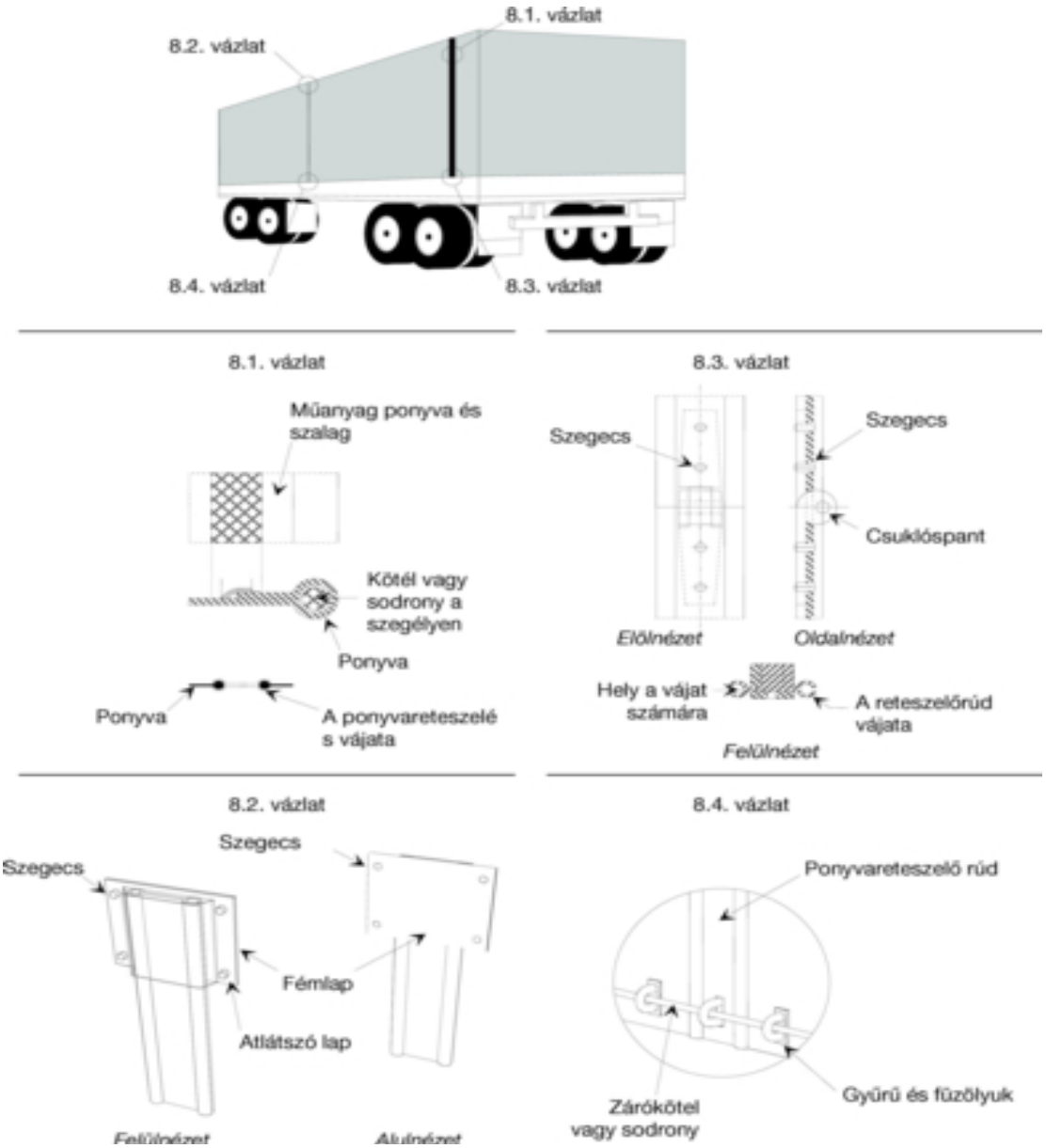

Leírás:

Ennél a ponyvalezáró rendszernél a ponyvának a ki- és berakodásra használt nyílásai két szélét egy ponyvareteszelő aluminium rúd rögzíti egybe. A ponyva nyílásait teljes hosszúságukban el kell látni egy a szegélyhez rögzített kötéllel vagy sodronnyal [lásd a 8.1. sz vázlatot]. Ez megakadályozza, hogy a ponyvát a ponyvareteszelő rúd vájatán ki lehessen húzni. A szegély a külső oldalon kell legyen, és az egyezmény 2. melléklete 3. cikkének (4) bekezdése szerint kell hegeszteni.

A széleket a ponyvareteszelő aluminiumrúd vájatain kell átjuttatni, majd a két párhuzamos hosszanti vezetősínen kell áttolni, amelyek alsó végét le kell zárni. Amikor a ponyvareteszelő rúd függőleges helyzetben van a ponyva széleit összeillesztik.

A ponyvareteszelő rudat a nyílás felső határánál egy, a ponyvához szegecselt átlátszó műanyag lemezzel kell rögzíteni [lásd a 6.2 számú vázlatot]. A ponyvareteszelő rúd két

részből áll, amelyeket egy szegecselt csuklópánt köt össze, hogy lehetővé tegye a rúd meghajlását a könnyebb behelyezés vagy kiemelés érdekében. Ez utóbbit oly módon kell kialakítani, hogy ugyanakkor a rendszer reteszelt állapotában a rudat ne lehessen kiemelni [lásd a 8.3 számú vázlatot].

A ponyvareteszelő rúd alsó részén egy nyílást kell kialakítani a gyűrű számára. Ez a nyílás ovális és csak a gyűrű átjutását teszi lehetővé [lásd a 8.4 számú vázlatot]. A TIR zárókötelet ezen a gyűrűn kell átvezetni a ponyvareteszelő rúd rögzítésére.” ”

17. §

(1) Az Országgyűlés az Egyezmény 1993. március 24. napján elfogadott tizenötödik módosítását (a továbbiakban: tizenötödik módosítás) e törvénnyel kihirdeti.

(2) A tizenötödik módosítás hiteles angol nyelvű szövege és hivatalos magyar nyelvű fordítása a következő:

“AMENDMENT TO THE TIR CONVENTION, 1975
ANNEX 6

Renumber explanatory notes 2.3.11 (a) to read as follows:
„2.3.11 (a)-1”.
Renumber explanatory note 2.3.11 (c)-1 to read as follows:
„2.3.11 (a)-2”.
Renumber explanatory notes 2.3.11 (c)-2 to read as follows:
"2.3.11 (a)-3”.

A TIR Egyezmény (1975) módosítása
6. számú Melléklet

Kerüljön átszámozásra:
a 2.3.11 *a)* értelmező rendelkezés „2.3.11 *a)*-1”-re,
a 2.3.11 *c)*-1 értelmező rendelkezés „2.3.11 *a)*-2”-re,
a 2.3.11 *c)*-2 értelmező rendelkezés „2.3.11 *a)*-3”-ra.”

18. §

(1) Az Országgyűlés az Egyezmény 1993. március 24. napján elfogadott tizenhatodik módosítását (a továbbiakban: tizenhatodik módosítás) e törvénnyel kihirdeti.

(2) A tizenhatodik módosítás hiteles angol nyelvű szövege és hivatalos magyar nyelvű fordítása a következő:

“AMENDMENT TO THE TIR CONVENTION, 1975
ARTICLE 16

Article 16
Replace the last sentence of article 16 by the following wording:
„These plates shall be so placed as to be clearly visible. They shall be removable or be fitted or designed in such a way that these plates can be reversed, covered, folded or indicate in any other manner that a TIR transport is not carried out.”

ANNEX 8

Article 6
Replace: " ... not less than half ..." by the following wording: " ... not less than one third ...".

A TIR Egyezmény (1975) módosítása
16. cikk

16. cikk

A 16. cikk utolsó mondatát a következő megfogalmazás váltsa fel:

“Ezeket a táblákat úgy kell elhelyezni, hogy jól láthatóak legyenek. A tábláknak eltávolíthatóknak vagy oly módon rögzítetteknek vagy kialakítottaknak kell lenniük, hogy azok megfordíthatók, letakarhatók, meghajthatók legyenek vagy azokon bármilyen más módon jelezhető legyen, hogy nem TIR-fuvarozás történik.”

8. melléklet

6. cikk

A “…legalább felének…” kifejezést a “…legalább egyharmadának…” kifejezés váltsa fel.”

19. §

(1) Az Országgyűlés az Egyezmény 1994. április 27. napján elfogadott tizenhetedik módosítását (a továbbiakban: tizenhetedik módosítás) e törvénnyel kihirdeti.

(2) A tizenhetedik módosítás hiteles angol nyelvű szövege és hivatalos magyar nyelvű fordítása a következő:

“DRAFT AMENDMENTS TO THE TIR CONVENTION, 1975

ANNEX 1

Between the heading "MODEL OF THE TIR CARNET" and paragraph 1 insert the wording: "VERSION 1".

After paragraph 2 insert the following new paragraph:

"VERSION 2
3. For the transport of tobacco and alcohol for which an increased guarantee may be claimed from the guaranteeing association, in line with Annex 6, Explanatory Note 0.8.3, Customs authorities shall request TIR carnets to be clearly marked "TOBACCO/ALCOHOL" and "TABAC/ALCOOL" on the cover and on all vouchers. In addition, these Carnets must provide details, at least in English and French, on the categories of tobacco and alcohol guaranteed, on a separate sheet inserted into the Carnet following page 2 of the cover of the Carnet.

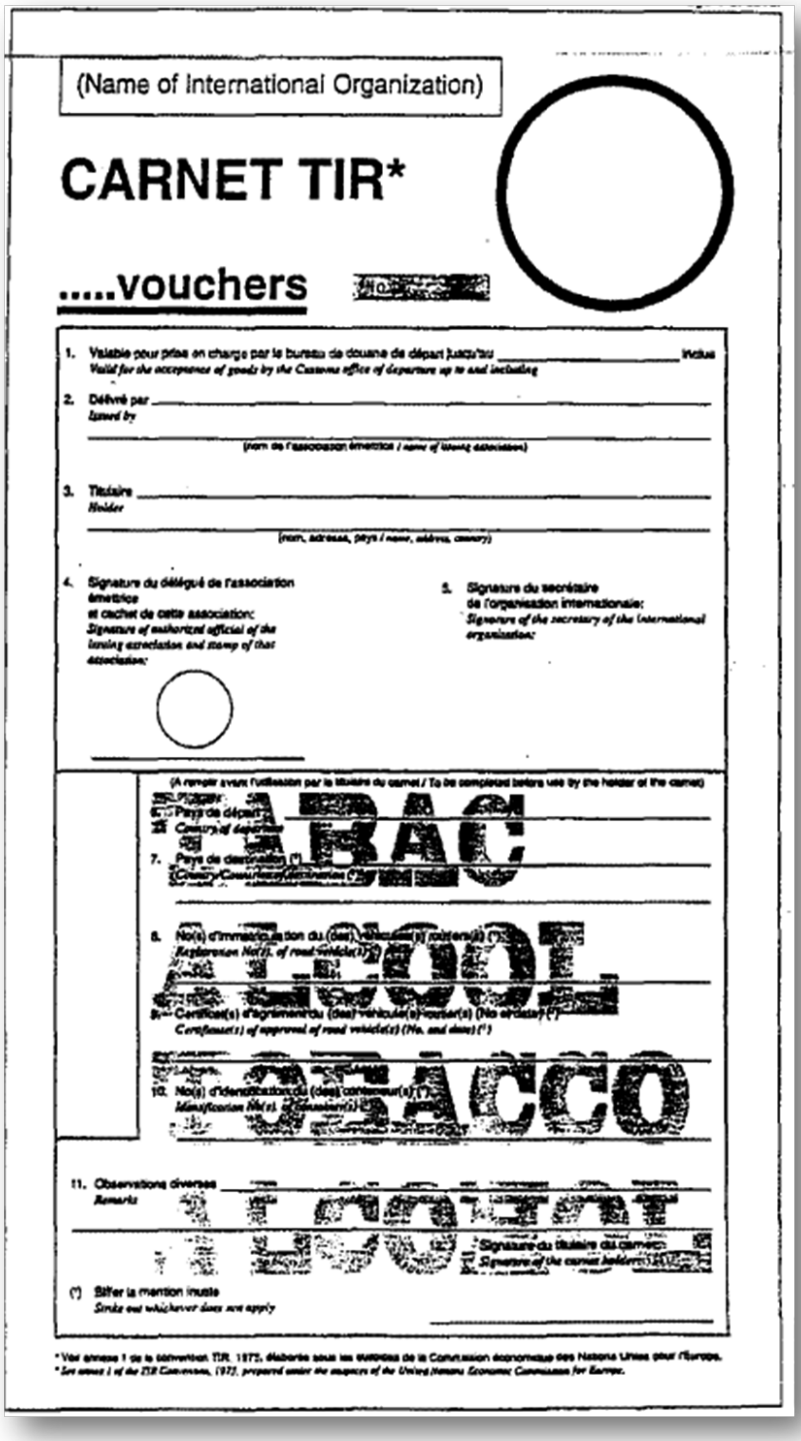

(Name of International Organization)

CARNET TIR*

.....vouchers

1. Valable pour prise en charge par le bureau de douane de départ jusqu'au _____ inclus
Valid for the acceptance of goods by the Customs office of departure up to and including

2. Délivré par _____
Issued by

(nom de l'association émettrice / *name of issuing association*)

3. Titulaire _____
Holder

(nom, adresse, pays / *name, address, country*)

4. Signature du délégué de l'association émettrice et cachet de cette association:
Signature of authorized official of the issuing association and stamp of that association:

5. Signature du secrétaire de l'organisation internationale:
Signature of the secretary of the international organization:

(A remplir avant l'utilisation par le titulaire du carnet / *To be completed before use by the holder of the carnet*)

6. Pays de départ (*)
Country of departure

7. Pays de destination (*)
Country/Customs destinations (*)

8. No(s) d'immatriculation du (des) véhicule(s) routier(s) (*)
Registration No(s). of road vehicle(s) (*)

9. Certificat(s) d'agrément du (des) véhicule(s) routier(s) (No et date) (*)
Certificate(s) of approval of road vehicle(s) (No. and date) (*)

10. No(s) d'identification du (des) conteneur(s) (*)
Identification No(s). of container(s) (*)

11. Observations diverses
Remarks

Signature du titulaire du carnet
Signature of the carnet holder

(*) Biffer la mention inutile
Strike out whichever does not apply

* Voir annexe 1 de la convention TIR, 1975, élaborée sous les auspices de la Commission économique des Nations Unies pour l'Europe.
* *See annex 1 of the TIR Convention, 1975, prepared under the auspices of the United Nations Economic Commission for Europe.*

RÈGLES RELATIVES A L'UTILISATION DU CARNET TIR

A. Généralités

1. **Emission:** Le carnet TIR sera émis dans le pays de départ ou dans le pays où le titulaire est établi ou domicilié.

2. **Langue:** Le carnet TIR est imprimé en français, à l'exception de la page 1 de la couverture dont les rubriques sont imprimées également en anglais; les «Règles relatives à l'utilisation du carnet TIR» sont reproduites en version anglaise à la page 3 de ladite couverture. Par ailleurs, des feuillets supplémentaires donnant une traduction en d'autres langues du texte imprimé peuvent être ajoutés.
Les carnets utilisés pour les opérations TIR dans le cadre d'une chaîne de garantie régionale peuvent être imprimés dans l'une des langues officielles de l'Organisation des Nations Unies, à l'exception de la page 1 de la couverture, dont les rubriques sont également imprimées en anglais ou en français. Les «règles relatives à l'utilisation du carnet TIR» sont reproduites à la page 2 de la couverture dans la langue officielle de l'Organisation des Nations Unies utilisée, ainsi qu'en anglais ou en français à la page placée après le procès-verbal de constat.

3. **Validité:** Le carnet TIR demeure valable jusqu'à l'achèvement de l'opération TIR au bureau de douane de destination, pour autant qu'il ait été pris en charge au bureau de douane de départ dans le délai fixé par l'association émettrice (rubrique 1 de la page 1 de la couverture).

4. **Nombre de carnets:** Il pourra être établi un seul carnet TIR pour un ensemble de véhicules (véhicules couplés) ou pour plusieurs conteneurs chargés soit sur un seul véhicule soit sur un ensemble de véhicules (voir également la règle 10d) ci-dessous).

5. **Nombre de bureaux de douane de départ et destination:** Les transports effectués sous le couvert d'un carnet TIR peuvent comporter plusieurs bureaux de douane de départ et de destination, mais le nombre total des bureaux de douane de départ et de destination ne pourra dépasser quatre. Le carnet TIR ne peut être présenté aux bureaux de douane de destination que si tous les bureaux de douane de départ l'ont pris en charge. (Voir également la règle 10 e) ci-dessous).

6. **Nombre de feuillets:** Si le transport comporte un seul bureau de douane de départ et un seul bureau de douane de destination, le carnet TIR devra comporter au moins 2 feuillets pour le pays de départ, 2 feuillets pour le pays de destination, plus 2 feuillets pour chaque autre pays dont le territoire est emprunté. Pour chaque bureau de douane de départ (ou de destination) supplémentaire, 2 autres feuilles seront nécessaires.

7. **Présentation aux bureaux de douane:** Le carnet TIR sera présenté avec le véhicule routier, l'ensemble de véhicules, le ou les conteneurs à chacun des bureaux de douane de départ, de passage et de destination. Au dernier bureau de douane de départ, la signature de l'agent et le timbre à date du bureau de douane doivent être apposés au bas du manifeste de tous les volets à utiliser pour la suite du transport (rubrique 17).

B. Manière de remplir le carnet TIR

8. **Grattage, surcharge:** Le carnet TIR ne comportera ni grattage, ni surcharge. Toute rectification devra être effectuée en biffant les indications erronées et en ajoutant, le cas échéant, les indications voulues. Toute modification devra être approuvée par son auteur et visée par les autorités douanières.

9. **Indication relative à l'immatriculation:** Lorsque les dispositions nationales ne prévoient pas l'immatriculation des remorques et semi-remorques, on indiquera, en lieu et place du No d'immatriculation, le No d'identification ou de fabrication.

10. **Manifeste:**

a) Le manifeste sera rempli dans la langue du pays de départ, à moins que les autorités douanières n'autorisent l'usage d'une autre langue. Les autorités douanières des autres pays empruntés se réservent le droit d'en exiger une traduction dans leur langue. En vue d'éviter des retards qui pourraient résulter de cette exigence, il est conseillé au transporteur de se munir des traductions nécessaires.

b) Les indications portées sur le manifeste devraient être dactylographiées ou polycopiées de manière qu'elles soient nettement lisibles sur tous les feuillets. Les feuillets illisibles seront refusés par les autorités douanières.

c) Des feuilles annexes du même modèle que le manifeste ou des documents commerciaux comportant toutes les indications du manifeste peuvent être attachés aux volets. Dans ce cas, tous les volets devront porter les indications suivantes: i) nombre de feuilles annexes (case 8); ii) nombre et nature des colis ou des objets ainsi que le poids brut total des marchandises énumérées sur ces feuilles annexes (cases 9 à 11).

d) Lorsque le carnet TIR couvre un ensemble de véhicules ou plusieurs conteneurs, le contenu de chaque véhicule ou de chaque conteneur sera indiqué séparément sur le manifeste. Cette indication devra être précédée du No d'immatriculation du véhicule ou du No d'identification du conteneur (rubrique 9 du manifeste).

e) De même, s'il y a plusieurs bureaux de douane de départ ou de destination, les inscriptions relatives aux marchandises prises en charge ou destinées à chaque bureau de douane seront nettement séparées les unes des autres sur le manifeste.

11. **Listes de colisage, photos, plans, etc:** Lorsque, pour l'identification des marchandises pondéreuses ou volumineuses, les autorités douanières exigeront que de tels documents soient annexés au carnet TIR, ces derniers seront visés par les autorités douanières et attachés à la page 2 de la couverture. Au surplus, une mention de ces documents sera faite dans la case 8 de tous les volets.

12. **Signature:** Tous les volets (rubriques 14 et 15) seront datés et signés par le titulaire du carnet TIR ou par son représentant.

C. Incidents ou accidents

13. S'il arrive en cours de route, pour une cause fortuite, qu'un scellement douanier soit rompu ou que des marchandises périssent ou soient endommagées le transporteur s'adressera immédiatement aux autorités douanières s'il s'en trouve à proximité ou, à défaut, à d'autres autorités compétentes du pays où il se trouve. Ces dernières établiront dans le plus bref délai le procès-verbal de constat figurant dans le carnet TIR.

14. En cas d'accident nécessitant le transbordement sur un autre véhicule ou dans un autre conteneur, ce transbordement ne peut s'effectuer qu'en présence de l'une des autorités désignées à la règle 13 ci-dessus. Ladite autorité établira le procès-verbal de constat. A moins que le carnet ne porte la mention «marchandises pondéreuses ou volumineuses», le véhicule ou conteneur de substitution devra être agréé pour le transport de marchandises sous scellements douaniers. En plus, il sera scellé et le scellement apposé sera indiqué dans le procès-verbal de constat. Toutefois, si aucun véhicule ou conteneur agréé n'est disponible, le transbordement pourra être effectué sur un véhicule ou dans un conteneur non agréé, pour autant qu'il offre des garanties suffisantes. Dans ce dernier cas, les autorités douanières des pays suivants apprécieront si elles peuvent, elles aussi, laisser continuer dans ce véhicule ou conteneur le transport sous le couvert du carnet TIR.

15. En cas de péril imminent nécessitant le déchargement immédiat, partiel ou total, le transporteur peut prendre des mesures de son propre chef sans demander ou sans attendre l'intervention des autorités visées à la règle 13 ci-dessus. Il aura alors à prouver qu'il a dû agir ainsi dans l'intérêt du véhicule ou conteneur ou de son chargement et, aussitôt après avoir pris les mesures préventives de première urgence, éventuelle une des autorités visées à la règle 13 ci-dessus pour faire constater les faits, vérifier le chargement, sceller le véhicule ou conteneur et établir le procès-verbal de constat.

16. Le procès-verbal de constat restera joint au carnet TIR jusqu'au bureau de douane de destination.

17. Il est recommandé aux associations de fournir aux transporteurs, outre au modèle inséré dans le carnet TIR lui-même, un certain nombre de formules de P.V. de constat rédigées dans la ou les langues des pays à traverser.

Liste des marchandises devant être impérativement transportées sous le couvert de ce carnet TIR tabac/alcool

1) Alcool éthylique non dénaturé d'un titre alcoométrique volumique de 80% vol ou plus (code SH: 22.07.10)

2) Alcool éthylique non dénaturé d'un titre alcoométrique volumique de moins de 80%; eaux-de-vie, liqueurs et autres boissons spiritueuses; préparations alcooliques composées des types utilisés pour la fabrication des boissons (code SH: 22.08)

3) Cigares (y compris ceux à bout coupé) et cigarillos, contenant du tabac (code SH: 24.02.10)

4) Cigarettes contenant du tabac (code SH: 24.02.20)

5) Tabac à fumer, même contenant des succédanés de tabac en toute proportion (code SH: 24.03.10)

List of goods which must be transported under cover of this tobacco/alcohol TIR carnet

(1) Undenatured ethyl alcohol of an alcoholic strength by volume of 80% vol or higher (HS code: 22.07.10)

(2) Undenatured ethyl alcohol of an alcoholic strength by volume of less than 80% vol; spirits, liqueurs and other spirituous beverages; compound alcoholic preparations of a kind used for the manufacture of beverages (HS code: 22.08)

(3) Cigars, cheroots and cigarillos, containing tobacco (HS code: 24.02.10)

(4) Cigarettes containing tobacco (HS code: 24.02.20)

(5) Smoking tobacco, whether or not containing tobacco substitutes in any proportion (HS code: 24.03.10)

Перечень грузов, которые должны перевозиться с применением настоящей книжки МДП

"Табачные изделия/Алкогольные напитки"

(1) Неденатурированный этиловый спирт, содержащий по объему не менее 80% чистого спирта (код СС: 22.07.10)

(2) Неденатурированный этиловый спирт, содержащий по объему менее 80% чистого спирта; спирты, ликеры и другие спиртные напитки; соединения на спиртовой основе, используемые для изготовления напитков (код СС: 22.08)

(3) Сигары, манильские сигары и сигары типа "сигарильо", содержащие табак (код СС: 24.02.10)

(4) Сигареты, содержащие табак (код СС: 24.02.20)

(5) Курительный табак, содержащий заменители табака в любой пропорции или не содержащий их (код СС: 24.03.10)

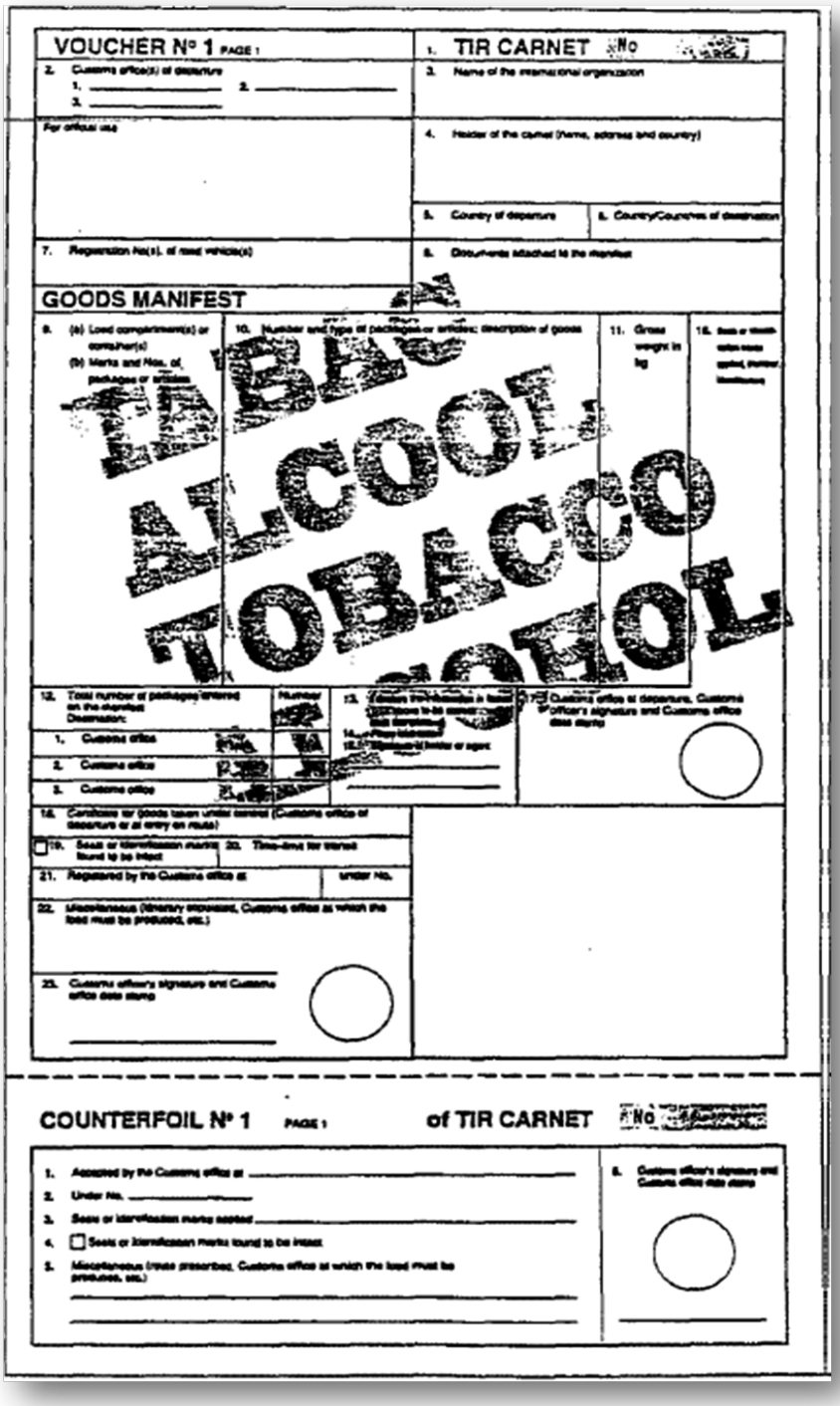

VOUCHER Nº 1 PAGE 1

1. TIR CARNET No

2. Customs office(s) of departure
1. _____ 2. _____
3. _____

3. Name of the international organization

For official use

4. Holder of the carnet (name, address and country)

5. Country of departure

6. Country/Countries of destination

7. Registration No(s). of road vehicle(s)

8. Documents attached to the manifest

GOODS MANIFEST

9. (a) Load compartment(s) or container(s)
(b) Marks and Nos. of packages or articles

10. Number and type of packages or articles; description of goods

11. Gross weight in kg

12. Total number of packages entered on the manifest
Observations:

	Number
1. Customs office	
2. Customs office	
3. Customs office	

13. If taken over/delivered in transit, approved to be sealed, Seals affixed, Place intended

14. Signature of holder or agent

15. Customs office of departure, Customs officer's signature and Customs office date stamp

16. Container for goods taken under transit (Customs office of departure or at entry en route)

☐ 19. Seals or identification marks found to be intact

20. Time-limit for transit

21. Registered by the Customs office at

under No.

22. Miscellaneous (itinerary imposed, Customs office at which the load must be produced, etc.)

23. Customs officer's signature and Customs office date stamp

COUNTERFOIL Nº 1 PAGE 1 of TIR CARNET No

1. Accepted by the Customs office at _____
2. Under No. _____
3. Seals or identification marks applied _____
4. ☐ Seals or identification marks found to be intact
5. Miscellaneous (route prescribed, Customs office at which the load must be produced, etc.)

6. Customs officer's signature and Customs office date stamp

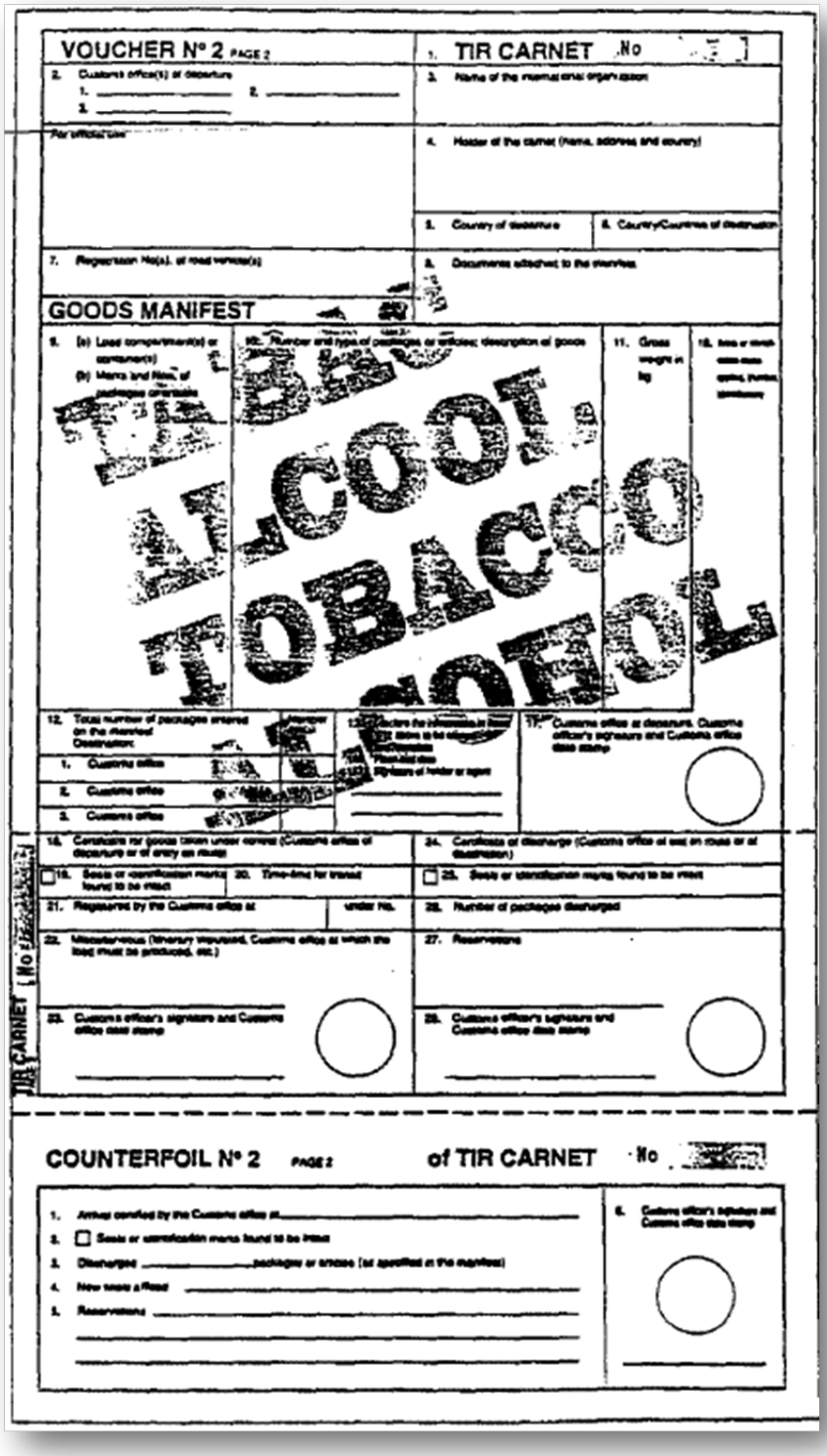

VOUCHER Nº 2 PAGE 2

1. TIR CARNET No

2. Customs office(s) of departure
1. _____ 2. _____
3. _____

3. Name of the international organization

For official use

4. Holder of the carnet (name, address and country)

5. Country of departure

6. Country/Countries of destination

7. Registration No(s). of road vehicle(s)

8. Documents attached to the manifest

GOODS MANIFEST

9. (a) Load compartment(s) or container(s)
(b) Marks and Nos. of packages or articles

10. Number and type of packages or articles; description of goods

11. Gross weight in kg

12. Total number of packages entered on the manifest
Destination:
1. Customs office
2. Customs office
3. Customs office

13. Declare the information in front of the stamp to be correct
Place and date
Signature of holder or agent

17. Customs office at departure. Customs officer's signature and Customs office date stamp

18. Certificate for goods taken under control (Customs office of departure or of entry on route)

19. Seals or identification marks found to be intact

20. Time-limit for transit

21. Registered by the Customs office at under No.

22. Miscellaneous (itinerary stipulated, Customs office at which the load must be produced, etc.)

23. Customs officer's signature and Customs office date stamp

24. Certificate of discharge (Customs office of exit on route or of destination)

25. Seals or identification marks found to be intact

26. Number of packages discharged

27. Reservations

28. Customs officer's signature and Customs office date stamp

TIR CARNET No

COUNTERFOIL Nº 2 PAGE 2 of TIR CARNET No

1. Arrival certified by the Customs office at _____
2. Seals or identification marks found to be intact
3. Discharged _____ packages or articles (as specified in the manifest)
4. New seals affixed _____
5. Reservations _____

6. Customs officer's signature and Customs office date stamp

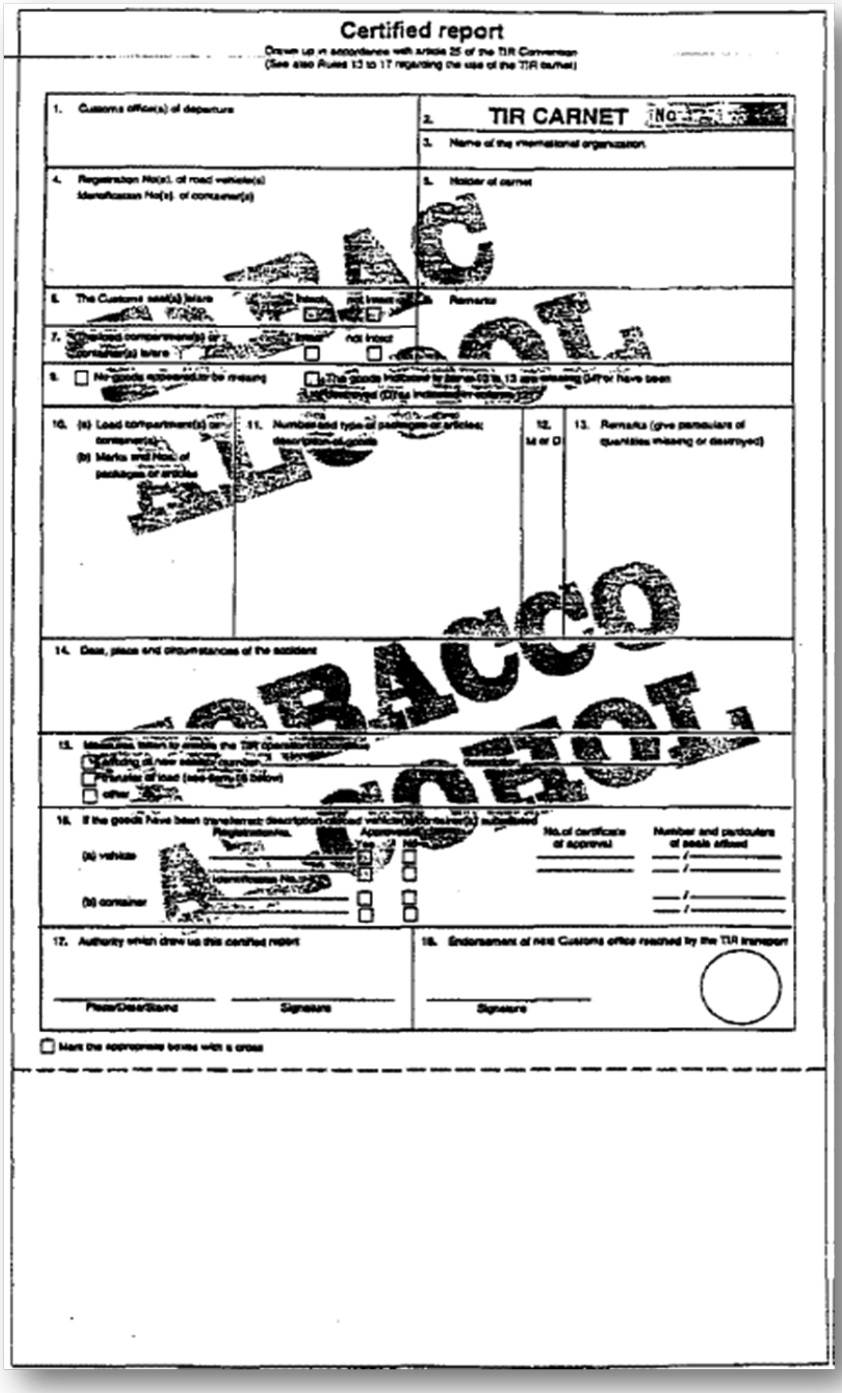

Certified report

Drawn up in accordance with article 25 of the TIR Convention
(See also Rules 13 to 17 regarding the use of the TIR carnet)

1. Customs office(s) of departure	2. TIR CARNET No.
	3. Name of the international organization
4. Registration No(s). of road vehicle(s) Identification No(s). of container(s)	5. Holder of carnet
6. The Customs seal(s) is/are intact ☐ not intact ☐	8. Remarks
7. The load compartment(s) or container(s) is/are intact ☐ not intact ☐	
9. ☐ No goods appeared to be missing	☐ The goods indicated in items 10 to 13 are missing (M) or have been destroyed (D) as indicated in column 12

10. (a) Load compartment(s) or container(s) (b) Marks and Nos. of packages or articles	11. Number and type of packages or articles; description of goods	12. M or D	13. Remarks (give particulars of quantities missing or destroyed)

14. Date, place and circumstances of the accident

15. Measures taken to enable the TIR operation to continue
☐ Affixing of new seals/ number
☐ Transfer of load (see item 16 below)
☐ other

16. If the goods have been transferred: description of road vehicle(s)/container(s) substituted

	Registration No.	Approved Yes	Approved No	No. of certificate of approval	Number and particulars of seals affixed
(a) vehicle		☐	☐		/
	Identification No.	☐	☐		/
(b) container		☐	☐		/
		☐	☐		/

17. Authority which drew up this certified report	18. Endorsement of next Customs office reached by the TIR transport
Place/Date/Stamp Signature	Signature

☐ Mark the appropriate boxes with a cross

RULES REGARDING THE USE OF THE TIR CARNET

A. General

1. **Issue:** The TIR carnet may be issued either in the country of departure or in the country in which the holder is established or resident.

2. **Language:** The TIR carnet is printed in French, except for page 1 of the cover where the items are also printed in English; this page is a translation of the « Rules regarding the use of the TIR carnet » given in French on page 2 of the cover. Additional sheets giving a translation of the printed text may also be inserted.
Carnets used for TIR operations within a regional guarantee chain may be printed in any other official language of the United Nations except for page 1 of the cover where items are also printed in English or French. The "Rules regarding the use of the TIR Carnet" are printed on page 2 of the cover in the official language of the United Nations used and are also printed in English or French on page 3 of the cover.

3. **Validity:** The TIR carnet remains valid until the completion of the TIR operation at the Customs office of destination, provided that it has been taken under Customs control at the Customs office of departure within the time-limit set by the issuing association (item 1 of page 1 of the cover).

4. **Number of carnets:** Only one TIR carnet need be required for a combination of vehicles (coupled vehicles) or for several containers loaded either on a single vehicle or on a combination of vehicles (see also rule 10 d) below).

5. **Number of Customs offices of departure and Customs offices of destination:** Transport under cover of a TIR carnet may involve several Customs offices of departure and destination but the total number of Customs offices of departure and destination shall not exceed four. The TIR carnet may only be presented to Customs offices of destination if all Customs offices of departure have accepted the TIR carnet (see also rule 10 a) below).

6. **Number of forms:** Where there is only one Customs office of departure and one Customs office of destination, the TIR carnet must contain at least 2 sheets for the country of departure, 2 sheets for the country of destination and 2 sheets for each country traversed. For each additional Customs office of departure (or destination) 2 extra sheets shall be required.

7. **Presentation at Customs offices:** The TIR carnet shall be presented with the road vehicle, combination of vehicles, or container(s) at each Customs office of departure, Customs office en route and Customs office of destination. At the last Customs office of departure, the Customs Officer shall sign and date stamp item 17 below the manifest on all vouchers to be used on the remainder of the journey.

B. How to fill in the TIR carnet

8. **Erasures, over-writing:** No erasures or over-writing shall be made on the TIR carnet. Any correction shall be made by crossing out the incorrect particulars and adding, if necessary, the required particulars. Any change shall be initialled by the person making it and endorsed by the Customs authorities.

9. **Information concerning registration:** When national legislation does not provide for registration of trailers and semi-trailers, the identification or manufacturer's no. shall be shown instead of the registration no.

10. **The manifest:**

a) The manifest shall be completed in the language of the country of departure, unless the Customs authorities allow another language to be used. The Customs authorities of the other countries traversed reserve the right to require its translation into their own language. In order to avoid delays which might ensue from this requirement, carriers are advised to supply the driver of the vehicle with the requisite translations.

b) The information on the manifest should be typed or multicopied in such a way as to be clearly legible on all sheets. Illegible sheets will not be accepted by the Customs authorities.

c) Separate sheets of the same model as the manifest or commercial documents providing all the information required by the manifest, may be attached to the vouchers. In such a case, all the vouchers must bear the following particulars: i) the number of sheets attached (box 8) ii) the number and type of the packages or articles and the total gross weight of the goods listed on the attached sheets (boxes 9 to 11).

d) When the TIR carnet covers a combination of vehicles or several containers, the contents of each vehicle or each container shall be indicated separately on the manifest. This information shall be preceded by the registration no. of the vehicle or the identification no. of the container (item 9 of the manifest).

e) Likewise, if there are several Customs offices of departure or of destination, the entries concerning the goods taken under Customs control at, or intended for, each Customs office shall be clearly separated from each other on the manifest.

11. **Packing lists, photographs, plans, etc:** When such documents are required by the Customs authorities for the identification of heavy or bulky goods, they shall be endorsed by the Customs authorities and attached to page 2 of the cover of the TIR carnet. In addition, a reference shall be made to these documents in box 8 of all vouchers.

12. **Signature:** All vouchers (items 14 and 15) must be dated and signed by the holder of the TIR carnet or his agent.

C. Incidents or accidents

13. In the event of Customs seals being broken or goods being destroyed or damaged by accident en route the carrier shall immediately contact the Customs authorities, if there are any near at hand, or, if not, any other competent authorities of the country he is in. The authorities concerned shall draw up with the minimum delay the certified report which is contained in the TIR carnet.

14. In the event of an accident necessitating transfer of the load to another vehicle or another container, this transfer may be carried out only in the presence of one of the authorities mentioned in rule 13 above. The said authority shall draw up the certified report. Unless the carnet carries the words « Heavy or bulky goods », the vehicle or container substituted must be one approved for the transport of goods under Customs seals. Furthermore, it shall be sealed and details of the seal affixed shall be indicated in the certified report. However, if no approved vehicle or container is available, the goods may be transferred to an unapproved vehicle or container, provided it affords adequate safeguards. In the latter event, the Customs authorities of succeeding countries shall judge whether they, too, can allow the transport under cover of the TIR carnet to continue in that vehicle or container.

15. In the event of imminent danger necessitating immediate unloading of the whole or of part of the load, the carrier may take action on his own initiative, without requesting or waiting for action by the authorities mentioned in rule 13 above. It shall then be for him to furnish proof that he was compelled to take such action in the interests of the vehicle or container or of the load and, as soon as he has taken such preventive measures as the emergency may require, he shall notify one of the authorities mentioned in rule 13 above in order that the facts may be verified, the load checked, the vehicle or container sealed and the certified report drawn up.

16. The certified report shall remain attached to the TIR carnet until the Customs office of destination is reached.

17. In addition to the model form inserted in the TIR carnet itself, associations are recommended to furnish carriers with a supply of certified report forms in the language or languages of the countries of transit.

ANNEX 6

Annex 6, Explanatory Note 0.8.3
Add the following wording to the existing text:
"In the case of transport of alcohol and tobacco, details of which are given below, it is recommended that Customs authorities increase the maximum amount which may be claimed from the guaranteeing associations to a sum equal to $US 200,000:

(l) Undenatured ethyl alcohol of an alcoholic strength by volume of 80% vol or higher (HS code: 22.07.10)
(2) Undenatured ethyl alcohol of an alcoholic strength by volume of less than 80% vol.; spirits, liqueurs and other spirituous beverages; compound alcoholic preparations of a kind used for the manufacture of beverages (HS code: 22.08)
(3) Cigars, cheroots and cigarillos, containing tobacco (HS code: 24.02.10)
(4) Cigarettes containing tobacco (HS code; 24.02.20)
(5) Smoking tobacco, whether or not containing tobacco substitutes in any proportion (HS code: 24.03.10)."

DRAFT AMENDMENTS TO THE TIR CONVENTION, 1975
ANNEX 2
ANNEX 6
ANNEX 7

Annex 2, Article 3, paragraph 9
Replace the term „paragraph 11 (c)" by: „paragraph 11 (a) (iii)".
Annex 5 Explanatory Note 2.3.11 (a)-3
Replace the term „paragraph 11" by: „paragraph 11 (a)".
Annex 6, sketch No. 3
Replace the term „paragraph 11" by: „paragraph 11 (a)".
Annex 7, Part I. Article 4, paragraph 9
Replace the term „paragraph 11 (c)" by: „paragraph 11 (a) (iii)"·

DRAFT AMENDMENT TO THE TIR CONVENTION, 1975

ANNEX 7

Annex 7, Part I. Article 2. new paragraph 3
Insert the following new paragraph after the existing paragraph 2:
„3. Windows shall be allowed in demountable bodies as defined in Annex 6, Explanatory note 0.1 (e) of the Convention, provided that they are made of materials of sufficient strength and that they cannot be removed and replaced from the outside without leaving obvious traces. Glass may nevertheless be permitted, but if glass ether than safety glass is used, the windows shall be fitted with a fixed metal grille which cannot be removed from the outside; the mesh of the grille shall not exceed 10 mm. Windows shall not be allowed in containers as defined in Article l (e) of the Convention other than in demountable bodies as defined in Annex 6, Explanatory Note 0.1 (e) of the Convention."

A TIR Egyezmény (1975) módosítása

1. melléklet

A ‘TIR-igazolvány mintapéldánya’ címsor és az (1) bekezdés között kerüljön beillesztésre a következő: “1. Változat”.

A (2) bekezdés után kerüljön beillesztésre a következő új bekezdés:

“2. Változat

3. Az olyan dohány és alkohol fuvarozása során, amely esetén a garanciavállaló egyesülettől a 6. melléklet 0.8.3. értelmező rendelkezésének megfelelően magasabb összegű garancia követelhető meg, a vámhatóságok megkövetelik, hogy a TIR-igazolványok borítólapján és valamennyi betétlapján a „TOBACCO/ALCOHOL” és a „TABAC/ALCOOL” felirat egyértelműen szerepeljen. Az igazolványokban ezen kívül a borítólap 2. oldala után elhelyezett külön lapon legalább angolul és franciául adatot kell szolgáltatni a garanciával biztosított dohány, illetve alkohol kategóriájáról.

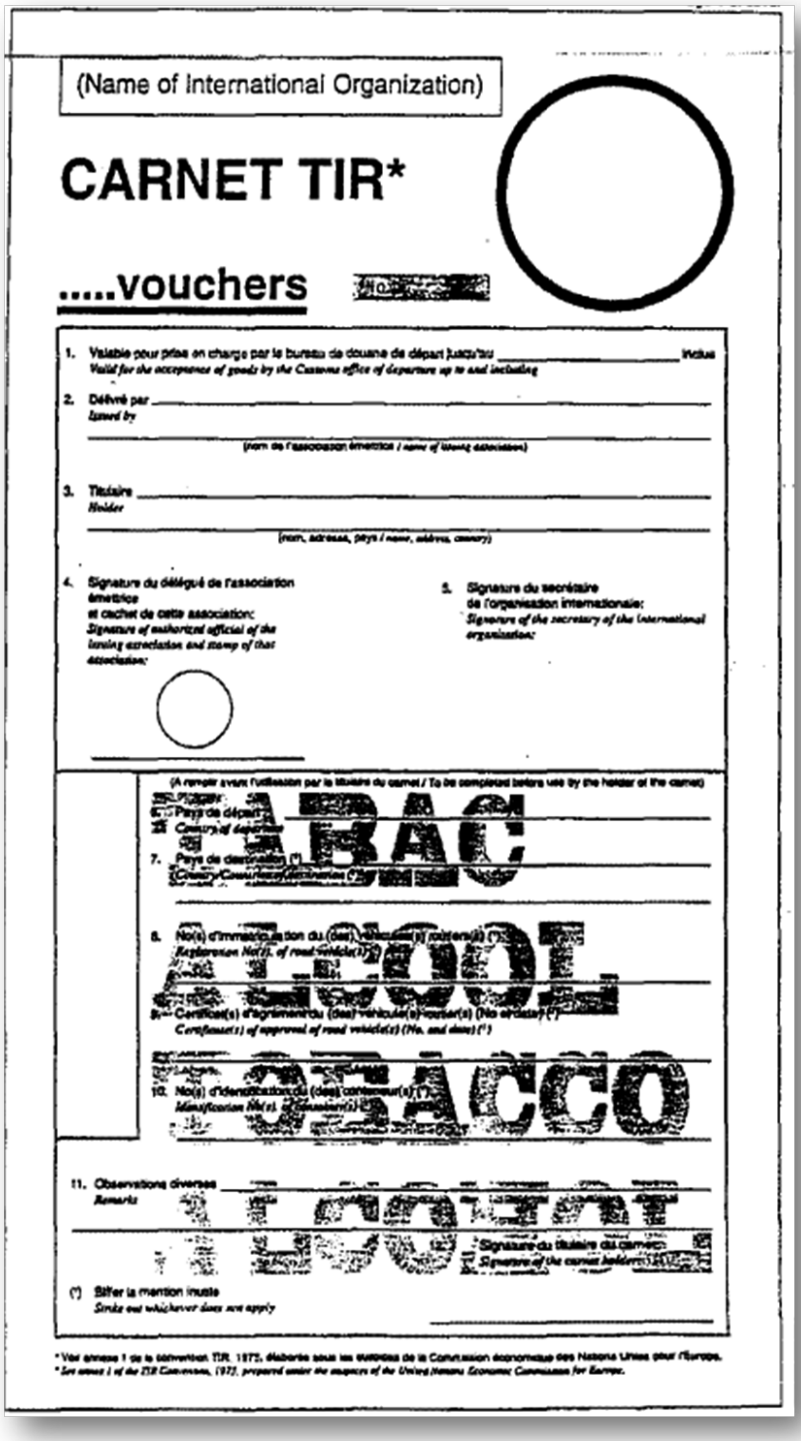

(Name of International Organization)

CARNET TIR*

.....vouchers

1. Valable pour prise en charge par le bureau de douane de départ jusqu'au _____ inclus
Valid for the acceptance of goods by the Customs office of departure up to and including

2. Délivré par _____
Issued by

(nom de l'association émettrice / *name of issuing association*)

3. Titulaire _____
Holder

(nom, adresse, pays / *name, address, country*)

4. Signature du délégué de l'association émettrice et cachet de cette association:
Signature of authorized official of the issuing association and stamp of that association:

5. Signature du secrétaire de l'organisation internationale:
Signature of the secretary of the international organization:

(A remplir avant l'utilisation par le titulaire du carnet / *To be completed before use by the holder of the carnet*)

6. Pays de départ
Country of departure

7. Pays de destination (*)
Country/Customs destination (*)

8. No(s) d'immatriculation du (des) véhicule(s) routier(s)
Registration No(s). of road vehicle(s)

9. Certificat(s) d'agrément du (des) véhicule(s)/Fourgon(s) (No et date) (*)
Certificate(s) of approval of road vehicle(s) (No. and date) (*)

10. No(s) d'identification du (des) conteneur(s) (*)
Identification No(s). of container(s) (*)

11. Observations diverses
Remarks

Signature du titulaire du carnet
Signature of the carnet holder

(*) Biffer la mention inutile
Strike out whichever does not apply

* Voir annexe 1 de la convention TIR, 1975, élaborée sous les auspices de la Commission économique des Nations Unies pour l'Europe.
* *See annex 1 of the TIR Convention, 1975, prepared under the auspices of the United Nations Economic Commission for Europe.*

RÈGLES RELATIVES A L'UTILISATION DU CARNET TIR

A. Généralités

1. **Emission:** Le carnet TIR sera émis dans le pays de départ ou dans le pays où le titulaire est établi ou domicilié.

2. **Langue:** Le carnet TIR est imprimé en français, à l'exception de la page 1 de la couverture dont les rubriques sont imprimées également en anglais; les «Règles relatives à l'utilisation du carnet TIR» sont reproduites en version anglaise à la page 3 de ladite couverture. Par ailleurs, des feuillets supplémentaires donnant une traduction en d'autres langues du texte imprimé peuvent être ajoutés.
Les carnets utilisés pour les opérations TIR dans le cadre d'une chaîne de garantie régionale peuvent être imprimés dans l'une des langues officielles de l'Organisation des Nations Unies, à l'exception de la page 1 de la couverture, dont les rubriques sont également imprimées en anglais ou en français. Les «Règles relatives à l'utilisation du carnet TIR» sont reproduites à la page 2 de la couverture dans la langue officielle de l'Organisation des Nations Unies utilisée, ainsi qu'en anglais ou en français à la page placée après le procès-verbal de constat.

3. **Validité:** Le carnet TIR demeure valable jusqu'à l'achèvement de l'opération TIR au bureau de douane de destination, pour autant qu'il ait été pris en charge au bureau de douane de départ dans le délai fixé par l'association émettrice (rubrique 1 de la page 1 de la couverture).

4. **Nombre de carnets:** Il pourra être établi un seul carnet TIR pour un ensemble de véhicules (véhicules couplés) ou pour plusieurs conteneurs chargés soit sur un seul véhicule soit sur un ensemble de véhicules (voir également la règle 10d) ci-dessous).

5. **Nombre de bureaux de douane de départ et destination:** Les transports effectués sous le couvert d'un carnet TIR peuvent comporter plusieurs bureaux de douane de départ et de destination, mais le nombre total des bureaux de douane de départ et de destination ne pourra dépasser quatre. Le carnet TIR ne peut être présenté aux bureaux de douane de destination que si tous les bureaux de douane de départ l'ont pris en charge. (Voir également la *règle* 10 e) ci-dessous).

6. **Nombre de feuillets:** Si le transport comporte un seul bureau de douane de départ et un seul bureau de douane de destination, le carnet TIR devra comporter au moins 2 feuillets pour le pays de départ, 2 feuillets pour le pays de destination, plus 2 feuillets pour chaque autre pays dont le territoire est emprunté. Pour chaque bureau de douane de départ (ou de destination) supplémentaire, 2 autres feuillets seront nécessaires.

7. **Présentation aux bureaux de douane:** Le carnet TIR sera présenté avec le véhicule routier, l'ensemble de véhicules, le ou les conteneurs à chacun des bureaux de douane de départ, de passage et de destination. Au dernier bureau de douane de départ, la signature de l'agent et le timbre à date du bureau de douane doivent être apposés au bas du manifeste de tous les volets à utiliser pour la suite du transport (rubrique 17).

B. Manière de remplir le carnet TIR

8. **Grattage, surcharge:** Le carnet TIR ne comportera ni grattage, ni surcharge. Toute rectification devra être effectuée en biffant les indications erronées et en ajoutant, le cas échéant, les indications voulues. Toute modification devra être approuvée par son auteur et visée par les autorités douanières.

9. **Indication relative à l'immatriculation:** Lorsque les dispositions nationales ne prévoient pas l'immatriculation des remorques et semi-remorques, on indiquera, en lieu et place du No d'immatriculation, le No d'identification ou de fabrication.

10. **Manifeste:**

a) Le manifeste sera rempli dans la langue du pays de départ, à moins que les autorités douanières n'autorisent l'usage d'une autre langue. Les autorités douanières des autres pays empruntés se réservent le droit d'en exiger une traduction dans leur langue. En vue d'éviter des retards qui pourraient résulter de cette exigence, il est conseillé au transporteur de se munir des traductions nécessaires.

b) Les indications portées sur le manifeste devraient être dactylographiées ou polycopiées de manière qu'elles soient nettement lisibles sur tous les feuillets. Les feuillets illisibles seront refusés par les autorités douanières.

c) Des feuilles annexes du même modèle que le manifeste ou des documents commerciaux comportant toutes les indications du manifeste peuvent être attachés aux volets. Dans ce cas, tous les volets devront porter les indications suivantes: i) nombre de feuilles annexes (case 8); ii) nombre et nature des colis ou des objets ainsi que le poids brut total des marchandises énumérées sur ces feuilles annexes (cases 9 à 11).

d) Lorsque le carnet TIR couvre un ensemble de véhicules ou plusieurs conteneurs, le contenu de chaque véhicule ou de chaque conteneur sera indiqué séparément sur le manifeste. Cette indication devra être précédée du No d'immatriculation du véhicule ou du No d'identification du conteneur (rubrique 9 du manifeste).

e) De même, s'il y a plusieurs bureaux de douane de départ ou de destination, les inscriptions relatives aux marchandises prises en charge ou dédouanées à chaque bureau de douane seront nettement séparées les unes des autres sur le manifeste.

11. **Listes de colisage, photos, plans, etc:** Lorsque, pour l'identification des marchandises pondéreuses ou volumineuses, les autorités douanières exigeront que de tels documents soient annexés au carnet TIR, ces derniers seront visés par les autorités douanières et attachés à la page 2 de la couverture. Au surplus, une mention de ces documents sera faite dans la case 8 de tous les volets.

12. **Signature:** Tous les volets (rubriques 14 et 15) seront datés et signés par le titulaire du carnet TIR ou par son représentant.

C. Incidents ou accidents

13. **S'il arrive en cours de route, pour une cause fortuite, qu'un scellement douanier soit rompu ou que des marchandises périssent ou soient endommagées le transporteur s'adressera immédiatement aux autorités douanières s'il s'en trouve à proximité ou, à défaut, à d'autres autorités compétentes du pays où il se trouve. Ces dernières établiront dans le plus bref délai le procès-verbal de constat figurant dans le carnet TIR.**

14. **En cas d'accident nécessitant le transbordement sur un autre véhicule ou dans un autre conteneur, ce transbordement ne peut s'effectuer qu'en présence de l'une des autorités désignées à la règle 13 ci-dessus. Ladite autorité établira le procès-verbal de constat. A moins que le carnet ne porte la mention «marchandises pondéreuses ou volumineuses», le véhicule ou conteneur de substitution devra être agréé pour le transport de marchandises sous acquits-douaniers. En plus, il sera scellé et le scellement apposé sera indiqué dans le procès-verbal de constat. Toutefois, si aucun véhicule ou conteneur agréé n'est disponible, le transbordement pourra être effectué sur un véhicule ou dans un conteneur non agréé, pour autant qu'il offre des garanties suffisantes. Dans ce dernier cas, les autorités douanières des pays suivants apprécieront si elles peuvent, elles aussi, laisser continuer dans ce véhicule ou conteneur le transport sous le couvert du carnet TIR.**

15. **En cas de péril imminent nécessitant le déchargement immédiat, partiel ou total, le transporteur peut prendre des mesures de son propre chef sans demander ou sans attendre l'intervention des autorités visées à la règle 13 ci-dessus. Il aura alors à prouver qu'il a dû agir ainsi dans l'intérêt du véhicule ou conteneur ou de son chargement et, aussitôt après avoir pris les mesures préventives de premières urgence, avertira une des autorités visées à la règle 13 ci-dessus pour faire constater les faits, vérifier le chargement, sceller le véhicule ou conteneur et établir le procès-verbal de constat.**

16. **Le procès-verbal de constat restera joint au carnet TIR jusqu'au bureau de douane de destination.**

17. **Il est recommandé aux associations de fournir aux transporteurs, outre au modèle inséré dans le carnet TIR lui-même, un certain nombre de formules de P.V. de constat rédigées dans la ou les langues des pays à traverser.**

Liste des marchandises devant être impérativement transportées sous le couvert de ce carnet TIR tabac/alcool

1) Alcool éthylique non dénaturé d'un titre alcoométrique volumique de 80% vol ou plus (code SH: 22.07.10)

2) Alcool éthylique non dénaturé d'un titre alcoométrique volumique de moins de 80%; eaux-de-vie, liqueurs et autres boissons spiritueuses; préparations alcooliques composées des types utilisés pour la fabrication des boissons (code SH: 22.08)

3) Cigares (y compris ceux à bout coupé) et cigarillos, contenant du tabac (code SH: 24.02.10)

4) Cigarettes contenant du tabac (code SH: 24.02.20)

5) Tabac à fumer, même contenant des succédanés de tabac en toute proportion (code SH: 24.03.10)

List of goods which must be transported under cover of this tobacco/alcohol TIR carnet

(1) Undenatured ethyl alcohol of an alcoholic strength by volume of 80% vol or higher (HS code: 22.07.10)

(2) Undenatured ethyl alcohol of an alcoholic strength by volume of less than 80% vol; spirits, liqueurs and other spirituous beverages; compound alcoholic preparations of a kind used for the manufacture of beverages (HS code: 22.08)

(3) Cigars, cheroots and cigarillos, containing tobacco (HS code: 24.02.10)

(4) Cigarettes containing tobacco (HS code: 24.02.20)

(5) Smoking tobacco, whether or not containing tobacco substitutes in any proportion (HS code: 24.03.10)

Перечень грузов, которые должны перевозиться с применением настоящей книжки МДП

"Табачные изделия/Алкогольные напитки"

(1) Неденатурированный этиловый спирт, содержащий по объему не менее 80% чистого спирта (код СС: 22.07.10)

(2) Неденатурированный этиловый спирт, содержащий по объему менее 80% чистого спирта; спирты, ликеры и другие спиртные напитки; соединения на спиртовой основе, используемые для изготовления напитков (код СС: 22.08)

(3) Сигары, манильские сигары и сигары типа "сигарильо", содержащие табак (код СС: 24.02.10)

(4) Сигареты, содержащие табак (код СС: 24.02.20)

(5) Курительный табак, содержащий заменители табака в любой пропорции или не содержащий их (код СС: 24.03.10)

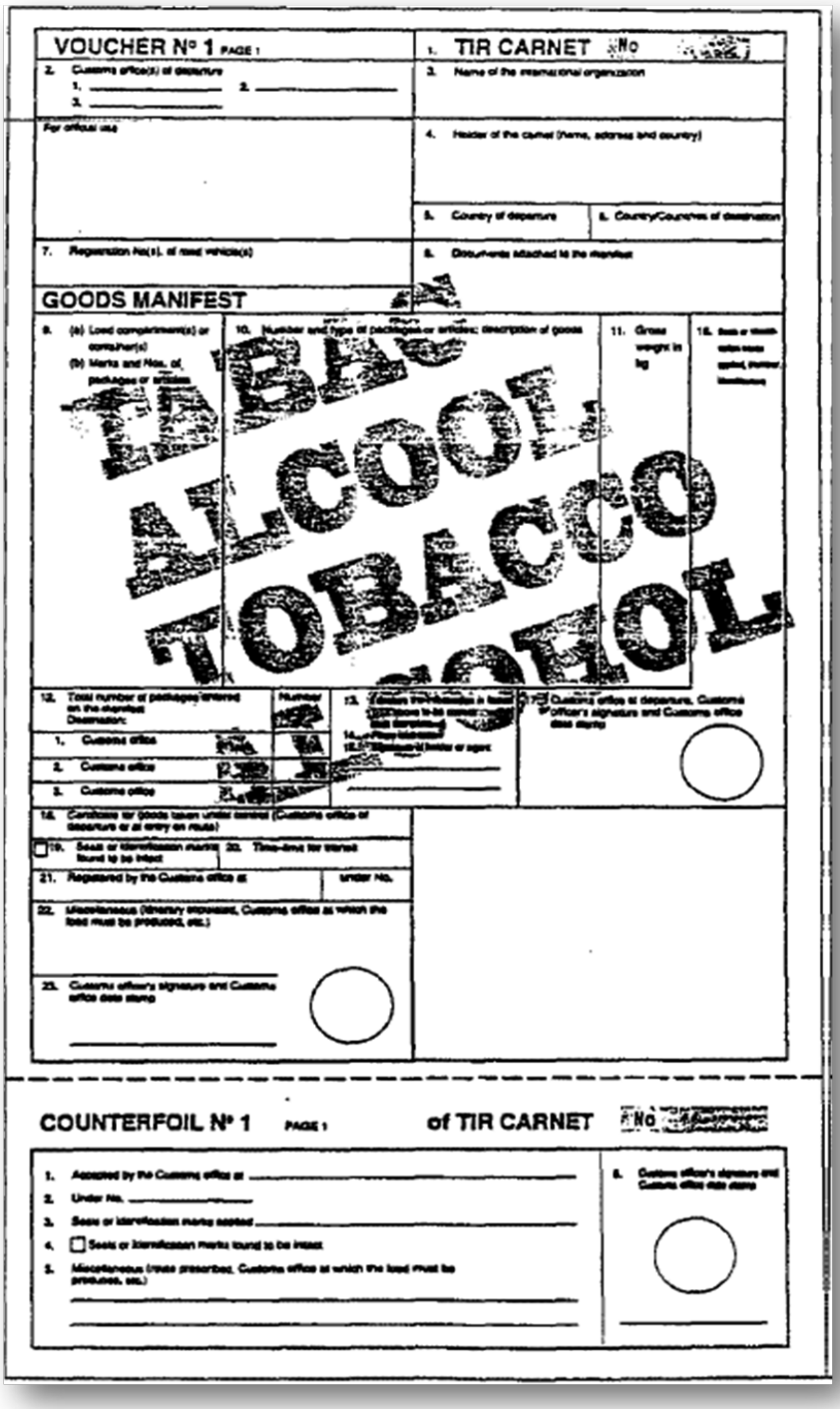
VOUCHER Nº 1 PAGE 1
1. TIR CARNET No
2. Customs office(s) of departure
1. 2.
3.
3. Name of the international organization
For official use
4. Holder of the carnet (name, address and country)
5. Country of departure
6. Country/Countries of destination
7. Registration No(s). of road vehicle(s)
8. Documents attached to the manifest
GOODS MANIFEST
9. (a) Load compartment(s) or container(s)
(b) Marks and Nos. of packages or articles
10. Number and type of packages or articles; description of goods
11. Gross weight in kg
12. Total number of packages entered on the manifest
Declaration:
Number
1. Customs office
2. Customs office
3. Customs office
13.
14.
15. Customs office of departure. Customs officer's signature and Customs office date stamp
16. Carnet(s) for goods taken under control (Customs office of departure or at entry en route)
19. Seals or identification marks found to be intact
20. Time-limit for transit
21. Registered by the Customs office at
Under No.
22. Miscellaneous (itinerary imposed, Customs office at which the load must be produced, etc.)
23. Customs officer's signature and Customs office date stamp
ALCOOL
TOBACCO
ALCOOL
COUNTERFOIL Nº 1 PAGE 1 of TIR CARNET No
1. Accepted by the Customs office at
2. Under No.
3. Seals or identification marks applied
4. Seals or identification marks found to be intact
5. Miscellaneous (route prescribed, Customs office at which the load must be produced, etc.)
6. Customs officer's signature and Customs office date stamp

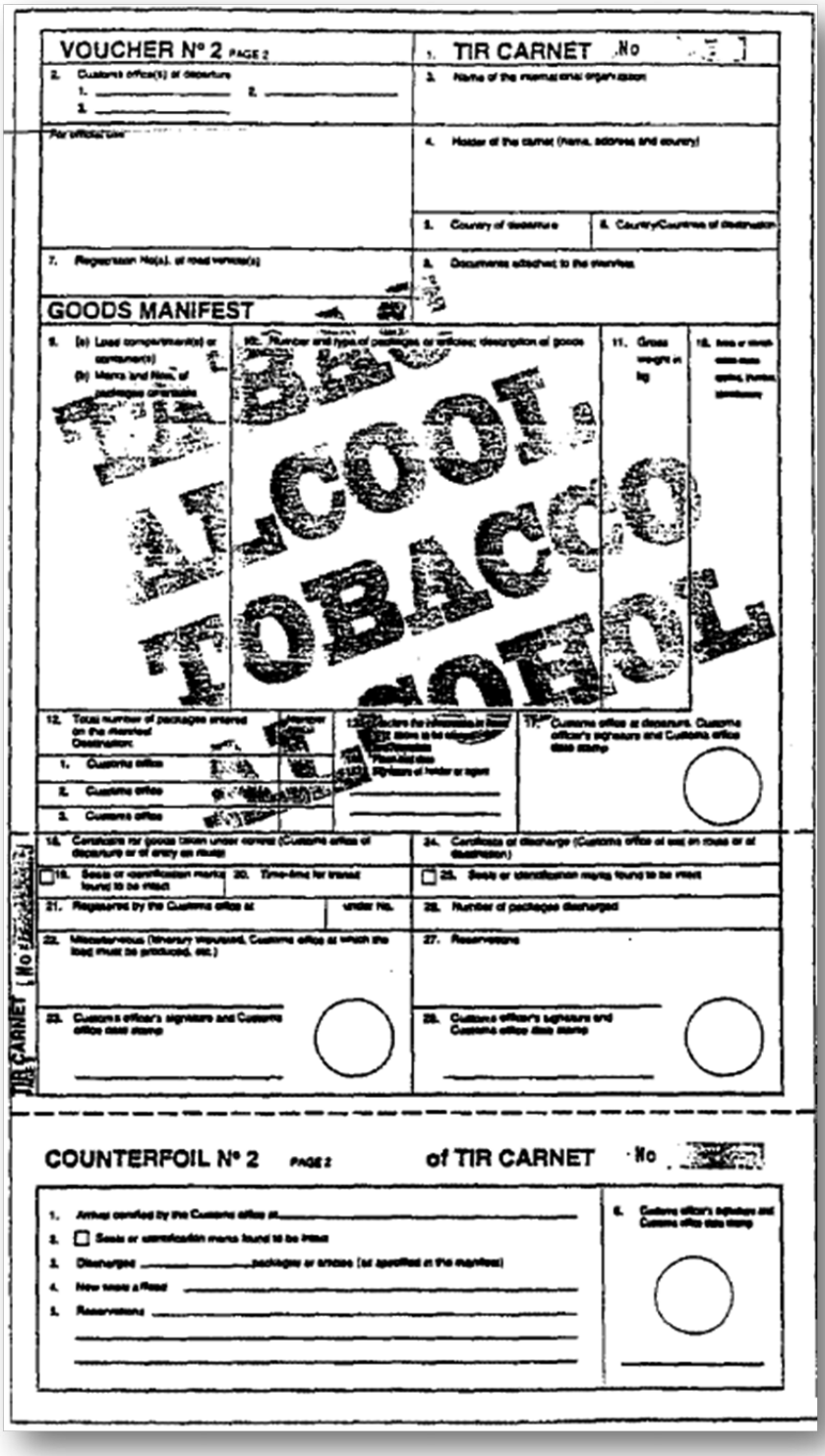
VOUCHER Nº 2 PAGE 2
1. TIR CARNET No
GOODS MANIFEST
TIR CARNET
COUNTERFOIL Nº 2 PAGE 2
of TIR CARNET No

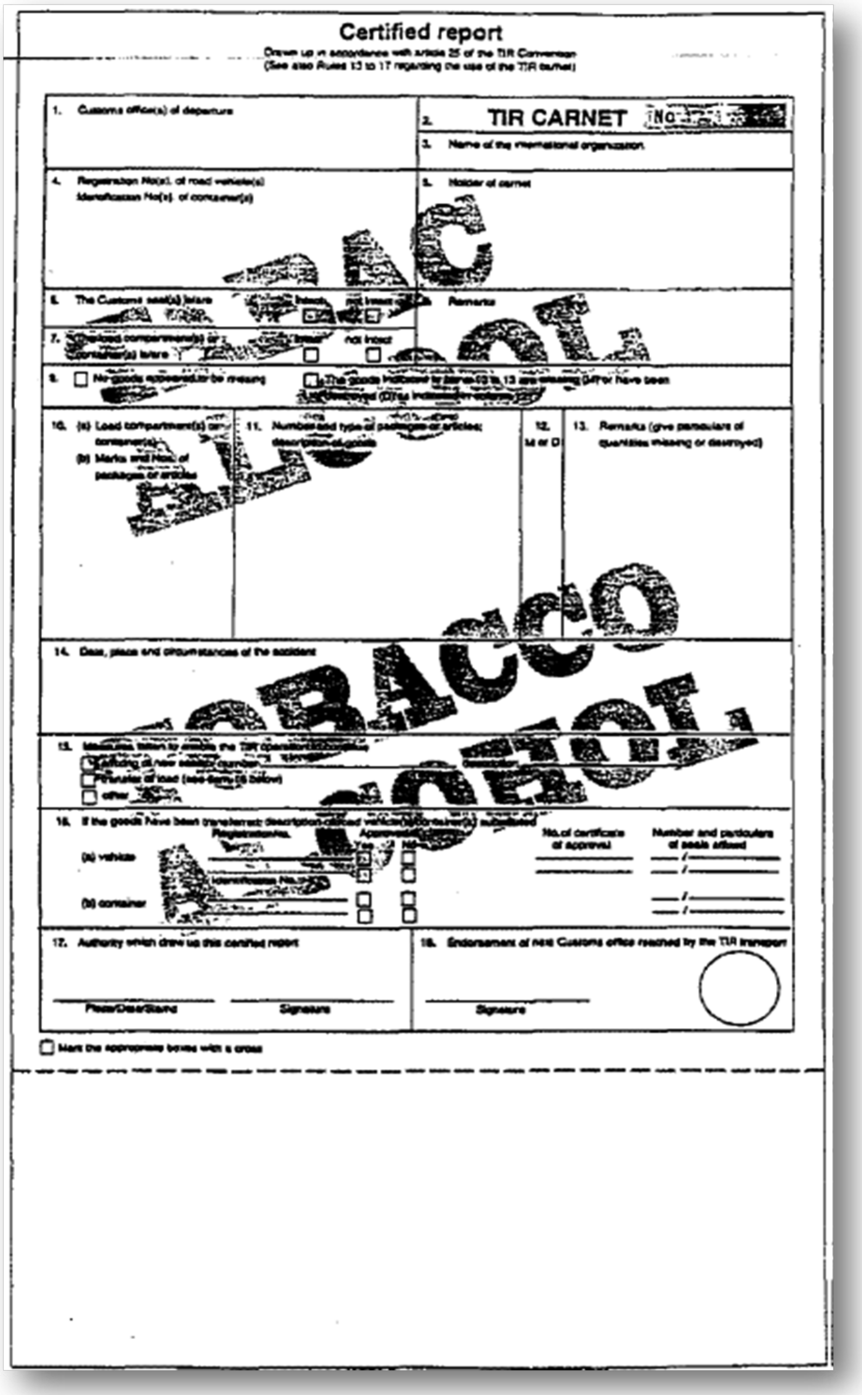

Certified report

Drawn up in accordance with article 25 of the TIR Convention
(See also Rules 13 to 17 regarding the use of the TIR carnet)

1. Customs office(s) of departure
2. TIR CARNET No
3. Name of the international organization
4. Registration No(s). of road vehicle(s) Identification No(s). of container(s)
5. Holder of carnet
6. The Customs seal(s) is/are intact not intact
7. The load compartment(s) or container(s) is/are intact not intact
8. Remarks
9. No goods appeared to be missing / The goods indicated in items 10 to 13 are missing (M) or have been destroyed (D) as indicated in column 12
10. (a) Load compartment(s) or container(s) (b) Marks and Nos. of packages or articles
11. Number and type of packages or articles; description of goods
12. M or D
13. Remarks (give particulars of quantities missing or destroyed)
14. Date, place and circumstances of the accident
15. Measures taken to enable the TIR operation to continue: affixing of new seals number / description; transfer of load (see item 16 below); other
16. If the goods have been transferred: description of load vehicle(s)/container(s) substituted

	Registration No.	Approved Yes	Approved No	No. of certificate of approval	Number and particulars of seals affixed
(a) vehicle					/
	Identification No.				/
(b) container					/
					/

17. Authority which drew up this certified report — Place/Date/Stamp — Signature
18. Endorsement of next Customs office reached by the TIR transport — Signature

Mark the appropriate boxes with a cross

RULES REGARDING THE USE OF THE TIR CARNET

A. General

1. **Issue:** The TIR carnet may be issued either in the country of departure or in the country in which the holder is established or resident.

2. **Language:** The TIR carnet is printed in French, except for page 1 of the cover where the items are also printed in English; this page is a translation of the « Rules regarding the use of the TIR carnet » given in French on page 2 of the cover. Additional sheets giving a translation of the printed text may also be inserted.
Carnets used for TIR operations within a regional guarantee chain may be printed in any other official language of the United Nations except for page 1 of the cover where items are also printed in English or French. The "Rules regarding the use of the TIR Carnet" are printed on page 2 of the cover in the official language of the United Nations used and are also printed in English or French on page 3 of the cover.

3. **Validity:** The TIR carnet remains valid until the completion of the TIR operation at the Customs office of destination, provided that it has been taken under Customs control at the Customs office of departure within the time-limit set by the issuing association (item 1 of page 1 of the cover).

4. **Number of carnets:** Only one TIR carnet need be required for a combination of vehicles (coupled vehicles) or for several containers loaded either on a single vehicle or on a combination of vehicles (see also rule 10 d) below).

5. **Number of Customs offices of departure and Customs offices of destination:** Transport under cover of a TIR carnet may involve several Customs offices of departure and destination but the total number of Customs offices of departure and destination shall not exceed four. The TIR carnet may only be presented to Customs offices of destination if all Customs offices of departure have accepted the TIR carnet (see also rule 10 a) below).

6. **Number of forms:** Where there is only one Customs office of departure and one Customs office of destination, the TIR carnet must contain at least 2 sheets for the country of departure, 2 sheets for the country of destination and 2 sheets for each country traversed. For each additional Customs office of departure (or destination) 2 extra sheets shall be required.

7. **Presentation at Customs offices:** The TIR carnet shall be presented with the road vehicle, combination of vehicles, or container(s) at each Customs office of departure, Customs office en route and Customs office of destination. At the last Customs office of departure, the Customs Officer shall sign and date stamp item 17 below the manifest on all vouchers to be used on the remainder of the journey.

B. How to fill in the TIR carnet

8. **Erasures, over-writing:** No erasures or over-writing shall be made on the TIR carnet. Any correction shall be made by crossing out the incorrect particulars and adding, if necessary, the required particulars. Any change shall be initialled by the person making it and endorsed by the Customs authorities.

9. **Information concerning registration:** When national legislation does not provide for registration of trailers and semi-trailers, the identification or manufacturer's no. shall be shown instead of the registration no.

10. **The manifest:**

a) The manifest shall be completed in the language of the country of departure, unless the Customs authorities allow another language to be used. The Customs authorities of the other countries traversed reserve the right to require its translation into their own language. In order to avoid delays which might ensue from this requirement, carriers are advised to supply the driver of the vehicle with the requisite translations.

b) The information on the manifest should be typed or multicopied in such a way as to be clearly legible on all sheets. Illegible sheets will not be accepted by the Customs authorities.

c) Separate sheets of the same model as the manifest or commercial documents providing all the information required by the manifest, may be attached to the vouchers. In such a case, all the vouchers must bear the following particulars: i) the number of sheets attached (box 6) ii) the number and type of the packages or articles and the total gross weight of the goods listed on the attached sheets (boxes 8 to 11).

d) When the TIR carnet covers a combination of vehicles or several containers, the contents of each vehicle or each container shall be indicated separately on the manifest. This information shall be preceded by the registration no. of the vehicle or the identification no. of the container (item 9 of the manifest).

e) Likewise, if there are several Customs offices of departure or of destination, the entries concerning the goods taken under Customs control at, or intended for, each Customs office shall be clearly separated from each other on the manifest.

11. **Packing lists, photographs, plans, etc:** When such documents are required by the Customs authorities for the identification of heavy or bulky goods, they shall be endorsed by the Customs authorities and attached to page 2 of the cover of the TIR carnet. In addition, a reference shall be made to these documents in box 8 of all vouchers.

12. **Signature:** All vouchers (items 14 and 15) must be dated and signed by the holder of the TIR carnet or his agent.

C. Incidents or accidents

13. In the event of Customs seals being broken or goods being destroyed or damaged by accident en route the carrier shall immediately contact the Customs authorities, if there are any near at hand, or, if not, any other competent authorities of the country he is in. The authorities concerned shall draw up with the minimum delay the certified report which is contained in the TIR carnet.

14. In the event of an accident necessitating transfer of the load to another vehicle or another container, this transfer may be carried out only in the presence of one of the authorities mentioned in rule 13 above. The said authority shall draw up the certified report. Unless the carnet carries the words « Heavy or bulky goods », the vehicle or container substituted must be one approved for the transport of goods under Customs seals. Furthermore, it shall be sealed and details of the seal affixed shall be indicated in the certified report. However, if no approved vehicle or container is available, the goods may be transferred to an unapproved vehicle or container, provided it affords adequate safeguards. In the latter event, the Customs authorities of succeeding countries shall judge whether they, too, can allow the transport under cover of the TIR carnet to continue in that vehicle or container.

15. In the event of imminent danger necessitating immediate unloading of the whole or of part of the load, the carrier may take action on his own initiative, without requesting or waiting for action by the authorities mentioned in rule 13 above. It shall then be for him to furnish proof that he was compelled to take such action in the interests of the vehicle or container or of the load and, as soon as he has taken such preventive measures as the emergency may require, he shall notify one of the authorities mentioned in rule 13 above in order that the facts may be verified, the load checked, the vehicle or container sealed and the certified report drawn up.

16. The certified report shall remain attached to the TIR carnet until the Customs office of destination is reached.

17. In addition to the model form inserted in the TIR carnet itself, associations are recommended to furnish carriers with a supply of certified report forms in the language or languages of the countries of transit.

6. melléklet

6. melléklet, 0.8.3 értelmező rendelkezés az alábbi megfogalmazással kerüljön kiegészítésre:

" Az alábbiakban részletezett alkohol- és dohányszállítmányok tekintetében, amennyiben azok meghaladják az alábbi részletező felsorolást követően meghatározott küszöbértékeket, ajánlott a vámhatóságok számára, hogy a garanciavállaló egyesületektől követelhető legmagasabb összeget emeljék fel 200 000 USD-nak megfelelő értékig:

1. Nem denaturált etil-alkohol legalább 80 térfogatszázalék alkoholtartalommal (HR-kód: 22.07.10)
2. Nem denaturált etil-alkohol, kevesebb mint 80 térfogatszázalék alkoholtartalommal, szesz, likőr és más szeszes ital; italok gyártásához használt típusokból összeállított alkoholos készítmények (HR-kód: 22.08)
3. Szivar, mindkét végén levágott végű szivar (manillaszivar), és kis alakú szivar (cigarillos) dohánytöltettel (HR-kód: 24.02.10)
4. Cigaretta dohánytöltettel (HR-kód: 24.02.20)
5. Fogyasztási dohány, (elszívásra), bármilyen mennyiségű dohánypótló-tartalommal is (HR-kód: 24.03.10)."

A TIR Egyezmény (1975) módosítása

2. melléklet
6. melléklet
7. melléklet

2. melléklet, 3. cikk, (9) bekezdés
A "(11) c) bekezdés" kifejezést a "(11) a) (iii) bekezdés" váltsa fel.

5. melléklet, 2.3.11 (a)-3 értelmező rendelkezés
A "(11) bekezdés" kifejezést váltsa fel a "(11) a) bekezdés".

6. melléklet, 3. számú vázlat
A "(11) bekezdés" kifejezést váltsa fel a "(11) a) bekezdés".

7. melléklet, I. Rész, 4. cikk, (9) bekezdés
A "(11) c) bekezdés" kifejezést a "(11) a) (iii) bekezdés" váltsa fel.

A TIR Egyezmény (1975) módosítása

7. melléklet

7. melléklet, I. Rész, 2. cikk, új (3) bekezdés

A meglevő (2) bekezdés után kerüljön beillesztésre a következő új bekezdés:

„3. Az egyezmény 6. melléklete 0.1 e) értelmező rendelkezése értelmében leszerelhető kocsiszekrényekben az ablakok megengedettek azzal a feltétellel, hogy ezeket kellő szilárdságú anyagból készítik, és nem lehet kívülről eltávolítani és visszahelyezni látható nyomok hátrahagyása nélkül. Az üveg használata alapvetően megengedhető, de amennyiben nem biztonsági üveget használnak, az ablakokat rögzített fémráccsal kell ellátni, amely kívülről nem távolítható el, és a rácsosháló szemmérete nem haladja meg a 10 mm-t. Az

ablakok nem megengedettek az egyezmény 1. cikkének e) pontjában meghatározott szállítótartályok esetén, az egyezmény 6. mellékletének 0.1 e) értelmező rendelkezésében meghatározott leszerelhető kocsiszekrények kivételével.” ”

20. §

(1) Az Országgyűlés az Egyezmény 1995. április 5. napján elfogadott tizennyolcadik módosítását (a továbbiakban: tizennyolcadik módosítás) e törvénnyel kihirdeti.

(2) A tizennyolcadik módosítás hiteles angol nyelvű szövege és hivatalos magyar nyelvű fordítása a következő:

“AMENDMENTS TO THE TIR CONVENTION, 1975
ANNEX 1

Annex 1, paragraph l
Add the following wording to the existing text:

„…The ’Certified Report’ may also appear, on its reverse side, in a language other than French, as may be appropriate.”

ANNEX 6, EXPLANATORY NOTE 0.8.3
Annex 6, Explanatory Note 0.8.3

Replace the second sentence of the existing text (as amended on l October 1994) by the following wording:

„… In the case of transport of alcohol and tobacco, details of which are given below and which exceed the threshold levels provided further below, Customs authorities are recommended to increase the maximum amount which may be claimed from the guaranteeing associations to a sum equal to $US 200,000:…”

Add at the end of the existing text (as amended on l October 1994) the following wording: ·

„… The maximum amount which may be claimed from guaranteeing associations is recommended to be limited to a sum equal to $US 50,000, if the following quantities are not exceeded for the above tobacco and alcohol categories:

(1) 300 litres
(2) 500 litres
(3) 40,000 pieces
(4) 70,000 pieces
(5) 100 kilogrammes.

The exact quantities (litres, pieces, kilogrammes) of the above categories of tobacco and alcohol must be inscribed into the goods manifest of the TIR Carnet.”

ANNEX 4

Annex 4

3. Replace the existing „Model Certificate of Approval of a Road Vehicle” by the following:

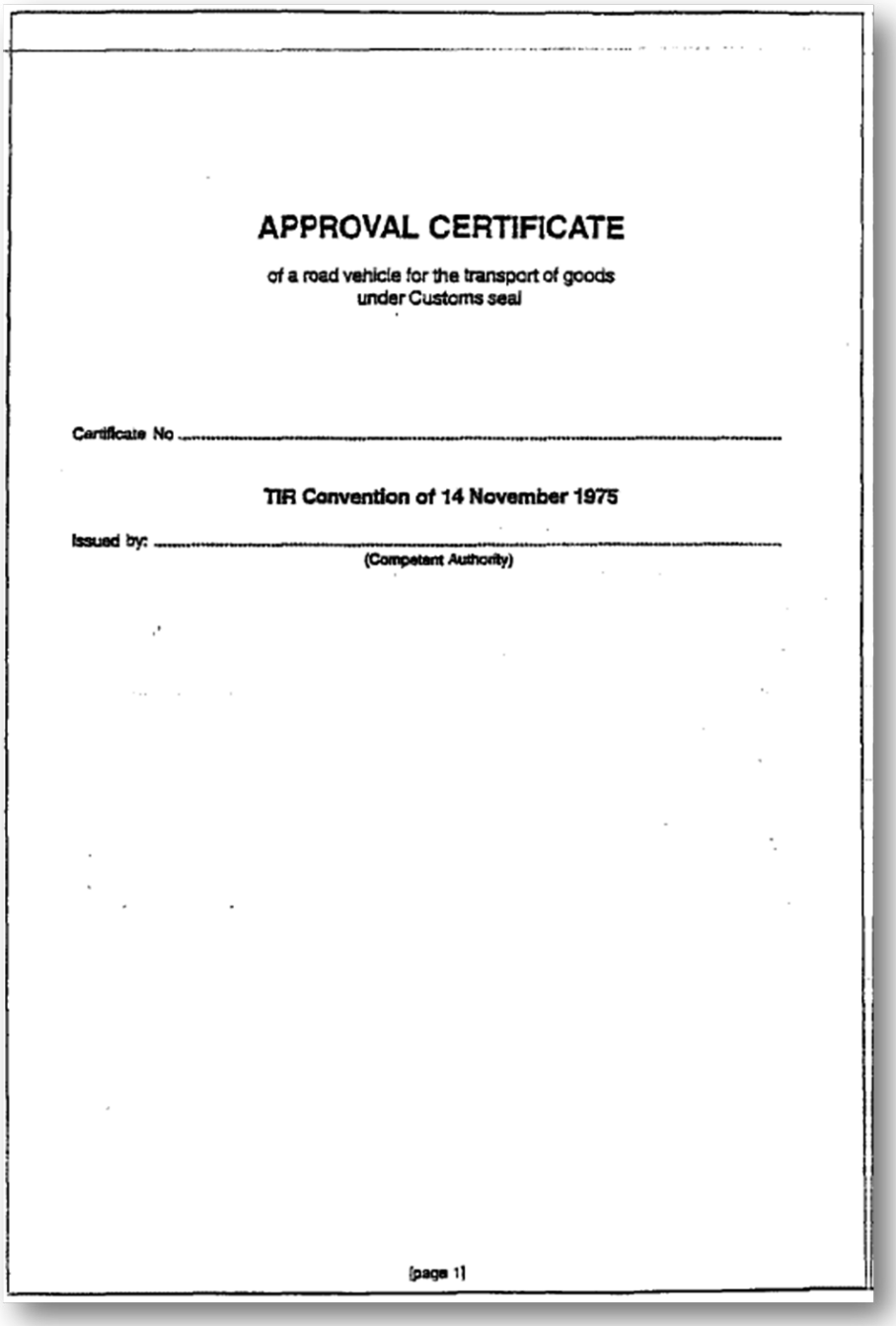

APPROVAL CERTIFICATE

of a road vehicle for the transport of goods
under Customs seal

Certificate No .....

TIR Convention of 14 November 1975

Issued by: .....
(Competent Authority)

[page 1]

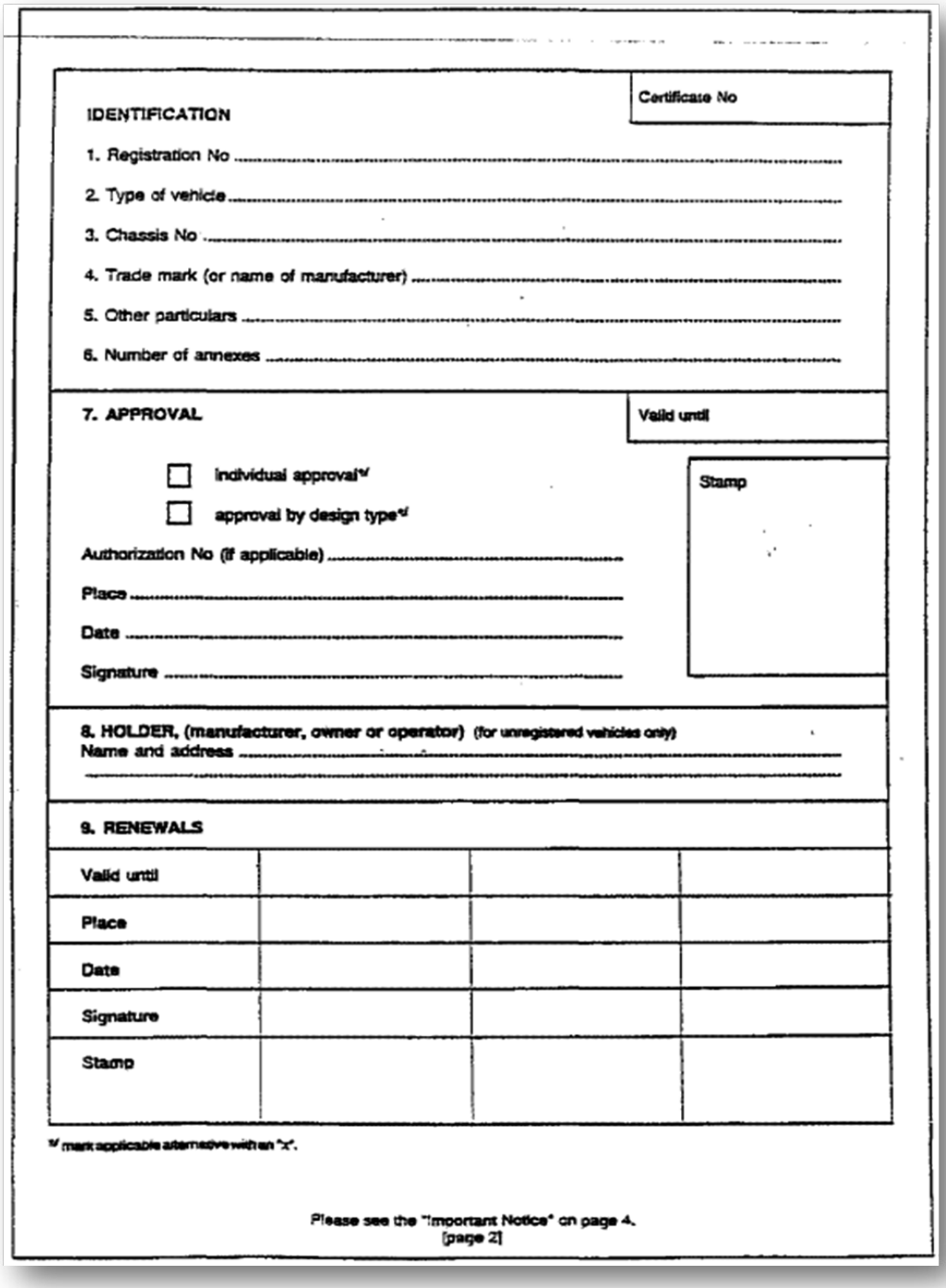

IDENTIFICATION

Certificate No

1. Registration No .....
2. Type of vehicle .....
3. Chassis No .....
4. Trade mark (or name of manufacturer) .....
5. Other particulars .....
6. Number of annexes .....

7. APPROVAL

Valid until

☐ individual approval[1]

☐ approval by design type[1]

Stamp

Authorization No (if applicable) .....

Place .....

Date .....

Signature .....

8. HOLDER, (manufacturer, owner or operator) (for unregistered vehicles only)
Name and address .....

9. RENEWALS

Valid until			
Place			
Date			
Signature			
Stamp			

[1] mark applicable alternative with an "x".

Please see the "Important Notice" on page 4.
[page 2]

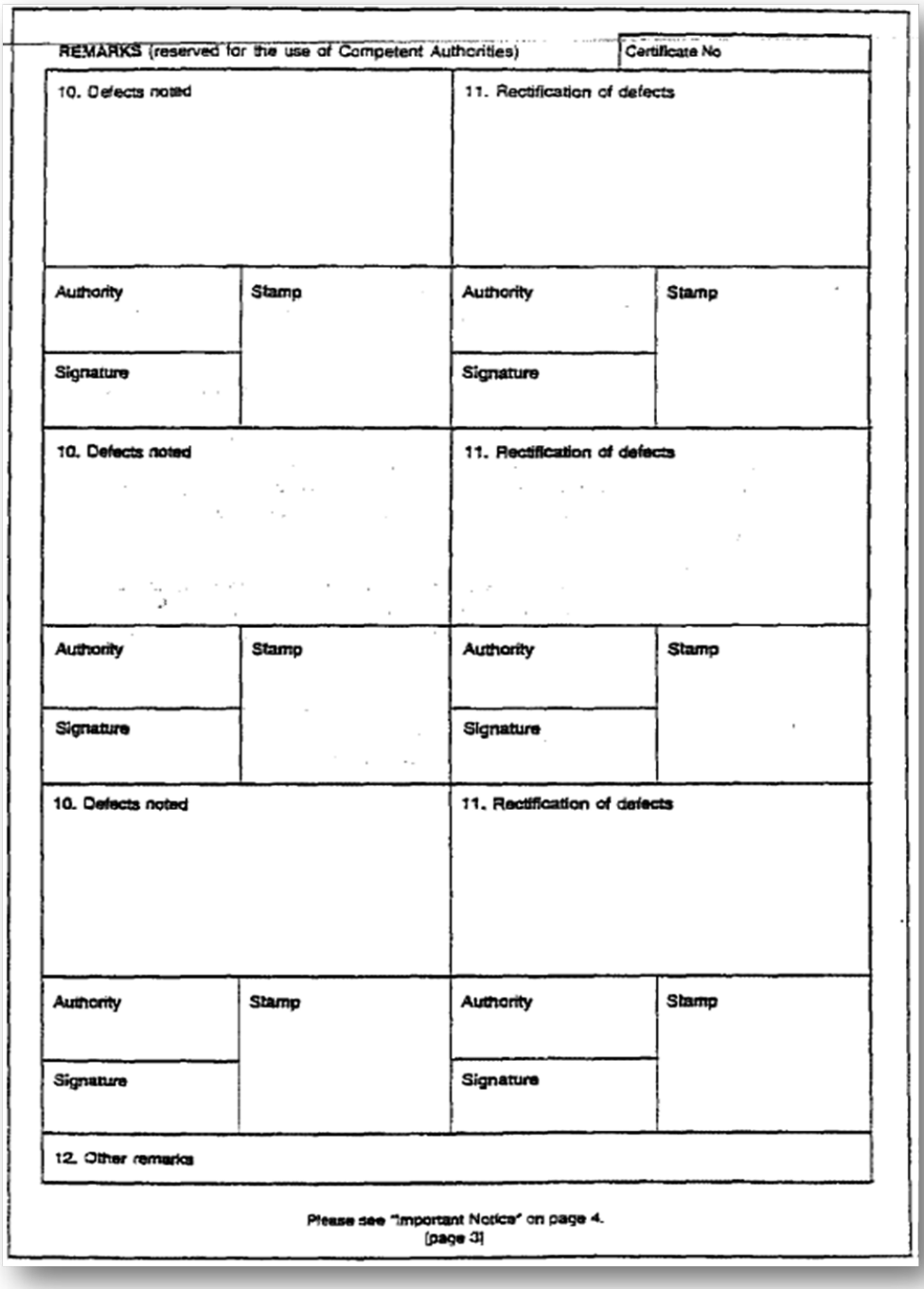

REMARKS (reserved for the use of Competent Authorities) | Certificate No

10. Defects noted		11. Rectification of defects	
Authority	Stamp	Authority	Stamp
Signature		Signature	
10. Defects noted		11. Rectification of defects	
Authority	Stamp	Authority	Stamp
Signature		Signature	
10. Defects noted		11. Rectification of defects	
Authority	Stamp	Authority	Stamp
Signature		Signature	
12. Other remarks			

Please see "Important Notice" on page 4.
[page 3]

IMPORTANT NOTICE

1. When the authority which has granted the approval deems it necessary, photographs or diagrams authenticated by the authority shall be attached to the approval certificate. The number of those documents shall then be inserted by the competent authority, under item No. 6 of the certificate.

2. The certificate shall be kept on the road vehicle. This must be the original of the certificate, not, however, a photocopy.

3. Road vehicles shall be produced every two years, for the purposes of inspection and of renewal of approval where appropriate, to the competent authorities of the country in which the vehicle is registered or, in the case of unregistered vehicles, of the country in which the owner or user is resident.

4. If a road vehicle no longer complies with the technical conditions prescribed for its approval, it shall, before it can be used for the transport of goods under cover of TIR Carnets, be restored to the condition which had justified its approval so as to comply again with the said technical conditions.

5. If the essential characteristics of a road vehicle are changed, the vehicle shall cease to be covered by the approval and shall be re-approved by the competent authority before it can be used for the transport of goods under cover of TIR Carnets.

[page 4]

A TIR Egyezmény (1975) módosítása
1. melléklet

1. melléklet, (1) bekezdés

A meglevő szöveghez kerüljön felvételre a következő megfogalmazás:

"…A "Ténymegállapító Jegyzőkönyv" a hátlapon szükség esetén a franciától eltérő nyelven is feltüntethető."

6. melléklet, 0.8.3 értelmező rendelkezés

6. melléklet, 0.8.3 értelmező rendelkezés második mondatát (miként az 1994. október 1-én módosult) a következő megfogalmazás váltsa fel:

"…Az alábbiakban részletezett alkohol- és dohányszállítmányok tekintetében, amennyiben azok meghaladják az alábbi részletező felsorolást követően meghatározott küszöbértékeket, ajánlott a vámhatóságok számára, hogy a garanciavállaló egyesületektől követelhető legmagasabb összeget emeljék fel 200 000 USD-nak megfelelő értékig:…"

A meglevő szöveg végéhez (miként az 1994. október 1-én módosult) kerüljön hozzáadásra a következő megfogalmazás:

"…A garanciavállaló egyesületektől követelhető legmagasabb összeg 50 000 USD-nak megfelelő összegre történő korlátozása ajánlott, ha a fenti dohány- és alkoholkategóriák szállítmányai nem haladják meg az alábbi mennyiségeket:

(1) 300 liter
(2) 500 liter
(3) 40 000 db
(4) 70 000 db
(5) 100 kilogramm

A fenti dohány- és alkoholkategóriák pontos mennyiségét literben, darabban vagy kilogrammban kifejezve kötelezően fel kell tüntetni a TIR-igazolvány árunyilatkozati részében.

4. melléklet

4. melléklet

(3) A meglevő “Közúti járművek alkalmassági bizonyítványának mintapéldánya”-t a következő váltsa fel:

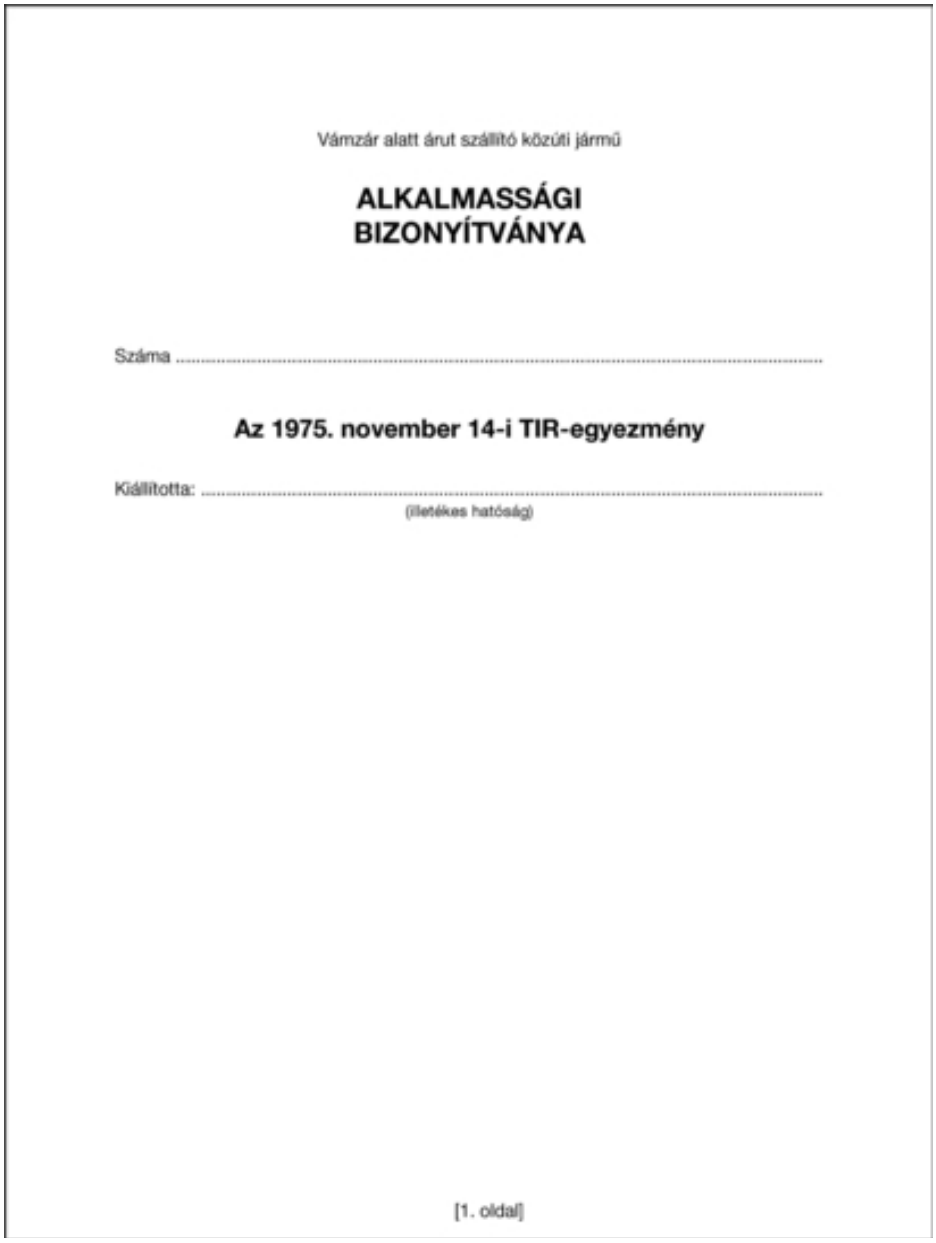

Vámzár alatt árut szállító közúti jármű

ALKALMASSÁGI BIZONYÍTVÁNYA

Száma .....

Az 1975. november 14-i TIR-egyezmény

Kiállította: .....
(illetékes hatóság)

[1. oldal]

Bizonyítványszám

AZONOSÍTÁS

1. Rendszám .....
2. Jármű típusa .....
3. Alváz száma .....
4. Gyártmánya (vagy a gyártó cég neve) .....
5. Egyéb jellemzők .....
6. Mellékletek száma .....

7. **ALKALMASSÁ NYILVÁNÍTÁS**

Érvényes: -ig

☐ egyedi alkalmassá nyilvánítás (*)

☐ gyártmánytípus szerinti alkalmassá nyilvánítás (*)

Bélyegző:

Engedélyszám (szükség esetén) .....

Hely .....

Dátum .....

Aláírás .....

8. **BIRTOKOS (gyártó, tulajdonos vagy szállító)** (csak a rendszámmal el nem látott járműveknél)

Név és cím .....

.....

9. **MEGÚJÍTÁSOK**

Érvényes		
Hely		
Kelt		
Aláírás		
Bélyegző		

(*) jelölje értelemszerűen.

Lásd még: „Fontos megjegyzések", 4. oldal

[2. oldal]

MEGJEGYZÉSEK (az illetékes hatóságok részére fenntartva)		Bizonyítványszám	
10. Megállapított hiányosságok		11. Rendbehozatal	
Hatóság	Bélyegző	Hatóság	Bélyegző
Aláírás		Aláírás	
10. Megállapított hiányosságok		11. Rendbehozatal	
Hatóság	Bélyegző	Hatóság	Bélyegző
Aláírás		Aláírás	
10. Megállapított hiányosságok		11. Rendbehozatal	
Hatóság	Bélyegző	Hatóság	Bélyegző
Aláírás		Aláírás	
12. Egyéb megjegyzések			

Lásd még: „Fontos megjegyzések", 4. oldal

FONTOS MEGJEGYZÉSEK

1. Amennyiben azt az okiratot kiállító hatóság hasznosnak ítéli, az alkalmassági bizonyítványhoz hatóságilag hitelesített fényképek, illetve ábrák csatolandóak. Ezeknek az okmányoknak a számát a hatóság ebben az esetben az okirat 6. rovatában tünteti fel.

2. Az alkalmassági bizonyítványt a járművön tartják. En nek eredeti dokumentumnak és nem fénymásolatnak kell lennie.

3. A közúti járműveket kétévenként ellenőrzés és az alkalmassá nyilvánítás esetleges megújítása céljából kötelező bemutatni a járművet nyilvántartó ország illetékes hatóságainak, illetve a rendszámmal el nem látott járművek esetén annak az országnak az illetékes hatóságainak, ahol a tulajdonos vagy felhasználó állandó lakóhellyel rendelkezik.

4. Ha a közúti jármű nem felel meg többé az alkalmassá nyilvánításhoz előírt műszaki feltételeknek, az alkalmassági bizonyítványban meghatározott olyan állapotba kell hozni, amelynek alapján azt alkalmassá nyilvánították, mielőtt újra a TIR-igazolvány szerinti áru szállításra felhasználhatnák, hogy ily módon ismét megfeleljen az alkalmassá nyilvánítás technikai feltételeinek.

5. Ha a közúti jármű lényeges jellemzői megváltoznak, arra többé nem vonatkozik a kiadott alkalmassági bizonyítvány, és mielőtt a TIR-igazolvánnyal történő árufuvarozásra újra felhasználhatnák, az illetékes hatóságoktól újra alkalmassá nyilvánítást kell kérni.

[4. oldal]

”

21. §

(1) Az Országgyűlés az Egyezmény 1997. november 17. napján elfogadott tizenkilencedik módosítását (a továbbiakban: tizenkilencedik módosítás) e törvénnyel kihirdeti.

(2) A tizenkilencedik módosítás hiteles angol nyelvű szövege és hivatalos magyar nyelvű fordítása a következő:

"AMENDMENT PROPOSALS TO THE TIR CONVENTION, 1975 adopted by the Administrative Committee for the TIR Convention, 1975 on 27 June 1997

Article 6 paragraph 1
Modify paragraph 1 as follows:

„1. Each Contracting Party may authorize associations to issue TIR Carnets, either directly or through corresponding associations and to act as guarantors as long as the minimum conditions and requirements as laid down in Annex 9 Part I are complied with. The authorization shall be revoked if the minimum conditions and requirements contained in
Annex 9 Part I are no longer fulfiled."

Article 6, new paragraphs 3 to 5
Add the following new paragraphs:

„3. An association shall issue TIR Carnets only to persons whose acces to the TIR procedure has not been refused by the competent authorities of Contracting Parties in which the person is resident or established.

4. Authorization for access to the TIR procedure shall be granted only to persons who fulfil the minimum conditions and requirements laid down in Annex 9 Part II to this Convention. Without prejudice to article 38 the authorization shall be revoked if the fulfilment of these criteria is no longer ensured.

5. Authorization for access to the TIR procedure shall be granted according to the procedure laid down in Annex 9 Part II to this Convention."

Article 38, paragraph 2
Modify paragraph 2 as follows:

„2. This exclusion shall be notified within one week to the competent authorities of the Contracting Party on whose territory the person concerned is established or resident to the association(s) in the country or Customs territory where the offence has been committed and to the TIR Executive Board."

Article 42 bis

Add the following new article:

„The competent authorities in close cooperation with the associations shall take all necessary measures to ensure the proper use of TIR Carnets. To this effect they may take appropriate national and international control measures. National control measures taken in this context by the competent authorities shall be communicated immediately

to the TIR Executive Board which will examine their conformity with the provisions of the Convention. International control measures shall be adopted by the Administrative Committee.”

New article 58 bis
Add the following new article 58 bis:

„Article 58 bis
Administrative Committee

An Administrative Committee composed of all the Contracting Parties shall be established. Its composition functions and rules of procedure are set out in Annex 8.”

New article 58 ter
Add the following new article 58 ter:

„Article 58 ter
TIR Executive Board

The Administrative Committee shall establish a TIR Executive Board as a subsidiary body which will on its behalf fulfil the tasks entrusted to it by the Convention and by the Committee. Its composition functions and rules of procedure are set out in Annex 8.”

Article 59
Modify the first sentence of article 59 paragraph 2 as follows:

„2. Any proposed amendment to this Convention shall be considered by the Administrative Committee….”

Article 60
Modify the end of the heading „…6 and 7” to read as follows: „…6, 7, 8 and 9”.

Modify the beginning of the article "1. Any proposed amendment to Annexes 1, 2, 3, 4, 5, 6 and 7 " to read as follows: "1. Any proposed amendment to Annexes 1, 2, 3, 4, 5, 6, 7, 8, and 9…".

Annex 6, explanatory note 0.38.2
To be deleted.

Annex 6, new explanatory note 8.13.1-1
Add a new explanatory note to annex 8 article 13 paragraph 1 to read as follows:
"8.13. 1-1 Financial arrangements
Following an initial period of two years the Contracting Parties to the Convention envisage the operation of the TIR Executive Board and the TIR secretariat to be financed through the Regular Budget of the United Nations. This does not preclude a prolongation of the initial financing arrangement should financing from the United Nations or alternative sources not be forthcoming."

Annex 6 new explanatory note 8.13.1-2

Add a second explanatory note to annex 8, article 13, paragraph 1 to read as follows:

"8.13. 1-2 Operation of the TIR Executive Board

The work of the members of the TIR Executive Board will be financed by their respective Governments."

Annex 6 new explanatory note 9.I.1 (a)

Add a new explanatory note to new Annex 9, Part I, paragraph 1 (a) to read asfollows:

"9. I. 1 (a) Established association

The provisions in annex 9 Part I paragraph 1 (a) cover organizations involved in the international trade of goods including chambers of commerce "

Annex 6, new explanatory note 9.II.3

Add a new explanatory note to new Annex 9, Part II, paragraph 3 to read as follows:

"9.II. 3 Authorization committee

It is recommended to establish national authorization committees comprising representatives of the competent authorities national associations and other organizations concerned."

Annex 8

Modify the heading of Annex 8 to read as follows:

"COMPOSITION FUNCTIONS AND RULES OF PROCEDURE OF THE ADMINISTRATIVE COMMITTEE AND THE TIR EXECUTIVE BOARD"

Add a new sub-heading before Annex 8 article 1 to read as follows:

"COMPOSITION FUNCTIONS AND RULES OF PROCEDURE OF THE ADMINISTRATIVE COMMITTEE"

Annex 8 new article 1 bis

Add the following new article 1 bis:

"Annex 8 article 1 bis

1. The Committee shall consider any proposed amendment to the Convention in accordance with article 59 paragraphs 1 and 2.
2. The Committee shall monitor the application of the Convention and shall examine any measure taken by Contracting Parties associations and international organizations under the Convention and their conformity therewith.
3. The Committee through the TIR Executive Board shall supervise and provide support in the application of the Convention at the national and international levels. "

Add a new sub-heading before annex 8 new article 9 to read as follows:

„COMPOSITION, FUNCTIONS AND RULES OF PROCEDURE OF THE TIR EXECUTIVE BOARD"

Annex 8 new articles 9 to 13
Add the following new articles to annex 8:

"Article 9

1 The TIR Executive Board established by the Administrative Committee in accordance with article 58 ter shall be composed of nine members each from different Contracting Parties to the Convention. The TIR Secretary will attend the sessions of the Board.
2 The members of the TIR Executive Board shall be elected by the Administrative Committee by a majority of those present and voting. The term of office of each member of the TIR Executive Board shall be two years. The members of the TIR Executive Board may be re- elected. The Terms of Reference for the TIR Executive Board shall be established by the Administrative Committee.

Article 10

The TIR Executive Board shall:
(a) supervise the application of the Convention including the operation of the guarantee system and fulfil the functions entrusted to it by the Administrative Committee;

(b) supervise the centralized printing and distribution to the associations of TIR Carnets which may be performed by an agreed international organization as referred to in article 6;
(c) coordinate and foster the exchange of intelligence and other information among competent authorities of Contracting Parties;
(d) coordinate and foster the exchange of information between competent authorities of Contracting Parties associations and international organizations;
(e) facilitate the settlement of disputes between Contracting Parties associations insurance companies and international organizations without prejudice to article 57 on the settlement of disputes;
(f) support the training of personnel of Customs authorities and other interested parties concerned with the TIR procedure;
(g) maintain a central record for the dissemination to Contracting Parties of information to be provided by the international organizations as referred to in article 6 on all rules and procedures prescribed for the issue of TIR Carnets by associations as far as they relate to the minimum conditions and requirements laid down in annex 9;
(h) monitor the price of TIR Carnets

Article 11

1.A session of the Board shall be convened by the TIR Secretary at the request of the Administrative Committee or by at least three members of the Board.
2.The Board shall strive to take decisions by consensus. If no consensus can be reached decisions shall be put to vote and shall be taken by a majority of those present and voting. A quorum of five members is required for the purposes of taking decisions. The TIR Secretary shall have no vote.
3. The Board shall elect a Chairman and shall adopt any additional rules of procedure.
4.The Board shall report on its activities including the submission of audited accounts to the Administrative Committee at least once a year or at the request of the Administrative Committee. The Board will be represented in the Administrative Committee by its Chairman.
5. The Board shall consider any information and queries transmitted to it by the Administrative Committee Contracting Parties the TIR Secretary national associations and international organizations referred to in article 6 of the Convention. These international organizations shall have the right to attend the sessions of the TIR Executive Board as observers unless its Chairman decides otherwise. If necessary any other organization may attend the sessions of the Board as observer at the invitation of the Chairman.

Article 12

The TIR Secretary shall be a member of the secretariat of the United Nations Economic Commission for Europe and shall execute the decisions of the TIR Executive Board within the Terms of Reference of the Board. The TIR Secretary will be assisted by a TIR secretariat the size of which shall be determined by the Administrative Committee.

Article 13

1.The operation of the TIR Executive Board and the TIR Secretariat shall be financed, until such time as alternative sources of funding are obtained through a levy on each TIR Carnet distributed by the international organization as referred to in article 6.

2.The amount of the levy and the procedure for its collection shall be determined by the Administrative Committee following consultations with the international organization as referred to in article 6. Any proposed changes to the levy shall be authorized by the Administrative Committee."

New Annex 9

Add the following new annex 9 to the Convention:

"Annex 9

ACCESS TO THE TIR PROCEDURE

Part I

AUTHORIZATION FOR ASSOCIATIONS TO ISSUE TIR CARNETS

Minimum conditions and requirements

1. The minimum conditions and requirements to be complied with by associations in order to be authorized by Contracting Parties to issue TIR Carnets and act as guarantor in accordance with article 6 of the Convention are:

(a) Proven existence for at least one year as an established association representing the interests of the transport sector.

(b) Proof of sound financial standing and organizational capabilities enabling it to fulfil its obligations under the Convention.

(c) Proven knowledge of its staff in the proper application of the Convention.

(d) Absence of serious or repeated offences against Customs or tax legislation.

(e) Establishment of a written agreement or any other legal instrument between the association and the competent authorities of the Contracting Party in which it is established. A certified copy of the written agreement or any other legal instrument together if necessary with a certified translation into English French or Russian shall be deposited with the TIR Executive Board. Any changes to the written agreement or any other legal instrument shall be immediately brought to the attention of the TIR Executive Board.

(f) An undertaking in the written agreement or any other legal instrument under (e) that the association:

(i) shall comply with the obligations laid down in article 8 of theConvention;

(ii) shall accept the maximum sum per TIR Carnet determined by the Contracting Party which may be claimed from the association in accordance with article 8 paragraph 3 of the Convention;

(iii) shall verify continuously and in particular before requesting authorization for access of persons to the TIR procedure the fulfilment of the minimum conditions and requirements by such persons as laid down in Part II of this annex;

(iv) shall provide its guarantee for all liabilities incurred in the country in which it is established in connection with operations under cover of TIR Carnets issued by itself and by foreign associations affiliated to the same international organization as that to which it is itself affiliated;

(v) shall cover its liabilities to the satisfaction of the competent authorities of the Contracting Parties in which it is established with an insurance company, pool of insurers or financial institution. The insurance or financial guarantee contract(s) shall cover the totality of its liabilities in connection with operations under cover of TIR Carnets issued by itself and by foreign associations affiliated to the same international organization as that to which it is itself affiliated.

The time to give notice for the termination of the insurance or financial guarantee contract(s) shall be not less than the time to give notice for the termination of the written agreement or any other legal instrument under (e). A certified copy of the insurance or financial guarantee contract(s) as well as all subsequent modifications thereto shall be deposited with the TIR Executive Board including a certified translation, if necessary into English French or Russian;

(vi) shall allow the competent authorities to verify all records and accounts kept relating to the administration of the TIR procedure;

(vii) shall accept a procedure for settling efficiently disputes arising from the improper or fraudulent use of TIR Carnets;

(viii) shall agree that any serious or repeated non-compliance with the present minimum conditions and requirements shall lead to the authorization to issue TIR Carnets being revoked;

(ix) shall comply strictly with the decisions of the competent authorities of the Contracting Party in which it is established concerning the exclusion of persons in line with article 38 of the Convention and Part II of this annex;

(x) shall agree to implement faithfully all decisions adopted by the Administrative Committee and the TIR Executive Board in as much as the competent authorities of Contracting Parties in which the association is established have accepted them.

2. Contracting Parties in which the association is established shall revoke the authorization to issue TIR Carnets in case of serious or repeated non-compliance with these minimum conditions and requirements.

3. Authorization of an association under the terms set out above shall be without prejudice to that association s responsibilities and liabilities under the Convention.

4. The minimum conditions and requirements laid down above are without prejudice to additional conditions and requirements Contracting Parties may wish to prescribe.

Part II

AUTHORIZATION FOR NATURAL AND LEGAL PERSONS TO UTILIZE TIR CARNETS

Minimum conditions and requirements

1. The minimum conditions and requirements to be complied with by persons wishing to have access to the TIR procedure are:

(a) Proven experience or at least capability to engage in regular international transport (holder of a licence for carrying out international transport, etc.).
(b) Sound financial standing.
(c) Proven knowledge in the application of the TIR Convention.
(d) Absence of serious or repeated offences against Customs or tax legislation.

(e) An undertaking in a written declaration of commitment to the association that the person:

i. will comply with all Customs formalities required under the Convention at the Customs offices of departure, en route and of destination;

ii. will pay the sums due mentioned in article 8 paragraphs 1 and 2 of the Convention if requested to do so by the competent authorities in line with article 8, paragraph 7 of the Convention;

iii. will, as far as national legislation permits, allow associations to verify information on the above minimum conditions and requirements.

2. Additional and more restrictive conditions and requirement for access to the TIR procedure may be introduced by the competent authorities of the Contracting Parties and by the assotiations themselves unless the competent authorities decide otherwise.

Procedure

3. Contracting Parties will decide in line with national legislation the procedures to be followed for access to the TIR procedure on the basis of the minimum conditions and requirements set forth in paragraphs 1 and 2.

4. The competent authorities shall transmit within one week from the date of authorization or withdrawal of authorization to use TIR Carnets the particulars of each person to the TIR Executive Board in conformity with the specimen authorization attached (MAF).

5. The association shall transmit annually an updated list as per 31 December of all authorized persons as well as of persons whose authorization has been withdrawn. This list shall be transmitted one week following the 31 December to the competent authorities. The competent authorities shall forward a copy thereof to the TIR Executive Board.

6. The authorization for access to the TIR procedure does not constitute in itself a right to obtain TIR Carnets from the associations.

7.Authorization of a person to utilize TIR Carnets under the minimum conditions and requirements set out above shall be without prejudice to that person s responsibilities and liabilities under the Convention.

MODEL AUTHORIZATION FORM (MAF)

Country:……

Name of association:……...

Competent authority:…….

To be completed by national associations and/or competent authorities								
ID number	Name of person(s) enterprise	Business address	Contact point and access number (Tel. fax and e-mail number	Business registration or licence number. etc. *	Earlier withdrawal of authorization	Date of authorization **	Date of withdrawal of authorization **	Stamp/signature

* I if available.
** I if appropriate.

For each person for which a request for authorization is transmitted by the approved association, the following information shall, at least, be provided to the competent authorities:

- Individual and unique identification (ID) number assigned to the person by the guaranteeing association (in cooperation with the international organization to which it is affiliated).

- Name(s) and address(es) of the person(s) or enterprise (in case of a business association also the names of responsible managers).
- Contact point (natural person authorized to provide information on the TIR operation to Customs authorities and associations) with complete telephone fax and E mail numbers).
- Commercial registration No. or international transport licence No. or other (if available).
- (if applicable) Earlier withdrawal of authorization, including dates, length and nature of withdrawal of authorization."

A TIR Egyezmény (1975) Intéző Bizottsága által 1997. június 27-én a TIR Egyezmény (1975) kapcsán elfogadott módosítási javaslatok

6. cikk, (1) bekezdés
Az (1) bekezdés a következőképpen módosuljon:

"(1) Mindegyik Szerződő Fél felhatalmazhat egyesületeket TIR-igazolványok kiadására akár közvetlenül, akár partneregyesületeken keresztül, illetve arra, hogy garanciavállalóként járjanak el, mindaddig, amíg a 9. melléklet I. részében foglalt minimumfeltételek és -követelmények teljesülnek. Az engedélyt vissza kell vonni, ha a 9. melléklet I. részében foglalt minimumfeltételek és -követelmények már nem teljesülnek."

6. cikk, új bekezdések (3)- tól (5)-ig
A következő új bekezdések kerüljenek felvételre:

"(3) Az egyesület csak olyan személyek részére ad ki TIR-igazolványokat, akiknek a TIR-eljárásban történő részvételét az érintett személy lakóhelye vagy letelepedése szerinti Szerződő Félilletékes hatósága nem tagadta meg.
(4) A TIR-eljárásban való részvételt csak olyan személyeknek lehet engedélyezni, akik teljesítik ezen egyezmény 9. mellékletének II. részében meghatározott minimumfeltételeket és -követelményeket. A 38. cikkben foglaltak sérelme nélkül az engedélyt vissza kell vonni, ha e kritériumok teljesítése már nem biztosított.
(5) A TIR-eljárásban való részvétel engedélyezése ezen egyezmény 9. mellékletének II. részében foglalt eljárás szerint történik."

38. cikk, (2) bekezdés
A (2) bekezdés a következők szerint módosuljon:

" (2) A kizárásról egy héten belül értesíteni kell annak a Szerződő Félnek az illetékes hatóságait, amelynek a területén az érintett személy lakóhellyel rendelkezik vagy ahol letelepedett, annak az országnak vagy vámterületnek az egyesületét (egyesületeit), ahol a szabályokat megszegték, továbbá a TIR Végrehajtó Testületet."

42a. cikk
A következő új cikk kerüljön felvételre:

"42a. cikk

Az illetékes hatóságok az egyesületekkel szoros együttműködésben megtesznek minden szükséges intézkedést a TIR-igazolványok megfelelő használatának biztosításához. Ennek

érdekében megfelelő nemzeti vagy nemzetközi ellenőrző intézkedéseket hozhatnak. Az illetékes hatóságok által ezzel összefüggésben hozott nemzeti ellenőrző intézkedésekről haladéktalanul értesíteni kell a TIR Végrehajtó Testületet, amely megvizsgálja, hogy az adott intézkedések összhangban állnak-e az ezen egyezmény rendelkezéseivel. A nemzetközi ellenőrzési intézkedéseket az Intéző Bizottság fogadja el.”

Új 58a. cikk
Kerüljön felvételre a következő új 58a cikk:

„58a. cikk
Intéző Bizottság

Az összes Szerződő Felet magában foglaló Intéző Bizottságot kell létrehozni. Ennek összetételét, feladatait és eljárási szabályzatát a 8. melléklet határozza meg.”

Új 58b. cikk
Kerüljön felvétel a következő új 58b. cikk:

„58b. cikk
TIR Végrehajtó Testület

Az Intéző Bizottság kiegészítő testületként létrehozza a TIR Végrehajtó Testületet, amely a saját nevében az Egyezmény és az Intéző Bizottság által rábízott feladatokat lát el. Ennek összetételét, feladatait és eljárási szabályzatát a 8. melléklet határozza meg.”

59 . cikk
Az 59. cikk (2) bekezdésének első mondata a következők szerint módosuljon:
“2. Ezen egyezmény módosítására tett bármely javaslatot az Intéző Bizottság köteles megvizsgálni...”

60. cikk
A címsor végén a “…6 és 7” a következők szerint módosuljon: “…6, 7, 8 és 9”.

A cikk elején az “1. Az 1, 2, 3, 4, 5, 6 és 7. mellékletekhez kapcsolódó bármely módosítási javaslat” a következők szerint módosuljon: “1. Az 1, 2, 3, 4, 5, 6, 7, 8 és 9. mellékletekhez kapcsolódó bármely módosítási javaslat…”.

A 6. melléklet 0.38.2 értelmező rendelkezése kerüljön törlésre.
6. melléklet, új értelmező rendelkezés 8.13.1-1

A 8. melléklet 13. cikk (1) bekezdéséhez kerüljön felvételre egy új értelmező rendelkezés a következők szerint:

„8.13.1–1. Finanszírozási rendelkezések
Egy kétéves kezdeti időszakot követően az egyezmény Szerződő Felei arra törekednek, hogy a TIR Végrehajtó Testület és a TIR Titkárság működésének finanszírozása az Egyesült Nemzetek Szervezetének rendes költségvetéséből történjen. Ez nem zárja ki a kezdeti finanszírozási megállapodás meghosszabbítását, ha az Egyesült Nemzetek Szervezetétől vagy alternatív forrásokból nem érkezik meg a finanszírozás.”

6. melléklet új 8.13.1-2 értelmező rendelkezés
A 8. melléklet, 13. cikk (1) bekezdése kerüljön kiegészítésre egy második értelmező rendelkezéssel a következők szerint:

„8.13.1–2. A TIR Végrehajtó Testület működése
A TIR Végrehajtó Testülete tagjainak munkáját saját kormányaik finanszírozzák.”

6. melléklet új 9. I. 1 (a) értelmező rendelkezés
Az új 9. melléklet I. rész, (1) bekezdés (a) pontjához kerüljön felvételre egy új értelmező rendelkezés a következők szerint:

„9. I. 1. a) Elismerten működő egyesület
A 9. melléklet I. része 1. a) pontjának rendelkezései a nemzetközi áruforgalomban érintett szervezetekre vonatkoznak, beleértve a kereskedelmi kamarákat is.”

6. melléklet új 9. II. 3 értelmező rendelkezés
Az új 9. melléklet II. rész, (3) bekezdéséhez kerüljön felvételre egy új értelmező rendelkezés a következők szerint:

„9. II. 3. Engedélyező bizottság
Ajánlatos, hogy az illetékes hatóságok, a nemzeti egyesületek és más érintett szervezetek képviselőiből álló nemzeti engedélyező bizottságokat hozzanak létre.”

8. melléklet
A 8. melléklet címsora a következők szerint módosuljon:

„Az Intéző Bizottság és a TIR Végrehajtó Testület összetétele, feladatai és eljárási szabályzata”

A 8. melléklet 1. cikk elé a következő új alcím kerüljön felvételre:

„Az Intéző Bizottság összetétele, feladatai
és eljárási szabályzata”

8. melléklet 1b. cikk
A következő 1b. cikk kerüljön felvételre:

“1b. cikk

(1) A Bizottság az 59. cikk (1) és (2) bekezdésével összhangban megvizsgál az Egyezmény módosítására tett minden javaslatot.
(2) A Bizottság figyelemmel kíséri az Egyezmény alkalmazását és megvizsgálja, hogy az Egyezmény értelmében a Szerződő Felek, az egyesületek és a nemzetközi szervezetek által tett intézkedések összhangban állnak-e az Egyezmény rendelkezéseivel.
(3) A Bizottság a TIR Végrehajtó Testület útján felügyeli és támogatja az Egyezmény nemzeti és nemzetközi szinten történő alkalmazását.”

A 8. melléklet új 9. cikk elé a következő új alcím kerüljön felvételre:

„A TIR Végrehajtó Testületének összetétele,
feladatai és eljárási szabályzata”

8. melléklet új cikkei 9-13-ig

A 8. melléklethez a következő új cikkek kerüljenek felvételre:

“9. cikk

(1) Az Intéző Bizottság által az 58b. cikkel összhangban létrehozott Végrehajtó Testület kilenctagú, a tagok mindegyike az Egyezmény más-más Szerződő Felétől érkezik. A TIR titkára részt vesz a Testület ülésein.
(2) A TIR Végrehajtó Testület tagjait az Intéző Bizottság jelen levő és szavazó tagjainak többségével választja. A TIR Végrehajtó Testület minden egyes tagjának megbízatása két évre szól. A TIR Végrehajtó Testület tagjai újraválaszthatók. A TIR Végrehajtó Testület ügyrendjét az Intéző Bizottság állapítja meg.

10. cikk

A TIR Végrehajtó Testület:
a) felügyeli az Egyezmény alkalmazását, beleértve a garanciarendszer működését is, és végrehajtja az Intéző Bizottság által ráruházott feladatokat;
b) felügyeli a TIR-igazolványok központosított nyomtatását és az egyesületek részére történő szétosztását, amelyet a 6. cikkben említettek szerint felhatalmazott nemzetközi szervezet gyakorolhat;
c) koordinálja és támogatja az operatív és egyéb információk cseréjét a Szerződő Felek illetékes hatóságai között;
d) koordinálja és támogatja az információcserét a Szerződő Felek illetékes hatóságai, az egyesületek és nemzetközi szervezetek között;
e) elősegíti a Szerződő Felek, az egyesületek, a biztosítótársaságok és a nemzetközi szervezetek közötti vitarendezést a viták rendezéséről szóló 57. cikk sérelme nélkül;
f) támogatja a TIR-eljárással foglalkozó vámhatóságok és más érdekelt felek személyzeti állományának képzését;
g) központi nyilvántartást tart fenn azoknak az információknak a Szerződő Felek részére történő terjesztéséről, amelyeket a 6. cikkben említett nemzetközi szervezetek nyújtanak a TIR-igazolványoknak az egyesületek által történő kiadását illetően előírt minden szabályról és eljárásról, amennyiben azok a 9. mellékletben meghatározott minimumfeltételekre és -követelményekre vonatkoznak;
h) figyelemmel kíséri a TIR-igazolványok árát.

11. cikk

(1) A Végrehajtó Testület ülését az Intéző Bizottság kérésére a TIR titkára, vagy a Végrehajtó Testület legalább három tagja hívja össze.
(2) A Testület konszenzusos döntések meghozatalára törekszik. Konszenzus hiányában a döntések meghozatalához a jelenlévő és szavazatra jogosult tagok többségének szavazata szükséges. A döntéshozatal céljából a határozatképességhez szükséges létszám öt. A TIR titkárának nincs szavazata.

(3) A Testület megválasztja elnökét és kiegészítő eljárási szabályokat fogad el.
(4) Évente legalább egy alkalommal vagy az Intéző Bizottság kérésére a Testület jelentést készít tevékenységeiről az Intéző Bizottság számára, beleértve az auditált beszámolók beterjesztését is. A Végrehajtó Testületet az Intéző Bizottságban annak elnöke képviseli.
(5) A Végrehajtó Testület megvizsgál minden információt és kérést, amelyet az Intéző Bizottság, a Szerződő Felek, a TIR titkára, a nemzeti egyesületek és az egyezmény 6. cikkében említett nemzetközi szervezetek nyújtanak be hozzá. E nemzetközi szervezetek jogosultak a TIR Végrehajtó Testület ülésein megfigyelőként részt venni, ha az elnök nem határoz másként. Szükség esetén, az elnök felkérésére, bármely más szervezet is részt vehet megfigyelőként a Végrehajtó Testület ülésein.

12. cikk

A TIR titkára tagja az Egyesült Nemzetek Gazdasági Bizottsága Európai Titkárságának és a Bizottságtól kapott megbízatása keretében végrehajtja a TIR Végrehajtó Testület döntéseit. A TIR titkárát a TIR titkársága segíti, melynek létszámáról az Intéző Bizottság határoz.

13. cikk

(1) A TIR Végrehjató Testületének és a TIR Titkárságának működését – mindaddig, amíg alternatív finanszírozási források nem merülnek fel – a 6. cikkben hivatkozott nemzetközi szervezet által szétosztott valamennyi TIR-igazolványra kivetett járulékokon keresztül finanszírozzák.
(2) Az Intéző Bizottság a 6. cikkben hivatkozott nemzetközi szervezetekkel folytatott konzultációt követően meghatározza a járulékok összegét és a beszedésére vonatkozó eljárást. A járulékok vonatkozásában javasolt valamennyi változtatást az Intéző Bizottság engedélyezi.”

Új 9. melléklet

Az Egyezmény a következő új 9. melléklettel egészüljön ki:

“9. melléklet

A TIR-ELJÁRÁSBAN TÖRTÉNŐ RÉSZVÉTEL

I. RÉSZ
AZ EGYESÜLETEK FELHATALMAZÁSA TIR-IGAZOLVÁNYOK KIADÁSÁRA

Minimumfeltételek és –követelmények

1) Annak érdekében, hogy az egyezmény 6. cikke szerint a Szerződő Felektől a TIR-igazolványok kiadására és a garanciavállalásra történő felhatalmazást megkapják, az egyesületeknek az alábbi minimumfeltételeknek és -követelményeknek kell eleget tenniük:

   a) Legalább egyéves bizonyított fennállás elismerten működő egyesületként, amely a fuvarozási ágazat érdekeit képviseli.

b) Bizonyítaniuk kell stabil pénzügyi helyzetüket és az egyezmény által rájuk ruházott kötelezettségek teljesítéséhez szükséges szervezeti adottságok meglétét.

c) Bizonyítaniuk kell, hogy személyzetük rendelkezik az egyezmény megfelelő alkalmazásához szükséges ismeretekkel.

d) A vám- vagy adójogszabályok súlyos vagy ismételt megszegésének hiánya.

e) A szervezet és a szervezet letelepedésének helye szerinti Szerződő Fél illetékes hatóságai között írásbeli megállapodás vagy egyéb ilyen joghatással járó okirat létesítése. Az írásbeli megállapodás vagy egyéb okirat egy hiteles másolatát, adott esetben annak angol, francia vagy orosz nyelvű hiteles fordításával együtt, a TIR Végrehajtó Testületnél letétbe kell helyezni. Az írásbeli megállapodás vagy egyéb okirat valamennyi módosításáról haladéktalanul értesítik a TIR Végrehajtó Testületet.

f) Az e) pont szerinti írásbeli megállapodásban vagy egyéb okiratban rögzített kötelezettségvállalás arra, hogy az egyesület:
   i. teljesíti az Egyezmény 8. cikkében meghatározott kötelezettségeket;

   ii. elfogadja azt a Szerződő Fél által meghatározott legmagasabb összeget, amelyet az Egyezmény 8. cikkének (3) bekezdésével összhangban az egyesülettől TIR-igazolványonként követelni lehet;

   iii. folyamatosan, és különösen a személyek TIR-eljárásban történő részvételére vonatkozó engedély kérése előtt, ellenőrzi, hogy e személyek teljesítik-e e melléklet II. részében meghatározott minimumfeltételeket és -követelményeket;

   iv. minden pénzbeli kötelezettségre garanciát nyújt, amely a letelepedésének helye szerinti országban a saját maga, vagy vele azonos nemzetközi szervezethez tartozó külföldi egyesület által kiadott TIR-igazolványok fedezete mellett végzett műveletek kapcsán merül fel;

   v. egy biztosítótársaságnál, biztosítók csoportjánál vagy pénzintézetnél a pénzbeli kötelezettségeire kellő, a letelepedés helye szerinti Szerződő Fél illetékes hatóságai által elfogadott fedezetet szerez. A biztosítási vagy pénzügyi garanciaszerződés(ek) fedezik az általa és vele azonos nemzetközi szervezethez tartozó külföldi egyesületek által kiadott TIR-igazolványok fedezete mellett végzett művelettel kapcsolatosan felmerülő valamennyi pénzbeli kötelezettséget. A biztosítási vagy pénzügyi garanciavállalási szerződések felmondási ideje nem lehet kevesebb, mint az e) pontban előírt írásbeli megállapodás vagy egyéb okirat felmondási ideje. A biztosítási vagy pénzügyi garanciaszerződés(ek) és e dokumentumok valamennyi záradékának egy hiteles másolatát – adott esetben azok angol, francia vagy orosz nyelvű hiteles fordításával együtt – a TIR Végrehajtó Testületnél letétbe kell helyezni.

   vi. lehetővé teszi az illetékes hatóságok számára a TIR-eljárás lebonyolításával kapcsolatban vezetett minden nyilvántartás és elszámolás ellenőrzését;
   vii. eljárást fogad el a TIR-igazolványok nem megfelelő vagy csalárd felhasználásából adódó viták hatékony rendezésére;

viii. elfogadja, hogy e minimumfeltételek és -követelmények súlyos vagy ismételt megszegése a TIR-igazolványok kiadására irányuló felhatalmazás visszavonásához vezet;

ix. szigorúan betartja a letelepedés helye szerinti Szerződő Fél illetékes hatóságai által a személyeknek az egyezmény 38. cikkével és e melléklet II. részével összhangban történő kizárására hozott határozatait;

x. vállalja, hogy egyetért az Intéző Bizottság és a TIR Végrehajtó Testület döntéseinek végrehajtásával, úgy ahogy azokat a letelepedési helye szerinti Szerződő Fél illetékes hatóságai elfogadták.

2) Az egyesület letelepedési helye szerinti Szerződő Felek e minimumfeltételek és -követelmények súlyos vagy ismételt megszegése esetén visszavonják a TIR-igazolványok kiadására irányuló felhatalmazást.
3) Egy egyesületnek a fenti feltételeknek megfelelő felhatalmazása nem sérti az egyesületre az Egyezmény értelmében ruházott felelősségeket és pénzbeli kötelezettségeket.

4) A fent megállapított minimumfeltételek és -követelmények nem érintik azokat a kiegészítő feltételeket és követelményeket, amelyeket a Szerződő Felek esetlegesen előírhatnak.

II. RÉSZ

TERMÉSZETES ÉS JOGI SZEMÉLYEK ENGEDÉLYEZÉSE A TIR-IGAZOLVÁNYOK HASZNÁLATÁRA

Minimumfeltételek és –követelmények

1. A TIR-eljárásban részt venni kívánó személyeknek a következő minimumfeltételeket és -követelményeket kell teljesíteniük:

a) Igazolható tapasztalat vagy legalább képesség a rendszeres nemzetközi fuvarozásban való részvételre (nemzetközi fuvarozási engedély birtokosa stb.).
b) Stabil pénzügyi helyzet.
c) A TIR-Egyezmény alkalmazásával kapcsolatos igazolt ismeretek.
d) A vám- vagy adójogszabályok súlyos vagy ismételt megszegésének hiánya.
e) Az egyesület felé tett írásbeli kötelezettségvállalás, amely szerint a személy:

i. eleget tesz a TIR-Egyezménynek megfelelően az indulási, az átmenő és a rendeltetési vámhivataloknál elvégzendő vámalakiságoknak;

ii. megfizeti az Egyezmény 8. cikkének (1) és (2) bekezdésében említett esedékes összegeket, amennyiben ezeket az illetékes hatóságok az egyezmény 8. cikkének (7) bekezdésével összhangban megkövetelik;

iii. abban a mértékben, amennyire ezt a nemzeti jogszabályok lehetővé teszik, felhatalmazza az egyesületeket a fent említett minimumfeltételekkel és -követelményekkel kapcsolatos információk ellenőrzésére.

2. A Szerződő Felek illetékes hatóságai és maguk az egyesületek további és szigorúbb feltételeket és követelményeket írhatnak elő a TIR-eljárásban történő részvételre, amennyiben az illetékes hatóságok nem döntenek másként.

Eljárás

3. A Szerződő Felek a nemzeti jogszabályokkal összhangban döntenek arról, hogy az (1) és (2) bekezdésében előírt minimumfeltételek és -követelmények alapján a TIR-eljárásban történő részvétel tekintetében milyen eljárásokat alkalmaznak.
4. Az engedélymintának megfelelően az illetékes hatóságok az engedély kiadásának vagy visszavonásának dátumától számított egy héten belül eljuttatják az egyes személyekre vonatkozóan előírt adatokat a TIR Végrehajtó Testületnek.
5. Az egyesület minden évben továbbítja az engedélyezett személyek, valamint azon személyek december 31-én naprakésszé tett listáját, akiknek engedélyét visszavonták. A listát a december 31-ét követő egy héten belül eljuttatják az illetékes hatóságoknak. Az illetékes hatóságok a lista egy példányát eljuttatják a TIR Végrehajtó Testületnek.
6. A TIR-eljárásban történő részvétel engedélyezése nem jelent önmagában jogot a TIR-igazolványok egyesületeknél történő megszerzésére.
7. Egy személynek a fenti minimumfeltételekkel és -követelményekkel összhangban a TIR-igazolvány használatára vonatkozó engedélyezése nem sértheti e személynek az egyezmény szerinti felelősségét és pénzbeli kötelezettségeit.

ENGEDÉLYMINTA

Ország:……

Az egyesület neve:……...

Illetékes hatóság:…….

A nemzeti egysület és/vagy az illetékes hatóság töltik ki.								
Azonosító szám:	Személy(ek) neve vagy vállakozás megnevezése	Vállakozás címe	Kapcsolattartó személy és elérhetőség (telefonszám, faxszám, e-mail cím)	Cégbejegyzés vagy engedélyszám stb. *	A korábbi engedély visszavonása **	Az engedély dátuma **	Az engedély visszavonásának dátuma **	Bélyegző / aláírás

* ha rendelkezésre áll.

** adott esetben.

Minden személyre vonatkozóan, akire nézve a felhatalmazott egyesület engedélyre irányuló kérelmet továbbít, legalább az alábbi információkat kell az illetékes hatóságokhoz benyújtani:
– A garanciavállaló egyesület által (azon nemzetközi szervezettel együttműködésben, melynek tagja) a személy részére kiadott, egységes formátumú egyéni és egyedi azonosítószám.
– A személy(ek) vagy a vállalkozás neve(i)/megnevezése(i) és címe(i) (kereskedelmi társaságok esetén meg kell adni a felelős vezetők nevét is).
– Kapcsolattartó (természetes személy, aki jogosult a vámhatóságok és a tájékoztatási szervek részére a TIR-művelettel kapcsolatosan adatokat szolgáltatni) a telefonszám, a faxszám és az e-mail cím részletes megadásával.
– A kereskedelmi nyilvántartás száma vagy a nemzetközi fuvarozási engedély száma vagy egyéb (ha rendelkezésre áll).
– (adott esetben) Az engedély korábbi visszavonása, dátummal, időtartammal és az engedély visszavonásának jogcímével.” ”

22. §

(1) Az Országgyűlés az Egyezmény 2001. február 12. napján elfogadott huszadik módosítását (a továbbiakban: huszadik módosítás) e törvénnyel kihirdeti.

(2) A huszadik módosítás hiteles angol nyelvű szövege és hivatalos magyar nyelvű fordítása a következő:

“AMENDMENT PROPOSALS TO THE TIR CONVENTION, 1975 adopted by the Administrative Committee for the TIR Convention, 1975 on 20 October 2000

Annex 2, new Article 4

Insert a new Article 4 to read as follows:

“Article 4

Vehicles with sliding sheets

1. Where applicable, the provisions of Articles 1, 2 and 3 of these Regulations shall apply to vehicles with sliding sheets. In addition, these vehicles shall conform to the provisions of this Article.

2. The sliding sheets, floor, doors and all other constituent parts of the load compartment shall fulfil either the requirements in Article 3, paragraphs 6, 8, 9 and 11 of these Regulations or the requirements set out in (i) to (vi) below.

(i) The sliding sheets, floor, doors and all other constituent parts of the load compartment shall be assembled in such a way that they cannot be opened or closed without leaving obvious traces.

(ii) The sheet shall overlap the solid parts at the top of the vehicle by at least 1/4 of the actual distance between the tensioning straps. The sheet shall overlap the solid parts at the bottom of the vehicle by at least 50 mm. The horizontal opening between the sheet and the solid parts of the load

compartment may not exceed 10 mm measured perpendicular to the longitudinal axis of the vehicle at any place when the load compartment is secured and sealed for Customs purposes.

(iii) The sliding sheet guidance and other movable parts shall be assembled in such a way that closed and Customs sealed doors and other movable parts cannot be opened or closed from the outside without leaving obvious traces. The sliding sheet guidance and other movable parts shall be assembled in such a way that it is impossible to gain access to the load compartment without leaving obvious traces. The system is described in sketch No. 9 appended to these Regulations.

(iv) The horizontal distance between the rings, used for Customs purposes, on the solid parts of the vehicle shall not exceed 200 mm. The space may, however, be greater but shall not exceed 300 mm between the rings on either side of the upright if the construction of the vehicle and the sheets is such as preventing all access to the load compartment. In any case, the conditions laid down in (ii) above shall be complied with.

(v) The distance between the tensioning straps shall not exceed 600 mm.

(vi) The fastenings used to secure the sheets to the solid parts of the vehicle shall fulfil the requirements in Article 3, paragraph 9 of these Regulations."

Add the following new sketch to the existing sketches appended to Annex 2:

Sketch No 9
EXAMPLE OF A CONSTRUCTION OF A VEHICLE WITH SLIDING SHEETS

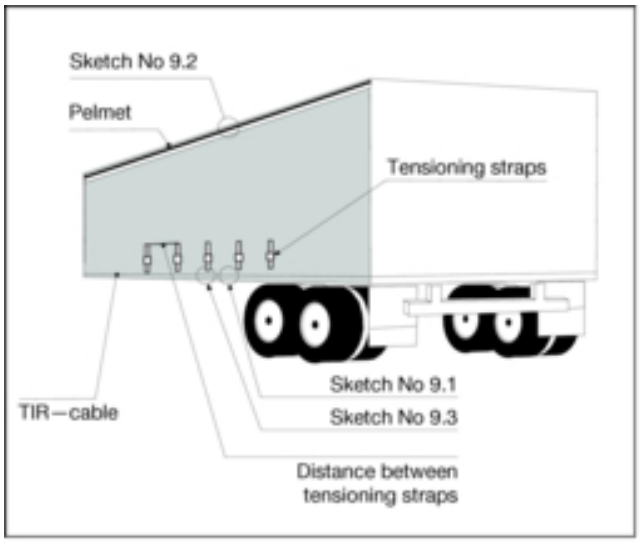

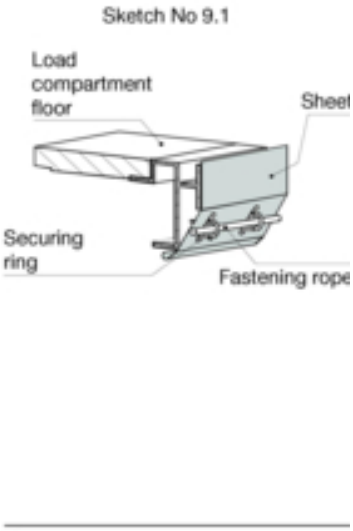

Sketch No 9.2
SHEET GUIDANCE AND OVERLAP—TOP

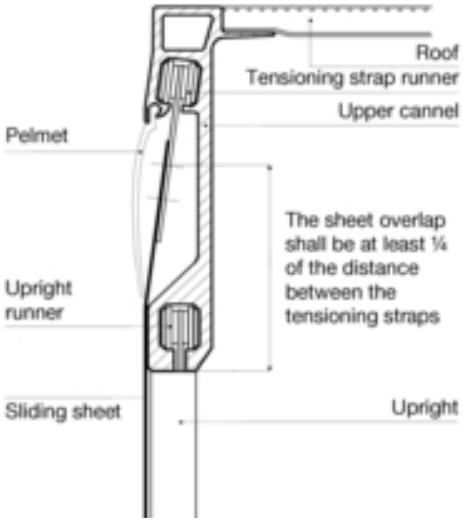

Sketch No 9.3
SHEET OVERLAP—BOTTOM

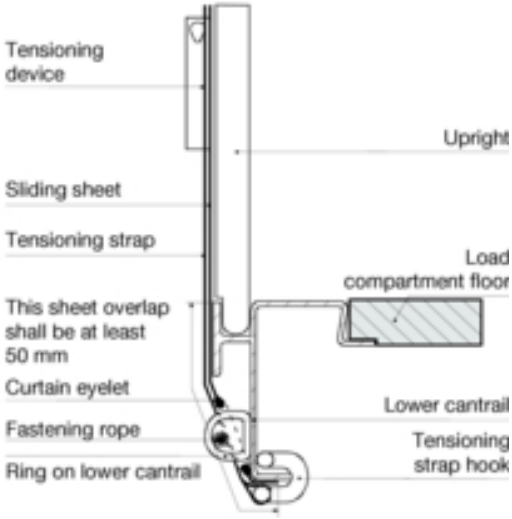

Annex 7, Part I, Article 4, paragraph 11 (a)

After the last sentence of Article 4, paragraph 11 (a) insert a new sentence to read as follows: "Neither shall a flap be required for containers with sliding sheets."

Annex 7, Part I, Article 5

Replace the text of Article 5 by the following:

"Article 5

Containers with sliding sheets

1. Where applicable, the provisions of Articles 1, 2, 3 and 4 of these Regulations shall apply to containers with sliding sheets. In addition, these containers shall conform to the provisions of this article.

2. The sliding sheets, floor, doors and all other constituent parts of the container shall fulfil either the requirements in Article 4, paragraphs 6, 8, 9 and 11 of these Regulations or the requirements set out in (i) to (vi) below.

(i) The sliding sheets, floor, doors and all other constituent parts of the container shall be assembled in such a way that they cannot be opened or closed without leaving obvious traces.

(ii) The sheet shall overlap the solid parts at the top of the container by at least l/4 of the actual distance between the tensioning straps. The sheet shall overlap the solid parts at the bottom of the container by at least 50 mm. The horizontal opening between the sheet and the solid parts of the container may not exceed 10 mm measured perpendicular to the longitudinal axis of the container at any place when the container is secured and sealed for Customs purposes.

(iii) The sliding sheet guidance and other movable parts shall be assembled in such a way that closed and Customs sealed doors and other movable parts cannot be opened or closed from the outside without leaving obvious traces. The sliding sheet guidance and other movable parts shall be assembled in such a way that it is impossible to gain access to the container without leaving obvious traces. The system is described in sketch No. 9 appended to these Regulations.

(iv) The horizontal distance between the rings, used for Customs purposes, on the solid parts of the container shall not exceed 200 mm. The space may, however, be greater but shall not exceed 300 mm between the rings on either side of the upright if the construction of the container and the sheets is such as preventing all access to the container. In any case, the conditions laid down in (ii) above shall be complied with.

(v) The distance between the tensioning straps shall not exceed 600 mm.

(vi) The fastenings used to secure the sheets to the solid parts of the container shall fulfil the requirements in Article 4, paragraph 9 of these Regulations."

Add the following new sketch to the existing sketches appended to Annex 7, Part

Sketch No 9.
EXAMPLE OF A CONSTRUCTION OF A VEHICLE WITH SLIDING SHEETS

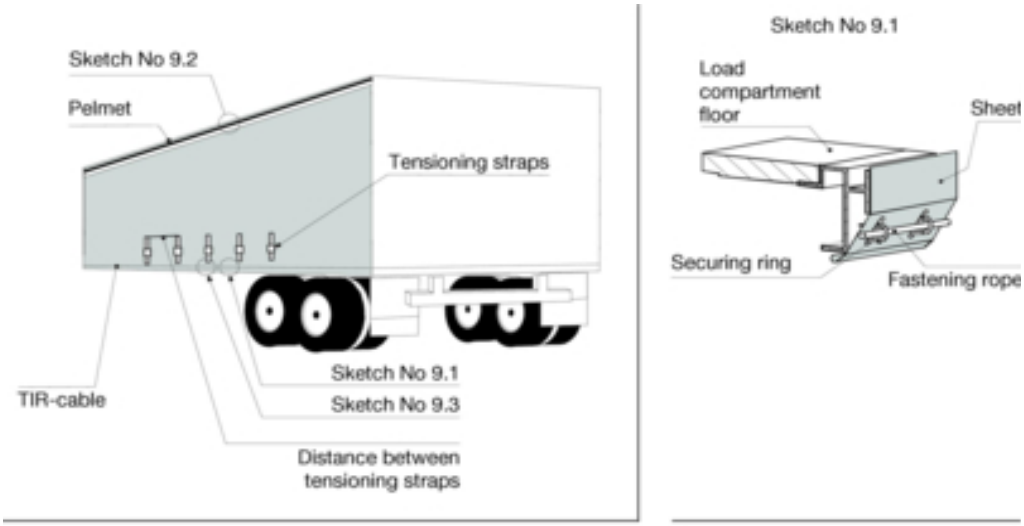

Sketch No 9.2
SHEET GUIDANCE AND OVERLAP-TOP

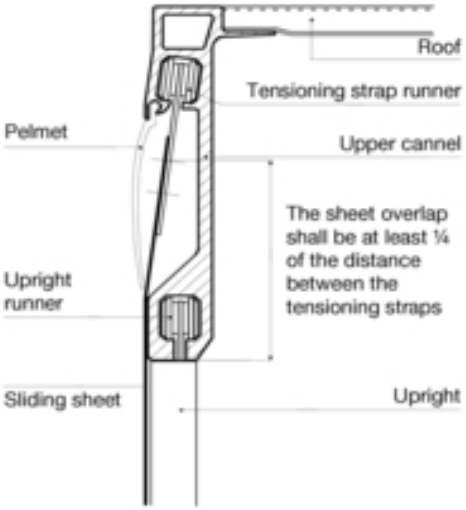

Sketch No 9.3
SHEET OVERLAP-BOTTOM

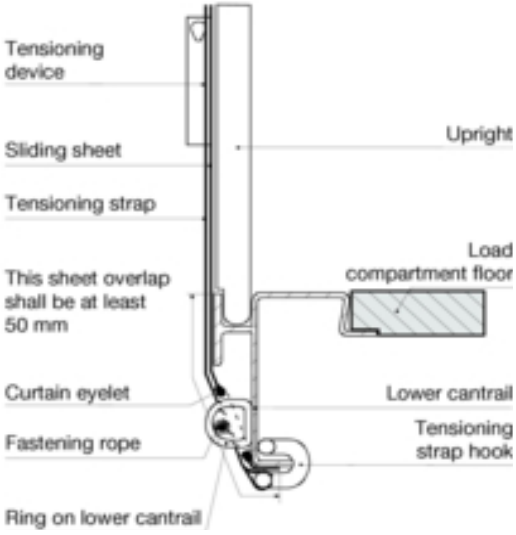

A TIR Egyezmény (1975) Intéző Bizottsága által 2000. október 20-án a TIR Egyezmény (1975) kapcsán elfogadott módosítási javaslatok

2. melléklet, új 4. cikk
Egy új 4. cikk kerüljön beillesztésre a következők szerint:

„4. Cikk

Csúszóponyvás járművek

(1) Az e szabályzat 1., 2. és 3. cikkének rendelkezéseit – adott esetben – a csúszóponyvás járművekre is alkalmazni kell. Ezen túlmenően e járműveknek meg kell felelniük e cikk rendelkezéseinek.

(2) A csúszóponyva, a raktér padlója, ajtói és a raktér minden egyéb alkotóeleme teljesíti az e szabályzat 3. cikkének (6), (8), (9) és (11) bekezdésében vagy az alábbi i.–vi. pontban foglalt követelményeket.

i. A csúszóponyvát, a raktér padlóját, ajtóit és minden egyéb alkotóelemeit úgy kell összeszerelni, hogy azokat látható hátrahagyása nyom nélkül ne lehessen kinyitni vagy bezárni.

ii. A ponyva és a jármű tetejénél lévő szilárd alkatrészek között legalább a feszítőhevederek közötti tényleges távolság egynegyedéig átfedés van. A ponyva és a jármű alján lévő szilárd alkatrészek között legalább 50 mm-es átfedés van. A ponyva és a raktér szilárd elemei között a vízszintes irányú nyílás a jármű hossztengelyére merőlegesen mérve sehol sem haladhatja meg a 10 mm-t, amikor a raktér vámcéloknak megfelelően zárva és plombálva van.

iii. A csúszóponyva vezetősínét és az egyéb mozgó alkatrészeket úgy kell összeszerelni, hogy a zárt és vámzárral ellátott ajtók és más mozgó alkatrészek kívülről nyilvánvaló nyomok hátrahagyása nélkül ne legyenek nyithatók vagy zárhatók. A csúszóponyva vezetősínét vagy az egyéb mozgó alkatrészeket úgy kell összeszerelni, hogy látható nyomok hátrahagyása nélkül ne lehessen hozzáférni a raktérhez. A rendszer leírása az e szabályzathoz mellékelt 9. számú vázlaton található.

iv. A jármű szilárd alkatrészein vámcélokra használt gyűrűk közötti vízszintes irányú távolság nem haladhatja meg a 200 mm-t. A távköz azonban lehet nagyobb is, de nem haladhatja meg a 300 mm-t a gyűrűk között a tetőmerevítő bordázat egyik oldalán sem, ha a jármű és a ponyva szerkezete olyan, hogy megakadályozza a raktérbe való bejutást. A ii. pontban meghatározott feltételeket minden esetben be kell tartani.

v. A feszítőhevederek közötti távolság nem haladja meg a 600 mm-t.

vi. A ponyvát a jármű szilárd alkatrészeihez rögzítő kötőelemek megfelelnek e szabályzat 3. cikkének (9) bekezdésében foglalt követelményeknek.”

A 2. mellékletben feltüntetett vázlatok a következő új 9. számú vázlattal egészüljenek ki:

“ 9. számú vázlat
Példa a csúszóponyvás jármű szerkezetére

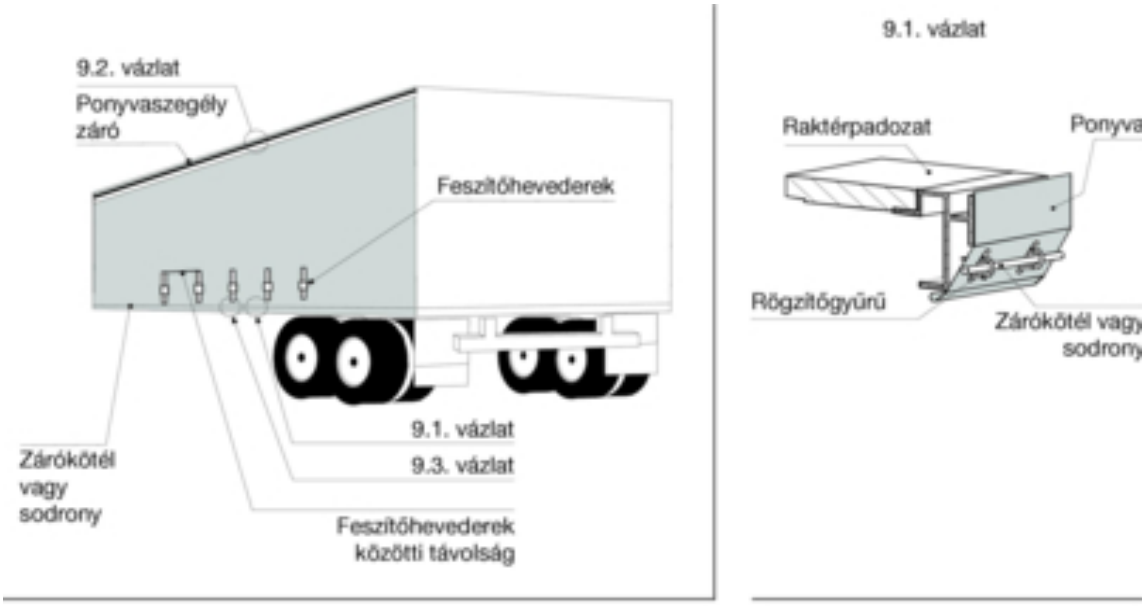

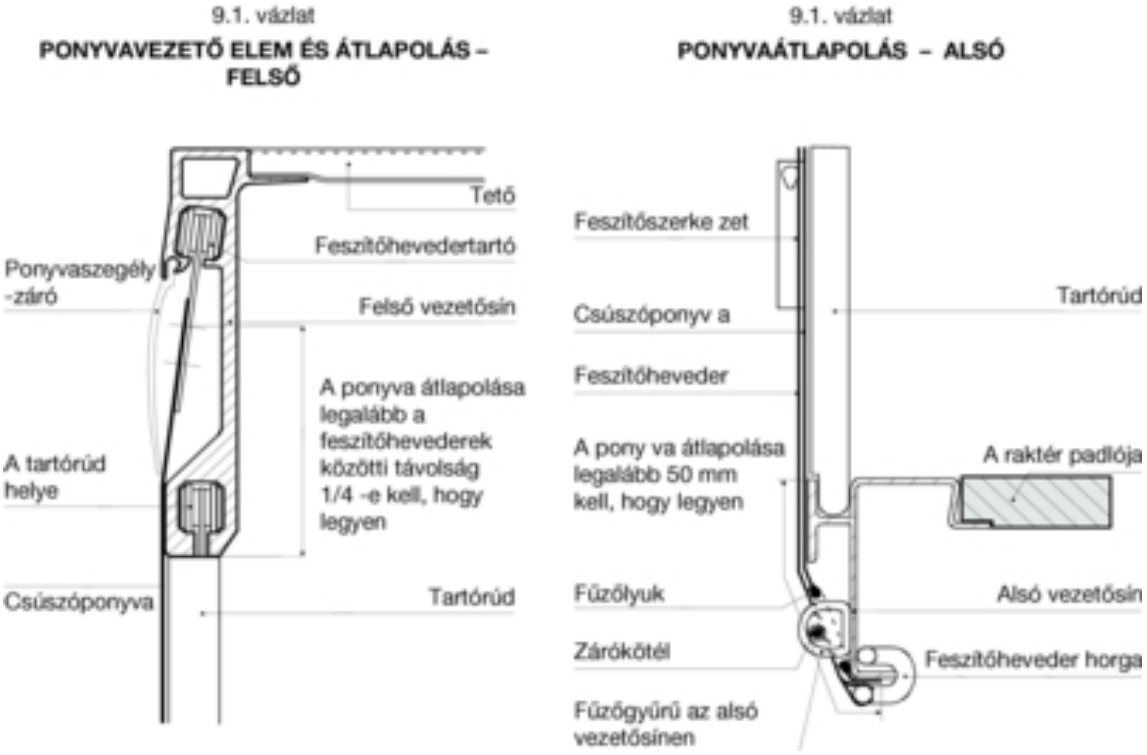

7. melléklet, I. rész, 4. cikk, 11 (a) bekezdés

A 7. számú melléklet I. rész 4. cikk (11) bekezdés *a)* pontjának utolsó mondata az alábbi szövegrésszel egészül ki:
„Nem kötelező a zárólap a csúszóponyvás járművek esetén sem.”

7. melléklet, I. rész, 5. cikk

Az 5. cikket a következő szöveg váltsa fel:

„5. Cikk
Csúszóponyvás szállítótartályok

(1) E szabályzat 1., 2., 3. és 4. cikkének rendelkezéseit – adott esetben – a csúszóponyvás szállítótartályokra is alkalmazni kell. Továbbá, e szállítótartályoknak meg kell felelniük e cikk rendelkezéseinek.

(2) A csúszóponyva, a padló, az ajtók és a szállítótartály minden egyéb alkotóeleme teljesíti az e szabályzat 4. cikkének (6), (8), (9) és (11) bekezdésében vagy az alábbi i.–vi. pontban foglalt követelményeket.

i. A csúszóponyvát, a raktér padlóját, ajtajait és egyéb alkotóelemeit oly módon kell összeszerelni, hogy azokat látható nyom hátrahagyása nélkül ne lehessen kinyitni vagy bezárni.

ii. A csúszóponyva és a jármű tetejénél lévő szilárd alkatrészek között legalább a feszítőhevederek közötti tényleges távolság egynegyedéig átfedés van. A csúszóponyva és a jármű alján lévő szilárd alkatrészek között legalább 50 mm-es átfedés van. A csúszóponyva és a raktér szilárd elemei között a vízszintes irányú nyílás a jármű hossztengelyére merőlegesen mérve sehol sem haladhatja meg a 10 mm-t, amikor a raktér zárva van és vámzárral van ellátva.

iii. A csúszóponyva vezetősínét és az egyéb mozgó alkatrészeket úgy kell összeszerelni, hogy a zárt és vámzárral ellátott ajtók és más mozgó alkatrészek kívülről nyilvánvaló nyomok hátrahagyása nélkül ne legyenek nyithatók vagy zárhatók. A csúszóponyva vezetősínét vagy az egyéb mozgó alkatrészeket úgy kell összeszerelni, hogy nyilvánvaló nyomok hátrahagyása nélkül ne lehessen hozzáférni a raktérhez. A rendszer leírása az e szabályzathoz mellékelt 9. számú vázlaton található.

iv. A szállítótartály szilárd alkatrészein vámzárolási célra használt gyűrűk közötti vízszintes irányú távolság nem haladhatja meg a 200 mm-t. A távköz azonban lehet nagyobb is, de nem haladhatja meg a 300 mm-t a gyűrűk között a tetőmerevítő bordázat egyik oldalán sem, ha a szállítótartály és a ponyva szerkezete olyan, hogy megakadályozza a raktérbe való bejutást. A ii. pontban meghatározott feltételeket minden esetben be kell tartani.

v. A feszítőhevederek közötti távolság nem haladhatja meg a 600 mm-t.

vi. A ponyvát a szállítótartály szilárd alkatrészeihez rögzítő kötőelemek megfelelnek az e szabályzat 4. cikkének (9) bekezdésében foglalt követelményeknek.”

A 7. melléklet I. részben levő vázlatokhoz kerüljön felvételre a következő új vázlat:

"9. számú vázlat
Példa a csúszóponyvás jármű szerkezetére

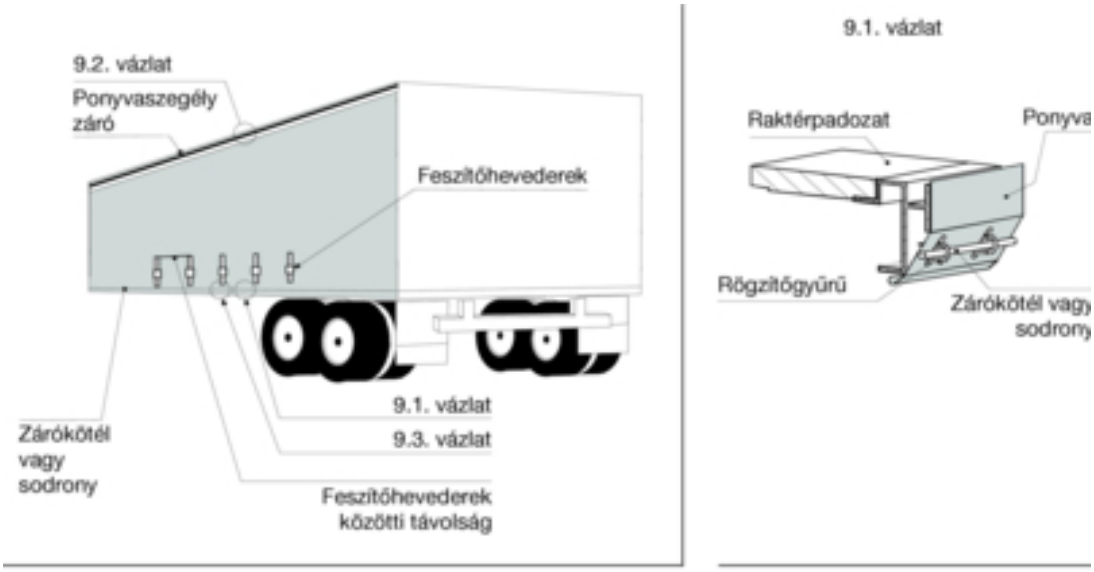

9.1. vázlat
PONYVAVEZETŐ ELEM ÉS ÁTLAPOLÁS – FELSŐ

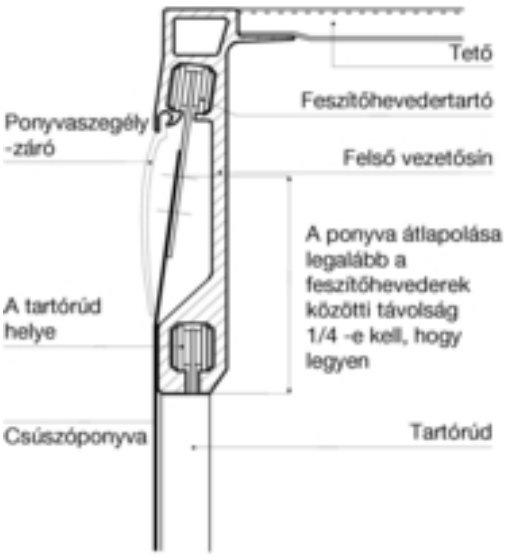

9.1. vázlat
PONYVAÁTLAPOLÁS – ALSÓ

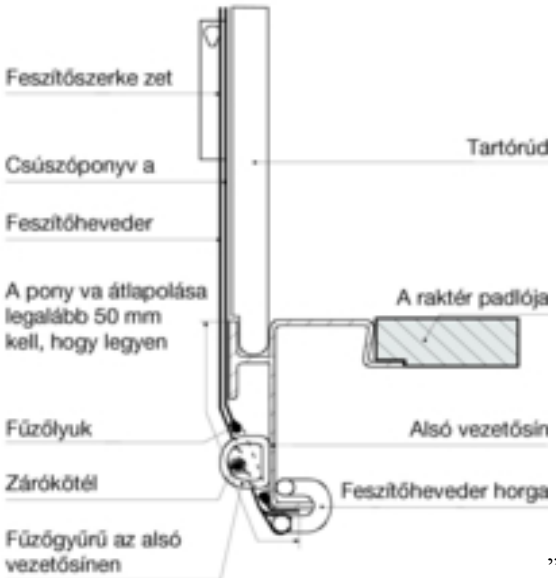

"

23. §

(1) Az Országgyűlés az Egyezmény 2001. február 12. napján elfogadott huszadik módosításának első függelékét (a továbbiakban: huszadik módosítás első függeléke) e törvénnyel kihirdeti.

(2) A huszadik módosítás első függeléke hiteles angol nyelvű szövege és hivatalos magyar nyelvű fordítása a következő:

„AMENDMENT PROPOSALS TO THE TIR CONVENTION, 1975 adopted by the Administrative Committee for the TIR Convention, 1975 on 20 October 2000

Annex 2, Article 3, paragraph 11 (a)
After the last sentence of Article 3, paragraph 11 (a) insert a new sentence to read as follows: "Neither shall a flap be required for vehicles with sliding sheets."

A TIR Egyezmény (1975) Intéző Bizottsága által 2000. október 20-án a TIR Egyezmény (1975) kapcsán elfogadott módosítási javaslatok

2. melléklet, 3. cikk, (11) bekezdés a) pontja:

A 3. cikk (11) a) bekezdésének utolsó mondata után kerüljön beillesztésre egy új mondatrész a következők szerint:
„ Nem kötelező a zárólap a csúszóponyvás járművek esetében sem." "

24. §

(1) Az Országgyűlés az Egyezmény 2001. február 12. napján elfogadott huszonegyedik módosítását (a továbbiakban: huszonegyedik módosítás) e törvénnyel kihirdeti.

(2) A huszonegyedik módosítás hiteles angol nyelvű szövege és hivatalos magyar nyelvű fordítása a következő:

„AMENDMENT PROPOSALS TO THE TIR CONVENTION, 1975 adopted by the Administrative Committee for the TIR Convention, 1975 on 20 October 2000

Article 1, paragraph (a)

Replace the words "TIR operation" by "TIR transport".

Delete inverted commas around the words "TIR procedure" (English and French only).

Article 1, paragraphs (b) to (e)
Existing paragraphs (b) to (e) are to be re-numbered and become (f) to (j).

Article 1, new paragraphs (b) to (e)
Add the following new paragraphs:

"(b) the term "TIR operation" shall mean the part of a TIR transport that is carried out in a Contracting Party from a Customs office of departure or entry (en route) to a Customs office of destination or exit (en route);
(c) the term "start of a TIR operation" shall mean that the road vehicle, the combination of vehicles or the container have been presented for purposes of control to the Customs office of departure or of entry (en route) together with the load and the TIR Carnet relating thereto and that the TIR Carnet has been accepted by the Customs office;
(d) the term "termination of a TIR operation" shall mean that the road vehicle, the combination of vehicles or the container have been presented for purposes of control to the Customs office of destination or of exit (en route) together with the load and the TIR Carnet relating thereto;
(e) the term "discharge of a TIR operation" shall mean the recognition by Customs authorities that the TIR operation has been terminated correctly in a Contracting Party. This is established by the Customs authorities on the basis of a comparison of the data or information available at the Customs office of destination or exit (en route) and that available at the Customs office of departure or entry (en route);"

Article 1, paragraphs (f) to (j)
Existing paragraphs (f) to (j) are to be re-numbered and become (k) to (n).
Modify the following new paragraphs (k) to (m) to read as follows:

"(k) the term "Customs office of departure" shall mean any Customs office of a Contracting Party where the TIR transport of a load or part load of goods begins;

(l) the term "Customs office of destination" shall mean any Customs office of a Contracting Party where the TIR transport of a load or part load of goods ends;

(m) the term "Customs office en route" shall mean any Customs office of a Contracting Party through which a road vehicle, combination of vehicles or container enters or leaves this Contracting Party in the course of a TIR transport;"

Article 1, paragraphs (k) and (l)

Existing paragraphs (k) and (l) are to be re-numbered and become (p) and (q).

Article 1, new paragraph (o)

Add the following new paragraph:

"(o) the term "holder" of a TIR Carnet shall mean the person to whom a TIR Carnet has been issued in accordance with the relevant provisions of the Convention and on whose behalf a Customs declaration has been made in the form of a TIR Carnet indicating a wish to place goods under the TIR procedure at the Customs office of departure. He shall be responsible for presentation of the road vehicle, the combination of vehicles or the container together with the load and the TIR Carnet relating thereto at the Customs office of departure, the Customs office en route and the Customs office of destination and for due observance of the other relevant provisions of the Convention;"

Article 2
Replace the words “TIR operation” by “TIR transport”.

Article 6, new paragraph 2 bis
Add the following new paragraph:

“2bis. An international organization, as referred to in paragraph 2, shall be authorized by the Administrative Committee to take on responsibility for the effective organization and functioning of an international guarantee system provided that it accepts this responsibility.”

Article 8, paragraph 4

Replace twice in the second sentence the words”TIR operation” by „TIR transport”.

Article 8, paragraph 4 (English and French only)

Replace in the second sentence the words “when the goods are imported” by “when the goods enter these countries”.

Article 10, paragraph 1

Replace the text of the paragraph by the following text:

“1. Discharge of a TIR operation has to take place without delay.”

Article 10, paragraph 2

Modify paragraph 2 to read as follows:

“2. When the Customs authorities of a country have discharged a TIR operation they can no longer claim from the guaranteeing association payment of the sums mentioned in Article 8, paragraphs 1 and 2, unless the certificate of termination of the TIR operation was obtained in an improper or fraudulent manner or no termination has taken place.”

Article 11, paragraph 1

Modify the beginning of the first sentence to read as follows:

“1. Where a TIR operation has not been discharged, the competent authorities ...”.

Delete at the end of the first sentence the wording “or conditional discharge”.

Replace in the second sentence the words “certificate of discharge” by “certificate of termination of the TIR operation”.

Article 11, paragraph 2

Modify the first sentence to read as follows:

"2. The claim for payment of the sums referred to in Article 8, paragraphs 1 and 2 shall be made to the guaranteeing association at the earliest three months after the date on which the association was informed that the TIR operation had not been discharged or that the certificate of termination of the TIR operation had been obtained in an improper or fraudulent manner and at the latest not more than two years after that date."

Article 16

In the first sentence replace the words "TIR operation" by "TIR transport".

Article 17, paragraph 2

Modify paragraph 2 to read as follows:

"2. The TIR Carnet shall be valid for one journey only. It shall contain at least the number of detachable vouchers which are necessary for the TIR transport in question."

Article 18

In the first sentence replace the words "TIR operation" by "TIR transport".

Article 26, paragraph 1

In the first and second sentences replace the words "TIR operation" by "TIR transport".

Article 26, paragraph 3

Replace the words "TIR operation" by the words "TIR transport".

Article 28

Replace the existing text by the following text:

"1. Termination of a TIR operation shall be certified by the Customs authorities without delay. Termination of a TIR operation may be certified without or with reservation: where termination is certified with reservation this shall be on account of facts connected with the TIR operation itself. These facts shall be clearly indicated in the TIR Carnet.

2. In cases where the goods are placed under another Customs procedure or another system of Customs control, all irregularities that may be committed under that other Customs procedure or system of Customs control shall not be attributed to the TIR Carnet holder as such or any person acting on his behalf."

Article 29, paragraph 1

Replace the words “Article 1, subparagraph (k)” by “Article 1, subparagraph (p)”.

Article 40

Replace the words “TIR operation” by “TIR transport”.

Article 42 (English and French only)

Replace the words “TIR operation” by “TIR transport”.

Annex 1 to the Convention

Model of TIR Carnet, Version 1 and Version 2

Replace in box 6 on page 1 of the cover the words “Country of departure” by “Country/countries of departure” (English and Russian only).

Replace in box 5 on all vouchers the words “Country of departure” by “Country/countries of departure” (English and Russian only).

Replace in box 24 on voucher No.2 the words “Certificate of discharge” by “Certificate of termination of the TIR operation”.

Modify in box 26 on voucher No.2 the words “Number of packages discharged” by “Number of packages for which the termination of the TIR operation is certified”.

Modify under item 3 on the counterfoil No. 2 the words “Discharged .... packages or articles (as specified in the manifest)” by “Number of packages for which the termination of the TIR operation is certified (as specified in the manifest)”.

Replace in No. 2 of the Rules regarding the use of the TIR Carnet the words “TIR operations” by “TIR transports”.

Replace in No. 3 of the Rules regarding the use of the TIR Carnet the words “TIR operation” by “TIR transport”.

Annex 6, Explanatory Notes 0.1 (b), 0.1 (e) and 0.1 (e) (i)

Renumber existing Explanatory Notes 0.1 (b), 0.1 (e) and 0.1 (e) (i) to become Explanatory Notes 0.1 (f), 0.1 (j) and 0.1 (j) (i), respectively.

Annex 6, new Explanatory Note 0.1 (f)
Replace the words “Article 1, subparagraph (b)” by “Article 1, subparagraph (f)”.

Annex 6, new Explanatory Note 0.1 (j) (i)
Replace the words “Article 1, subparagraph (e) (i)” by “Article 1, subparagraph (j) (i)”.

Annex 6, Explanatory Note 0.2-2
In the second sentence replace the words “TIR operation” by “TIR transport”.

Annex 6, new Explanatory Note 0.6.2 bis
Add a new Explanatory Note to Article 6, new paragraph 2 bis to read as follows:
“0.6.2 bis. The relationship between an international organization and its member associations shall be defined in written agreements on the functioning of the international guarantee system.”

Annex 6, new Explanatory Note 0.8.7
Add a new Explanatory Note to Article 8, paragraph 7 to read as follows:
“0.8.7 Measures to be taken by the competent authorities in order to require payment from the person or persons directly liable shall include at least notification of the non-discharge of the TIR operation and/or transmission of the claim for payment to the TIR Carnet holder.“

Annex 6, Explanatory Note 0.10

Replace the words “certificate of discharge of the TIR Carnet” by “certificate of termination of the TIR operation”.

Annex 6, Explanatory Notes 0.11-1 and 0.11-2

Renumber existing Explanatory Notes 0.11-1 and 0.11-2 to become Explanatory Notes 0.11-2 and 0.11-3 respectively.

Annex 6, new Explanatory Note 0.11-1

Add a new Explanatory Note to Article 11, paragraph 1 to read as follows:

“0.11-1 In addition to the notification to the guaranteeing association, Customs authorities should also notify the TIR Carnet holder as soon as possible when a TIR operation has not been discharged. This could be done at the same time as the notification to the guaranteeing association.”

Annex 6, Explanatory Note 0.21-1 (English only)

Replace the words “other than” by “in addition to”.

Annex 6, Explanatory Note 0.28

Delete paragraph 1 of Explanatory Note 0.28.

Delete the third sentence in paragraph 2 of Explanatory Note 0.28 as well as the paragraph number.

Delete the third (unnumbered) paragraph of Explanatory Note 0.28.

A TIR Egyezmény (1975) Intéző Bizottsága által 2000. október 20-án a TIR Egyezmény (1975) kapcsán elfogadott módosítási javaslatok

1. cikk, (a) bekezdés
A “TIR-művelet” szövegrész helyébe a “TIR-fuvarozás” szöveg lép.

A “TIR-eljárás” szavak körül az idézőjel kerüljön törlésre

1. cikk (b)-(e) bekezdések
A meglevő (b)-(e) bekezdéseket úgy kell átbetűzni, hogy (f)-(j) bekezdésekké váljanak.
1. cikk új (b)-(e) bekezdések
A következő új bekezdések kerüljenek felvételre:

„b) a „TIR-művelet" kifejezés a TIR-fuvarozásnak azt a részét jelenti, amely egy Szerződő Fél területén az indulási vagy beléptető (átmenő) vámhivataltól a rendeltetési vagy kiléptető (átmenő) vámhivatalig kerül végrehajtásra;
c) a „TIR-művelet kezdete" kifejezés azt jelenti, hogy a közúti járművet, járműszerelvényt vagy szállítótartályt ellenőrzési céllal bemutatták az indulási vagy beléptető (átmenő) vámhivatalnak a rakománnyal, valamint a rá vonatkozó TIR-igazolvánnyal együtt, és a TIR-igazolványt a vámhivatal elfogadta;
d) a „TIR-művelet befejezése" kifejezés azt jelenti, hogy a közúti járművet, járműszerelvényt vagy szállítótartályt ellenőrzési céllal bemutatták a rendeltetési vagy kiléptető (átmenő) vámhivatalnak a rakománnyal, valamint a rá vonatkozó TIR-igazolvánnyal együtt;
e) a „TIR-művelet mentesítése" kifejezés azt jelenti, hogy a vámhatóságok elfogadták, hogy a TIR-eljárás szabályszerűen befejeződött a Szerződő Fél területén. Ezt a vámhatóságok azon adatok vagy információk összehasonlítása alapján állapítják meg, amelyek a rendeltetési vagy kiléptető (átmenő) vámhivatal és az indulási vagy beléptető (átmenő) vámhivatal rendelkezésére állnak;”

1. cikk (f)-(j) bekezdések
A meglevő (f)-(j) bekezdéseket úgy kell átbetűzni, hogy (k)-(n) bekezdésekké váljanak.
A következő új (k)-(m) bekezdések az alábbiak szerint módosuljanak:

„k) az „indulási vámhivatal" kifejezés valamely Szerződő Fél bármelyik olyan vámhivatalát jelenti, ahol a rakománynak vagy annak egy részének TIR-fuvarozása megkezdődik;
l) a „rendeltetési vámhivatal" kifejezés valamely Szerződő Fél bármelyik olyan vámhivatalát jelenti, ahol a rakománynak vagy annak egy részének TIR-fuvarozása befejeződik;
m) az „átmenő vámhivatal" kifejezés valamely Szerződő Fél bármelyik olyan vámhivatalát jelenti, amelyen keresztül közúti jármű, járműszerelvény vagy szállítótartály belép a Szerződő Fél területére, vagy kilép onnan egy TIR-fuvarozás során;”

1. cikk, (k)-(l) bekezdések

A meglevő (k) és (l) bekezdéseket (p) és (q) bekezdések szerint kell átnevezni..

1. cikk új (o) bekezdés

A következő új bekezdés kerüljön felvételre:

„o) a TIR-igazolvány „birtokosa" kifejezés azt a személyt jelenti, aki számára a TIR-igazolványt az Egyezmény vonatkozó rendelkezései szerint kiállították, és akinek a nevében a TIR-igazolvánnyal vámárunyilatkozatot adtak, amellyel az indulási vámhivatalnál indítványozták, hogy az árukat TIR-eljárás alá vonják. Ő felel a közúti jármű, járműszerelvény vagy szállítótartály, valamint a rakomány és a rá vonatkozó TIR-igazolvány bemutatásáért az indulási vámhivatalnál, az átmenő vámhivataloknál és a rendeltetési vámhivatalnál, valamint az Egyezmény egyéb vonatkozó rendelkezéseinek megfelelő betartásáért;”

2. cikk
A “TIR-művelet” szövegrész helyébe a “TIR-fuvarozás” szöveg lép.

6. cikk, új (2a) bekezdés
A következő új bekezdés kerüljön felvételre:

“(2a). Az Intéző Bizottság felhatalmazza a (2) bekezdésben hivatkozott nemzetközi szervezetet, hogy vállalja a nemzetközi garanciarendszer hatékony megszervezésének és működtetésének feladatát, amennyiben az kész vállalni ezt a felelősséget.”

8. cikk, (4) bekezdés

A “TIR-művelet” szövegrész helyébe mindkét esetben a “TIR-fuvarozás” szöveg lép.

8. cikk, 4 bekezdés

A második mondatban a “az áruk behozatalakor” szavakat váltsa fel a “mikor az áruk belépnek ezekbe az országokba”.

10. cikk, (1) bekezdés

A bekezdés szövegét a következő szöveg váltsa fel:

„(1) A TIR-műveletet késedelem nélkül mentesíteni kell.”

10. cikk, (2) bekezdés

A (2) bekezdés a következők szerint kerüljön módosításra:

“(2) Ha egy ország vámhatóságai mentesítették a TIR-műveletet, nem követelhetik a garanciavállaló egyesülettől a 8. cikk (1) és (2) bekezdésében említett összegek megfizetését, kivéve ha a TIR-művelet befejezésére vonatkozó igazolást szabálytalanul vagy csalárd módon szerezték meg, vagy a művelet befejezése nem történt meg.”

11. cikk, (1) bekezdés

Az első mondat eleje a következők szerint módosuljon:

“ (1) Amennyiben nem kerül sor egy TIR-művelet mentesítésére, az illetékes hatóságok…”

Az első mondat végén a következő szavak kerüljenek törlésre: “vagy feltételes mentesítés”.

A második mondatban a “mentesítésről szóló igazolást” szavakat váltsa fel a “TIR-művelet befejezésének igazolását”.

11. cikk, (2) bekezdés

Az első mondat a következők szerint kerüljön módosításra:

“(2) A 8. cikk (1) és (2) bekezdésében említett összegekre vonatkozó fizetési felszólítást legkorábban attól az időponttól számított három hónap elteltével kell a garanciavállaló egyesülethez benyújtani, amikor az egyesületet értesítették arról, hogy a TIR-műveletet nem mentesítették, vagy a TIR-művelet befejezésének igazolását szabálytalanul vagy csalárd módon szerezték meg, illetve legkésőbb az említett naptól számított két éven belül.”

16. cikk

Az első mondatban a A “TIR-művelet” szövegrész helyébe a “TIR-fuvarozás” szöveg lép.

17. cikk, (2) bekezdés

A (2) bekezdés a következők szerint módosuljon:

“2. A TIR-igazolvány egyetlen útra érvényes. Legalább annyi leválasztható betétlapot tartalmaz, amennyi a szóban forgó TIR-fuvarozáshoz szükséges.”

18. cikk

Az első mondatban a A “TIR-művelet” szövegrész helyébe a “TIR-fuvarozás” szöveg lép.

26. cikk, (1) bekezdés

Az első és második mondatokban a “TIR-művelet” szövegrész helyébe a “TIR-fuvarozás” szöveg lép.

26. cikk, (3) bekezdés
Az első mondatban a “TIR-művelet” szövegrész helyébe a “TIR-fuvarozás” szöveg lép.

28. cikk

A meglevő szöveget a következő váltsa fel:

“(1) A TIR-művelet befejezését a vámhatóságoknak késedelem nélkül igazolniuk kell. A TIR-művelet befejezése fenntartással vagy fenntartás nélkül igazolható; ha a befejezést fenntartással igazolták, a fenntartásnak magával a TIR-művelettel összefüggő tényekhez kell kapcsolódnia. E tényeket egyértelműen fel kell tüntetni a TIR-igazolványban.

(2) Ha az árut másik vámeljárás vagy más vámellenőrzési rendszer hatálya alá helyezik, az ilyen vámeljárás vagy vámellenőrzési rendszer keretében esetleg elkövetett szabálytalanságok nem tulajdoníthatók a TIR-igazolvány birtokosának magának vagy bárki más, az érdekében eljáró személynek.”

29. cikk, (1) bekezdés
Az “1. cikk, (k) pont” szavakat az “1. cikk (p) pont” váltsa fel.

40. cikk
A “TIR-művelet” szövegrész helyébe a “TIR-fuvarozás” szöveg lép.

42. cikk
A “TIR-művelet” szövegrész helyébe a “TIR-fuvarozás” szöveg lép.

Az Egyezmény 1. számú melléklete

A TIR-igazolvány mintapéldánya, 1. és 2. számú változat

A fedőlap első oldalának 6. rovatában az “Indító ország” kifejezést az “Indító ország/országok” váltsa fel.

Minden betétlap 5. rovatában az “Indító ország” kifejezést az “Indító ország/országok” váltsa fel.

A 2. számú betétlap 24. rovatában a “Mentesítés igazolása” kifejezést a “TIR-művelet befejezésének igazolása” váltsa fel.

A 2. számú betétlap 26. rovatában levő “Mentesített csomagok száma” kifejezés módosuljon “Igazolt TIR-művelet befejezéséhez kapcsolódó csomagok száma”-ra.

2. számú tőszelvény 3. sora alatti “ Mentesített….csomagok és áruk (árunyilatkozati részben leírt)” kifejezés módosuljon “Igazolt TIR-művelet befejezéséhez kapcsolódó csomagok száma (árunyilatkozati részben leírt)”-ra.

A TIR-igazolvány használatára vonatkozó szabályok 2. pontjában a “TIR-műveletek” szavakat váltsák fel a “TIR-fuvarozások”.

A TIR-igazolvány használatára vonatkozó szabályok 3. pontjában a “TIR-műveletek” szavakat váltsák fel a “TIR-fuvarozások”.

6. melléklet, 0.1 (b), 0.1 (e) és 0.1 (e),(i) értelmező rendelkezések

A meglevő 0.1 (b), 0.1 (e) és 0.1 (e) (i) értelmező rendelkezések kerüljenek átszámozásra úgy, hogy 0.1 (f), 0.1 (j) és 0.1 (j), (i) értelmező rendelkezésekké váljanak.

6. melléklet, 0.1 (f) értelmező rendelkezés
“1. cikk (b) pont” szavakat váltsa fel az “1. cikk (f) pont.

6. melléklet, új 0.1 (j), (i) értelmező rendelkezések
“1. cikk (e), (i) pont” szavakat váltsa fel az “1. cikk (j), (i) pont.

6. melléklet, 0.2-2 értelmező rendelkezés
A második mondatban a “TIR-művelet” szövegrész helyébe a “TIR-fuvarozás” szöveg lép.

6. melléklet, 0.6.2a értelmező rendelkezés
A 6. cikk új (2a) bekezdéséhez kerüljön felvételre egy új értelmező rendelkezés a következők szerint:

„0.6.2a A nemzetközi szervezet és tagegyesületei közötti kapcsolatot a nemzetközi garanciarendszer működéséről szóló írásbeli megállapodások határozzák meg.”

6. melléklet, új 0.8.7 értelmező rendelkezés

A 8. cikk (7) bekezdéséhez kerüljön felvételre egy új értelmező rendelkezés a következők szerint:

„0.8.7 A közvetlenül felelős személytől vagy személyektől a fizetés megkövetelése érdekében az illetékes hatóságokáltal foganatosítandó alapvető intézkedések közé tartozik a TIR-művelet mentesítésének elmaradásáról szóló értesítés és/vagy a fizetési felszólítás továbbítása a TIR-igazolvány birtokosához.”

6. melléklet, 0.10. értelmező rendelkezés

A “TIR-igazolvány mentesítésének igazolása” szavakat váltsa fel a “TIR-művelet befejezésének igazolása”.

6. melléklet, 0.11-1 és 0.11-2 értelmező rendelkezések

A meglevő 0.11-1 és 0.11-2 értelmező rendelkezések kerüljenek átszámozásra, úgy, hogy egyenként 0.11-2 és 0.11-3 értelmező rendelkezésekké váljanak.

6. melléklet, új 0.11-1 értelmező rendelkezés

A 11. cikk (1) bekezdéshez kerüljön felvételre egy új értelmező rendelkezés a következők szerint:

„0.11-1 A garanciavállaló egyesület értesítésén túl a vámhatóságoknak lehetőség szerint mielőbb értesíteniük kell a TIR-igazolvány birtokosát is, ha a TIR-műveletet nem mentesítették. Ez egy időben történhet a garanciavállaló egyesület értesítésével.”

6. melléklet, 0.21-1 értelmező rendelkezés

A “rakterén kívül” szövegrész helyébe a “raktér mellett” szöveg lép.

6. melléklet, 0.28 értelmező rendelkezés

A 0.28 értelmező rendelkezés (1) bekezdése kerüljön törlésre.
A 0.28 értelmező rendelkezés (2) bekezdésében a 3. mondat kerüljön törlésre úgyanúgy, mint a bekezdés szám.
A 0.28 értelmező rendelkezés harmadik (számozatlan) bekezdése kerüljön törlésre.”

25. §

(1) Az Országgyűlés az Egyezmény 2001. február 12. napján elfogadott huszonkettedik módosítását (a továbbiakban: huszonkettedik módosítás) e törvénnyel kihirdeti.

(2) A huszonkettedik módosítás hiteles angol nyelvű szövege és hivatalos magyar nyelvű fordítása a következő:

„AMENDMENT PROPOSALS TO THE TIR CONVENTION, 1975 adopted by the Administrative Committee for the TIR Convention, 1975 on 20 October 2000

Article 3

Replace the text of Article 3 by the following:

“Article 3

For the provisions of this Convention to become applicable:

(a) the transport operation must be performed
  (i) by means of road vehicles, combinations of vehicles or containers previously approved under the conditions set forth in Chapter III (a), or
  (ii) by means of other road vehicles, other combinations of vehicles or other containers under the conditions set forth in Chapter III (c), or
  (iii) by road vehicles or special vehicles such as buses, cranes, sweepers, concrete-laying machines, etc. exported and therefore themselves considered as goods travelling by their own means from a Customs office of departure to a Customs office of destination under the conditions set forth in Chapter III (c). In case such vehicles are carrying other goods, the conditions as referred to under (i) or (ii) above shall apply accordingly;
(b) the transport operations must be guaranteed by associations approved in accordance with the provisions of Article 6 and must be performed under cover of a TIR Carnet, which shall conform to the model reproduced in Annex 1 to this Convention.”

A TIR Egyezmény (1975) Intéző Bizottsága által 2000. október 20-án a TIR Egyezmény (1975) kapcsán elfogadott módosítási javaslatok

3. cikk
A 3. cikk szövegét az alábbi váltsa fel:

„3. cikk

Ezen Egyezmény rendelkezéseinek alkalmazhatósága érdekében:

a) a fuvarozási műveletet:
i. olyan közúti járművekkel, járműszerelvényekkel vagy szállítótartályokkal kell lebonyolítani, amelyeket előzőleg alkalmassá nyilvánítottak a III. fejezet a) szakaszában meghatározott feltételek szerint; vagy
ii. olyan közúti járművekkel, járműszerelvényekkel vagy szállítótartályokkal kell lebonyolítani, amelyek megfelelnek a III. fejezet c) szakaszában meghatározott feltételeknek, vagy
iii. olyan közúti járművekkel vagy különleges járművekkel, például buszokkal, darukkal, utcaseprő gépekkel, betonterítő gépekkel és egyéb, exportált és az indulási vámhivataltól a rendeltetési vámhivatalhoz önjáró módonközlekedni képes eszközökkel kell lebonyolítani, amelyek megfelelnek a III. fejezet c) szakaszában meghatározott feltételeknek. Ha ezek a járművek egyéb árukat fuvaroznak, a fenti i. vagy ii. alpontban említett feltételek alkalmazandók;

b) a fuvarozási műveleteket a 6. cikk rendelkezéseinek megfelelően felhatalmazott egyesületek garanciája mellett és ezen egyezmény 1. mellékletében közzétett mintával megegyező TIR-igazolvánnyal kell lebonyolítani.” ”

26. §

(1) Az Országgyűlés az Egyezmény 2003. június 20. napján elfogadott huszonharmadik módosítását (a továbbiakban: huszonharmadik módosítás) e törvénnyel kihirdeti.

(2) A huszonharmadik módosítás hiteles angol nyelvű szövege és hivatalos magyar nyelvű fordítása a következő:

„AMENDMENT PROPOSAL TO THE TIR CONVENTION, 1975 adopted by the Administrative Committee for the TIR Convention, 1975 on 25 October 2002

Annex 6, Explanatory Note 0.38.1 to Article 38, paragraph 1:

Delete Explanatory Note 0.38.1.

AMENDMENT PROPOSAL TO THE TIR CONVENTION, 1975 adopted by the Administrative Committee for the TIR Convention, 1975 on 7 February 2003

Annex 6, Explanatory Note 2.2.1 (b) to Article 2, paragraph 1 (b) of Annex 2: Add a new subparagraph (f) to 2.2.1 (b):

"(f) In cases where more than one Customs seal are required for Customs secure sealing, the number of such seals shall be indicated in the Certificate of Approval under point 5 (Annex 4 to the TIR Convention, 1975). A sketch or photographs of the road vehicle shall be attached to the Certificate of Approval showing the exact location of the Customs seals."

A TIR Egyezmény (1975) Intéző Bizottsága által 2002. október 25-én a TIR Egyezmény (1975) kapcsán elfogadott módosítási javaslatok

6. melléklet, 38. cikk, 1) bekezdéshez tartozó 0.38.1-es értelmező rendelkezés

Kerüljön törlésre a 0.38.1 számú értelmező rendelkezés.

A TIR Egyezmény (1975) Intéző Bizottsága által 2003. február 07-én a TIR Egyezmény (1975) kapcsán elfogadott módosítási javaslatok

6. melléklet, 2. melléklet, 2. cikk, 1) bekezdés b) pontjához tartozó 2.2.1 (b) számú értelmező rendelkezés

Kerüljön egy új "f" pont felvételre a 2.2.1 (b) ponthoz:

„f) Amennyiben a vámügyi szempontból biztonságos lezáráshoz több vámzárat is fel kell helyezni, a vámzárak számát feltüntetik az alkalmassági bizonyítvány 5. rovatában (az 1975. évi TIR-Egyezmény 4. melléklete). A járműről készült vázlatot vagy fényképet mellékelni kell az alkalmassági bizonyítványhoz a vámzárak pontos elhelyezésének illusztrálása céljából." "

27. §

(1) Az Országgyűlés az Egyezmény 2003. június 29. napján elfogadott huszonnegyedik módosítását (a továbbiakban: huszonnegyedik módosítás) e törvénnyel kihirdeti.

(2) A huszonnegyedik módosítás hiteles angol nyelvű szövege és hivatalos magyar nyelvű fordítása a következő:

„AMENDMENT PROPOSAL TO THE TIR CONVENTION, 1975 adopted by the Administrative Committee for the TIR Convention, 1975 on 26 October 2001

Article 26, paragraph 1:

Add a new sentence at the end of the paragraph to read as follows:

"Where the Customs seals have not remained intact, the Customs authorities may accept the TIR Carnet for resumption of the TIR transport under the provisions of Article 25."

A TIR Egyezmény (1975) Intéző Bizottsága által 2001. október 26-án a TIR Egyezmény (1975) kapcsán elfogadott módosítási javaslatok

26. cikk (1) bekezdés:

A bekezdés végénél egy új mondat kerüljön felvételre a következők szerint:

„Amennyiben a vámzárak nem maradtak sértetlenek, a vámhatóságok a 25. cikk rendelkezéseinek betartása mellett elfogadhatják a TIR-igazolványt a TIR-fuvarozás újrakezdése céljából.” ”

28. §

(1) Az Országgyűlés az Egyezmény 2005. március 24. napján elfogadott huszonötödik módosítását (a továbbiakban: huszonötödik módosítás) e törvénnyel kihirdeti.

(2) A huszonötödik módosítás hiteles angol nyelvű szövege és hivatalos magyar nyelvű fordítása a következő:

„AMENDMENT PROPOSAL TO THE TIR CONVENTION, 1975 adopted by the Administrative Committee for the TIR Convention, 1975 on 26 September 2003

Annex 6, new Explanatory Note 0.1 (b)

Add a new Explanatory Note to Article 1 (b) of the TIR Convention to read as follows:

"0.1 (b) Article 1 (b) implies that, where several Customs offices of departure or destination are located in one or several countries, there may be more than one TIR operation in a Contracting Party. Under these circumstances the national leg of a TIR transport carried out between two successive Customs offices, regardless of whether they are offices of departure, destination or en route, can be considered as a TIR operation."

AMENDMENT PROPOSAL TO THE TIR CONVENTION, 1975 adopted by the Administrative Committee for the TIR Convention, 1975 on 15 October 2004

Annex 2, Article 3, paragraphs 9 and 10

Replace the first two paragraphs of Annex 2, Article 3, paragraph 9 by the following text:

“9 The following fastenings shall be used;

a) steel wire ropes of at least 3 mm diameter; or

b) ropes of hemp or sisal of at least 8 mm diameter encased in a transparent sheath of unstretchable plastic; or

c) ropes consisting of batches of fibre-optic lines inside a spirally wound steel housing encased in a transparent sheath of unstretchable plastic; or

d) ropes comprising a textile cord surrounded by at least four strands consisting solely of steel wire and completely covering the core, under the condition that the ropes (without taking into account the transparent sheath, if any) are not less than 3 mm in diameter.

Ropes in accordance with paragraph 9 (a) or (d) of this Article may have a transparent sheath of unstretchable plastic."

Replace Annex 2, Article 3, paragraph 10 by the following text:

"10 Each type of rope shall be in one piece and shall have a hard metal end-piece at each end. Each metal end-piece shall allow the introduction of the thread or strap of the Customs seal. The fastener of each metal end-piece of ropes in accordance with the provisions of paragraph 9 (a), (b) and (d) of this Article shall include a hollow rivet passing through the rope so as to allow the introduction of the thread or strap of the Customs seal. The rope shall remain visible on either side of the hollow rivet so that it is possible to ensure that the rope is in one piece (see sketch No. 5 appended to these Regulations)."

Annex 6, Explanatory Note 2.3.9

Delete Explanatory Note to Annex 2, Article 3, paragraph 9 (Textile cored steel fastening ropes)

Annex 7, Part I, Article 4, paragraphs 9 and 10

Replace the first two paragraphs of Annex 7, Part I, Article 4, paragraph 9 by the following text:

"9 The following fastenings shall be used;

a) steel wire ropes of at least 3 mm diameter; or

b) ropes of hemp or sisal of at least 8 mm diameter encased in a transparent sheath of unstretchable plastic; or

c) ropes consisting of batches of fibre-optic lines inside a spirally wound steel housing encased in a transparent sheath of unstretchable plastic; or

d) ropes comprising a textile cord surrounded by at least four strands consisting solely of steel wire and completely covering the core, under the condition that the ropes (without taking into account the transparent sheath, if any) are not less than 3 mm in diameter.

Ropes in accordance with paragraph 9 (a) or (d) of this Article may have a transparent sheath of unstretchable plastic."

Replace Annex 7, Part I, Article 4, paragraph 10 by the following text:

"10 Each type of rope shall be in one piece and shall have a hard metal end-piece at each end. Each metal end-piece shall allow the introduction of the thread or strap of the Customs seal. The fastener of each metal end-piece of ropes in accordance with the provisions of paragraph 9 (a), (b) and (d) of this Article shall include a hollow rivet passing through the rope so as to allow the introduction of the thread or strap of the Customs seal. The rope shall remain visible on either side of the hollow rivet so that it is possible to ensure that the rope is in one piece (see sketch No. 5 appended to these Regulations)."

A TIR Egyezmény (1975) Intéző Bizottsága által 2003. szeptember 26-án a TIR Egyezmény (1975) kapcsán elfogadott módosítási javaslatok

6. melléklet, 0.1 (b) értelmező rendelkezés
Az Egyezmény 1 (b) cikkéhez kerüljön felvételre egy új értelmező rendelkezés a következők szerint:

„0.1 (b) Az 1. cikk b) pontja szerint – amennyiben egy vagy több országban több indulási vagy rendeltetési vámhivatal található – egy Szerződő Fél egynél több TIR-műveletet is folytathat. Az ilyen esetekben a TIR-fuvarozásnak azt a nemzeti szakaszát, amelyet két egymást követő vámhivatal között folytatnak – függetlenül attól, hogy ezek indulási, rendeltetési vagy átmenő hivatalok – TIR-műveletnek kell tekinteni."

A TIR Egyezmény (1975) Intéző Bizottsága által 2004. október 15-én a TIR Egyezmény (1975) kapcsán elfogadott módosítási javaslatok

2. melléklet, 3. cikk, 9. és (10) bekezdés
A 2. melléklet, 3. cikk (9) bekezdésének első két bekezdése a következők szerint módosuljon:
„(9) Rögzítésként a következők használhatók:

a) legalább 3 mm átmérőjű acélsodrony; vagy
b) legalább 8 mm átmérőjű, átlátszó és nem nyúló műanyag hüvelybe húzott kender- és szizálkötél; vagy
c) átlátszó és nem nyúló műanyag hüvelybe húzott, acélborításban spirálisan tekert üvegszál kötegeket tartalmazó kötél; vagy
d) az olyan sodrony, amelyben a textilkötelet legalább négy, kizárólag acélból készült kötélág veszi körül, a belső magot teljesen befedve, feltéve, hogy az ilyen sodrony átmérője legalább 3 mm (az átlátszó műanyagból készült bevonat nélkül).

E cikk (9) bekezdésének a) vagy d) pontja szerinti kötelek burkolhatók átlátszó és nem nyúló műanyag hüvellyel."

A 2. melléklet, 3. cikk (10) bekezdése a következők szerint módosuljon:
„(10) A zárókötél egy darabból áll, melyet mindkét végén kemény fémvégződéssel látnak el. A kemény fémvégződést úgy kell kialakítani, hogy lehetővé tegye a vámzár zsinórjának áthúzását. Az e cikk (9) bekezdésének a), b) és d) pontjában foglalt rendelkezések szerint kialakított valamennyi fémvég csatlakozó szerkezetén olyan keresztnyílásnak kell lennie, amelyen áthalad a sodrony vagy kötél, és lehetővé teszi a vámzár zsinórjának áthúzását. A

zárókötél a keresztfurat mindkét oldalán látható maradjon, hogy ily módon meg lehessen bizonyosodni arról, hogy a kötél egy darabból áll (lásd a szabályzathoz csatolt 5. számú vázlatot).”

6. melléklet, 2.3.9. számú értelmező rendelkezés

2. melléklet, 3. cikk, (9) bekezdéshez tartozó értelmező rendelkezés kerüljön törlésre.

7. melléklet, I. rész, 4. cikk 9. és (10) bekezdés

A 7. melléklet, I. rész, 4. cikk (9) bekezdésének első két bekezdése a következők szerint módosuljon:

„(9) Rögzítésként a következők használhatók:

a) legalább 3 mm átmérőjű acélsodrony; vagy
b) legalább 8 mm átmérőjű, átlátszó és nem nyúló műanyag hüvelybe húzott kender- és szizálkötél; vagy
c) átlátszó és nem nyúló műanyag hüvelybe húzott, acélborításban spirálisan tekert üvegszál kötegeket tartalmazó kötél; vagy
d) az olyan sodrony, amelyben a textilkötelet legalább négy, kizárólag acélból készült kötélág vesz körül, a belső magot teljesen befedve, feltéve hogy az ilyen sodrony átmérője legalább 3 mm (az átlátszó műanyagból készült bevonat nélkül).

Az e cikk (9) bekezdésének a) vagy d) pontja szerinti kötelek burkolhatók átlátszó és nem nyúló műanyag hüvellyel.”

A 7. melléklet, I. rész 4. cikk (10) bekezdése a következők szerint módosuljon:

„(10) A zárókötél minden típusa egy darabból áll, amelyet mindkét végén kemény fémvégződéssel látnak el. A kemény fémvégződést úgy kell kialakítani, hogy lehetővé tegye a vámzár zsinórjának áthúzását. Az e cikk (9) bekezdésének a), b) és d) pontjában foglalt rendelkezések szerint kialakított valamennyi fémvég csatlakozó szerkezetén olyan keresztnyílásnak kell lennie, amelyen áthalad a sodrony vagy kötél, és lehetővé teszi a vámzár zsinórjának áthúzását. A zárókötél a keresztfurat mindkét oldalán látható maradjon, hogy ily módon meg lehessen bizonyosodni arról, hogy a kötél egy darabból áll (lásd az e szabályzathoz csatolt 5. számú vázlatot).” ”

29. §

(1) Az Országgyűlés az Egyezmény 2005. május 12. napján elfogadott huszonhatodik módosítását (a továbbiakban: huszonhatodik módosítás) e törvénnyel kihirdeti.

(2) A huszonhatodik módosítás hiteles angol nyelvű szövege és hivatalos magyar nyelvű fordítása a következő:

„AMENDMENT PROPOSAL TO THE TIR CONVENTION, 1975 adopted by the Administrative Committee for the TIR Convention on 3 February 2005

Annex 1 of the Convention

Model of the TIR Carnet: VERSION 1 and VERSION 2

Amend

- Page 1 of cover, box 3 "(nom, adresse, pays/*name, address, country*)" to read as follows: "(numéro d'identification, nom, adresse, pays/*identification number, name, address, country*)"

- Voucher No. 1 and voucher No. 2, box 4 "(name, address and country)" to read as follows: "(identification number, name, address and country)"

- Certified report, box 5 "Holder of the carnet" to read as follows: "Holder of the carnet (identification number, name, address and country)"

Annex 9 of the Convention, Part II

Amend the Model Authorization Form (MAF), second paragraph, first indent below the table to read as follows:

"- Individual and unique identification (ID) number assigned to the person by the guaranteeing association (in cooperation with the international organization to which it is affiliated) in accordance with a harmonized format. The format of an ID-number shall be determined by the Administrative Committee."

A TIR Egyezmény (1975) Intéző Bizottsága által 2005. február 03-án a TIR Egyezmény (1975) kapcsán elfogadott módosítási javaslatok

Az Egyezmény 1. melléklete

A TIR-igazolvány mintapéldánya: 1. és 2. számú változat

A fedőlap első oldalán a 3. mező “(név, cím, ország)” a következők szerint módosuljon: “(azonosítószám, név, cím, ország)”
Az 1. és 2. számú betétlap 4. mező “(név, cím, ország)” a következők szerint módosuljon: “(azonosítószám, név, cím, ország)”
A Ténymegállapító jegyzőkönyv 5. “Az igazolvány birtokosa” mező a következők szerint módosuljon: “Az igazolvány birtokosa (azonosítószám, név, cím, ország)”

Az Egyezmény 9. melléklete, II. Rész

Az engedélyezési formanyomtatvány mintapéldány (MAF) második bekezdésének a táblázat alatt levő első franciabekezdése a következők szerint módosuljon:

- A garanciavállaló egyesület által (azon nemzetközi szervezettel együttműködésben, melynek tagja) a személy részére kiadott, egységes formátumú egyéni és egyedi azonosítószám. Az azonosítószám formátumát az Intéző Bizottság határozza meg."

30. §

(1) Az Országgyűlés az Egyezmény 2005. május 12. napján elfogadott huszonhetedik módosítását (a továbbiakban: huszonhetedik módosítás) e törvénnyel kihirdeti.

(2) A huszonhetedik módosítás hiteles angol nyelvű szövege és hivatalos magyar nyelvű fordítása a következő:

„AMENDMENT PROPOSAL TO THE TIR CONVENTION, 1975 adopted by the Administrative Committee for the TIR Convention on 4 February 2005

New Article 42ter

Add a new Article 42ter to read as follows:

"Article 42ter

The competent authorities of the Contracting Parties shall, as appropriate, provide authorized associations with information that they require to fulfil the undertaking given in accordance with Annex 9, Part I, Article 1 (f) (iii).

Annex 10 sets out the information to be provided in particular cases."

Article 60

Amend the heading of Article 60 as well as paragraph 1, to read as follows:

"Article 60

Special procedure for amending Annexes 1, 2, 3, 4, 5, 6, 7, 8, 9 and 10

1. Any proposed amendment to Annexes 1, 2, 3, 4, 5, 6, 7, 8, 9 and 10 considered in accordance with paragraphs 1 and 2 of Article 59 shall come into force on a date to be determined by the Administrative Committee at the time of its adoption, unless by a prior date determined by the Administrative Committee at the same time, one-fifth or five of the States which are Contracting Parties, whichever number is less, notify the Secretary-General of the United Nations of their objection to the amendment. Determination by the Administrative Committee

of dates referred to in this paragraph shall be by a two-thirds majority of those present and voting."

New Annex 10

Add a new Annex 10 to the Convention to read as follows:

"Annex 10

INFORMATION TO BE PROVIDED BY CONTRACTING PARTIES TO AUTHORIZED ASSOCIATIONS (UNDER ARTICLE 42TER) AND AN INTERNATIONAL ORGANIZATION (UNDER ARTICLE 6.2BIS)

By virtue of Article 6, paragraph 1 and Annex 9, Part I, paragraph 1 (f) (iii) of this Convention, authorized associations are required to give an undertaking that they shall verify continuously that persons authorized to have access to the TIR procedure fulfil the minimum conditions and requirements as laid down in Annex 9, Part II of the Convention.

On behalf of its member associations and in fulfilment of its responsibilities as an international organization authorized under Article 6, paragraph 2bis, an international organization shall establish a control system for TIR Carnets to hold data, transmitted by Customs authorities and accessible by the associations and Customs administrations, about the termination of TIR operations at offices of destination. To enable the associations to fulfil their undertaking effectively, Contracting Parties shall provide information to the control system in accordance with the following procedure:

(1) Customs authorities shall transmit to an international organization or to the national guaranteeing associations, if possible via central or regional offices, by the fastest available means of communication (fax, electronic mail, etc.) and if possible on a daily basis, at least the following information in a standard format in respect of all TIR Carnets presented at Customs offices of destination, as defined in Article 1 (l) of the Convention:

(a) TIR Carnet reference number;
(b) Date and record number in the Customs ledger;
(c) Name or number of Customs office of destination;
(d) Date and reference number indicated in the certificate of termination of the TIR operation (boxes 24-28 of voucher No. 2) at the Customs office of destination (if different from (b));
(e) Partial or final termination;
(f) Termination of the TIR operation certified with or without reservation at the Customs office of destination without prejudice to Articles 8 and 11 of the Convention;
(g) Other information or documents (optional);
(h) Page number.

(2) The Model Reconciliation Form (MRF) contained in the Appendix may be addressed to Customs authorities by national associations or by an international organization:

(a) in case of discrepancies between the data transmitted and those on the counterfoils in the used TIR Carnet; or
(b) in case no data have been transmitted whereas the used TIR Carnet has been returned to the national association.

Customs authorities shall reply to the reconciliation requests if possible by returning the duly filled-in MRF as soon as possible.

(3) Customs authorities and national guaranteeing associations shall conclude an agreement, in line with national law, covering the above data exchange.

(4) An international organization shall give Customs authorities access to the database of terminated TIR Carnets and to the database of invalidated TIR Carnets.

APPENDIX

Model Reconciliation Form (MRF)

To be filled-in by the initiator of the request for reconciliation

Destination:

Regional Customs office (optional):
Name:

Customs office of destination:
Name:

Received on:

Date:
Stamp

Received on:

Date:
Stamp

Data to be confirmed

Data source: ☐ TIR Carnet ☐ Control system data

TIR Carnet Reference Number	Name or number of Customs office of destination (*)	Reference number indicated in the certificate of termination of the TIR operation (boxes 24-28 of voucher No 2) at the Customs office of destination (*)	Date indicated in the certificate of termination of the TIR operation at the Customs office of destination (*)	Page number	Partial / final termination	Termination of the TIR operation certified with or without reservation at the Customs office of destination	Number of packages (optional)

Attachments: ☐ Copy of TIR Carnet counterfoils Other:_____

Response from Customs office of destination

☐ Confirmation ☐ Correction (please insert the corrections below) ☐ No reference found on the termination of the TIR operation

TIR Carnet Reference Number	Name or number of Customs office of destination (*)	Reference number indicated in the certificate of termination of the TIR operation (boxes 24-28 of voucher No 2) at the Customs office of destination (*)	Date indicated in the certificate of termination of the TIR operation at the Customs office of destination (*)	Page number	Partial / final termination	Termination of the TIR operation certified with or without reservation at the Customs office of destination	Number of packages (optional)

Comments:

Date:

Stamp and signature of Customs office of destination:

Central Customs office (optional)

Comments:

Date:

Stamp and/or signature

(*) Please note that these data refer to the Customs office of Destination where the TIR movement terminated.

AMENDMENT PROPOSAL TO THE TIR CONVENTION, 1975adopted by the Administrative Committee for the TIR Convention on 7 October 2005

Annex 6, Explanatory Note 0.6.2 bis

Renumber existing Explanatory Note 0.6.2 bis of the TIR Convention, to become 0.6.2 bis-1.

Add a new Explanatory Note 0.6.2 bis-2 to Article 6.2bis of the TIR Convention, to read as follows:

"0.6.2 bis-2 The authorization granted in accordance with Article 6.2bis shall be reflected in a written Agreement between the UNECE and the International Organization. The Agreement shall stipulate that the International Organization shall fulfil the relevant provisions of the Convention, shall respect the competences of the Contracting Parties to the Convention and shall comply with the decisions of the Administrative Committee and the requests of the TIR Executive Board. By signing the Agreement, the International Organization confirms that it accepts the responsibilities imposed by the authorization. The Agreement shall also apply to the responsibilities of the International Organization set out in Annex 8, Article 10 (b), in case the centralized printing and distribution of TIR Carnets is performed by the above-mentioned international organization. The Agreement shall be adopted by the Administrative Committee."

Annex 6, Explanatory Note 8.10 (b)

Add a new Explanatory Note 8.10 (b) to Annex 8, Article 10 (b) of the TIR Convention, to read as follows:

"8.10 (b) The Agreement mentioned in the Explanatory Note to Article 6.2bis shall also apply to the responsibilities of the International Organization set out in (b) of this article, in case the centralized printing and distribution of TIR Carnets is performed by the above-mentioned international organization."

A TIR Egyezmény (1975) Intéző Bizottsága által 2005. február 04-én a TIR Egyezmény (1975) kapcsán elfogadott módosítási javaslatok

Új 42b. cikk

Kerüljön felvételre egy új 42ter cikk a következők szerint:

"42b. cikk

A Szerződő Felek illetékes hatóságai adott esetben a felhatalmazott egyesületek számára megadják azokat az információkat, amelyek szükségesek a 9. melléklet I. része 1. cikke f) pontja iii.alpontjával összhangban tett kötelezettségvállalásuk teljesítéséhez.

A 10. melléklet meghatározza az egyes esetekben megadandó információkat."

60. cikk

A 60. cikk címe az (1) bekezdéssel egyidejűleg kerüljön módosításra a következők szerint:

„60. cikk

Különleges eljárás az 1., 2., 3., 4., 5., 6., 7., 8., 9. és 10.melléklet módosítása céljából

(1) Minden, az 1., 2., 3., 4., 5., 6., 7., 8., 9. és 10. mellékletre vonatkozóan javasolt és az 59. cikk (1) és (2) bekezdésének megfelelően megvizsgált módosítás az Intéző Bizottság által a módosítás elfogadásakor meghatározandó időpontban hatályba lép, kivéve ha egy, az Intéző Bizottság által ugyanakkor meghatározott korábbi időpontig a részes államok ötödrésze vagy öt olyan állam, amely Szerződő Fél – amelyik szám kevesebb – értesíti az Egyesült Nemzetek Szervezetének főtitkárát a módosítással szemben emelt kifogásairól. Az e bekezdésben említett időpontokat az Intéző Bizottság jelen levő és szavazó tagjai kétharmados szavazattöbbséggel határozzák meg.”

Új 10. melléklet

Kerüljön felvételre egy új melléklet az Egyezményhez a következők szerint:

„10. melléklet

A SZERZŐDŐ FELEK ÁLTAL A FELHATALMAZOTT EGYESÜLETEK SZÁMÁRA (A 42b. CIKK SZERINT) ÉS A NEMZETKÖZI SZERVEZET SZÁMÁRA (A 6.2a cikk BEKEZDÉSE SZERINT) NYÚJTANDÓ TÁJÉKOZTATÁS

Ezen Egyezmény 6. cikke (1) bekezdésének és 9. melléklete I. rész 1. f) iii. pontjának értelmében a felhatalmazott egyesületeknek kötelezettséget kell vállalniuk annak folyamatos ellenőrzésére, hogy a TIR-eljárásban történő részvételre engedélyezett személyek teljesítik az Egyezmény 9. mellékletének II. részében megállapított minimumfeltételeket és -követelményeket.

Tagegyesületei nevében és a 6. cikk (2a) bekezdése értelmében felhatalmazott nemzetközi szervezetre vonatkozó kötelezettségek teljesítése során a nemzetközi szervezet a TIR-igazolványokra vonatkozó ellenőrzési rendszert hoz létre, amely a vámhatóságok által továbbított és az egyesületek, illetve a vámigazgatások számára hozzáférhető adatokat tartalmazza a TIR-műveletek rendeltetési vámhivatalokban történő befejezéséről. Az egyesületek kötelezettségvállalásainak hatékony teljesítését elősegítendő a Szerződő Felek az ellenőrző rendszer számára a következő eljárás szerint továbbítják az információkat:
(1) A vámhatóságok – ha lehetséges központi vagy regionális vámszervek közreműködésével a rendelkezésre álló leggyorsabb kommunikációs csatornák alkalmazásával (fax, e-mail, stb.) és lehetőleg napi rendszerességgel, az Egyezmény 1. cikkének l) pontjában meghatározott rendeltetési vámhivatalban bemutatott minden TIR-igazolvánnyal kapcsolatos, legalább az alábbiakra vonatkozó információt szabvány formátumban küldik meg a nemzetközi szervezetnek, vagy a nemzeti garanciavállaló egyesületeknek:

a) a TIR-igazolvány hivatkozási száma;
b) a vámhivatali nyilvántartásban szereplő dátum és nyilvántartási szám;
c) a rendeltetési vámhivatal neve és száma;

d) a TIR-művelet rendeletetési vámhivatalnál történő befejezéséről szóló igazolásban (a 2. számú betétlapon a 24–28. rovatban) feltüntetett dátum és hivatkozási szám (amennyiben eltér a b) pontban megadottaktól);
e) részleges vagy teljes befejezés;
f) a TIR-művelet befejezésének igazolása fenntartással vagy fenntartás nélkül a rendeltetési vámhivatalnál az egyezmény 8. és 11. cikkének sérelme nélkül;
g) egyéb információk vagy dokumentumok (opcionális);
h) oldalszám.

(2) A függelékben található „Adategyeztetési Formanyomtatvány (MRF)” mintát nemzeti egyesületek, vagy a nemzetközi szervezet megküldheti a vámhatóságoknak a következő esetekben:
a) a megküldött adatok és a TIR-igazolvány ellenőrzőszelvényein található adatok között eltérés tapasztalható; vagy
b) nem küldtek adatot, miközben a használt TIR-igazolványt visszajuttatták a nemzeti egyesülethez.

A vámhatóságok az egyeztetési megkeresésekre lehetőség szerint a megfelelően kitöltött „MRF” formanyomtatvány leghamarabb történő visszaküldésével válaszolnak.

(3) A vámhatóságok és a nemzeti garanciavállaló egyesületek a vonatkozó nemzeti jogszabályokkal összhangban megállapodást kötnek a fenti adatcserére vonatkozóan.
(4) A nemzetközi szervezet hozzáférést biztosít a vámhatóságok számára a mentesített TIR-igazolványok adatbázisához, illetve az érvénytelenített TIR-igazolványok adatbázisához.”

Melléklet

Adategyeztetési formanyomtatvány (MRF)

Az egyeztetési megkeresés kezdeményezője tölti ki

Rendeltetési hely:

Regionális vámszerv (nem kötelező): Név	Rendeltetési vámhivatal: Név
Kézhezvétel:	Kézhezvétel:
Dátum: Bélyegző	Dátum: Bélyegző

Megerősítésre váró adatok

Forrás: ☐ TIR-igazolvány ☐ Ellenőrző rendszer adatai

TIR-igazolvány száma	Rendeltetési vámhivatal neve vagy száma (*)	A TIR-művelet rendeltetési vámhivatalnál (*) történő befejezéséről szóló igazolásban feltüntetett hivatkozási szám (2. számú betétlap 24–28. rovata)	A TIR-művelet rendeltetési vámhivatalnál (*) történő befejezéséről szóló igazolásban feltüntetett dátum	Oldalszám	Részleges / teljes befejezés	A TIR- művelet befejezésének igazolása a rendeltetési vámhivatal fenntartásával vagy anélkül	Csomagok száma (nem kötelező)

Mellékletek: ☐ TIR-igazolvány ellenőrző szelvényének másolata Egyéb: _____

Rendeltetési vámhivatal válasza

☐ Megerősítés ☐ Javítások ☐ Hiányzó műveletszám

TIR-igazolvány száma	Rendeltetési vámhivatal neve vagy száma (*)	A TIR-művelet rendeltetési vámhivatalnál (*) történő befejezéséről szóló igazolásban feltüntetett hivatkozási szám (2. számú betétlap 24–28. rovata)	A TIR-művelet rendeltetési vámhivatalnál (*) történő befejezéséről szóló igazolásban feltüntetett dátum	Oldalszám	Részleges / teljes befejezés	A TIR- művelet befejezésének igazolása a rendeltetési vámhivatal fenntartásával vagy anélkül	Csomagok száma (nem kötelező)

Megjegyzés:

Dátum:	A rendeltetési vámhivatal bélyegzője aláírása:

Központi vámszerv (nem kötelező)

Megjegyzés:

Dátum:	Bélyegző és/vagy aláírás

_____

(*) A fent közölt adatok arra a rendeltetési vámhivatalra utalnak, ahol a TIR- eljárás befejeződött

A TIR Egyezmény (1975) Intéző Bizottsága által 2005. október 07-én a TIR Egyezmény (1975) kapcsán elfogadott módosítási javaslatok

6. melléklet, 0.6.2a értelmező rendelkezés

A TIR Egyezmény meglevő 0.6.2a értelmező rendelkezése kerüljön átszámozásra 0.6.2a-1. szerint:

A TIR Egyezmény 6.2a cikkéhez kerüljön felvételre egy új 0.6.2a-2 értelmező rendelkezés a következők szerint:

"0.6.2a-2. A 6.2a cikk bekezdése értelmében nyújtott felhatalmazásnak egy, az ENSZ EGB és a nemzetközi szervezet közötti írásbeli megállapodásban kell tükröződnie. A megállapodás előírja, hogy a nemzetközi szervezet teljesíti az Egyezmény vonatkozó rendelkezéseit, tiszteletben tartja az Egyezmény Szerződő Feleinek hatásköreit, illetve végrehajtja az Intéző Bizottság határozatait és a TIR Végrehajtó Testület kéréseit. A megállapodás aláírásával a nemzetközi szervezet megerősíti, hogy elfogadja a felhatalmazás révén ráruházott felelősségi köröket. A megállapodást a nemzetközi szervezet a 8. cikkben és a 10. cikk b) pontjában előírt felelősségi köreire is alkalmazza, amennyiben a szervezet végzi a TIR-igazolványok központi nyomtatását és szétosztását. A megállapodást az Intéző Bizottság fogadja el."

6. melléklet, 8.10 (b) értelmező rendelkezés

A TIR Egyezmény 8. mellékletének 10. cikk (b) pontjához kerüljön felvételre egy új 8.10 (b) értelmező rendelkezés a következők szerint

"8.10 (b) A 6.2a cikk bekezdéséhez fűzött értelmező rendelkezésben említett megállapodás a nemzetközi szervezet e cikk b) pontjában előírt felelősségi köreire is alkalmazandó, amennyiben az említett nemzetközi szervezet végzi a TIR-igazolványok központosított nyomtatását és szétosztását." "

31. §

(1) Az Országgyűlés az Egyezmény 2008. szeptember 15. napján elfogadott huszonnyolcadik módosítását (a továbbiakban: huszonnyolcadik módosítás) e törvénnyel kihirdeti.

(2) A huszonnyolcadik módosítás hiteles angol nyelvű szövege és hivatalos magyar nyelvű fordítása a következő:

„AMENDMENT PROPOSAL TO THE TIR CONVENTION, 1975 adopted by the Administrative Committee for the TIR Convention on 31 January 2008

Annex 8, Article 13, paragraph 1

Replace the existing text by

1. The operation of the TIR Executive Board and the TIR secretariat shall be financed, until such time as alternative sources of funding are obtained, through an amount per TIR Carnet distributed by the international organization as referred to in Article 6. This amount shall be approved by the Administrative Committee.

Annex 8, Article 13, paragraph 2

Replace the existing text by

2. The procedure to implement the financing of the operation of the TIR Executive Board and the TIR secretariat shall be approved by the Administrative Committee.

Annex 6, Explanatory Note 8.13.1

Add a new Explanatory Note to read:

8.13.1-3 Amount
The amount referred to in paragraph 1 shall be based on (a) the budget and cost plan of the TIR Executive Board and TIR secretariat as approved by the Administrative Committee and (b) the forecast of the number of TIR Carnets to be distributed as established by the international organization.

Annex 6, new Explanatory Note 8.13.2

Add a new Explanatory Note to read

8.13.2 Following consultations with the international organization as referred to in Article 6, the procedure referred to in paragraph 2 shall be reflected in the Agreement between UNECE, as mandated by and acting on behalf of the Contracting Parties, and the international organization as referred to in Article 6. The agreement shall be approved by the Administrative Committee.

A TIR Egyezmény (1975) Intéző Bizottsága által 2008. január 31-én a TIR Egyezmény (1975) kapcsán elfogadott módosítási javaslatok

8. melléklet, 13. cikk, (1) bekezdés

A meglevő szöveget az alábbi váltsa fel:

„(1) A TIR Végrehajtó Testület és a TIR Titkárság működését – mindaddig, amíg alternatív finanszírozási forrásokat nem szereznek – a 6. cikkben említett nemzetközi szervezet által szétosztott TIR-igazolványonként megállapított összeg szerint finanszírozzák. Az összeget az Intéző Bizottság hagyja jóvá.”

8. melléklet, 13. cikk (2) bekezdés
A meglevő szöveget az alábbi váltsa fel:

„(2) A TIR Végrehajtó Testület és a TIR Titkárság működésének finanszírozását végrehajtó eljárást az Intéző Bizottság hagyja jóvá.”
6. melléklet, 8.13.1 értelmező rendelkezés

Kerüljön felvételre egy új értelmező rendelkezés:

„8.13.1–3. Összeg
Az (1) bekezdésben említett összeg a) a TIR Végrehajtó Testület és a TIR Titkárság Intéző Bizottság által jóváhagyott költségvetésén és költségtervén, valamint b) a kiosztandó TIR-igazolványok darabszámának a nemzetközi szervezet által meghatározott előrejelzésén alapul.”

6. melléklet, 8.13.2 értelmező rendelkezés
Kerüljön felvételre egy új értelmező rendelkezés:
„8.13.2. A 6. cikkben említett nemzetközi szervezettel folytatott konzultációt követően a (2) bekezdésben említett eljárás a Szerződő Felek által megbízott, az ő nevükben eljáró ENSZ EGB és a 6. cikkben említett nemzetközi szervezet között létrejövő megállapodásban tükröződik. A megállapodást az Intéző Bizottság hagyja jóvá.” ”

32. §

(1) Az Országgyűlés az Egyezmény 2009. február 5. napján elfogadott huszonkilencedik módosítását (a továbbiakban: huszonkilencedik módosítás) e törvénnyel kihirdeti.

(2) A huszonkilencedik módosítás hiteles angol nyelvű szövege és hivatalos magyar nyelvű fordítása a következő:

„Amendment to the Customs Convention on the international transport of goods under cover of TIR carnets (TIR Convention) of 14 November 1975

In Annex 6, the following Explanatory Note is inserted:

0.3. Article 3

0.3(a)(iii) The provisions of Article 3(a)(iii) do not cover passenger cars (HS code 8703) travelling by their own means. However, passenger cars may be carried under the TIR procedure if transported by means of other vehicles as referred to in subparagraph (a)(i) and (a)(ii) of Article 3.

Az áruk TIR-igazolvánnyal történő nemzetközi fuvarozására vonatkozó 1975. november 14-i vámegyezmény (TIR-Egyezmény) módosítása

A 6. mellékletben egy új értelmező rendelkezés kerüljön beillesztésre a következők szerint:

0.3. 3. cikk

03. a) iii. A 3. cikk a) pontja iii. alpontjának rendelkezései nem vonatkoznak az önjáró személygépjárművekre (HR-kód: 8703). Azonban a 3. cikk a)

pontjának i. és ii. alpontjában említett egyéb járművek rakományaként személygépjárművek is szállíthatók TIR-igazolvánnyal.”

33. §

(1) Az Országgyűlés az Egyezmény 2011. február 3. napján elfogadott harmincadik módosítását és annak javítását (a továbbiakban: harmincadik módosítás és javítása) e törvénnyel kihirdeti.

(2) A harmincadik módosítás és javítása hiteles angol nyelvű szövege és hivatalos magyar nyelvű fordítása a következő:

„Amendment proposals for approval by the Working Party on Customs Questions affecting Transport and adoption by the Administrative Committee for the TIR Convention on 30 September 2010

Annex 6, Explanatory Note 9.I.1 (a)

Delete Explanatory Note.

Annex 9, Part I, title

At the end of the title insert AND TO ACT AS GUARANTOR.

Annex 9, Part I, subtitle

At the beginning of the subtitle delete Minimum.

Annex 9, Part I, paragraph 1, first line

After The delete minimum.

Annex 9, Part I, paragraph 1 (a)

For established association representing the interests of the transport sector read association established in the Contracting Party where the authorization is issued.

Annex 9, Part I, paragraph 1 (b)

For it read the association.

Annex 9, Part I, paragraph 1 (c)

Delete paragraph.

Annex 9, Part I, paragraphs 1 (d), (e)

Renumber paragraph 1 (d) and (e) to become paragraph 1 (c) and (d).

Annex 9, Part I, new paragraph 1 (d)

For the existing text read
(d) Establishment of a written agreement or any other legal instrument between the association and the competent authorities of the Contracting Party in which it is established including the acceptance by the association of its duties as set out in paragraph 3.

Annex 9, Part I, new paragraph 1 (d)

After new paragraph 1 (d) insert a new paragraph 2 to read
2. A certified copy of the written agreement or any other legal instrument referred to under paragraph 1 (d) together, if necessary, with a certified translation into English, French or Russian, shall be deposited with the TIR Executive Board. Any changes shall be immediately brought to the attention of the TIR Executive Board.

Annex 9, Part I, paragraph 1 (f)

Replace the existing text of paragraph 1 (f) by new paragraphs 3 and 4 to read
3. The duties of the association are to:
- (i) comply with the obligations laid down in Article 8 of the Convention;
- (ii) accept the maximum sum per TIR Carnet determined by the Contracting Parties which may be claimed from the association in accordance with Article 8, paragraph 3 of the Convention;
- (iii) verify continuously and, in particular, before requesting authorization for access of persons to the TIR procedure, the fulfilment of the minimum conditions and requirements as laid down in Part II of this Annex;
- (iv) provide its guarantees for all liabilities incurred in the country in which it is established in connection with operations under cover of TIR Carnets issued by itself and by foreign associations affiliated to the same international organization as that to which it is itself affiliated;
- (v) cover its liabilities to the satisfaction of the competent authorities of the Contracting Party in which it is established with an insurance company, pool of insurers or financial institution. The insurance or financial guarantee contract(s) shall cover the totality of its liabilities in connection with operations under cover of TIR Carnets issued by itself and by foreign associations affiliated to the same international organization as that to which its is itself affiliated;

  The time to give notice for the termination of the insurance or financial guarantee contract(s) shall be not less than the time to give notice for the termination of the written agreement or any other legal instrument as referred to in paragraph 1 (d). A certified copy of the insurance or financial contract(s) as well as all subsequent modifications thereto shall be deposited with the TIR Executive Board, including a certified translation, if necessary, into English, French or Russian;
- (vi) provide the TIR Executive Board, annually, as per 1 March, with the price of each type of TIR Carnets it issues;
- (vii) allow the competent authorities to verify all records and accounts kept relating to the administration of the TIR procedure;

(viii) accept a procedure for settling efficiently disputes arising from the improper or fraudulent use of TIR Carnets, whenever possible without recourse to courts;

(ix) comply strictly with the decisions of the competent authorities of the Contracting Party in which it is established concerning the revocation or withdrawal of the authorization in line with Article 6 of the Convention and Part II of this Annex or the exclusion of persons in line with Article 38 of the Convention;

(x) agree to implement faithfully all decisions adopted by the Administrative Committee and the TIR Executive Board in as much as the competent authorities of the Contracting Party in which the association is established have accepted them.

4. When a guaranteeing association is asked, in accordance with the procedure set out in Article 11, to pay the sums referred to in Article 8, paragraphs 1 and 2, it shall, in accordance with the written agreement referred to in Explanatory Note 0.6.2bis-1 to Article 6, paragraph 2 bis, inform the international organization of the reception of the claim.

Annex 9, Part I, paragraphs 2, 3 and 4

Renumber the existing paragraphs 2, 3 and 4 to become paragraphs 5, 6 and 7.

Annex 9, Part I, new paragraph 5

For the existing text read

5. The Contracting Party in which the association is established shall revoke the authorization to issue TIR Carnets and to act as guarantor in case of non-compliance with these conditions and requirements. Should a Contracting Party decide to revoke the authorization, the decision shall become effective at the earliest three (3) months after the date of revocation.

Annex 9, Part I, new paragraph 6

For Authorization read The authorization.

Annex 9, Part I, new paragraph 7

After The delete minimum.

AMENDMENT PROPOSALS FOR THE TIR CONVENTION, Note by the Secretariat
Corrigendum

Page 5, Annex 9, Part I, paragraph 1 (f) (v), sixth line

For its read it.

A 2010. szeptember 30.-án, a közlekedést érintő vámkérdésekkel foglalkozó munkacsoport elé jóváhagyásra, és a TIR-Egyezmény Intéző Bizottsága elé elfogadásra beterjesztett módosítási javaslatok

6. melléklet, 9.I.1 (a) értelmező rendelkezés
Az értelmező rendelkezés kerüljön törlésre.

9. melléklet, I. rész, címsora

A címsor végére kerüljön felvételre az "ÉS GARANCIAVÁLLALÁSRA" szavak.

9. melléklet, I. rész, alcímsora

Az alcím elején kerüljön törlésre a "Minimum" szó.

9. melléklet, I. rész, (1) bekezdés, első sor

Az "A" szó után kerüljön törlésre a "minimum" szó.

9. melléklet, I. rész, (1) bekezdés, (a) pont

Az "elismerten működő egyesületként, amely a fuvarozási ágazat érdekeit képviseli" szavakat "egyesületként, amely letelepedési helye a felhatalmazást kiadó Szerződő Fél." szavaknak kell feváltania.

9. melléklet, I. rész, (1) bekezdés, (b) pont

Az "az" szó módosuljon az "egyesület" szóra.

9. melléklet, I. rész, (1) bekezdés, (c) pont

A pont kerüljön törlésre.

9. melléklet, I. rész, (1) bekezdés, (d) és (e) pontjai

A (d) és (e) pontokat úgy kell átbetűzni, hogy (c) és (d) pontokká váljanak.

9. melléklet, I. rész, (1) bekezdés, új (d) pont
A meglevő szövegezés a következőképpen módosuljon:

(d) A szervezet és a szervezet letelepedésének helye szerinti Szerződő Fél illetékes hatóságai között írásbeli megállapodás vagy egyéb ilyen joghatással járó okirat létesítése, beleértve a (3) bekezdésben előírt kötelezettségeknek a szervezet általi elfogadását.

9. melléklet, I. rész, (1) bekezdés, új (d) pont

Az új (1) bekezdés (d) pontja után egy új, (2) bekezdés kerüljön beillesztésre a következők szerint:

2. Az (1) bekezdés (d) pontjában előírt írásbeli megállapodás vagy egyéb okirat egy hiteles másolatát, adott esetben annak angol, francia vagy orosz nyelvű hiteles fordításával együtt, a TIR Végrehajtó Testületnél letétbe kell helyezni. Az írásbeli megállapodás vagy egyéb okirat valamennyi módosításáról haladéktalanul értesítik a TIR Végrehajtó Testületet.

9. melléklet, I. rész, (1) bekezdés, (f) pont

A meglevő (1) bekezdés (f) pontjának szövegét az új (3) és (4) bekezdés váltja fel a következőképpen:

3. Az egyesület kötelezettségvállalásai a következők:
   - i. teljesíti az Egyezmény 8. cikkében meghatározott kötelezettségeket;
   - ii. elfogadja azt a Szerződő Fél által meghatározott legmagasabb összeget, amelyet az Egyezmény 8. cikkének (3) bekezdésével összhangban az egyesülettől TIR-igazolványonként követelni lehet;
   - iii. folyamatosan, és különösen a személyek TIR-eljárásban történő részvételére vonatkozó engedély kérése előtt, ellenőrzi, hogy e személyek teljesítik-e e melléklet II. részében meghatározott minimumfeltételeket és -követelményeket;
   - iv. minden pénzbeli kötelezettségre garanciát nyújt, amely a letelepedésének helye szerinti országban a saját maga, vagy vele azonos nemzetközi szervezethez tartozó külföldi egyesület által kiadott TIR-igazolványok fedezete mellett végzett műveletek kapcsán merül fel;
   - v. egy biztosítótársaságnál, biztosítók csoportjánál vagy pénzintézetnél a pénzbeli kötelezettségeire kellő, a letelepedés helye szerinti Szerződő Fél illetékes hatóságai által elfogadott fedezetet szerez. A biztosítási vagy pénzügyi garanciaszerződés(ek) fedezik az általa és vele azonos nemzetközi szervezethez tartozó külföldi egyesületek által kiadott TIR-igazolványok fedezete mellett végzett művelettel kapcsolatosan felmerülő valamennyi pénzbeli kötelezettséget.
     A biztosítási vagy pénzügyi garanciavállalási szerződések felmondási ideje nem lehet kevesebb, mint az (1) bekezdés d) pontjában előírt írásbeli megállapodás vagy egyéb okirat felmondási ideje. A biztosítási vagy pénzügyi garanciaszerződés(ek) és e dokumentumok valamennyi záradékának egy hiteles másolatát – adott esetben azok angol, francia vagy orosz nyelvű hiteles fordításával együtt – a TIR Végrehajtó Testületnél letétbe kell helyezni.
   - vi. minden év március 1-jével tájékoztatja a TIR Végrehajtó Testületet az egyesület által kiadott minden fajta TIR-igazolvány áráról;
   - vii. lehetővé teszi az illetékes hatóságok számára a TIR-eljárás lebonyolításával kapcsolatban vezetett minden nyilvántartás és elszámolás ellenőrzését;
   - viii. eljárást fogad el a TIR-igazolványok nem megfelelő vagy csalárd felhasználásából adódó viták hatékony rendezésére, amikor lehetséges a bírósághoz folyamodás nélkül;
   - ix. szigorúan betartja a letelepedés helye szerinti Szerződő Fél illetékes hatóságai által az egyesületnek az Egyezmény 6. cikkével és e melléklet II. részével

összhangban történő felhatalmazás visszavonására, vagy a személyeknek az Egyezmény 38. cikkével összhangban történő kizárására hozott határozatait;

x. vállalja, hogy egyetért az Intéző Bizottság és a TIR Végrehajtó Testület döntéseinek végrehajtásával, úgy ahogy azokat a letelepedési helye szerinti Szerződő Fél illetékes hatóságai elfogadták

4. Amennyiben a garanciavállaló egyesületet a 11. cikkben előírt eljárás szerint felkérik a 8. cikk (1) és (2) bekezdésében említett összegek megfizetésére, annak, a 6. cikk 2.a bekezdésére vonatkozó 0.6.2a-1 értelmező rendelkezésben előírt írásbeli megállapodással összhangban, tájékoztatnia kell a nemzetközi szervezetet a követelés befogadásáról.

9. melléklet, I. rész, (2) (3) és (4) bekezdései

A meglévő (2) (3) és (4) bekezdéseket úgy kell átszámozni, hogy (5) (6) és (7) bekezdésekké váljanak.

9. melléklet, I. rész, új (5) bekezdése

A meglevő bekezdés az alábbiak szerint módosul:

5. Az egyesület letelepedési helye szerinti Szerződő Fél e feltételek és követelmények súlyos vagy ismételt megszegése esetén visszavonja a TIR-igazolványok kiadására és a garanciavállalásra irányuló felhatalmazást. Egy Szerződő Fél dönthet úgy, hogy a felhatalmazást visszavonja, a határozat legkorábban a visszavonás dátumától számított három (3) hónap után léphet hatályba.

9. melléklet, I. rész, új (6) bekezdés

A “Felhatalmazás” szó módosuljon az “A felhatalmazás” szavakra.

9. melléklet, I. rész, új (7) bekezdés

A bekezdésben kerüljön törlésre a minimum szó az „A“ szó után.

a TIR Egyezmény (1975) kapcsán elfogadott módosítási javaslatok, a Titkárság megjegyzése
Helyesbítés

9. melléklet, I. rész, (1) bekezdés, (f) és (v) pontjai (5. oldal, 6. sor)

Az „azzal” szó módosuljon az „az” szóra.”

34. §

(1) Az Országgyűlés az Egyezmény 2011. február 3. napján elfogadott harmincegyedik módosítását (a továbbiakban: harmincegyedik módosítás) e törvénnyel kihirdeti.

(2) A harmincegyedik módosítás hiteles angol nyelvű szövege és hivatalos magyar nyelvű fordítása a következő:

“Amendment to the Customs Convention on the international transport of goods under cover of TIR carnets (TIR Convention, 1975)

Article 1(q), line 1:
For ‘approved’ read ‘authorised’

Article 1(q), line 2:
For ‘surety’ read ‘guarantor’ ([1])

Article 1(q):
After Article 1(q) insert a new paragraph (r) to read:

‘(r) the term “international organisation” shall mean an organisation authorised by the Administrative Committee to take on responsibility for the effective organisation and functioning of an international guarantee system.’

Article 8, paragraph 1:
Modify paragraph 1 to read:

‘1. The guaranteeing association shall undertake to pay up to the maximum of the guaranteed amount of the import and export duties and taxes together with any default interest due under the Customs laws and regulations of the Contracting Party in which an irregularity leading up to a claim against the guaranteeing association has been established in connection with a TIR operation. It shall be liable, jointly and severally with the persons from whom the sums mentioned above are due, for payment of such sums.’

Article 8, paragraph 7:
Delete the text of paragraph 7

Article 10, paragraph 2, line 1:
For ‘country’ read ‘Contracting Party’

Article 11, paragraph 1:
Modify paragraph 1 to read:

‘1. Where a TIR operation has not been discharged, the competent authorities shall:

(a) notify the TIR carnet holder at his address indicated in the TIR carnet of the non-discharge;

(b) notify the guaranteeing association of the non-discharge.

The competent authorities shall notify the guaranteeing association with a maximum period of one year from the date of acceptance of the TIR carnet by those authorities or two years when the certificate of termination of the TIR operation was falsified or obtained in an improper or fraudulent manner.’

[1] English and French only, in the Russian text the existing term remains unchanged.

Article 11, paragraph 1:
After paragraph 1 insert a new paragraph 2 to read:

> ‘2. Where the payment of the sums mentioned in Article 8, paragraphs 1 and 2, becomes due, the competent authorities shall, so far as possible, require payment from the person or persons liable for such payment before making a claim against the guaranteeing association.’

Article 11, paragraph 2:
Renumber paragraphs 2 and 3 to become paragraphs 3 and 4

Article 11, new paragraph 3:
Modify paragraph 3 to read:

> ‘3. The claim for payment of the sums referred to in Article 8, paragraphs 1 and 2, shall be made against the guaranteeing association at the earliest three months after the date on which the association was notified that the operation had not been discharged or that the certificate of termination of the TIR operation had been falsified or obtained in an improper or fraudulent manner and not more than two years after that date. However, in cases of TIR operations which, during the abovementioned period of two years, become the subject of administrative or legal proceedings concerning the payment obligation of the person or persons referred to in paragraph 2 of this Article, any claim for payment shall be made within one year of the date on which the decision of the competent authorities or courts becomes enforceable.’

Article 11, new paragraph 4:
For the existing text read:

> ‘4. The guaranteeing association shall pay the amounts claimed within a period of three months from the date when a claim for payment is made against it.
>
> 5. The sums paid shall be reimbursed to the guaranteeing association if, within a two-year period following the date on which the claim for payment was made against it, it has been established to the satisfaction of the competent authorities that no irregularity was committed in connection with the TIR operation in question. The two-year time limit may be extended in accordance with national legislation.’

Annex 6, Explanatory Note 0.8.3, line 1:
For ‘Customs authorities’ read ‘Contracting Parties’

Annex 6, Explanatory Note 0.8.5, line 1:
For ‘the guarantee is questioned’ read ‘a payment request is made against the guaranteeing association’

Annex 6, Explanatory Note 0.8.7:
Delete Explanatory Note 0.8.7

Annex 6, Explanatory Note 0.10:
Renumber Explanatory Note 0.10 to become Explanatory Note 0.10–1

Annex 6, Explanatory Note 0.10–1:
After Explanatory Note 0.10–1 insert a new Explanatory Note 0.10–2 to read:

‘0.10–2 The phrase “or no termination has taken place” includes those situations where the certificate of termination has been falsified.’

Annex 6, Explanatory Note 0.11–1:
For the existing text read:

‘0.11–1 The method of notification in writing is left to national legislation.

Annex 6, Explanatory Note 0.11–2:
For the existing text read:

‘0.11–2 The efforts to be made by the competent authorities to require payment from the person or persons liable shall include, at least, the sending of the claim for payment to the TIR carnet holder, at his address indicated in the TIR carnet, or the person or persons liable, if different, established in accordance with national legislation. The claim for payment to the TIR carnet holder may be combined with the notification referred to in paragraph 1(a) of this Article.’

Annex 6, Explanatory Note 0.11–3:
For the existing text read:

‘0.11–3–1 In deciding whether or not to release the goods or vehicle, competent authorities should not, when they have other means in law of protecting the interests for which they are responsible, be influenced by the fact that the guaranteeing association is liable for the payment of duties, taxes and default interest payable by the holder of the carnet.

0.11–3–2 The competent authorities may inform the guaranteeing association that administrative or legal proceedings concerning the payment obligation were initiated. In any event, the competent authorities shall inform the guaranteeing association of such proceedings that may be terminated after the two-year time limit before that time limit has expired.’

Annex 6, Explanatory Note 0.11–4:
Add a new Explanatory Note 0.11–4 to read:

‘0.11–4 If a guaranteeing association is asked, in accordance with the procedure set out in this Article, to pay the sums referred to in Article 8, paragraphs 1 and 2, and fails to do so within the time limit of three months prescribed by the Convention, the competent authorities may rely on national regulations in requiring payment of the sums in question because what is involved in such cases is a failure to carry out a contract of guarantee entered into by the guaranteeing association under national law. The time limit also applies in the event that the

guaranteeing association, on receipt of the claim, consults the international organisation referred to in Article 6, paragraph 2, over its position concerning the claim.'

Annex 6, Explanatory Note 0.28:
Renumber Explanatory Note 0.28 to become Explanatory Note 0.28–1
After Explanatory Note 0.28–1 insert a new Explanatory Note 0.28–2 to read:

'0.28–2 This Article provides that the termination of a TIR operation shall be subjected to the goods being placed under another Customs procedure or another system of Customs control. This includes clearing the goods for home use (either full or conditionally), the transfer across the border to a third country (export), or to a free zone, or the storage of the goods in a place approved by the Customs authorities while awaiting the declaration for another procedure.

Az áruk TIR-igazolvánnyal történő nemzetközi fuvarozására vonatkozó vámegyezmény
(1975. évi TIR-Egyezmény módosítása)

1. cikk, q) pont, 1. sor:
A magyar nyelvi változatot nem érinti.

1. cikk, q) pont, 2. sor:
A „kezességet vállal a TIR-eljárást alkalmazó személyekért" szövegrész módosuljon „garanciavállalóként jár el a TIR-eljárást alkalmazó személyek tekintetében" szövegrészre ([2]).

1. cikk, q) pont:
Az 1. cikk q) pontja után egy új, r) pont kerüljön beillesztésre a következők szerint:

„r) »nemzetközi szervezet«: olyan szervezet, amelyet az Intéző Bizottság felhatalmazott, hogy vállalja egy nemzetközi garanciarendszer hatékony megszervezésének és működtetésének feladatát."

8. cikk, (1) bekezdés:
Az (1) bekezdés a következőképpen módosuljon:

„(1) A garanciavállaló egyesület kötelezettséget vállal, hogy a garanciavállalás összeghatáráig megfizeti a TIR-eljárással kapcsolatos, a garanciavállaló egyesülettel szembeni követeléshez vezető szabálytalanság megállapításának helye szerinti Szerződő Fél vámjogszabályai és rendelkezései alapján teljesítendő behozatali és kiviteli vámokat és illetékeket, az esetleges késedelmi kamatokkal együtt. Az egyesület a fent említett összegekért az azok kifizetésére kötelezett személyekkel együttesen és egyetemlegesen felel."

[2] A módosítás az angol és a francia változatot érinti, az orosz változatban a meglévő szöveg változatlanul marad.

8. cikk, (7) bekezdés:
A (7) bekezdés szövege kerüljön törlésre.

10. cikk, (2) bekezdés, 1. sor:
Az „ország” szövegrész módosuljon „Szerződő Fél” szövegrészre.

11. cikk, (1) bekezdés:
Az (1) bekezdés a következőképpen módosuljon:

„(1) Ha egy TIR-eljárás mentesítése nem történt meg, az illetékes hatóságok:

a) a TIR-igazolvány birtokosát a TIR-igazolványon feltüntetett címén értesítik a mentesítés elmaradásáról;

b) a garanciavállaló egyesületet értesítik a mentesítés elmaradásáról.

Az illetékes hatóságok a TIR-igazolványnak a szóban forgó hatóságok általi elfogadásának időpontjától számított egy éven belül, illetőleg – ha a TIR-eljárás befejezésének igazolását meghamisították, illetőleg szabálytalanul vagy csalárd módon szerezték meg – két éven belül értesítik a garanciavállaló egyesületet.”

11. cikk, (1) bekezdés:
Az (1) bekezdés után egy új, (2) bekezdés kerüljön beillesztésre a következők szerint:

„(2) Ha a 8. cikk (1) és (2) bekezdésében említett összegek esedékessé válnak, az illetékes hatóságoknak azok kifizetését – a lehetőségekhez mérten – a fizetésre kötelezett személytől vagy személyektől kell követelniük, mielőtt a garanciavállaló egyesülethez fordulnának követelésükkel.”

11. cikk, (2) bekezdés:
A (2) és (3) bekezdéseket úgy kell átszámozni, hogy (3) és (4) bekezdéssé váljanak.

11. cikk, új (3) bekezdés:
Az (3) bekezdés a következőképpen módosuljon:

„(3) A 8. cikk (1) és (2) bekezdésében hivatkozott összegek megfizetésére irányuló követelést a garanciavállaló egyesülethez legkevesebb három hónap, de nem több mint két év elteltével kell benyújtani attól az időponttól számítva, amikor az egyesületet értesítették arról, hogy a TIR-eljárást nem mentesítették, vagy hogy a TIR-eljárás befejezésének igazolását meghamisították, illetőleg szabálytalanul vagy csalárd módon szerezték meg. Abban az esetben azonban, ha a TIR-eljárás tárgyában a fent említett kétéves időszak folyamán közigazgatási vagy bírósági eljárás indul az e cikk (2) bekezdésében említett személy vagy személyek fizetési kötelezettségét illetően, a fizetési felszólításnak az illetékes hatóságok, illetve bíróságok döntésének végrehajthatóvá válását követő egy éven belül kell megtörténnie.”

11. cikk, új (4) bekezdés:
A meglevő szövegezés a következőképpen módosuljon:

„(4) A garanciavállaló egyesület a követelt összegeket a hozzá intézett fizetési felszólítás keltétől számított három hónapos határidőn belül kiegyenlíti.

(5) A kifizetett összegeket a garanciavállaló egyesület részére vissza kell téríteni, ha a hozzá intézett fizetési felszólítás keltétől számított kétéves határidőn belül az illetékes hatóság részére kielégítő módon igazolást nyert, hogy a szóban forgó TIR-eljárással kapcsolatosan nem történt szabálytalanság. A kétéves határidő a nemzeti joggal összhangban meghosszabbítható.”

6. melléklet, 0.8.3. értelmező rendelkezés, 1. sor:
A „vámhatóságok” szövegrész módosuljon a „Szerződő Felek” szövegrészre.

6. melléklet, 0.8.5. értelmező rendelkezés, 1. sor:
A „kétség merül fel a garanciát illetően” szövegrész módosuljon a „fizetési felszólítást intéznek a garanciavállaló egyesülethez” szövegrészre.

6. melléklet, 0.8.7. értelmező rendelkezés:
A 0.8.7. értelmező rendelkezés kerüljön törlésre.

6. melléklet, 0.10. értelmező rendelkezés:
A 0.10. értelmező rendelkezést úgy kell átszámozni, hogy 0.10–1. értelmező rendelkezéssé váljon.

6. melléklet, 0.10–1. értelmező rendelkezés:
A 0.10–1. értelmező rendelkezés után egy új, 0.10–2. értelmező rendelkezés kerüljön beillesztésre a következők szerint:

„0.10–2. A »vagy az eljárás befejezése nem történt meg« megfogalmazás magában foglalja azon eseteket, amikor a befejezésre vonatkozó igazolást meghamisították.”

6. melléklet, 0.11–1. értelmező rendelkezés:
A meglévő szövegezés a következőképpen módosuljon:
„0.11–1. Az írásbeli értesítés módjáról a nemzeti jog rendelkezhet.”

6. melléklet, 0.11–2. értelmező rendelkezés:
A meglévő szövegezés a következőképpen módosuljon:

„0.11–2. A felelős személytől vagy személyektől való behajtás érdekében tett erőfeszítéseik keretében az illetékes hatóságok kötelesek legalább a TIR-igazolvány birtokosának a TIR-igazolványban feltüntetett címre, illetőleg – ha más a fizetésre kötelezett – a nemzeti szabályozás szerint fizetésre kötelezett személynek vagy személyeknek fizetési felszólítást küldeni. A fizetési felszólításnak a TIR-igazolvány birtokosa részére történő megküldésére sor kerülhet a cikk (1) bekezdésének a) pontjában említett értesítéssel egyidejűleg.”

6. melléklet, 0.11–3. értelmező rendelkezés:
A meglévő szövegezés a következőképpen módosuljon:

„0.11–3–1. Amikor az áruk vagy a járművek kiadásáról kell dönteniük, az illetékes hatóságokat nem befolyásolhatja az a körülmény, hogy a garanciavállaló egyesület felelős a TIR-igazolvány tulajdonosát terhelő vámok, illetékek és késedelmi kamatok megfizetéséért, ha a törvényes előírásaik más eszközöket is biztosítanak a rájuk bízott érdekek védelmében.

0.11–3–2. Az illetékes hatóságok a garanciavállaló egyesületet tájékoztathatják arról, hogy a fizetési kötelezettség kapcsán közigazgatási vagy bírósági eljárás indult. Az esetlegesen a kétéves határidőn túl lezáruló eljárásokról az illetékes hatóságoknak minden esetben még a kétéves határidőn belül tájékoztatniuk kell a garanciavállaló egyesületet.”

6. melléklet, 0.11–4. értelmező rendelkezés:
Kerüljön felvételre egy új, 0.11–4. értelmező rendelkezés a következők szerint:

„0.11–4. Ha a garanciavállaló egyesületet az e cikkben előírt eljárás szerint felkérik a 8. cikk (1)–(2) bekezdésében említett összegek megfizetésére, és erre az Egyezményben előírt három hónapon belül nem kerül sor, az illetékes hatóságok követelhetik a kérdéses összegek megfizetését a nemzeti előírások alapján is, mivel ebben az esetben a nemzeti jogszabályok értelmében a garanciavállaló egyesület által aláírt garanciaszerződés teljesítésének elmulasztása áll fenn. Ez a határidő akkor is alkalmazandó, ha a garanciavállaló egyesület a felszólítás kézhezvételét követően a követelésről kikéri a 6. cikk (2) bekezdésében említett nemzetközi szervezet véleményét.”

6. melléklet, 0.28. értelmező rendelkezés:
A 0.28. értelmező rendelkezést úgy kell átszámozni, hogy 0.28–1. értelmező rendelkezéssé váljon.
A 0.28–1. értelmező rendelkezés után egy új, 0.28–2. értelmező rendelkezés kerüljön beillesztésre a következők szerint:

„0.28–2. A cikk értelmében a TIR-eljárás befejezése azt feltételezi, hogy az áru más vámeljárás vagy más vámfelügyeleti rendszer hatálya alá kerül. Ez lehet az árunak a hazai használatra történő (teljes vagy feltételes) vámkezelése, a határon való átszállítása harmadik országba (exportálás) vagy vámszabad területre, illetőleg egy másik vámeljárás alá helyezéséig történő tárolása a vámhatóságok által engedélyezett helyen.”

35. §

Az Országgyűlés felhatalmazást ad a Magyar Népköztársaság Elnöki Tanácsa által az Egyezmény 58. cikke alapján az Egyezményhez tett, az áruknak TIR-igazolvánnyal történő nemzetközi fuvarozásra vonatkozó, Genfben, 1975. november 14-én kelt vámegyezmény és módosításai egységes szerkezetben történő kihirdetéséről szóló 2003. évi XXXIV. törvény 3. §-ban foglalt fenntartás és nyilatkozat visszavonására.

36. §

(1) Ez a törvény a kihirdetését követő napon lép hatályba.

(2) Hatályát veszti

a) a 2003. évi XXXIV. törvénnyel egységes szerkezetben kihirdetett, az áruknak TIR-igazolvánnyal történő nemzetközi fuvarozására vonatkozó, Genfben, 1975. november 14-én kelt vámegyezmény módosításának kihirdetéséről szóló 2005. évi XXXII. törvény,

b) az áruknak TIR-igazolvánnyal történő nemzetközi fuvarozására vonatkozó, Genfben, 1975. november 14-én kelt vámegyezmény és módosításai egységes szerkezetben történő kihirdetéséről szóló 2003. évi XXXIV. törvény,

c) az áruknak TIR-igazolvánnyal történő nemzetközi fuvarozására vonatkozó vámegyezmény mellékletei módosításának kihirdetéséről szóló 33/2006. (VI. 7.) GKM rendelet,

d) az áruknak TIR-igazolvánnyal történő nemzetközi fuvarozására vonatkozó vámegyezmény mellékletei módosításának kihirdetéséről szóló 42/2003. (VII. 1.) GKM rendelet,

e) az áruknak TIR-igazolvánnyal történő nemzetközi fuvarozására vonatkozó vámegyezmény mellékletei módosításának kihirdetéséről szóló 24/2001. (VII. 20.) KöViM rendelet,

f) az áruknak TIR-igazolvánnyal történő nemzetközi fuvarozására vonatkozó vámegyezmény mellékletei módosításának kihirdetéséről szóló 31/1999. (X. 8.) KHVM rendelet,

g) az áruknak TIR-igazolvánnyal történő nemzetközi fuvarozására vonatkozó vámegyezmény mellékleteinek kihirdetéséről szóló 16/1999. (VI. 3.) KHVM rendelet,

h) az áruknak TIR igazolvánnyal történő nemzetközi fuvarozására vonatkozó vámegyezmény mellékletei módosításának kihirdetéséről szóló 11/1997. (VIII. 1.) KHVM rendelet.

(3) E törvény végrehajtásához szükséges intézkedésekről az adópolitikáért felelős miniszter gondoskodik.

(4) Az áruknak TIR-igazolvánnyal történő nemzetközi fuvarozására vonatkozó, Genfben, 1975. november 14-én kelt vámegyezmény 1978. december 22-én elfogadott első, 1980. január 7-én elfogadott második, 1980. december 8-án elfogadott harmadik, 1982. március 15-én elfogadott negyedik, 1983. december 19-én elfogadott ötödik, 1984. november 21-én elfogadott hatodik, 1986. február 3-án és 1986. február 3-án elfogadott hetedik, 1987. március 31-én elfogadott nyolcadik, 1988. február 23-án elfogadott kilencedik, 1988. február 23-án elfogadott tizedik, 1989. március 30-án elfogadott tizenegyedik, 1990. március 26-án elfogadott tizenkettedik, 1991. február 15-én elfogadott tizenharmadik, 1992. január 21-én

elfogadott tizennegyedik, 1993. március 24-én elfogadott tizenötödik, 1993. március 24-én elfogadott tizenhatodik, 1994. április 27-én elfogadott tizenhetedik, 1995. április 5-én elfogadott tizennyolcadik, 1997. november 17-én elfogadott tizenkilencedik, 2001. február 12-én és 2001. február 12-én elfogadott huszadik, 2001. február 12-én elfogadott huszonegyedik, 2001. február 12-én elfogadott huszonkettedik, 2003. június 20-án elfogadott huszonharmadik, 2003. június 29-én elfogadott huszonnegyedik, 2005. március 24-én elfogadott huszonötödik, 2005. május 12-én elfogadott huszonhatodik, 2005. május 12-én elfogadott huszonhetedik, 2008. szeptember 15-én elfogadott huszonnyolcadik, 2009. február 5-én elfogadott huszonkilencedik, 2011. február 3-án elfogadott harmincadik, illetve 2011. február 3-án elfogadott harmincegyedik módosítással egységes szerkezetbe foglalt magyar nyelvű szövegének a Nemzeti Jogszabálytárban történő, az Egyezmény hatálybalépését követő haladéktalan közzétételéről a közlekedésért felelős miniszter gondoskodik.

(5) Felhatalmazást kap az adópolitikáért felelős miniszter, hogy a közlekedésért felelős miniszterrel egyetértésben

a) a garanciavállaló egyesület felhatalmazásának megadásával és visszavonásával kapcsolatos eljárási szabályokat,

b) a garanciavállaló egyesülettől követelhető TIR-igazolványonkénti legnagyobb pénzösszeget, valamint

c) a TIR igazolvány használatához az Egyezményben előírt feltételek teljesítésének módját rendeletben állapítsa meg.

Áder János s. k.,
köztársasági elnök

Kövér László s. k.,
az Országgyűlés elnöke

2013. évi XLIII. törvény
a Magyarország Kormánya és a Szlovén Köztársaság Kormánya között az államhatáron átvezető közúti kapcsolatok fejlesztéséről szóló Keretmegállapodás kihirdetéséről*

1. § Az Országgyűlés e törvénnyel felhatalmazást ad a Magyarország Kormánya és a Szlovén Köztársaság Kormánya között az államhatáron átvezető közúti kapcsolatok fejlesztéséről szóló Keretmegállapodás (a továbbiakban: Megállapodás) kötelező hatályának elismerésére.

2. § Az Országgyűlés a Megállapodást e törvénnyel kihirdeti.

3. § A Megállapodás hiteles magyar nyelvű szövege a következő:

„Keretmegállapodás Magyarország Kormánya és a Szlovén Köztársaság Kormánya között az államhatáron átvezető közúti kapcsolatok fejlesztéséről

Magyarország Kormánya és a Szlovén Köztársaság Kormánya (a továbbiakban: „Szerződő Felek"),

– hivatkozva az Európai Uniónak a személyek, a szolgáltatások, az áru és a tőke szabad mozgására, illetve áramlására vonatkozó alapelveire, valamint a Schengeni Egyezményre,
– törekedve a jó szomszédi és baráti viszonyok fejlesztésére és megerősítésére,
– támogatva a kölcsönösen előnyös társadalmi és gazdasági kapcsolatok fejlesztését,
– tekintettel az államhatár mentén fekvő régiók kapcsolataira és fejlődési szükségleteire,
– figyelembe véve a nemzetközi turizmus, kereskedelem és közlekedés fejlődésének, valamint mindennemű határon átnyúló gazdasági együttműködés jelentőségét,

a következőkben állapodnak meg:

1. Cikk

A Szerződő Felek törekszenek a közös államhatáron átvezető közúti kapcsolatok fejlesztésére.

2. Cikk

(1) A Szerződő Felek támogatják, hogy a tervezett közúti kapcsolatok nyomvonalának kijelölését, építésének, fenntartásának módját és forgalmi jellegét az utak tulajdonosai, illetőleg kezelői saját igényeik és fejlesztési szándékaik szerint, külön megállapodásban határozzák meg a területileg illetékes állam, valamint az Európai Unió vonatkozó jogi és műszaki előírásainak, valamint a jelen Megállapodásban foglaltak figyelembevételével.
(2) A beruházási tevékenységet, építést, rekonstrukciót, továbbá fenntartást a közúti kapcsolatok tulajdonosai, illetőleg a közút kezelői végzik a munkavégzésről kötött külön megállapodás alapján.
(3) A közúti kapcsolatok tulajdonosai, illetőleg a közút kezelői a megvalósítás anyagi fedezetéről a beruházási tevékenység, építés, rekonstrukció, továbbá fenntartási munkálat esetében gondoskodnak és ennek módjáról a (2) bekezdés szerinti megállapodásban egyeznek meg.
(4) Az államhatáron létesülő műtárgyak (hidak, átereszek) tulajdonjogáról, valamint üzemeltetéséről és fenntartásáról a csatlakozó közutak tulajdonosai, illetőleg a közút kezelői a hatályos jogszabályok és jelen Megállapodás alapján egymással megállapodást kötnek.
(5) A gyorsforgalmi úti kapcsolatokról a Szerződő Felek minden esetben külön állapodnak meg.

3. Cikk

(1) A Szerződő Felek jelen Megállapodás végrehajtásával mind Magyarországon, mind a Szlovén Köztársaságban a közlekedésért felelős minisztériumot bízzák meg (a továbbiakban: „Minisztériumok").
(2) A Szerződő Felek a jelen Megállapodásban szereplő feladatokat a Minisztériumok által kijelölt szervezetek útján teljesítik.

* A törvényt az Országgyűlés a 2013. április 15-i ülésnapján fogadta el.

4. Cikk

(1) Az államhatáron átnyúló közutak létesítése az államhatárt nem változtatja meg.

(2) Bármely határvonalat, illetve államhatár megjelölését érintő munka megkezdéséhez előzetesen be kell szerezni az államhatár felújítására, megjelölésére és karbantartására létrehozott Magyar-Szlovén Vegyes Bizottság jóváhagyását.

(3) A tervezett közúti kapcsolatok építésével kapcsolatos munkákat úgy kell elvégezni, hogy az államhatár vonalát jelölő határjelek és egyéb jelek ne sérüljenek.

5. Cikk

A jelen Megállapodás végrehajtása során felmerülő esetleges vitákat a Minisztériumok tárgyalások útján rendezik.

6. Cikk

(1) Jelen Megállapodást a Szerződő Felek belső jogszabályaival összhangban jóvá kell hagyni. A Megállapodás a jóváhagyásról szóló utolsó jegyzék kézhezvételét követő 30. (harmincadik) napon lép hatályba.

(2) Jelen Megállapodást a Szerződő Felek határozatlan időre kötik. A Megállapodást bármely Szerződő Fél bármikor felmondhatja a másik Szerződő Félhez diplomáciai úton intézett írásos értesítéssel. Ebben az esetben a Megállapodás a felmondásról szóló értesítés kézhezvételének napjától számított 6 (hat) hónap elteltével veszti hatályát.

(3) Jelen Megállapodás a Szerződő Felek közötti megállapodással írásban bármikor módosítható vagy kiegészíthető. A módosítások vagy kiegészítések az (1) bekezdésben foglaltak szerint lépnek hatályba.

(4) A jelen Megállapodás tárgyát képező utakra vonatkozó adatok a Szerződő Felek közötti diplomáciai jegyzékváltás útján pontosíthatóak, módosíthatóak és fogadhatóak el.

Készült Ljubljanában, 2012. november 26. napján, két eredeti példányban, magyar és szlovén nyelven, amelyből mindkét nyelvű szöveg egyaránt hiteles.

(Aláírások)

Magyarország Kormánya nevében *A Szlovén Köztársaság Kormánya nevében”*

4. § (1) Ez a törvény – a (2) bekezdésben meghatározott kivétellel – a kihirdetését követő napon lép hatályba.

(2) A 2. § és a 3. § a Megállapodás 6. Cikk (1) bekezdésében meghatározott időpontban lép hatályba.

(3) A Megállapodás, illetve a 2. § és a 3. § hatálybalépésének naptári napját a külpolitikáért felelős miniszter – annak ismertté válását követően – a Magyar Közlönyben haladéktalanul közzétett közleményével állapítja meg.

(4) E törvény végrehajtásához szükséges intézkedésekről a közlekedésért felelős miniszter gondoskodik.

Áder János s. k.,
köztársasági elnök

Kövér László s. k.,
az Országgyűlés elnöke

2013. évi XLIV. törvény
a közérdekű önkéntes tevékenységről szóló 2005. évi LXXXVIII. törvény módosításáról*

1. § A közérdekű önkéntes tevékenységről szóló 2005. évi LXXXVIII. törvény (a továbbiakban: Köt.) 1. § (2) bekezdése a következő d) ponttal egészül ki:

(A törvény hatálya nem terjed ki)

„d) a nemzeti köznevelésről szóló törvény szerinti közösségi szolgálatra."

2. § (1) A Köt. 11. § (1) bekezdése helyébe a következő rendelkezés lép:

„(1) A fogadó szervezet a társadalmi esélyegyenlőség előmozdításáért felelős miniszternek (a továbbiakban: miniszter) köteles – a (2) bekezdésben foglaltak kivételével előzetesen – bejelenteni az önkéntesek foglalkoztatását, és a bejelentett adatokban bekövetkező változásokat. A bejelentést a miniszter által e célra rendszeresített és a miniszter által vezetett minisztérium honlapján, az egyesülési jogról, a közhasznú jogállásról, valamint a civil szervezetek működéséről és támogatásáról szóló 2011. évi CLXXV. törvény 14. § (1) bekezdése szerinti honlapon (a továbbiakban: Civil Információs Portál), valamint a kormányzati portálon közzétett adatlapon vagy elektronikus űrlapon kell teljesíteni. Az adatlap és az elektronikus űrlap adattartalmát az 1. melléklet határozza meg."

(2) A Köt. 11. § (3)–(4b) bekezdése helyébe a következő rendelkezések lépnek:

„(3) A bejelentéshez csatolni kell

a) helyi önkormányzatok társulása esetén a társulási megállapodás másolatát;

b) civil szervezet és közhasznú szervezet esetén

ba) a hatályos létesítő okirat másolatát, és

bb) a fogadó szervezet adatairól a nyilvántartást vezető bíróság által kiállított, harminc napnál nem régebbi kivonatot, a cégkivonat kivételével;

c) az egyházak nyilvántartásába fel nem vett belső egyházi jogi személy esetén az egyház egésze, illetve legfőbb szerve vagy az egyházak nyilvántartásába felvett felettes egyházi szerve – az egyházak nyilvántartásában feltüntetett – képviselőjének nyilatkozatát a fogadó szervezet nevéről, székhelyéről és képviselőjének személyéről, továbbá arról, hogy a fogadó szervezet belső egyházi jogi személy;

d) egyéni vállalkozó esetén az egyéni vállalkozók nyilvántartásába történő bejelentkezésről, illetve a változás-bejelentésről kiadott, az egyéni vállalkozó hatályos adatait tartalmazó igazolás (igazolások) másolatát, vagy az egyéni vállalkozónak az egyéni vállalkozók nyilvántartásában szereplő hatályos adatait igazoló, harminc napnál nem régebbi hatósági bizonyítványt;

e) fogadó intézmény, illetve annak fenntartója esetén annak igazolását, hogy a fogadó intézmény jogszerűen működik.

(4) Ha a bejelentéshez

a) a civil szervezet, közhasznú szervezet nem csatolta a (3) bekezdés b) pont bb) alpontja szerinti iratot, a miniszter a civil szervezet, közhasznú szervezet bírósági nyilvántartásba vett adatait a bíróság nyilvántartásából szerzi be, illetve ellenőrzi,

b) az egyéni vállalkozó nem csatolta a (3) bekezdés d) pontja szerinti iratot, a miniszter az adatokat az egyéni vállalkozók nyilvántartásából szerzi be, illetve ellenőrzi.

(4a) A bejelentést benyújtó egyház vagy belső egyházi jogi személy adatait, a (3) bekezdés c) pontja szerinti esetben pedig az egyház és a nyilatkozatot kiállító felettes egyházi szerv adatait a miniszter az egyházak nyilvántartásából szerzi be, illetve ellenőrzi.

(4b) A cégjegyzékben nyilvántartott fogadó szervezet cégkivonatát a miniszter a cégnyilvántartásból elektronikus úton, közvetlen lekérdezéssel szerzi be."

3. § A Köt. 12. §-a a következő (1a) bekezdéssel egészül ki:

„(1a) A fogadó szervezetek nyilvántartása hatósági nyilvántartás, amely közhitelesen tanúsítja a bejelentkezési kötelezettség teljesítését, a bejelentés tartalmát az 1. melléklet 1., 4. és 5. pontja szerinti adatok tekintetében, valamint a 13. § (3) bekezdése szerinti adatokat."

4. § A Köt. melléklete helyébe az 1. melléklet lép.

---

* A törvényt az Országgyűlés a 2013. április 15-i ülésnapján fogadta el.

5. § A Köt.

a) 2. § (1) bekezdésének bevezető részében a „munka” szövegrész helyébe a „tevékenység” szöveg,
b) 2. § (1) bekezdés b) pontjában az „alapul,” szövegrész helyébe az „alapul, vagy” szöveg,
c) 3. § (1) bekezdés f) pont fc) alpontjában a „közoktatási” szövegrész helyébe a „köznevelési” szöveg,
d) 4. § (5) bekezdésében a „közoktatási intézménnyel” szövegrész helyébe a „nevelési-oktatási intézménnyel” szöveg, a „közoktatási intézmény” szövegrész helyébe a „köznevelési intézmény” szöveg,
e) 4. § (6) bekezdés b) pontjában a „biztosított,” szövegrész helyébe a „biztosított, valamint” szöveg,
f) 6. § (1) bekezdés c) pontjában a „pihenőidőt,” szövegrész helyébe a „pihenőidőt, valamint” szöveg,
g) 6. § (5) bekezdés g) pontjában a „kéri,” szövegrész helyébe a „kéri, vagy” szöveg,
h) 8. § (1) bekezdés c) pontjában a „megszerzését,” szövegrész helyébe a „megszerzését, valamint” szöveg,
i) 9. § (1) bekezdés a) pontjában a „végezni,” szövegrész helyébe a „végezni, és” szöveg,
j) 9. § (3) bekezdés a) pontjában a „veszélyeztetné,” szövegrész helyébe a „veszélyeztetné, vagy” szöveg,
k) 10. § (2) bekezdés a) pontjában a „kára,” szövegrész helyébe a „kára, vagy” szöveg,
l) 11. § (2) bekezdésében az „A melléklet 1. pontja” szövegrész helyébe az „Az 1. melléklet 1–3. pontja” szöveg,
m) 12. § (3) bekezdésében az „az általa vezetett minisztérium honlapján” szövegrész helyébe az „a Civil Információs Portálon” szöveg,
n) 14. § (1) bekezdés g) pontjában az „adatokat,” szövegrész helyébe az „adatokat, valamint” szöveg

lép.

6. § Hatályát veszti a Köt. 11. § (5) bekezdése.

7. § Ez a törvény 2013. július 1-jén lép hatályba.

Áder János s. k.,
köztársasági elnök

Kövér László s. k.,
az Országgyűlés elnöke

1. melléklet a 2013. évi XLIV. törvényhez

„1. melléklet a 2005. évi LXXXVIII. törvényhez

A fogadó szervezet és az adatmódosítás bejelentésére szolgáló adatlapok és elektronikus űrlapok adattartalma

1. A fogadó szervezet neve, székhelye, típusa és adószáma, cégjegyzékben nyilvántartott fogadó szervezet esetén cégjegyzékszáma, költségvetési szerv fogadó szervezet esetén törzskönyvi nyilvántartási száma.
2. A fogadó szervezet kapcsolattartójának neve, beosztása és elérhetősége.
3. A fogadó szervezet telephelye, telefonszáma, elektronikus levélcíme vagy más olyan, a kapcsolat felvételéhez szükséges adata, amelynek nyilvántartásba való felvételét kéri.
4. Az önkéntesek közreműködésével ellátni kívánt tevékenységi körök és tevékenységek, valamint a fogadó szervezet nyilatkozata arról, hogy ezek a tevékenységi körök és tevékenységek megfelelnek a 3. §-ban foglaltaknak.
5. A fogadó szervezet nyilatkozata arról, hogy a fogadó szervezet kíván-e
   5.1. építésiengedély-köteles munkában való részvételre önkéntest foglalkoztatni, és ha igen, annak helyéről,
   5.2. tizennyolcadik életévét be nem töltött önkéntest foglalkoztatni,
   5.3. korlátozottan cselekvőképes nagykorú önkéntest foglalkoztatni,
   5.4. külföldön végzendő közérdekű önkéntes tevékenységre önkéntest foglalkoztatni,
   5.5. olyan önkéntest foglalkoztatni, aki a harmadik országbeli állampolgárok beutazásáról és tartózkodásáról szóló törvény hatálya alá tartozik, ide nem értve a menekültként vagy menedékesként elismert, bevándorolt vagy letelepedett személyt.”

2013. évi XLV. törvény
a közveszély színhelyén elkövetett lopás szigorúbb büntetőjogi szankcionálásáról*

1. § (1) A Büntető Törvénykönyvről szóló 1978. évi IV. törvény (a továbbiakban: 1978. évi IV. törvény) 316. § (4) bekezdése a következő c) ponttal egészül ki:
(A büntetés bűntett miatt három évig terjedő szabadságvesztés, ha)
„c) a lopást szabálysértési vagy kisebb értékre közveszély színhelyén"
(követik el.)

(2) Az 1978. évi IV. törvény 316. § (5) bekezdés b) pontja helyébe a következő rendelkezés lép:
(A büntetés egy évtől öt évig terjedő szabadságvesztés, ha)
„b) a nagyobb értékre elkövetett lopást a (2) bekezdés a)–e) pontjában meghatározott módon vagy közveszély színhelyén"
(követik el.)

(3) Az 1978. évi IV. törvény 316. § (6) bekezdés b) pontja helyébe a következő rendelkezés lép:
(A büntetés két évtől nyolc évig terjedő szabadságvesztés, ha)
„b) a jelentős értékre elkövetett lopást a (2) bekezdés a)–e) pontjában meghatározott módon vagy közveszély színhelyén"
(követik el.)

(4) Az 1978. évi IV. törvény 316. § (7) bekezdés b) pontja helyébe a következő rendelkezés lép:
(A büntetés öt évtől tíz évig terjedő szabadságvesztés, ha a)
„b) a különösen nagy értékre elkövetett lopást a (2) bekezdés a)–e) pontjában meghatározott módon vagy közveszély színhelyén"
(követik el.)

(5) Hatályát veszti az 1978. évi IV. törvény 316. § (2) bekezdés b) pontja.

2. § A Büntető Törvénykönyvről szóló 2012. évi C. törvény (a továbbiakban: 2012. évi C. törvény) 370. §-a a következő szöveggel lép hatályba:
„370. § (1) Aki idegen dolgot mástól azért vesz el, hogy azt jogtalanul eltulajdonítsa, lopást követ el.
(2) A büntetés vétség miatt két évig terjedő szabadságvesztés, ha
a) a lopást kisebb értékre vagy
b) a szabálysértési értékre elkövetett lopást
ba) bűnszövetségben,
bb) üzletszerűen,
bc) dolog elleni erőszakkal – ideértve azt is, ha a dolog eltulajdonításának megakadályozására szolgáló eszközt állagsérelem okozása nélkül eltávolítják, vagy a dolog eltulajdonításának megakadályozására alkalmatlanná teszik –,
bd) zsebtolvajlás útján,
be) egy vagy több közokirat, magánokirat vagy készpénz-helyettesítő fizetési eszköz egyidejű elvételével,
bf) helyiségbe vagy ehhez tartozó bekerített helyre megtévesztéssel, vagy a jogosult, illetve a használó tudta és beleegyezése nélkül bemenve,
bg) hamis vagy lopott kulcs használatával,
bh) lakást vagy hasonló helyiséget az elkövetővel közösen használó sérelmére vagy
bi) erdőben jogellenes fakivágással
követik el.
(3) A büntetés bűntett miatt három évig terjedő szabadságvesztés, ha
a) a lopást nagyobb értékre,
b) a kisebb értékre elkövetett lopást
ba) a (2) bekezdés ba)–be) pontjában meghatározott valamely módon,
bb) védett kulturális javak körébe tartozó tárgyra vagy régészeti leletre,
bc) vallási tisztelet tárgyára,
bd) holttesten lévő tárgyra, illetve temetőben vagy temetkezési emlékhelyen a halott emlékére rendelt tárgyra,
be) nemesfémre vagy

* A törvényt az Országgyűlés a 2013. április 15-i ülésnapján fogadta el.

c) a lopást szabálysértési vagy kisebb értékre közveszély színhelyén
követik el.
(4) A büntetés egy évtől öt évig terjedő szabadságvesztés, ha
a) a lopást jelentős értékre vagy
b) a nagyobb értékre elkövetett lopást a (2) bekezdés ba)–be) pontjában meghatározott valamely módon vagy közveszély színhelyén
követik el.
(5) A büntetés két évtől nyolc évig terjedő szabadságvesztés, ha
a) a lopást különösen nagy értékre vagy
b) a jelentős értékre elkövetett lopást a (2) bekezdés ba)–be) pontjában meghatározott valamely módon vagy közveszély színhelyén
követik el.
(6) A büntetés öt évtől tíz évig terjedő szabadságvesztés, ha
a) a lopást különösen jelentős értékre vagy
b) a különösen nagy értékre elkövetett lopást a (2) bekezdés ba)–be) pontjában meghatározott valamely módon vagy közveszély színhelyén
követik el."

3. § A 2012. évi C. törvény 459. § (1) bekezdés 12. pont h) alpontja a következő szöveggel lép hatályba:
(E törvény alkalmazásában
12. közfeladatot ellátó személy:)
„h) az önkormányzati és a létesítményi tűzoltóság, valamint az önkéntes tűzoltó egyesület tagja a tűzoltási és műszaki mentési feladatainak ellátása során,"

4. § Hatályát veszti a Büntető Törvénykönyvről szóló 2012. évi C. törvény hatálybalépéséhez kapcsolódó átmeneti rendelkezésekről és egyes törvények módosításáról szóló 2012. évi CCXXIII. törvény 318. § (20) bekezdése.

5. § Ez a törvény a kihirdetését követő napon lép hatályba.

Áder János s. k.,
köztársasági elnök

Kövér László s. k.,
az Országgyűlés elnöke

2013. évi XLVI. törvény
a csődeljárásról és a felszámolási eljárásról szóló 1991. évi XLIX. törvény módosításáról*

1. § (1) A csődeljárásról és a felszámolási eljárásról szóló 1991. évi XLIX. törvény (a továbbiakban: Cstv.) 65. § (2) bekezdése helyébe a következő rendelkezés lép:
„(2) A Kormány az (1) bekezdés szerinti rendeletet
a) csődeljárás esetén legkésőbb a csődeljárás kezdő időpontjától [10. § (1) bekezdés] számított 15 napon belül,
b) felszámolási eljárás esetén pedig legkésőbb a felszámolás kezdő időpontjától [27. § (1) bekezdés, 28. § (1) bekezdés] számított 365 napon belül
hirdetheti ki."

* A törvényt az Országgyűlés a 2013. április 15-i ülésnapján fogadta el.

(2) A Cstv. 66. § (5) bekezdése helyébe a következő rendelkezés lép:

„(5) Az állami felszámoló az e törvényben meghatározott tevékenységen kívül más gazdasági tevékenységet nem végezhet, kivéve a kizárólagos vagy többségi állami részesedéssel működő gazdálkodó szervezeteknél végzett üzletviteli és egyéb tanácsadást, továbbá az említett gazdálkodó szervezetek tekintetében – a Ctv. 99. §-ában foglalt feltételek érvényesülése mellett – a Ctv. szerinti végelszámolói, vagyonrendezői tevékenységet, valamint a helyi önkormányzatok tekintetében a helyi önkormányzatok adósságrendezési eljárásáról szóló 1996. évi XXV. törvény szerinti pénzügyi gondnoki tevékenységet."

(3) A Cstv. 83. §-a helyébe a következő rendelkezés lép:

„83. § (1) E törvénynek a nemzetgazdasági szempontból kiemelt jelentőségű gazdálkodó szervezetek csődeljárásának és felszámolásának különleges szabályairól és az azzal összefüggő törvénymódosításokról szóló törvénnyel (a továbbiakban: Kcstm.) megállapított 65. § (1) és (3) bekezdését, valamint az állami felszámolóra, annak kötelezettségeire, iratátadási és adatszolgáltatási feladataira, továbbá a felszámoló és a felszámolóbiztos bírságolhatóságára vonatkozó rendelkezéseit a Kcstm. hatálybalépésekor már elrendelt csődeljárások és jogerősen elrendelt felszámolások esetében is alkalmazni kell, ha a kormányrendelet kiadására vonatkozó 65. § (2) bekezdés szerinti határidő letelt, de még nem került sor csődeljárásban az egyezségi tárgyalások lezárására, felszámolási eljárásban pedig egyezségkötésre vagy a felszámolási zárómérleg bírósághoz történő benyújtására. A Kormány ezekben az esetekben a Kcstm. hatályba lépését követő 30. napig hirdetheti ki a 65. § (2) bekezdése szerinti rendeletet. A 66. § (3) bekezdését azzal az eltéréssel kell alkalmazni, hogy a felmentett felszámoló díjazását a bíróság az addig elvégzett tevékenységével, munkaterhével arányosan határozza meg, az állami felszámoló díját pedig ezzel arányosan csökkenti. A felmentett felszámolót megilleti továbbá az általa lefolytatott értékesítések után a 49/D. § szerinti díjbevétel és az 59. § (1) bekezdése és (4) bekezdése szerinti arányos díjhányad.

(2) E törvénynek a csődeljárásról és a felszámolási eljárásról szóló 1991. évi XLIX. törvény módosításáról szóló 2013. évi XLVI. törvénnyel (a továbbiakban: 2013. évi XLVI. törvény) megállapított 65. § (2) bekezdését a 2013. évi XLVI. törvény hatálybalépésekor már elrendelt csődeljárások és jogerősen elrendelt felszámolások esetében is alkalmazni kell, ha a kormányrendelet kiadására vonatkozó – a 2013. évi XLVI. törvény hatálybalépését megelőzően hatályos – 65. § (2) bekezdés szerinti határidő letelt, de még nem került sor csődeljárásban az egyezségi tárgyalás lezárására, felszámolási eljárásban pedig egyezségkötésre vagy a felszámolási zárómérleg bírósághoz történő benyújtására. Ha a 65. § (2) bekezdése szerinti rendelet kihirdetésére már folyamatban lévő csődeljárásban vagy felszámolási eljárásban kerül sor, a bíróságnak a rendelet hatályba lépését követő 3 munkanapon belül fel kell mentenie a korábbi felszámolót. A 66. § (3) bekezdésében foglaltakat azzal az eltéréssel kell alkalmazni, hogy a felmentett felszámoló díjazását a bíróság az addig elvégzett tevékenységével, munkaterhével arányosan határozza meg, az állami felszámoló díját pedig ezzel arányosan csökkenti. A felmentett felszámolót megilleti továbbá az általa lefolytatott értékesítések után a 49/D. § szerinti díjbevétel és az 59. § (1) bekezdése és (4) bekezdése szerinti arányos díjhányad."

2. § Ez a törvény a kihirdetését követő napon lép hatályba.

Áder János s. k.,
köztársasági elnök

Kövér László s. k.,
az Országgyűlés elnöke

2013. évi XLVII. törvény
a Balaton Kiemelt Üdülőkörzet Területrendezési Tervének elfogadásáról és a Balatoni Területrendezési Szabályzat megállapításáról szóló 2000. évi CXII. törvény módosításáról*

1. § (1) A Balaton Kiemelt Üdülőkörzet Területrendezési Tervének elfogadásáról és a Balatoni Területrendezési Szabályzat megállapításáról szóló 2000. évi CXII. törvény (a továbbiakban: Btv.) 4/B. § a) pontja helyébe a következő rendelkezés lép:

(A térségi területfelhasználási kategóriákon belül a települési területfelhasználási egységek kijelölése során a következő szabályokat kell alkalmazni:)

„a) az erdőgazdálkodási térséget

aa) legalább 95%-ban erdőterület települési területfelhasználási egységbe kell sorolni, vagy

ab) legalább 85%-ban erdőterület települési területfelhasználási egységbe kell sorolni és a fennmaradó terület beépítésre szánt területbe nem sorolható, amennyiben az aa) pontban foglalt követelmény törvény eltérő rendelkezése miatt nem végrehajtható;"

(2) A Btv. 4/B. § g) pontja helyébe a következő rendelkezés lép:

(A térségi területfelhasználási kategóriákon belül a települési területfelhasználási egységek kijelölése során a következő szabályokat kell alkalmazni:)

„g) az egyedileg meghatározott térség

ga) a beépítésre szánt különleges területek közül a nyersanyag-kitermelés (bánya), nyersanyag-feldolgozás céljára szolgáló terület, hulladékkezelő, -lerakó területe, a beépítésre nem szánt különleges területek közül a nyersanyag-kitermelés (bánya), nyersanyag-feldolgozás céljára szolgáló terület, vagy

gb) turisztikai fejlesztési terület övezetével érintett területen a beépítésre szánt üdülőházas üdülőterület, a különleges területek közül az oktatási-kutatási központ, szabadidőközpont, vízi-közlekedési, sport- és turisztikai célú kikötő terület, állat- és növénykert területe, strandterület, sportterület, a beépítésre nem szánt zöldterület, erdőterület, természetközeli terület vagy a különleges területek közül egészségügyi épület elhelyezésére szolgáló terület, nagy kiterjedésű sportolási célú terület, vadaspark, arborétum területe

települési területfelhasználási egységbe sorolható;"

2. § A Btv. 5. §-a helyébe a következő rendelkezés lép:

„5. § (1) A települések közigazgatási területén a településrendezési eszközökben azon erdőterület települési területfelhasználási egységbe sorolt terület nagysága, amelyet egyidejűleg a térségi szerkezeti terv erdőgazdálkodási térségként állapít meg, összességében nem csökkenhet.

(2) A térségi szerkezeti tervben megállapított erdőgazdálkodási térség által nem érintett, a településrendezési eszközökben erdőterület települési területfelhasználási egységbe sorolt terület csak mezőgazdasági terület, természetközeli terület vagy vízgazdálkodási terület települési területfelhasználási egységbe sorolható.

(3) Az Országos Erdőállomány Adattárban nyilvántartott erdők területe a településrendezési eszközökben kizárólag erdőterület települési területfelhasználási egységbe sorolható."

3. § A Btv. 6. §-a helyébe a következő rendelkezés lép:

„6. § (1) E § alkalmazásában zöldterület: a balatoni vízpart-rehabilitációs szabályozási követelményekkel érintett területre készült vízpart-rehabilitációs tanulmánytervben, illetve első felülvizsgálatát követően a partvonal-szabályozási és vízpart-rehabilitációs tervben zöldterület települési területfelhasználási egységbe sorolt terület.

(2) Zöldterületen más települési területfelhasználási egység csak az átsorolni kívánt zöldterülettel legalább azonos alapterületű új zöldterület kijelölésével és az alábbi feltételek egyidejű megléte esetén jelölhető ki:

a) az átsorolni kívánt zöldterület nem tartozik természetvédelmi oltalom alá,

b) a vízpart-rehabilitációs tervben kijelölt közhasználatú parti sétány hossza nem csökkenhet,

c) a vízpart-rehabilitációs tervben kijelölt közhasználatú parti sétány legalább 10 m szélességgel a természetes vízparti vegetáció sérelme nélkül biztosítható,

d) az újonnan kijelölt zöldterület a települési önkormányzat vagy a magyar állam tulajdonában van,

e) az újonnan kijelölt zöldterület a vízpart-rehabilitációs szabályozással érintett területen van, vagy az átsorolást követően megmaradó és az újonnan kijelölt zöldterület összefüggő zöldterületet alkot,

---

* A törvényt az Országgyűlés a 2013. április 15-i ülésnapján fogadta el.

f) az ingatlan-nyilvántartás szerint állami vagy önkormányzati tulajdonban álló közpark vagy közkert esetén az átsorolás legfeljebb az átsorolással érintett zöldterület 15%-ára, egyéb zöldterületek esetén 40%-ára terjedhet ki, és
g) az átsorolni kívánt zöldterület nem váltható ki természetvédelmi oltalom alatt álló terület zöldterületi kijelölésével.
(3) Az átsorolást követően az átsorolással érintett zöldterületen további átsorolás nem hajtható végre.
(4) Az átsorolni kívánt, az ingatlan-nyilvántartás szerint közpark vagy közkert esetén az újonnan kijelölt zöldterületet legkésőbb a közpark vagy közkert zöldfelületének megbontásáig meg kell valósítani. A zöldterület megvalósítottnak tekinthető, ha az újonnan kijelölt zöldterületen az aktív zöldfelület aránya legalább 70%, és a beültetett életképes növényzet háromszintű.
(5) Az ingatlan-nyilvántartás szerint állami vagy önkormányzati tulajdonban lévő zöldterületen az ingatlan tulajdonjogát kizárólag a települési önkormányzat vagy a magyar állam szerezheti meg közfeladat ellátása céljából. Az állami vagy önkormányzati tulajdonban álló zöldterület közcélú használata – a legszükségesebb vagyonvédelmi intézkedések kivételével – nem korlátozható.
(6) Zöldterületen – ide nem értve a már meglévő, felöltött zagyterek területén kialakított zöldterületet – nem alakítható ki olyan vízfelület és medencés kikötő, amely a vízgazdálkodási terület tómederben települési területfelhasználási egységbe sorolt területtel közvetlenül érintkezik.
(7) Zöldterületen csak szállásférőhelyet nem tartalmazó vendéglátó rendeltetésű épület, pihenést és testedzést szolgáló műtárgy és a terület rendeltetésszerű használatához szükséges építmény helyezhető el, legfeljebb 4,5 m beépítési magassággal.
(8) A zöldterületen elhelyezett építmények területét és az építményeket csak a bérleti szerződés legalább tízévenkénti megújításával lehet bérbe adni."

4. § A Btv. a következő 6/A. és 6/B. §-sal egészül ki:
„6/A. § (1) E § alkalmazásában zöldterület: a településrendezési eszközökben a balatoni vízpart-rehabilitációs szabályozási követelményekkel nem érintett területeken zöldterület területfelhasználási egységbe sorolt, az ingatlan-nyilvántartás szerint önkormányzati vagy állami tulajdonban lévő közpark vagy közkert.
(2) Zöldterületen más települési területfelhasználási egység csak az átsorolt zöldterülettel legalább azonos alapterületű új zöldterület kijelölésével és megvalósításával, valamint az alábbi feltételek egyidejű megléte esetén jelölhető ki:
a) az átsorolni kívánt zöldterület természetvédelmi oltalom alá nem tartozik,
b) az átsorolás az átsorolással érintett zöldterület legfeljebb
ba) 50%-ára terjed ki, ha annak alapterülete kisebb vagy egyenlő, mint 1 ha,
bb) 30%-ára terjed ki, ha annak alapterülete nagyobb, mint 1 ha és kisebb vagy egyenlő, mint 3 ha,
bc) 10%-ára terjed ki, ha annak alapterülete nagyobb, mint 3 ha,
c) az újonnan kijelölt zöldterület a települési önkormányzat tulajdonában van,
d) az újonnan kijelölt zöldterület legkisebb zöldfelülete 70%, valamint
e) az újonnan kijelölt zöldterület településszerkezeti adottságainál fogva (elhelyezkedése, egyéb területfelhasználási egységekkel való kapcsolata) az átsorolni kívánt zöldterülettel azonos vagy előnyösebb funkciót tud betölteni a település zöldfelületi rendszerében.
(3) Az átsorolást követően az átsorolással érintett zöldterületen további átsorolás nem hajtható végre.
(4) Az átsorolás következtében újonnan kijelölt zöldterületet legkésőbb a zöldterület zöldfelületének megbontásáig meg kell valósítani. A zöldterület megvalósítottnak tekinthető, ha az újonnan kijelölt zöldterületen az aktív zöldfelület aránya legalább 70%, és a beültetett életképes növényzet háromszintű. A települési önkormányzat az újonnan kijelölt zöldterületre vonatkozóan az épített környezet alakításáról és védelméről szóló törvény szerinti közterület-alakítási tervet fogad el.
(5) Zöldterületen ingatlan tulajdonjogát kizárólag a települési önkormányzat vagy a magyar állam szerezheti meg közfeladat ellátása céljából. A zöldterület közcélú használata – a legszükségesebb vagyonvédelmi intézkedések kivételével – nem korlátozható.
(6) Zöldterületen építmény legfeljebb 4,5 m beépítési magassággal helyezhető el.
(7) A zöldterületen elhelyezett építmények területét és az építményeket csak a bérleti szerződés legalább tízévenkénti megújításával lehet bérbe adni.
6/B. § (1) E § alkalmazásában zöldterület: a településrendezési eszközökben a balatoni vízpart-rehabilitációs szabályozási követelményekkel nem érintett területeken zöldterület területfelhasználási egységbe sorolt terület, amely az ingatlan-nyilvántartás szerint nem minősül önkormányzati vagy állami tulajdonban lévő közparknak vagy közkertnek.

(2) Zöldterületen más települési területfelhasználási egység csak az átsorolt zöldterülettel legalább azonos alapterületű új zöldterület kijelölésével, és csak akkor jelölhető ki, ha
a) az újonnan zöldterületbe sorolt terület a települési önkormányzat tulajdonában van,
b) az átsorolni kívánt zöldterület nem tartozik természetvédelmi oltalom alá, és
c) az újonnan kijelölt zöldterület településszerkezeti adottságainál fogva (elhelyezkedése, egyéb területfelhasználási egységekkel való kapcsolata) az átsorolni kívánt zöldterülettel azonos vagy előnyösebb funkciót tud betölteni a település zöldfelületi rendszerében.
(3) Zöldterületen ingatlan tulajdonjogát kizárólag a települési önkormányzat vagy a magyar állam szerezheti meg közfeladat ellátása céljából. A zöldterület közcélú használata – a legszükségesebb vagyonvédelmi intézkedések kivételével – nem korlátozható."

5. § A Btv. 8. § (3) bekezdése helyébe a következő rendelkezés lép:
„(3) Az országos jelentőségű védett természeti területeken
a) a beépítésre nem szánt területeken – ide nem értve a közműépítmények telkeit – 2700 m^2-nél kisebb telkek és
b) a szántó művelési ágú területek
nem építhetők be."

6. § A Btv. 10. §-a helyébe a következő rendelkezés lép:
„10. § A kiemelt üdülőkörzet településeinek településrendezési eszközeit a természetvédelmi, tájesztétikai szempontok, valamint a történeti településszerkezet, a táj és a település jellege, a kulturális és az építészeti örökség, valamint az építészeti hagyományok figyelembevételével kell elkészíteni."

7. § A Btv. 14. §-a a következő (4)–(5) bekezdéssel egészül ki:
„(4) Belterületi lakóövezet övezeti határától számított 1000 méteren belül működő külszíni művelésű bányában, ha az ásványi nyersanyag jövesztése nem csak robbantással történhet, a robbantási tevékenység végzéséhez az érintett belterületi lakóövezet helye szerint illetékes önkormányzat hozzájárulása szükséges. A hozzájárulás a jóváhagyott kitermelési műszaki üzemi terv hatálya alatt nem vonható vissza.
(5) Ha az önkormányzat vitatja az ásványi nyersanyag csak robbantással történő jöveszthetőségét, akkor a bányavállalkozó köteles a bányafelügyeletnél a jövesztési lehetőségek megállapítását kérelmezni. Vitatottnak kell tekinteni a jövesztési módot, ha az önkormányzat a bányavállalkozó hozzájárulás megadása iránti kérelmére 30 napon, de legkésőbb a kérelem benyújtását követő önkormányzati testületi ülést követő 5 napon belül nem válaszol. A bányafelügyelet döntését bányászati szakértő bevonásával hozza meg. A bányavállalkozó a bányafelügyelet döntésének jogerőre emelkedéséig robbanóanyag-felhasználási engedély iránti kérelmet nem nyújthat be."

8. § A Btv. 16. §-a a következő (2a) bekezdéssel egészül ki:
„(2a) A partvonal-szabályozási terv a hatályos állami ingatlan-nyilvántartási térképi adatbázis felhasználásával készül, és – az alaptérképi elemeken túl – kötelezően tartalmazza a (3) bekezdés a)–d) pontjában és i) pont ia) alpontjában foglaltakat."

9. § A Btv. 16/A. § (1) bekezdése helyébe a következő rendelkezés lép:
„(1) A meglévő, feltöltött zagyterek területét zöldterület, erdőterület vagy vízgazdálkodási terület települési területfelhasználási egységbe kell sorolni."

10. § A Btv. 22/A. § (3) bekezdése helyébe a következő rendelkezés lép:
„(3) A Balaton Kiemelt Üdülőkörzet Területrendezési Tervében lehatárolt kiemelt térségi övezeteket a településszerkezeti terv készítése során a településrendezési eszközökről szóló jogszabály szerinti megalapozó vizsgálatban és alátámasztó javaslatban, a településrendezési eszközök készítése során a kiemelt térségi övezetek területi érintettségével kapcsolatosan külön jogszabály szerint állásfoglalásra kötelezett államigazgatási szervek állásfoglalása alapján, a területfejlesztésről és a területrendezésről szóló törvény előírásai szerint kell lehatárolni."

11. § A Btv. 59. §-a a következő (2) bekezdéssel egészül ki:
„(2) A Balaton kiemelt üdülőkörzet parti településeinek önkormányzata a vízpart-rehabilitációs tanulmánytervek első felülvizsgálatáig kezdeményezheti a települést érintő vízpart-rehabilitációs tanulmánytervről szóló miniszteri

rendeletben szereplő területhasználatok megváltoztatását. A kezdeményezés akkor támogatható, ha a változtatási kérelem megalapozott és végrehajtása nem ütközik jogszabályba."

12. § A Btv.

1. 2/A. § 3. pontjában az „építménymagasságú" szövegrész helyébe a „beépítési magasságú",
2. 2/A. § 4. pontjában, 4/C. § (2) bekezdés b) pontjában, 14. § (1) bekezdésében, 27. § (1) bekezdésében, 28. § (1) bekezdésében, 28/B. § (1) bekezdésében, 32. § (1) bekezdésében, 34. § b) pontjában, 44. § a) pontjában és 46/A. § b) pontjában a „településrendezési tervekben" szövegrész helyébe a „településrendezési eszközökben",
3. 4/C. § (2) bekezdés c) és d) pontjában, 19. § (1) bekezdés d) pontjában, 19. § (3) bekezdésében, 20. § (1) bekezdésében, 28/A. § (2) bekezdésében, 32. § (2) bekezdés a) és b) pontjában, 33. § b) pontjában, valamint 39. § (1) bekezdés k) és m) pontjában a „településrendezési tervekben és a helyi építési szabályzatban" szövegrész helyébe a „településrendezési eszközökben",
4. 4/C. § (2) bekezdés f) pontjában a „szakági és településrendezési tervek" szövegrész helyébe a „szakági tervek és a településrendezési eszközök",
5. 7. §-ában a „településrendezési tervekben és helyi építési szabályzatokban" szövegrész helyébe a „településrendezési eszközökben",
6. 13. § a) pontjában az „alapterülete a telek" szövegrész helyébe a „bruttó alapterülete a telek területének",
7. 13. § b) és c) pontjában a „magasabb" szövegrész helyébe „nagyobb beépítési magasságú",
8. 15. §-ában a „létesítmények" szövegrész helyébe a „rendeltetés céljára szolgáló építmények",
9. 19. § (1) bekezdés d) pontjában a „partközeli" szövegrész helyébe a „parti és partközeli",
10. 20. § (3) bekezdésében a „településrendezési tervek és a helyi építési szabályzat" szövegrész helyébe a „településrendezési eszközök",
11. 23. § g) pontjában és 24. § k) pontjában a „magasságot" szövegrész helyébe a „beépítési magasságot",
12. 24. § b) pontjában és 58. § (2) bekezdés b) pontjában a „településrendezési tervek" szövegrész helyébe a „településrendezési eszközök",
13. 38. § a) pontjában a „jelentős mértékű zavaró hatású" szövegrész helyébe az „ , a környezetre jelentős hatást gyakorló",
14. 39. § (1) bekezdés g) pontjában a „beépített telkek" szövegrész helyébe „beépített telek",
15. 39. § (3) bekezdésében a „környezetet nem zavaró" szövegrész helyébe „környezetre jelentős hatást nem gyakorló",
16. 40. § e) pontjában az „az építménymagasság" szövegrész helyébe az „a beépítési magasság",
17. 57. §-ában a „48. § (1) és (2) bekezdésében" szövegrész helyébe a „48/A. § (1) bekezdésében",
18. 59. § (1) bekezdésében a „településrendezési terveket és a helyi építési szabályzatokat" szövegrész helyébe a „településrendezési eszközöket",
19. 59. § (4) bekezdésében a „legkésőbb 10 év elteltével" szövegrész helyébe a „szükség szerint",
20. 59. § (7) bekezdésében a „településrendezési tervben" szövegrész helyébe a „településrendezési eszközökben",
21. 59. § (9) és (10) bekezdésében a „településrendezési terveit és helyi építési szabályzatait" szövegrész helyébe a „településrendezési eszközeit", a „4 éven" szövegrész helyébe a „6 éven",
22. 59. § (11) bekezdésében a „2012." szövegrész helyébe a „2018."

szöveg lép.

13. § Hatályát veszti a Btv.

a) 16. § (4) bekezdése,
b) 18. § (2) bekezdése,
c) 27. § (2) bekezdés a) pontjában az „a település szabályozási tervében," szövegrész,
d) 35. § j) pontja és
e) 40. § g) pontjában a „szabályozási tervében és" szövegrész.

14. § (1) Ez a törvény – a (2) bekezdésben foglalt kivétellel – 2013. június 1-jén lép hatályba.

(2) A 7. § 2014. január 1-jén lép hatályba.

Áder János s. k.,
köztársasági elnök

Kövér László s. k.,
az Országgyűlés elnöke

III. Kormányrendeletek

A Kormány 116/2013. (IV. 19.) Korm. rendelete az egyes, tartós időtartamú szabadságelvonást elszenvedettek részére járó juttatásról szóló 267/2000. (XII. 26.) Korm. rendelet módosításáról

A Kormány az Alaptörvény 15. cikk (3) bekezdésében meghatározott eredeti jogalkotói hatáskörében, az Alaptörvény 15. cikk (1) bekezdésében meghatározott feladatkörében eljárva a következőket rendeli el:

1. § (1) Az egyes, tartós időtartamú szabadságelvonást elszenvedettek részére járó juttatásról szóló 267/2000. (XII. 26.) Korm. rendelet (a továbbiakban: Krpr.) 1. § (1) bekezdése helyébe a következő rendelkezés lép:

„(1) Juttatásra jogosult az a magyarországi lakóhellyel rendelkező magyar állampolgár, aki a reá irányadó öregségi nyugdíjkorhatárt betöltötte vagy rokkant, ha

a) elítélése az 1956-os népfelkeléssel összefüggő elítélések orvoslásáról rendelkező 1989. évi XXXVI. törvény, vagy az 1945 és 1963 közötti törvénysértő elítélések orvoslásáról rendelkező 1990. évi XXVI. törvény alapján semmis,

b) Magyarországon 1945. január 1. és 1953. december 31. között rendőrhatósági őrizet mellett munkatáborban fogva tartott volt, vagy

c) 1944. október 1-jét követően a Szovjetunióba kényszermunkára elhurcolták

és egy évet elérő, illetőleg azt meghaladó szabadságvesztést vagy szabadságkorlátozást szenvedett el."

(2) A Krpr. 3. § (1) bekezdése helyébe a következő rendelkezés lép:

„(1) Ha az 1. §-ban meghatározott időtartam

a) az egy évet elérte, de a három évet nem érte el, a juttatás havi összege 15 000 forint,

b) a három évet elérte, de az öt évet nem érte el, a juttatás havi összege 30 000 forint,

c) az öt évet elérte, de a tíz évet nem érte el, a juttatás havi összege 45 000 forint,

d) a tíz évet elérte vagy azt meghaladta a juttatás havi összege 60 000 forint."

(3) A Krpr.

a) 3. § (1) bekezdés a) pontjában a „15 000" szövegrész helyébe a „22 500" szöveg,

b) 3. § (1) bekezdés b) pontjában a „30 000" szövegrész helyébe a „40 000" szöveg,

c) 3. § (1) bekezdés c) pontjában a „45 000" szövegrész helyébe a „60 000" szöveg,

d) 3. § (1) bekezdés d) pontjában a „60 000" szövegrész helyébe a „80 000" szöveg

lép.

(4) A Krpr. 4. § (1) bekezdésében az „összegű juttatásra jogosult" szövegrész helyébe az „összegű juttatásra jogosult, amennyiben az elhunyt jogosult esetében az 1. § szerinti időtartam a három évet elérte vagy meghaladta" szöveg lép.

(5) A Krpr. a következő 12. §-sal egészül ki:

„12. § E rendeletnek az egyes, tartós időtartamú szabadságelvonást elszenvedettek részére járó juttatásról szóló 267/2000. (XII. 26.) Korm. rendelet módosításáról szóló 116/2013. (IV. 19.) Korm. rendelet (a továbbiakban: Módr2.) 1. § (2) bekezdésével megállapított 3. § (1) bekezdés a) pontja szerinti juttatás a jogosultakat 2013. január 1. napjával kezdődő hatállyal illeti meg."

2. § Nem lép hatályba az egyes, tartós időtartamú szabadságelvonást elszenvedettek részére járó juttatásról szóló 267/2000. (XII. 26.) Korm. rendelet módosításáról szóló 63/2013. (III. 4.) Korm. rendelet 5. § (2) bekezdés a)–c) pontja.

3. § (1) E rendelet – a (2) bekezdésben foglalt kivétellel – a kihirdetését követő hónap első napján lép hatályba.

(2) Az 1. § (3) bekezdése 2014. január 1-jén lép hatályba.

Orbán Viktor s. k.,
miniszterelnök

V. A Kormány tagjainak rendeletei

A nemzeti fejlesztési miniszter 16/2013. (IV. 19.) NFM rendelete a bányaüzem felelős műszaki vezetőjének kijelöléséről

A bányászatról szóló 1993. évi XLVIII. törvény 50/A. § (2) bekezdés p) pontjában kapott felhatalmazás alapján, az egyes miniszterek, valamint a Miniszterelnökséget vezető államtitkár feladat- és hatásköréről szóló 212/2010. (VII. 1.) Korm. rendelet 84. § g) pontjában meghatározott feladatkörömben eljárva a következőket rendelem el:

1. § (1) Bányaüzemi felelős műszaki vezetői vagy helyettesi (a továbbiakban együtt: bányaüzemi felelős műszaki vezető) tevékenység folytatásához a 4. §-ban meghatározott felsőfokú végzettségi szint és szakképzettség, valamint az 5. §-ban meghatározott szakmai gyakorlat szükséges.

(2) Külszíni bányaüzemben bányaüzemi felelős műszaki vezetői tevékenységet az a személy is végezhet, aki a 4. § (2) bekezdésében meghatározott középfokú végzettséggel és az 5. § (1) bekezdés d) pontjában meghatározott szakmai gyakorlattal rendelkezik.

2. § (1) Bányaüzemi felelős műszaki vezetői tevékenység végzésének engedélyezése iránti kérelmet a bányakapitánysághoz kell benyújtani.

(2) Az (1) bekezdés szerinti tevékenység engedélyezését

a) sújtólégveszélyes föld alatti,

b) gázkitörés-veszélyes föld alatti,

c) az a) és b) pont alá nem tartozó föld alatti,

d) külszíni és

e) szénhidrogén

bányaüzemre lehet kérelmezni.

(3) A szénhidrogént kitermelő bányaüzem magában foglalja a szén-dioxid gáz bányászatot és a föld alatti gáztárolást is.

(4) A bányaüzemi felelős műszaki vezető csak olyan, a (2) bekezdésben meghatározott típusú bányaüzemben végezhet tevékenységet, amelyre engedéllyel rendelkezik.

(5) Engedély több típusú bányaüzemre is adható, ha a kérelemben megjelölt típusú bányaüzemre vonatkozóan a kérelmező eleget tesz a tevékenység folytatásához szükséges feltételeknek. A feltételek fennállását a megjelölt bányaüzemekre külön-külön kell vizsgálni.

(6) A bányakapitányság az engedélyest a határozat jogerőre emelkedésének napján nyilvántartásba veszi.

3. § (1) Az engedély iránti kérelem – a közigazgatási hatósági eljárás és szolgáltatás általános szabályairól szóló törvényben előírtakon túl – tartalmazza annak a 2. § (2) bekezdése szerinti bányaüzemnek a megnevezését, amelyre a kérelmet benyújtó az engedély kiadását kéri.

(2) A kérelemhez csatolni kell:

a) a végzettséget igazoló oklevél vagy bizonyítvány másolatát,

b) a szakmai gyakorlatra vonatkozó igazolást, és

c) a kérelmező arra vonatkozó nyilatkozatát, hogy nevének, címének, egyéb általa megadott elérhetőségének és a bányaüzem megnevezésének a bányafelügyelet honlapján való közzétételéhez hozzájárul vagy nem járul hozzá.

(3) A szakmai gyakorlatot közokirattal vagy teljes bizonyító erejű magánokirattal kell igazolni. Az igazolásnak tartalmaznia kell:

a) a munkakör és a végzett tevékenység megnevezését,

b) a munkakörben eltöltött időtartamot, és

c) a foglalkoztató megnevezését, címét és cégszerű aláírását.

(4) Ha a foglalkoztató jogutód nélkül megszűnt, a gyakorlati idő a munkavégzésre vonatkozó szerződéssel vagy a munkavégzés igazolására alkalmas egyéb dokumentummal – így különösen az adott időszakra vonatkozó munkakönyvvel vagy fizetési jegyzékkel – is igazolható.

(5) Szakmai gyakorlati időként a szakmai képesítés megszerzését követő gyakorlati idő vehető figyelembe. A munkavégzések során megszerzett gyakorlati időt együttesen kell figyelembe venni.

4. § (1) E rendelet alkalmazásában az adott típusú bányaüzemben történő felelős műszaki vezetői tevékenység végzéséhez megfelelő felsőfokú szakképzettség

a) az egyetemi szintű alapképzési szakon szerzett
   aa) bánya- és geotechnikai mérnök,
   ab) előkészítés-technikai mérnök,
   ac) műszaki földtudományi mérnök,
   ad) gépészmérnök,
   ae) villamosmérnök

végzettség,

b) a mesterképzésben, osztatlan képzésben vagy posztgraduális képzésben szerzett
   ba) okleveles bánya- és geotechnika mérnök,
   bb) okleveles előkészítés-technikai mérnök,
   bc) okleveles olaj- és gázmérnök,
   bd) okleveles hidrogeológus mérnök,
   be) okleveles földtudományi mérnök,
   bf) okleveles gépészmérnök,
   bg) okleveles villamosmérnök, valamint
   bh) okleveles bányagépész mérnök

végzettség.

(2) E rendelet alkalmazásában az adott típusú bányaüzemben történő felelős műszaki vezetői tevékenység végzéséhez megfelelő középfokú szakképesítés

a) a bányaipari aknász-technikus,
b) a külszíni bányaipari technikus,
c) a geológus technikus,
d) a mélyművelési bányaipari technikus,
e) a bányagépész technikus,
f) a bányagépész és villamos technikus,
g) a bányavillamossági technikus,
h) a gépész technikus,
i) a villamos ipari technikus,
j) az építőipari technikus, valamint
k) a mélyépítő technikus

végzettség.

5. § (1) Bányaüzemi felelős műszaki vezetői tevékenység folytatására jogosító engedélyt

a) sújtólégveszélyes föld alatti bányaüzemre
   aa) a 4. § (1) bekezdés b) pont ba) alpontja szerinti végzettséggel és legalább 5 éves szakmai gyakorlattal, vagy
   ab) a 4. § (1) bekezdés a) pont aa) alpontja szerinti végzettséggel és legalább 8 éves szakmai gyakorlattal,
b) gázkitörés-veszélyes föld alatti bányaüzemre
   ba) a 4. § (1) bekezdés b) pont ba) alpontja szerinti végzettséggel és legalább 5 éves szakmai gyakorlattal, vagy
   bb) a 4. § (1) bekezdés a) pont aa) alpontja szerinti végzettséggel és legalább 8 éves szakmai gyakorlattal,
c) a 2. § (2) bekezdés a) és b) pontja alá nem tartozó föld alatti bányaüzemre
   ca) a 4. § (1) bekezdés b) pont ba) alpontja szerinti végzettséggel és legalább 5 éves szakmai gyakorlattal, vagy
   cb) a 4. § (1) bekezdés a) pont aa) alpontja szerinti végzettséggel és legalább 8 éves szakmai gyakorlattal,
d) külszíni bányaüzemre
   da) a 4. § (1) bekezdés b) pont ba)–bb) alpontja és bd)–bh) alpontja szerinti végzettséggel és legalább 2 éves szakmai gyakorlattal,

db) a 4. § (1) bekezdés a) pont aa)–ae) alpontja szerinti végzettséggel és legalább 3 éves szakmai gyakorlattal, vagy

dc) a 4. § (2) bekezdés a)–k) pontja szerinti végzettséggel és legalább 3 éves szakmai gyakorlattal,

e) szénhidrogén bányaüzemre a 4. § (1) bekezdés b) pont bc) alpontja szerinti végzettséggel és legalább 3 éves szakmai gyakorlattal

rendelkező személy kaphat.

(2) Sújtólégveszélyes vagy gázkitörés-veszélyes bánya esetében szakmai gyakorlatként csak sújtólégveszélyes vagy gázkitörés-veszélyes bányában szerzett gyakorlati idő vehető figyelembe.

6. § (1) A bányafelügyelet a bányaüzemi felelős műszaki vezetői tevékenységre jogosító engedélyt visszavonja, ha

a) a bányafelügyelet a bányaüzemi felelős műszaki vezetőt egy éven belül ismételten, vagy három éven belül háromszor is bírsággal sújtotta,

b) a bányafelügyelet az engedély kiadását követően olyan körülményről szerez tudomást, amely a bányaüzemi felelős műszaki vezetői tevékenység engedélyezését kizárja, vagy

c) a nyilvántartásból való törlését az engedélyes kéri.

(2) A bányafelügyelet

a) az (1) bekezdésben meghatározott esetekben a visszavonó határozat jogerőssé és végrehajthatóvá válását követő napon, vagy

b) az engedélyes elhalálozása esetén az elhalálozás tényéről való tudomásszerzés napját követő napon

törli az engedélyest a felelős műszaki vezetői nyilvántartásból.

(3) Az (1) bekezdés a) pontja szerinti esetben a bányaüzemi felelős műszaki vezetői tevékenységre jogosító engedély visszavonásának jogerőssé és végrehajthatóvá válásától számított 3 évig a volt engedélyes részére új engedély nem adható.

7. § (1) A bányászatról szóló 1993. évi XLVIII. törvény szerinti nyilvántartásba bejegyzett bányaüzemi felelős műszaki vezetőket a 2. § (2) bekezdése szerinti bányaüzem megnevezése és nyilvántartási szám szerint kell nyilvántartani.

(2) Az (1) bekezdés szerinti nyilvántartási szám

a) sújtólégveszélyes föld alatti bányaüzem esetében „SFB" rövidítésből, kötőjelből és az engedély iktatószámából,

b) gázkitörés-veszélyes föld alatti bányaüzem esetében „GFB" rövidítésből, kötőjelből és az engedély iktatószámából,

c) a 2. § (2) bekezdés a) és b) pontja alá nem tartozó föld alatti bányaüzem esetében „FB" rövidítésből, kötőjelből és az engedély iktatószámából,

d) külszíni bányaüzem esetében „KB" rövidítésből, kötőjelből és az engedély iktatószámából, vagy

e) szénhidrogén bányaüzem esetében „SzB" rövidítésből, kötőjelből és az engedély iktatószámából

áll.

(3) Az engedélyes köteles a bányakapitányságnak 8 napon belül bejelenteni, ha a nyilvántartott adataiban változás következik be. A bejelentést követően a bányakapitányság a változást átvezeti a nyilvántartáson.

(4) A bányakapitányságok a bányaüzemi felelős műszaki vezetőre vonatkozó nyilvántartások adatait a Magyar Bányászati és Földtani Hivatal (a továbbiakban: MBFH) részére megküldik. A felelős műszaki vezető hozzájárulása esetén az MBFH honlapján közzéteszi a felelős műszaki vezető nevét, címét, egyéb általa megadott elérhetőségét és a bányaüzem megnevezését.

8. § (1) A bányavállalkozó bányaüzemi felelős műszaki vezetőként a bányakapitányság által nyilvántartásba vett engedélyest foglalkoztathat. A bányavállalkozó a bányaüzemi felelős műszaki vezető vagy helyettes foglalkoztatását a munkavégzés megkezdése előtt legalább 8 nappal korábban bejelenti a bányakapitányságnak.

(2) A bejelentés tartalmazza

a) a bányaüzemi felelős műszaki vezető nevét,

b) a bányaüzemi felelős műszaki vezetői nyilvántartási számát,

c) a bányaüzem megnevezését, és

d) a foglalkoztatási jogviszony létesítésére vonatkozó okirat másolatát.

9. § Ez a rendelet a kihirdetését követő 15. napon lép hatályba.

10. § Hatályát veszti a bányaüzem felelős műszaki vezetője és helyettese kijelölésének feltételeiről szóló 25/1994. (X. 14.) IKM rendelet.

11. § Ez a rendelet a belső piaci szolgáltatásokról szóló, 2006. december 12-i 2006/123/EK európai parlamenti és tanácsi irányelv 9. és 10. cikkének való megfelelést szolgálja.

Németh Lászlóné s. k.,
nemzeti fejlesztési miniszter

VII. A Kúria határozatai

A Kúria Önkormányzati Tanácsának Köm. 5009/2013/3. számú határozata

A Kúria Önkormányzati Tanácsa a Dr. Penczné dr. Zoltán Zsuzsanna által képviselt Bács-Kiskun Megyei Kormányhivatal (6000 Kecskemét, Deák F. tér 3.) indítványozónak a Foktő Község Önkormányzata (6331 Foktő, Kossuth út 2.) ellen helyi önkormányzat törvényen alapuló jogalkotási kötelezettsége pótlására irányuló nemperes eljárásban meghozta az alábbi

határozatot:

1. A Kúria elrendeli, hogy a Bács-Kiskun Megyei Kormányhivatal vezetője Foktő Község 2011. évi költségvetésének végrehajtásáról szóló zárszámadási rendeletét 2013. május 30-ig Foktő Község Önkormányzat Képviselő-testülete nevében alkossa meg.
2. A Kúria Önkormányzati Tanácsa elrendeli határozatának a Magyar Közlönyben való közzétételét.
3. A Kúria Önkormányzati Tanácsa elrendeli, hogy határozatát – a Magyar Közlönyben való közzétételt követő nyolc napon belül – az önkormányzati rendelet kihirdetésével azonos módon hirdessék ki.
   A határozat ellen jogorvoslatnak helye nincs.

Indokolás

1. A Bács-Kiskun Megyei Kormányhivatal (a továbbiakban: kormányhivatal) kezdeményezésére a Kúria Önkormányzati Tanácsa a Köm.5064/2012/2. számú határozatában megállapította, hogy Foktő Község Önkormányzata törvényből eredő jogalkotási kötelezettségét elmulasztotta, mert nem alkotta meg a 2011. évi költségvetés végrehajtásáról szóló zárszámadási rendeletét.
   A Köm.5064/2012/2. számú határozat szerint az államháztartásról szóló 2011. évi CXCV. törvény (a továbbiakban: Áht.) 89. § (1) bekezdése a zárszámadásra vonatkozóan általános szabályként rögzíti: a költségvetés végrehajtásáról az éves költségvetési beszámolók alapján évente, az elfogadott költségvetéssel összehasonlítható módon, az év utolsó napján érvényes szervezeti, besorolási rendnek megfelelően záró számadást (a továbbiakban: zárszámadás) kell készíteni. A 89. § (2) bekezdés szerint a zárszámadás során valamennyi bevételről és kiadásról el kell számolni. Az Áht 91. § (1) bekezdése értelmében a jegyző által elkészített zárszámadási rendelettervezetet a polgármester a költségvetési évet követő negyedik hónap utolsó napjáig terjeszti a képviselő-testület elé, a képviselő-testület pedig a zárszámadásról rendeletet alkot. Az Áht. 91. § (2) bekezdése tételesen meghatározza, hogy a zárszámadási rendelettervezet előterjesztésekor a képviselő-testület részére tájékoztatásul milyen mérlegeket és kimutatásokat kell bemutatni, azaz a zárszámadási rendelet megalkotásához vezető eljárásra nézve is szabályokat fogalmaz meg.
   A helyi önkormányzatok és szerveik, a köztársasági megbízottak, valamint egyes centrális alárendeltségű szervek feladat- és hatásköreiről szóló 1991. évi XX. törvény (a továbbiakban: Hatásköri törvény) 138. § (1) bekezdés k) pontja értelmében a képviselő-testület gazdálkodási feladata és hatásköre, hogy elfogadja a költségvetés végrehajtásáról szóló beszámolót (zárszámadás), ennek keretében elfogadja a normatív költségvetési hozzájárulásoknak a költségvetési törvény előírása szerinti elszámolását.
   Az önkormányzatoknak a zárszámadási rendelet megalkotására vonatkozó kötelezettségét az Alkotmánybíróság is megállapította korábbi hatásköre alapján. Az e tárgyban született 62/1994. (XII. 24.) AB határozat (ABH 1994, 475.) és a 9/1995. (II. 22.) AB határozat (ABH 1995, 455.) az Ötv. és az Áht. – akkor hatályos, de tartalmában a jelenleg hatályossal rokon szövege alapján – mulasztásban megnyilvánuló törvénysértést állapított meg önkormányzati zárszámadási rendelet meg nem alkotása miatt.
   Az Áht. 91. § (1) bekezdése szerint a 2011. évi költségvetés végrehajtásáról szóló zárszámadási rendelet megalkotására előírt határidő 2012. április 30. volt. A kormányhivatal megállapította, hogy az önkormányzat eddig a határidőig, illetve a törvényességi felhívást követően sem alkotta meg a zárszámadási rendeletét. A kormányhivatal ezt követően fordult a Kúria Önkormányzati Tanácsához, az Önkormányzati Tanács 2012. november 14-én kelt határozatával megállapította, hogy az önkormányzat törvényen alapuló jogalkotási

feladatát elmulasztotta, ezért felhívta Foktő Község Önkormányzat Képviselő-testületét, hogy szabályozási kötelezettségének 2012. december 31-ig tegyen eleget. A Kúria a Köm.5064/2012/2. számú határozatában a rendeletpótlás lehetőségére kifejezetten felhívta Foktő Község Önkormányzat Képviselő-testületének figyelmét.

E határidő eredménytelenül telt el, Foktő Község polgármestere a 62-2/2013/F-Ált. számú 2013. január 13-án kelt levelében a kormányhivatalt arról tájékoztatta, hogy a 2011. évi zárszámadási rendeletet Foktő Község Képviselő-testülete nem alkotta meg. Erre tekintettel a kormányhivatal a Magyarország helyi önkormányzatairól szóló 2011. évi CLXXXIX. törvény (a továbbiakban: Mötv.) 137. § (3) bekezdésben foglalt határidőn belül kezdeményezte, hogy a Kúria rendelje el: a kormányhivatal vezetője Foktő Község Önkormányzata nevében alkossa meg a 2011. évi költségvetés végrehajtásáról szóló zárszámadási rendeletet.

2. A Kúria Önkormányzati Tanácsa a rendeletpótlási eljárásra is irányadónak tekinti a bíróságok szervezetéről és igazgatásáról szóló 2011. évi CLXI. törvény (a továbbiakban: Bszi.) 52. §-át, amely szerint az Önkormányzati Tanács az indítványt 30 napos határidő tűzésével megküldi a helyi önkormányzatnak az indítvánnyal kapcsolatos állásfoglalása beszerzése céljából. Ez a határidő is eredménytelenül telt el, Foktő Község Önkormányzata állásfoglalást nem nyújtott be, de más módon sem igazolta – sem a kormányhivatal, sem a Kúria előtt – hogy a kifogásolt rendeletét megalkotta.

3. Az önkormányzat legfontosabb közhatalmi tevékenysége a rendeletalkotás, az önkormányzati autonómia a rendeletalkotás útján teljesedhet ki. Az Alaptörvény 32. cikk (1) bekezdés a) pontja értelmében a helyi önkormányzat a helyi közügyek intézése körében törvény keretei között rendeletet alkot. Az Alaptörvény alkotmányi szintre emelte a korábban törvényi szinten (a helyi önkormányzatokról szóló 1990. évi LXV. törvényben) megfogalmazott azon szabályt, amelynek értelmében „[f]eladatkörében eljárva a helyi önkormányzat törvény által nem szabályozott helyi társadalmi viszonyok rendezésére, illetve törvényben kapott felhatalmazás alapján önkormányzati rendeletet alkot." Ez alapján a helyi önkormányzatok ún. eredeti jogalkotói hatáskörükben, másrészt törvény felhatalmazása alapján alkotnak rendeletet. A törvény felhatalmazása alapján történő rendeletalkotás sajátja, hogy a törvény által meghatározott keretek között az önkormányzatok szabadon rendelkezhetnek. Ez utóbbi esetben egyes tárgyak szerint az önkormányzatok eldönthetik, hogy alkotnak e rendeletet (pl. a helyi adók körében), más felhatalmazások szerint azonban kötelező rendeletet alkotni, kötelező a törvény végrehajtásához szükséges helyi szabályok meghatározása. E körbe tartozik az Áht. 91. § (1) bekezdés utolsó mondata, amely szerint „[a] képviselő-testület a zárszámadásról rendeletet alkot."

   A Kúria megállapítja, hogy a törvényi felhatalmazás által kötelező rendeletalkotás elmulasztása – adott esetben – a közügyek intézésének akadálya lehet az adott településen, a rendelet meg nem alkotása a helyi választópolgárok jogait és kötelezettségeit közvetlenül érintheti (pl. a szociális törvényben foglalt egyes felhatalmazások nem teljesítése a szociális ellátásokhoz való hozzáférésre közvetlenül kihat). Az Alaptörvény 32. cikk (5) bekezdése ezért akként szól, hogy „A fővárosi és a megyei kormányhivatal kezdeményezheti a bíróságnál a helyi önkormányzat törvényen alapuló jogalkotási kötelezettsége elmulasztásának megállapítását. Ha a helyi önkormányzat a jogalkotási kötelezettségének a bíróság által a mulasztást megállapító döntésben meghatározott időpontig nem tesz eleget, a bíróság a fővárosi és a megyei kormányhivatal kezdeményezésére elrendeli, hogy a mulasztás orvoslásához szükséges önkormányzati rendeletet a helyi önkormányzat nevében a fővárosi és a megyei kormányhivatal vezetője alkossa meg." Ezáltal a rendeletpótlási eljárás az Alaptörvényen nyugszik, a jogszabályalkotásra irányuló jogalkotói hatáskör az (alkotmány) Alaptörvény rendelkezésein alapul.

4. A rendeletpótlás jogintézménye ugyanakkor az önkormányzati autonómiába történő külső beavatkozás, amelynek megfelelő garancián kell nyugodnia. A Bszi. 60. §-a értelmében „Ha az önkormányzati tanács a fővárosi és megyei kormányhivatal kezdeményezésére azt állapítja meg, hogy a helyi önkormányzat a megadott határidőn belül az 59. §-ban megállapított jogalkotási kötelezettségének nem tett eleget, határozatában határidő tűzésével elrendeli, hogy a fővárosi és megyei kormányhivatal vezetője a mulasztás orvoslásához szükséges önkormányzati rendeletet a helyi önkormányzat nevében alkossa meg. Az elrendelést követően a helyi önkormányzat a jogalkotási kötelezettség elmulasztását nem orvosolhatja." A Mötv. 137. § (3) bekezdése pedig a következőképpen rendelkezik „Ha a helyi önkormányzat a Kúria által megadott határidőn belül nem tesz eleget jogalkotási kötelezettségének, a kormányhivatal a határidő leteltét követő harminc napon belül kezdeményezi a Kúriánál a mulasztás kormányhivatal által történő orvoslásának az elrendelését."

   A fentiek alapján látható, hogy sem az Alaptörvény, sem a Bszi., sem pedig a Mötv. nem teszi automatikussá a Kúria által megadott határidő lejártát követően a kormányhivatal vezetőjének rendeletalkotását, hanem a szabályozás egy másik eljárást intézményesít, amelyet a kormányhivatalnak a határidő lejártát követő harminc napon belül külön kell kezdeményeznie. Az önkormányzatoknak így lehetősége nyílik a törvény szerint kötelezendően meghozandó rendeletet a Kúria által megadott határidőn belül, sőt azon túl is megalkotni, a rendeletpótlási eljárásról történt

értesítést követően, a Bszi. 52. § szerint állásfoglalásra nyitva álló határidőn belül, egészen a Kúria rendeletpótlást elrendelő határozata meghozataláig. A Bszi. 60. § utolsó mondata szerint az elrendelést követően a helyi önkormányzat a jogalkotási kötelezettség elmulasztását nem orvosolhatja. Ezen garanciák mellett teszi lehetővé az Alaptörvény és a sarkalatos törvények az önkormányzati autonómiába történő beavatkozást akként, hogy a kormányhivatal vezetője az önkormányzat nevében megalkotja a rendeletet.

5. Jelen ügyben a Kúria Önkormányzati Tanácsa megállapította, hogy erre irányuló törvényi felhatalmazások ellenére Foktő Község Önkormányzata nem alkotta meg a 2011. évi költségvetés végrehajtásáról szóló zárszámadási rendeletét. A zárszámadásról szóló rendelet megalkotása a fentebb ismertetett törvények szerint kötelező. A kormányhivatali kezdeményezés megfelel a törvényi követelményeknek. Minderre tekintettel a Kúria Önkormányzati Tanácsa jelen határozatában elrendelte, hogy a Bács-Kiskun Megyei Kormányhivatal vezetője 2013. május 30-ig Foktő Község Önkormányzata Képviselő-testülete nevében alkossa meg a 2011. évi költségvetés végrehajtásáról szóló zárszámadási rendeletet.

   A Mötv. 138. § (1) bekezdése értelmében a kormányhivatal vezetője a rendeletet a helyi önkormányzat nevében, az önkormányzati rendeletre irányadó szabályok szerint alkotja meg azzal, hogy a rendeletet a kormányhivatal vezetője írja alá és a Magyar Közlönyben kell kihirdetni. A 138. § (2) bekezdés kimondja, hogy a kihirdetett rendeletet a kormányhivatal megküldi a helyi önkormányzatnak. A jegyző gondoskodik a kihirdetett rendeletnek a szervezeti és működési szabályzatban az önkormányzati rendeletek kihirdetésére meghatározott szabályokkal azonos módon történő közzétételéről. A Mötv. e tárgyra irányadó 138. § (3) bekezdés végül akként rendelkezik, hogy a kormányhivatal vezetője által a helyi önkormányzat nevében megalkotott rendelet helyi önkormányzati rendeletnek minősül azzal, hogy annak módosítására és hatályon kívül helyezésére a helyi önkormányzat kizárólag a következő önkormányzati választást követően jogosult, ez idő alatt a módosításra a kormányhivatal vezetője jogosult.

6. A Kúria Önkormányzati Tanácsának gyakorlata szerint a helyi önkormányzat törvényen alapuló jogalkotási kötelezettségének elmulasztását megállapító határozat Magyar Közlönyben való közzététele a Bszi. 55. § (2) bekezdés b) pontján és 57. §-án alapul. A Bszi.-nek A helyi önkormányzat törvényen alapuló jogalkotási kötelezettsége elmulasztása miatti nemperes eljárás című fejezetében található a rendeletpótlást szabályozó 60. §, amelyre szintén irányadó az önkormányzati rendelet felülvizsgálatára irányuló nemperes eljárás általános szabályaira visszautaló 57. §. Így a jelen határozat Magyar Közlönyben és a helyben szokásos módon történő közzététele a Bszi. 55. § (2) bekezdés b) és c) pontján, 57. §-án és 60. §-án alapul.

Budapest, 2013. március 27.

Dr. Kozma György s. k.,
a tanács elnöke

Dr. Balogh Zsolt s. k.,
előadó bíró

Dr. Hörcherné dr. Marosi Ildikó s. k.,
bíró

IX. Határozatok Tára

A Kormány 1218/2013. (IV. 19.) Korm. határozata
a budapesti 4. számú metróvonal, I. szakasz (Kelenföldi pályaudvar–Keleti pályaudvar) és kapcsolódó felszíni beruházásai című projekt megvalósítása keretében a „budapesti 4. számú metróvonal I. szakasz: Co-09 szerződés Rendszerek és Áramellátás" tárgyában a SIEMENS M4 Budapest Konzorciummal megkötött vállalkozási szerződés 1. és 2. számú szerződésmódosításainak, továbbá a Közös Értelmező Nyilatkozat szövegének jóváhagyásáról, valamint a szerződésmódosítások alapján folyósítandó hazai költségvetési forrás meghatározásáról

A Kormány

1. jóváhagyja „a budapesti 4. számú metróvonal I. szakasz: Co-09 szerződés Rendszerek és Áramellátás" tárgyában a Budapesti Közlekedési Zártkörűen Működő Részvénytársaság és a SIEMENS M4 Budapest Konzorciummal megkötött vállalkozási szerződés 1. és 2. számú módosításainak, valamint a Közös Értelmező Nyilatkozatnak a szövegét,

   Felelős: nemzeti fejlesztési miniszter
   Határidő: 2013. április 26.

2. a „budapesti 4. számú metróvonal I. szakasz: Co-09 szerződés Rendszerek és Áramellátás" tárgyában a SIEMENS M4 Budapest Konzorciummal megkötött vállalkozási szerződés 1. pont szerinti szerződésmódosításaiban meghatározott hazai költségvetési forrást összességében 21 778 976,38 euró összegben állapítja meg,

   Felelős: nemzeti fejlesztési miniszter
   Határidő: azonnal

3. egyetért a 2. pontban meghatározott hazai költségvetési forrás Magyarország 2013. évi központi költségvetéséről szóló 2012. évi CCIV. törvény 1. mellékletének XIX. Uniós fejlesztések fejezet 2. cím szám 7. alcím szám 11. jogcímcsoport-számú „Budapest 4-es metróvonal építésének támogatása" előirányzatról történő folyósításával azzal, hogy a hazai költségvetési forrás folyósításának feltétele a szerződésmódosítások alapján fizetendő összeg Budapest Főváros Önkormányzatát illető önrészének biztosítása.

   Felelős: nemzeti fejlesztési miniszter
   Határidő: 2013. május 3.

Orbán Viktor s. k.,
miniszterelnök

A Magyar Közlönyt a Szerkesztőbizottság közreműködésével a Közigazgatási és Igazságügyi Minisztérium szerkeszti.
A Szerkesztőbizottság elnöke: dr. Biró Marcell,
a szerkesztésért felelős: dr. Borókainé dr. Vajdovits Éva.
A szerkesztőség címe: Budapest V., Kossuth tér 2–4.
A Határozatok Tára hivatalos lap tartalma a Magyar Közlöny IX. részében jelenik meg.
A Magyar Közlöny hiteles tartalma elektronikus dokumentumként a http://kozlony.magyarorszag.hu honlapon érhető el.
A Magyar Közlöny oldalhű másolatát papíron kiadja a Magyar Közlöny Lap- és Könyvkiadó.
Felelős kiadó: Majláth Zsolt László ügyvezető.