VII. ÉVFOLYAM 12. SZÁM 2008. NOVEMBER 11.

HÍRKÖZLÉSI ÉRTESÍTŐ

A NEMZETI HÍRKÖZLÉSI HATÓSÁG HIVATALOS LAPJA

Szerkesztőség:
1015 Budapest, Ostrom u. 23–25.
Telefon: 457-7283
E-mail: hirkozlesi.ertesito@nhh.hu

Megjelenik havonta

Ára: 630 Ft

TARTALOM

oldal

II. FŐRÉSZ: Nemzeti Hírközlési Hatóság Tanácsa

Határozatok

DH-8261-32/2008. számú, a Magyar Telekom Nyrt. helyi hurok és helyi bitfolyam átengedésére vonatkozó referenciaajánlatának jóváhagyására irányuló eljárás tárgyában hozott határozat . . . 1418

DH-8261-30/2008. számú, a Magyar Telekom Nyrt. helyi hurok és helyi bitfolyam szolgáltatáshoz kapcsolódó, a 77, 78, 79 hívószámú körzetekre kiterjedő hatályú referencia ajánlatának jóváhagyására irányuló eljárás tárgyában hozott határozat . . . 1524

DH-5636-29/2008. számú, a UPC Magyarország Telekommunikációs Kft. helyi hurok és helyi bitfolyam átengedésére vonatkozó referencia ajánlatának jóváhagyására irányuló eljárás tárgyában hozott határozat . . . 1533

DH-5636-28/2008. számú végzés: jogutódlás a Monor Telefon Társaság Távközlési Szolgáltató Kft. helyi hurok átengedésére és helyi bitfolyam hozzáférésre vonatkozó referencia ajánlatának jóváhagyására irányuló eljárásban . . . 1541

DH-9920-15/2008. számú, az Invitel Zrt. jogelőd Hungarotel Zrt.-re vonatkozó előfizetői helyi hurok átengedési és helyi bitfolyam hozzáférési szolgáltatáshoz kapcsolódó, a 32, 66, 68, 89, 95 hívószámú körzetekre kiterjedő hatályú referencia ajánlatának jóváhagyására irányuló eljárás tárgyában hozott határozat . . . 1542

DH-9913-14/2008. számú, az Invitel Zrt. előfizetői helyi hurok átengedési és helyi bitfolyam hozzáférési szolgáltatáshoz kapcsolódó, a 24, 25, 27, 28, 33, 57, 62, 63, 88 hívószámú körzetekre kiterjedő hatályú referencia ajánlatának jóváhagyására irányuló eljárás tárgyában hozott határozat . . . 1596

DH-24686-10/2008. számú, a UPC Magyarország Telekommunikációs Kft. 2007. évi elkülönítetten vezetett számviteli kimutatásának jóváhagyására irányuló eljárás tárgyában hozott határozat . . . 1649

DH-24686-9/2008 számú végzés: jogutódlás a Monor Telefon Társaság Távközlési Szolgáltató Kft. 2007. évi elkülönítetten vezett számviteli kimutatásának jóváhagyására irányuló eljárásban . . . 1650

DH-25122-10/2008. számú, az Invitel Távközlési Zrt. 2007. évi elkülönítetten vezetett számviteli kimutatásának jóváhagyására irányuló eljárás tárgyában hozott határozat . . . 1651

A Tanács határozatának bírósági felülvizsgálata . . . 1652

VOIP nyilvános meghallgatás . . . 1653

V. FŐRÉSZ: Egyéb információk, tájékoztatók

A Nemzeti Hírközlési Hatóság elérhetősége . . . 1663

Jelen dokumentum a Magyar Közlöny Lap- és Könyvkiadó tulajdona, további üzleti célú felhasználása tilos!

II. FŐRÉSZ: Nemzeti Hírközlési Hatóság Tanácsa

Határozatok

DH-8261-32/2008. számú, a Magyar Telekom Nyrt. helyi hurok és helyi bitfolyam átengedésére vonatkozó referenciaajánlatának jóváhagyására irányuló eljárás tárgyában hozott határozat

*A határozatban üzleti titokként megjelölt adatok a DH-8261-31/2008. sz. határozatban szerepelnek.

Ügyiratszám: DH-8261-32/2008
Tárgy: A Magyar Telekom Nyrt. helyi hurok és helyi bitfolyam átengedésére vonatkozó referenciaajánlatának jóváhagyására irányuló eljárás

A Nemzeti Hírközlési Hatóság Tanácsa a *Magyar Telekom Távközlési Nyilvánosan Működő Részvénytársaság* (székhelye: 1013 Budapest, Krisztina krt. 55.; cégszáma: 01-10-041928) által benyújtott, előfizetői helyi hurok átengedési és helyi bitfolyam hozzáférési szolgáltatáshoz kapcsolódó, a Magyar Köztársaság területének - az elektronikus hírközlő hálózatok azonosítóinak felosztási tervéről szóló 164/2005.(VIII.16.) Korm. rendelet (továbbiakban: ANFT) 1. számú mellékletének 2.1.3. pontja alapján meghatározott - 1, 22, 23, 26, 34, 35, 36, 37, 42, 44, 45, 46, 47, 48, 49, 52, 53, 54, 56, 59, 69, 72, 73, 74, 75, 76, 82, 83, 84, 85, 87, 92, 93, 94, 96, 99 hívószámú körzeteire kiterjedő hatályú referenciaajánlatának DH-370-23/2006. számú határozattal jóváhagyott referenciaajánlathoz képest módosított részeit, annak az alábbiakban megállapított részei kivételével

jóváhagyja.

A jóvá nem hagyott részeket a Nemzeti Hírközlési Hatóság Tanácsa az alábbiak szerint

állapítja meg:

I. A MARUO Törzsszövegére és Mellékleteire vonatkozó részek

1.
A referenciaajánlat 1. mellékletének 2.5.1. pontja törlésre kerül és helyébe az alábbi szövegrész lép:

a
„2.5.1. Az „Előfizetői Hozzáférési Pont” azt a Magyar Telekom helyi hozzáférési hálózatának részét képező Előfizető-oldali fizikai kapcsolódási pontot jelenti, amely a központ felőli első olyan kábelkifejtési pont (hálózati végpont), amelyet az előfizetői végberendezés előfizetői tulajdonban vagy harmadik személy tulajdonában álló hálózattal elérni képes.”

b
A referenciaajánlat 1. mellékletének 2.5. pontja kiegészül egy az „Előfizetői Szolgáltatás-átvételi pont” -ra vonatkozó meghatározással (2.5.26. ponttal):
„2.5.26. Az „Előfizetői Szolgáltatás-átvételi Pont” olyan fizikai kapcsolódási pont, amelyen keresztül egy előfizetői végberendezés csatlakoztatásával az Előfizető a szolgáltatást igénybe tudja venni, és úgy a csatlakoztatást, mint a szétválasztást az Előfizető saját hatáskörében meg tudja valósítani Ez a pont:
a) Helyi Hurok Átengedés esetén
I) központ felőli első csatlakozó aljzat; vagy
II) alközponti rendező
b) Helyi Bitfolyam Hozzáférés Átengedés esetén az ADSL modem Előfizető felőli csatlakozási pontja.”

2.
a) A referenciaajánlat Törzsszövegének VI.2.2. d) I) 1) pontja törlésre kerül és helyébe az alábbi szövegrész lép:
„1) a Helyi Hurok Igénybejelentés (vagy Egyedi Igénybejelentés Helyi Hurokra vonatkozó része) olyan szolgáltatásra irányul, amely nem tartozik a MARUO hatálya alá és ezt a Magyar Telekom a Jogosult kérésére hitelt érdemlően igazolta; vagy”

Jelen dokumentum a Magyar Közlöny Lap- és Könyvkiadó tulajdona, további üzleti célú felhasználása tilos!

b) Az Átengedési Keretszerződés 4.2.3 d) I) 1) pontja törlésre kerül és helyébe az alábbi szövegrész lép:

„1) a Helyi Hurok Igénybejelentés (vagy Egyedi Igénybejelentés Helyi Hurokra vonatkozó része) olyan szolgáltatásra irányul, amely nem tartozik a MARUO hatálya alá és ezt a Magyar Telekom a Jogosult kérésére hitelt érdemlően igazolta; vagy”

3.

A referenciaajánlat 6.B Melléklet 2.1 e) pontja törlésre kerül és helyébe az alábbi szövegrész lép:

„„a Jogosult írásos nyilatkozata arról, hogy az Előfizető a Jogosulttal vagy az Előfizetői Szolgáltatást Nyújtó Szolgáltatóval kötött előszerződésben felhatalmazta őt az átengedéshez szükséges adatai megismeréséhez.”

4.

Az Átengedési Keretszerződés 17.1.3. b) III) pontja törlésre kerül és helyébe az alábbi szövegrész lép:

„ellen a bírósági végrehajtásról szóló 1994. évi LIII. tv. alapján végrehajtási eljárás indult Magyarországon az együttműködésre vonatkozó szabályokat súlyosan megszegi. Az együttműködésre vonatkozó szabályok súlyos megszegésének eseteit a felek megállapodásuk alapján a hálózati szerződésben rögzítik.”

5.

Az Átengedési Keretszerződés 4.5 pontjának második bekezdése törlésre kerül és helyébe az alábbi szövegrész lép:

„Amennyiben a 2. pont szerint a Helyi Hurok tényleges műszaki jellemzőinek megállapítására a Jogosult kérésére Egyedi Alkalmassági Vizsgálat elvégzése szükséges, a Jogosult a Hurok Felmérési Díjat vagy Helyi Bitfolyam Hozzáférés Felmérési Díjat – a 8.B Mellékletben meghatározott kivételekkel – az Egyedi Alkalmassági Vizsgálat eredményétől függetlenül köteles megfizetni a Magyar Telekom részére.

6.

A referenciaajánlat 4.D-1. Melléklet 2.3 pontja alatti táblázat harmadik oszlopa harmadik sorának cellájának tartalma törlésre kerül és helyébe az alábbi szövegrész lép:

„a szolgáltatás nyújtásához szükséges elektronikus hírközlő eszközök által igényelt mértékig”

7.

a) A referenciaajánlat Törzsszöveg VI.10.3.1 pontjának első mondata törlésre kerül, és helyébe az alábbi szöveg kerül elfogadása:

„Amennyiben a Magyar Telekom egy adott Szolgáltatást a Szerződésben meghatározott határidő leteltével nem létesít vagy számára meghatározott eljárási határidőt nem tart be, a fizetendő kötbért a 4. Mellékletnek (Szolgáltatások leírása) az adott Szolgáltatást leíró része, illetve a 6.D Melléklet tartalmazza.”

b) A referenciaajánlatban foglalt Átengedési Keretszerződés 14.3.1 pontjának első mondata törlésre kerül, és helyébe az alábbi szöveg kerül elfogadása:

„Amennyiben a Magyar Telekom egy adott Szolgáltatást a Szerződésben meghatározott határidő leteltével nem létesít vagy számára meghatározott eljárási határidőt nem tart be, a fizetendő kötbért a II. Mellékletnek (Szolgáltatások leírása) az adott Szolgáltatást leíró része, illetve a IV.4. Melléklet tartalmazza.”

8.

a) A referenciaajánlat 4.A Melléklet 5. pontjában szereplő táblázat alatti szöveges rész törlésre kerül, és helyébe az alábbi szöveg kerül elfogadása:

„Amennyiben a Magyar Telekom a Helyi Hurok Teljes Átengedését az adott Helyi Hurokra a Szerződésben meghatározott határidő leteltével nem kezdi meg, a fizetendő kötbér alapja az érintett Helyi Hurok Teljes Átengedés Havi Díj tizenötszöröse. A kötbér mértéke a kötbéralap 20 %-a naponta.

A Magyar Telekom köteles a Jogosult által bejelentett, a Jogosult hibabehatároló eljárása eredményeként valósnak bizonyult és a Kötelezett érdekkörébe tartozó hibát legfeljebb Hibaelhárítási Időre vállalt minőségi paraméterben megjelölt időn belül kijavítani. A Hibaelhárítási Időre vállalt minőségi paraméter nem teljesítése esetén a Magyar Telekom a hiba kijavítására nyitva álló határidő eredménytelen elteltétől a hiba elhárításáig terjedő időszakra kötbér fizetésére köteles az alábbiak szerint:

a) ha a hiba következtében a hiba kijavítására nyitva álló határidő eredménytelen eltelte után a szolgáltatást nem lehet igénybe venni, a hiba által érintett helyi hur(k)okkal kapcsolatban a kötbér mértéke minden késedelmes nap után a hiba bejelentését megelőző, az előző hat hónapban a Jogosult által a MARUO 4.A mellékletében szereplő szolgáltatásokkal kapcsolatos szerződés alapján, a hiba által érintett helyi hur(k)ok tekintetében a MARUO 4.A mellékletében szereplő szolgáltatásokkal kapcsolatban kifizetett díjak átlaga alapján az egy napra vetített összeg nyolcszorosa. Hat hónapnál

Jelen dokumentum a Magyar Közlöny Lap- és Könyvkiadó tulajdona, további üzleti célú felhasználása tilos!

rövidebb időtartamú jogviszony esetén a vetítési alap a szerződés teljes hossza alatt kifizetett díj átlaga alapján az egy napra vetített összeg.

b) Ha a hiba következtében a hiba kijavítására nyitva álló határidő eredménytelen eltelte után a Jogosult a szolgáltatást a Magyar Telekom által vállalt minőséghez képest alacsonyabb minőségben képes csak igénybe venni, a Magyar Telekomnak az előbb meghatározott kötbér felét kell fizetnie"

b) A referenciaajánlat 4.B Melléklet 5. pontjában szereplő táblázat alatti szöveg második mondata törlésre kerül, és helyébe az alábbi szöveg kerül elfogadása:

„Amennyiben a Magyar Telekom a Helyi Hurok Részleges Átengedését az adott Helyi Hurokra a Szerződésben meghatározott határidő leteltével nem kezdi meg, a fizetendő kötbér alapja az érintett Helyi Hurok Részleges Átengedés Havi Díj tizenötszöröse. A kötbér mértéke a kötbéralap 20 %-a naponta.

A Magyar Telekom köteles a Jogosult által bejelentett, a Jogosult hibabehatároló eljárása eredményeként valósnak bizonyult és a Kötelezett érdekkörébe tartozó hibát legfeljebb Hibaelhárítási Időre vállalt minőségi paraméterben megjelölt időn belül kijavítani. A Hibaelhárítási Időre vállalt minőségi paraméter nem teljesítése esetén a Magyar Telekom a hiba kijavítására nyitva álló határidő eredménytelen elteltétől a hiba elhárításáig terjedő időszakra kötbér fizetésére köteles az alábbiak szerint:

a) Ha a hiba következtében a hiba kijavítására nyitva álló határidő eredménytelen eltelte után a szolgáltatást nem lehet igénybe venni, a hiba által érintett helyi hur(k)okkal kapcsolatban a kötbér mértéke minden késedelmes nap után a hiba bejelentését megelőző, az előző hat hónapban a Jogosult által a MARUO 4.B mellékletében szereplő szolgáltatásokkal kapcsolatos szerződés alapján, a hiba által érintett helyi hur(k)ok tekintetében a MARUO 4.B mellékletében szereplő szolgáltatásokkal kapcsolatban kifizetett díjak átlaga alapján az egy napra vetített összeg nyolcszorosa. Hat hónapnál rövidebb időtartamú jogviszony esetén a vetítési alap a szerződés teljes hossza alatt kifizetett díj átlaga alapján az egy napra vetített összeg.

b) Ha a hiba következtében a hiba kijavítására nyitva álló határidő eredménytelen eltelte után a Jogosult a szolgáltatást a Magyar Telekom által vállalt minőséghez képest alacsonyabb minőségben képes csak igénybe venni, a Magyar Telekomnak az előbb meghatározott kötbér felét kell fizetnie"

c) A referenciaajánlat 4.C Melléklet 4. pontjában szereplő táblázat alatti szöveg második mondata törlésre kerül, és helyébe az alábbi szöveg kerül elfogadása:

„Amennyiben a Magyar Telekom a Helyi Bitfolyam Hozzáférés Szolgáltatást az adott Helyi Hurokra a Szerződésben meghatározott határidő leteltével nem kezdi meg, a fizetendő kötbér alapja az érintett Helyi Bitfolyam Hozzáférés Szolgáltatás Havi Díj tizenötszöröse. A kötbér mértéke a kötbéralap 20 %-a naponta.

A Magyar Telekom köteles a Jogosult által bejelentett, a Jogosult hibabehatároló eljárása eredményeként valósnak bizonyult és a Kötelezett érdekkörébe tartozó hibát legfeljebb Hibaelhárítási Időre vállalt minőségi paraméterben megjelölt időn belül kijavítani. A Hibaelhárítási Időre vállalt minőségi paraméter nem teljesítése esetén a Magyar Telekom a hiba kijavítására nyitva álló határidő eredménytelen elteltétől a hiba elhárításáig terjedő időszakra kötbér fizetésére köteles az alábbiak szerint:

a) Ha a hiba következtében a hiba kijavítására nyitva álló határidő eredménytelen eltelte után a szolgáltatást nem lehet igénybe venni, a hiba által érintett helyi hur(k)okkal kapcsolatban a kötbér mértéke minden késedelmes nap után a hiba bejelentését megelőző, az előző hat hónapban a Jogosult által a MARUO 4.C mellékletében szereplő szolgáltatásokkal kapcsolatos szerződés alapján, a hiba által érintett helyi hur(k)ok tekintetében a MARUO 4.C mellékletében szereplő szolgáltatásokkal kapcsolatban kifizetett díjak átlaga alapján az egy napra vetített összeg nyolcszorosa. Hat hónapnál rövidebb időtartamú jogviszony esetén a vetítési alap a szerződés teljes hossza alatt kifizetett díj átlaga alapján az egy napra vetített összeg.

b) Ha a hiba következtében a hiba kijavítására nyitva álló határidő eredménytelen eltelte után a Jogosult a szolgáltatást a Magyar Telekom által vállalt minőséghez képest alacsonyabb minőségben képes csak igénybe venni, a Magyar Telekomnak az előbb meghatározott kötbér felét kell fizetnie"

d) A referenciaajánlat 4.E Melléklet 6. pontjában szereplő táblázat alatti szöveg második mondata törlésre kerül, és helyébe az alábbi szöveg kerül elfogadása:

„Amennyiben a Magyar Telekom a Helyi Alhurok Teljes Átengedését az adott Helyi Hurokra a Szerződésben meghatározott határidő leteltével nem kezdi meg, a fizetendő kötbér alapja az érintett Helyi Alhurok Teljes Átengedés Havi Díj tizenötszöröse. A kötbér mértéke a kötbéralap 20 %-a naponta.

A Magyar Telekom köteles a Jogosult által bejelentett, a Jogosult hibabehatároló eljárása eredményeként valósnak bizonyult és a Kötelezett érdekkörébe tartozó hibát legfeljebb Hibaelhárítási Időre vállalt minőségi paraméterben megjelölt időn belül kijavítani. A Hibaelhárítási Időre vállalt minőségi paraméter nem teljesítése esetén a Magyar Telekom a hiba kijavítására nyitva álló határidő eredménytelen elteltétől a hiba elhárításáig terjedő időszakra kötbér fizetésére köteles az alábbiak szerint:

Jelen dokumentum a Magyar Közlöny Lap- és Könyvkiadó tulajdona, további üzleti célú felhasználása tilos!

a) Ha a hiba következtében a hiba kijavítására nyitva álló határidő eredménytelen eltelte után a szolgáltatást nem lehet igénybe venni, a hiba által érintett helyi hur(k)okkal kapcsolatban a kötbér mértéke minden késedelmes nap után a hiba bejelentését megelőző, az előző hat hónapban a Jogosult által a MARUO 4.E mellékletében szereplő szolgáltatásokkal kapcsolatos szerződés alapján, a hiba által érintett helyi hur(k)ok tekintetében a MARUO 4.E mellékletében szereplő szolgáltatásokkal kapcsolatban kifizetett díjak átlaga alapján az egy napra vetített összeg nyolcszorosa. Hat hónapnál rövidebb időtartamú jogviszony esetén a vetítési alap a szerződés teljes hossza alatt kifizetett díj átlaga alapján az egy napra vetített összeg.

b) Ha a hiba következtében a hiba kijavítására nyitva álló határidő eredménytelen eltelte után a Jogosult a szolgáltatást a Magyar Telekom által vállalt minőséghez képest alacsonyabb minőségben képes csak igénybe venni, a Magyar Telekomnak az előbb meghatározott kötbér felét kell fizetnie”

e) A referenciaajánlat 4.F Melléklet 6. pontjában szereplő táblázat alatti szöveg második mondata törlésre kerül, és helyébe az alábbi szöveg kerül elfogadása:

„Amennyiben a Magyar Telekom a Helyi Alhurok Részleges Átengedését az adott Helyi Hurokra a Szerződésben meghatározott határidő leteltével nem kezdi meg, a fizetendő kötbér alapja az érintett Helyi Alhurok Részleges Átengedés Havi Díj tizenötszöröse. A kötbér mértéke a kötbéralap 20 %-a naponta.

A Magyar Telekom köteles a Jogosult által bejelentett, a Jogosult hibabehatároló eljárása eredményeként valósnak bizonyult és a Kötelezett érdekkörébe tartozó hibát legfeljebb Hibaelhárítási Időre vállalt minőségi paraméterben megjelölt időn belül kijavítani. A Hibaelhárítási Időre vállalt minőségi paraméter nem teljesítése esetén a Magyar Telekom a hiba kijavítására nyitva álló határidő eredménytelen elteltétől a hiba elhárításáig terjedő időszakra kötbér fizetésére köteles az alábbiak szerint:

a) ha a hiba következtében a hiba kijavítására nyitva álló határidő eredménytelen eltelte után a szolgáltatást nem lehet igénybe venni, a hiba által érintett helyi hur(k)okkal kapcsolatban a kötbér mértéke minden késedelmes nap után a hiba bejelentését megelőző, az előző hat hónapban a Jogosult által a MARUO 4.F mellékletében szereplő szolgáltatásokkal kapcsolatos szerződés alapján, a hiba által érintett helyi hur(k)ok tekintetében a MARUO 4.F mellékletében szereplő szolgáltatásokkal kapcsolatban kifizetett díjak átlaga alapján az egy napra vetített összeg nyolcszorosa. Hat hónapnál rövidebb időtartamú jogviszony esetén a vetítési alap a szerződés teljes hossza alatt kifizetett díj átlaga alapján az egy napra vetített összeg.

b) Ha a hiba következtében a hiba kijavítására nyitva álló határidő eredménytelen eltelte után a Jogosult a szolgáltatást a Magyar Telekom által vállalt minőséghez képest alacsonyabb minőségben képes csak igénybe venni, a Magyar Telekomnak az előbb meghatározott kötbér felét kell fizetnie”

9.

a) A referenciaajánlat 6.D Melléklet 1.3 a). pontjának szövege törlésre kerül, és helyébe az alábbi szöveg kerül elfogadása:

„az engedély iránti kérelmet az érintett Szerződés hatálybalépését követő 5 (öt) napon belül kell a Magyar Telekomnak benyújtania; az engedély iránti kérelem késedelmes benyújtása miatt a Magyar Telekom a munkanaponként 5 000 (ötezer) Ft kötbért köteles a Jogosultnak megfizetni valamint”

b) A referenciaajánlat 6.D Melléklet 1.7 pontjának szövege az alábbi szöveggel egészül ki:

A Fizikai és a Távoli Helymegosztási Helyszín késedelmes átadása miatt a Magyar Telekom a késedelem minden napja után napi 10 000 (tízezer) forint késedelmi kötbért köteles fizetni a Jogosult részére.

c) A referenciaajánlat 6.D Melléklet 2.2 pontjának szövege az alábbi új bekezdéssel egészül a pont utolsó bekezdéseként:

A megajánlott és a Jogosult által elfogadott Teljesítési Idő be nem tartása esetén a Magyar Telekom a késedelem minden napja után napi 5 000 (ötezer) forint késedelmi kötbért köteles fizetni a Jogosult részére.

10.

A referenciaajánlat_Törzsszöveg V.2.2.3.4 pontja az alábbi szövegrésszel egészül ki:

Az Egyedi Helyi Hurok Megrendelés esetén a Jogosult nem köteles egyedi, a 6.A Melléklet szerinti olyan nyilatkozatokat csatolni a megrendelésekhez, melyeket a Jogosult az Előfizetők által a felé megtett nyilatkozatok alapján állítana ki, amennyiben korábban már a jövőbeni megrendelések tekintetében nyilatkozott a Jogosult a Kötelezett felé ezen nyilatkozatok tartalmáról (általános érvényű jogosulti nyilatkozat). A Jogosult az általános érvényű jogosulti nyilatkozatban teljeskörű felelősséget vállal a nyilatkozat tartalmáért, továbbá az abban foglaltaktól eltérő tartalmú, az Előfizető által a Jogosult felé megtett nyilatkozat esetén a Jogosult köteles külön jogosulti nyilatkozatot csatolni (a 6.A Melléklet szerint) az Egyedi Helyi Hurok Megrendeléshez.”

Jelen dokumentum a Magyar Közlöny Lap- és Könyvkiadó tulajdona, további üzleti célú felhasználása tilos!

11

A referenciaajánlat 6.A. mellékletének 4.1.2 a) pontja az alábbi szövegrésszel egészül ki:

„… Használaton Kívüli Helyi Hurokra vonatkozó igénybejelentés során a végpontot beazonosító azonosító és/vagy cím;”

12.

A referenciaajánlat Törzsszöveg VI.2.5.1 pontja második bekezdése az alábbi mondattal egészül ki:

A szolgáltatásváltás azon eseteiben, amikor a Jogosult vagy az Előfizetői Szolgáltatást Nyújtó Szolgáltató által az Előfizető részére nyújtott szolgáltatások tekintetében nem áll be változás, a Jogosult a Kötelezett felé ennek tényéről nyilatkozik írásban a 6.A Melléklet 4.1.2 e) pontja, illetve a 6.B Melléklet 2.1 e) pontja szerinti nyilatkozat megtétele helyett.

13.

A referenciaajánlat Törzsszöveg VI.2.5.2. pontja alatti táblázat törlésre kerül és helyébe a következő táblázat lép:

Szolgáltatás váltás		
Igénybejelentés fajtája	*Meglévő, a Magyar Telekom által nyújtott kiskereskedelmi, és a Jogosult által a Magyar Telekomtól igénybe vett nagykereskedelmi szolgáltatás*	*Új, a Magyar Telekom által nyújtott kiskereskedelmi, és a Jogosult által a Magyar Telekomtól igénybe vett nagykereskedelmi szolgáltatás*
Helyi Hurok vagy Helyi Alhurok Teljes Átengedése	Magyar Telekom által nyújtott PSTN + Jogosultnak nyújtott Nagykereskedelmi ADSL	Jogosultnak nyújtott Helyi Hurok vagy Helyi Alhurok Teljes Átengedése
	Magyar Telekom által nyújtott PSTN + Jogosultnak nyújtott Helyi Hurok vagy Alhurok Részleges Átengedése	
	Jogosultnak nyújtott Csupasz Nagykereskedelmi ADSL	
	Jogosultnak nyújtott Csupasz Helyi bitfolyam hozzáférés	
	Magyar Telekom által nyújtott PSTN + Jogosult nak nyújtott Helyi bitfolyam hozzáférés	
Helyi Hurok vagy Helyi Alhurok Részleges Átengedése	Magyar Telekom által nyújtott PSTN + Jogosultnak nyújtott Nagykereskedelmi ADSL	Magyar Telekom által nyújtott PSTN + Jogosultnak nyújtott Helyi Hurok vagy Helyi Alhurok Részleges Átengedés
	Magyar Telekom által nyújtott PSTN + Jogosultnak nyújtott Helyi bitfolyam hozzáférés	
	Jogosultnak nyújtott Csupasz Nagykereskedelmi ADSL	
	Jogosultnak nyújtott Csupasz Helyi bitfolyam hozzáférés	
(Csupasz) Helyi bitfolyam hozzáférés	Magyar Telekom által nyújtott PSTN + Jogosultnak nyújtott Nagykereskedelmi ADSL	(Magyar Telekom által nyújtott PSTN +) Jogosultnak nyújtott Helyi bitfolyam hozzáférés
	Magyar Telekom által nyújtott PSTN + Jogosultnak nyújtott Helyi Hurok vagy Alhurok Részleges Átengedése	
	Jogosultnak nyújtott Helyi Hurok vagy Alhurok Teljes Átengedése	
	Jogosultnak nyújtott Csupasz ADSL	

Jelen dokumentum a Magyar Közlöny Lap- és Könyvkiadó tulajdona, további üzleti célú felhasználása tilos!

14.

A referenciaajánlat Törzsszöveg VI.2.5.3. pontja alatti táblázat törlésre kerül és helyébe a következő táblázat lép:

Szolgáltató (és szolgáltatás) váltás		
Igénybejelentés fajtája	*Meglévő, a Magyar Telekom által nyújtott kiskereskedelmi, és 3. fél által a Magyar Telekomtól igénybe vett nagykereskedelmi szolgáltatás*	*Új, a Magyar Telekom által nyújtott kiskereskedelmi, és a Jogosult által a Magyar Telekomtól igénybe vett nagykereskedelmi szolgáltatás*
Helyi Hurok vagy Helyi Alhurok Teljes Átengedése	Magyar Telekom által nyújtott PSTN + 3. félnek nyújtott Nagykereskedelmi ADSL	Jogosultnak nyújtott Helyi Hurok vagy Helyi Alhurok Teljes Átengedése
	Magyar Telekom által nyújtott PSTN + 3. félnek nyújtott Helyi vagy Alhurok Részleges Átengedése	
	Magyar Telekom által nyújtott PSTN + 3. félnek nyújtott Helyi bitfolyam hozzáférés	
	3. félnek nyújtott Helyi Hurok vagy Helyi Alhurok Teljes Átengedése	
	3. félnek nyújtott Csupasz Nagykereskedelmi ADSL vagy Csupasz Helyi bitfolyam hozzáférés	
Helyi Hurok vagy Helyi Alhurok Részleges Átengedése	Magyar Telekom által nyújtott PSTN + 3. félnek nyújtott ADSL	Magyar Telekom által nyújtott PSTN + Jogosultnak nyújtott Helyi Hurok vagy Helyi Alhurok Részleges Átengedés
	Magyar Telekom által nyújtott PSTN + 3. félnek nyújtott Helyi bitfolyam hozzáférés	
	3. félnek nyújtott Csupasz Helyi bitfolyam hozzáférés	
	3. félnek nyújtott Csupasz ADSL	
	3. félnek nyújtott Helyi Hurok vagy Helyi Alhurok Teljes Átengedése	
	Magyar Telekom által nyújtott PSTN + 3. félnek nyújtott Helyi Hurok vagy Alhurok Részleges Átengedése	
(Csupasz) Helyi bitfolyam hozzáférés	Magyar Telekom által nyújtott PSTN + 3. félnek nyújtott Helyi Hurok vagy Alhurok Részleges Átengedése	(Magyar Telekom által nyújtott PSTN+) Jogosultnak nyújtott (Csupasz) Helyi Bitfolyam Hozzáférés
	3. félnek Helyi Hurok vagy Helyi Alhurok Teljes Átengedése	
	Magyar Telekom által nyújtott PSTN + 3. félnek nyújtott Nagykereskedelmi ADSL	
	3. félnek nyújtott Csupasz ADSL	

Jelen dokumentum a Magyar Közlöny Lap- és Könyvkiadó tulajdona, további üzleti célú felhasználása tilos!

15.

A referenciaajánlat 4.B Melléklet 3.3 pontjának első mondata törlésre kerül és helyébe a következő szövegrész lép:

„A Helyi Hurok Részleges Átengedését követően a helyhez kötött telefon szolgáltatást a Magyar Telekom nyújtja az Előfizető számára."

16.

A referenciaajánlat 4.C Melléklet 3.1.2 pontjának első mondata törlésre kerül és helyébe a következő szövegrész lép:

„A Helyi Bitfolyam Hozzáférés Szolgáltatásra azon Helyi Hurkok esetében van lehetőség, amelyeken a Magyar Telekom helyhez kötött telefon szolgáltatást nyújt az előfizető számára, és nem üzemel az érpáron párhuzamosan más, sáv feletti szolgáltatás, valamint a szolgáltatásváltással kapcsolatos eljárásban a Törzsszöveg VI.2.5.2 c) és VI.2.5.3. c) pontja szerinti esetekben van lehetőség.

17.

A referenciaajánlat 6.D Melléklet 3.8 pontja az alábbi szöveggel egészül ki:

„Szolgáltatás váltás esetén a Magyar Telekom a Jogosult által ténylegesen igénybevett szolgáltatás díját számlázza a Jogosultnak. Szolgáltató váltás esetén a Magyar Telekom azon Jogosultnak, mellyel fennálló jogviszonya a szolgáltató-váltási eljárás folytán megszűnik, a szolgáltató váltásig számít fel díjat."

18.

A referenciaajánlat Törzsszövege VI.4.2. pontja az alábbiak szerint egészül ki:

„A Helymegosztási Egységet az oda betelepült Jogosultak közösen használhatják a Kötelezettel kötött szerződéseiknek megfelelő, és a Jogosultak között létrejött megállapodás szerinti célból, így különösen a Kötelezett általi hurokátengedés és berendezések összekapcsolásának megvalósítására.

A Helymegosztási Egység közös használata esetén az alábbi feltételeknek kell teljesülniük:

a) A Helymegosztási Egység közös használata esetén az igényelt tápellátási többlet nem lépheti túl a MARUO-ban meghatározott határértékeket. Amennyiben túllépné, úgy az igényelt fejlesztés kereskedelmi megállapodás keretében valósul meg.

b) A Helymegosztási Egység bérleti díjának összegével és megfizetésével kapcsolatos rendelkezéseket elegendő a betelepült Jogosultak egyike által a Kötelezettel megkötött hálózati szerződésnek tartalmaznia. Az így meghatározott bérleti díj megosztása, valamint a Helymegosztási Egység kialakításával kapcsolatos díj megosztása a Jogosultak közti megállapodás tárgya.

c) A Jogosultak egymással és a Kötelezettel megállapodnak a biztonsági feltételekben, abban, hogy a jogosultak szakemberei egymás közötti műszaki kérdések tisztázása céljából beléphessenek az érintett Helymegosztási Egység területére."

19.

A referenciaajánlat Törzsszövege VI.4. pontja egy új, VI.4.3. alponttal egészül ki az alábbiak szerint:

„VI.4.3. A Helymegosztási Egységet az oda betelepült Jogosultak közösen használhatják a Kötelezettel megkötött szerződéseiknek megfelelő, és a Jogosultak közt létrejött megállapodásaik szerinti célból, így különösen a Kötelezett általi hurokátengedés és berendezéseik összekapcsolásának megvalósítására.

A Helymegosztási Egységek más Jogosultakkal közös használatának műszaki-és hálózatbiztonsági feltételeinek figyelembe vételével a jogosultak berendezéseinek összekapcsolását lehetővé kell tennie a Kötelezettnek. Ennek feltételei:

a) A Jogosultaknak berendezéseik összekapcsolására vonatkozó szerződést kell kötniük a Kötelezett Szolgáltatóval, amelynek tartalmaznia kell az összekapcsolás műszaki feltételeit, az összekapcsolás gyakorlati létesítésének módját és feltételeit, valamint a megvalósítás költségeit, annak Jogosult általi megfizetésének feltételeit és az összekapcsolás díját, a fenntartás felelősségi kérdéseit és esetleges díját.

b) Az érintett Jogosultaknak egymással is a berendezéseik összekapcsolására vonatkozó szerződést kell kötniük, amelynek tartalmaznia kell a létesítendő összekapcsolás feltételeit, módját, műszaki-biztonsági kérdéseit, a létesítés és a fenntartás költségeinek esetleges megosztását.

c) Az érintett Jogosultak egymással és a Kötelezettel megállapodnak a biztonsági feltételekben, abban, hogy a Jogosultak szakemberei egymás közötti műszaki kérdések tisztázása céljából beléphessenek az érintett Helymegosztási Egység(ek) területére."

Jelen dokumentum a Magyar Közlöny Lap- és Könyvkiadó tulajdona, további üzleti célú felhasználása tilos!

20.

a) A referenciaajánlat 4.A. Melléklete 5. pontjában foglalt táblázat második oszlopa („Alapszint”) első és második sora az alábbiak szerint módosul:

„10 munkanap”

„13 munkanap”

b) A referenciaajánlat 4.B. Melléklete 5. pontjában foglalt táblázat második oszlopa („Alapszint”) első és második sora az alábbiak szerint módosul:

„10 munkanap”

„13 munkanap”

c) A referenciaajánlat 4.E. Melléklete 6. pontjában foglalt táblázat törlésre kerül és helyébe az alábbi táblázat kerül:

Minőségi paraméter	*Alapszint*
Szolgáltatás létesítés időtartama*	10 munkanap
Szolgáltatás létesítés időtartama (egyedi alkalmassági vizsgálattal)*	13 munkanap
24 órán belül a Magyar Telekom által elhárított és az összes, a Jogosult által bejelentett valós kábel hibák aránya	75%
72 órán belül a Magyar Telekom által elhárított és az összes, a Jogosult által bejelentett valós kábel hibák aránya	95%

* a szolgáltatás létesítésének időtartama: a szolgáltatás iránti igénybejelentés fogadásától a szolgáltatás-nyújtás megkezdéséig terjedő időszak

d) A referenciaajánlat 4.F. Melléklete 6. pontjában foglalt táblázat törlésre kerül és helyébe az alábbi táblázat kerül:

Minőségi paraméter	*Alapszint*
Szolgáltatás létesítés időtartama*	10 munkanap
Szolgáltatás létesítés időtartama (egyedi alkalmassági vizsgálattal)*	13 munkanap
24 órán belül a Magyar Telekom által elhárított és az összes, a Jogosult által bejelentett valós kábel hibák aránya	75%
72 órán belül a Magyar Telekom által elhárított és az összes, a Jogosult által bejelentett valós kábel hibák aránya	95%

* a szolgáltatás létesítésének időtartama: a szolgáltatás iránti igénybejelentés fogadásától a szolgáltatás-nyújtás megkezdéséig terjedő időszak

21.

a) A referenciaajánlat 1. Mellékletének 2.5.3 pontja a következő szövegrésszel egészül ki:

„A „Helyi Hurok” a helyi hozzáférési hálózatban alkalmazott sodrott réz érpár, amely egy Előfizetői Hozzáférési Pontot köt össze a helyi központnál, annak kihelyezett fokozatánál, vagy ezeknek megfelelő eszköznél található Fő Kábelrendezővel (MDF). Helyi Hurok alatt a MARUO szövegében a Használaton Kívüli Helyi Hurok és a Helyi Alhurok is értendő, ha a szövegkörnyezetből kifejezetten más nem következik.”

b) A referenciaajánlat 1. Mellékletének 2.4.1 pontja a következő szövegrésszel egészül ki:

„A „Helyi Hurok Átengedése” a Helyi Hurok és a Használaton Kívüli Helyi Hurok Teljes Átengedését vagy a Helyi Hurok Részleges Átengedését jelenti. A Helyi Hurok Átengedésére irányadó, a MARUO-ban szabályozott feltételrendszert a Használaton Kívüli Helyi Hurok Teljes Átengedésre, valamint a Helyi Alhurok Részleges és Teljes Átengedésére is alkalmazni kell, ha a szövegkörnyezetből kifejezetten más nem következik.

22.

a) A referenciaajánlat 4.A melléklet 4. pont alpontjainak számozása: 5.1 pontról 4.1. pontra; az 5.2. ponté pedig 4.2. pontra módosul.

Jelen dokumentum a Magyar Közlöny Lap- és Könyvkiadó tulajdona, további üzleti célú felhasználása tilos!

b) A referenciaajánlat 4.A melléklet 4.1 pontja az alábbi d) ponttal egészül ki:

„d) Virtuális Helymegosztásnál a hibabehatárolási felelősség megegyezik mind a Kötelezett Szolgáltatónál, mind a Jogosult Szolgáltatónál a fizikai helymegosztás tekintetében meghatározott felelősség terjedelmével, azzal a különbséggel, hogy virtuális helymegosztásnál a Jogosult Szolgáltató megbízásából a Kötelezett Szolgáltató birtokolja és üzemelteti az átadó kábelrendezőhöz kapcsolódó azon berendezéseket, amelyek a Jogosult Szolgáltató igényeit elégítik ki.”

23.

a) A referenciaajánlat 4.D-1 Melléklet 3.3.3 pont második bekezdésének második mondatát törli és helyébe az alábbi szöveg kerül elfogadásra:

„A Helymegosztási Helyszín tulajdonjogával rendelkező hozzájárulása esetén a Helymegosztási Helyszín tulajdonjogával rendelkező és a Magyar Telekom közös megegyezéssel úgy módosítják a bérleti szerződést, hogy lehetővé váljék a Jogosult Helymegosztási igényének a kielégítése.”

b) A referenciaajánlat 4.D-2 Melléklet 3.2.3 pont második bekezdésének második mondatát törli és helyébe az alábbi szöveg kerül elfogadásra:

„A Helymegosztási Helyszín tulajdonjogával rendelkező hozzájárulása esetén a Helymegosztási Helyszín tulajdonjogával rendelkező és a Magyar Telekom közös megegyezéssel úgy módosítják a bérleti szerződést, hogy lehetővé váljék a Jogosult Helymegosztási igényének a kielégítése.”

24.

A referenciaajánlat 6.D melléklet 3.9. pontja az alábbi, harmadik bekezdéssel egészül ki:

„A Számhordozással történő Hurok Teljes Átengedés esetén a Számhordozást és a Hurok Teljes Átengedést a Számhordozás napján a Számhordozásra nyitva álló időablakban kell teljesíteni”.

25.

A referenciaajánlat 6.A melléklet 1.3.1 pontja az alábbi mondattal egészül ki:

„A Magyar Telekom és a Jogosult Szolgáltató közötti Átengedési Keretszerződést a szerződéskötési kezdeményezés kézhezvételétől számított 20 napon belül kell megkötni.”

26.

A referenciaajánlat 6.A melléklet 4.3.1 pontja szövegének helyébe az alábbi szöveg kerül elfogadásra:

„Az Egyedi Helyi Hurok Megrendelés akkortól tekinthető a Magyar Telekom által elfogadottnak, ha a Jogosult
(i) Egyedi Alkalmassági Vizsgálat megrendelése nélküli Igénybejelentését a Magyar Telekom elfogadta vagy,
(ii) az Egyedi Alkalmassági Vizsgálat eredménye alapján a Jogosult a megrendelést leadja.”

27.

A referenciaajánlat 6.A melléklet 4.3.2 pontja szövegének helyébe az alábbi szöveg kerül elfogadásra:

„A Jogosultnak a 4.2.1 pont szerint Magyar Telekom által megküldött Egyedi Helyi Hurok Ajánlat kézhezvételétől számított 4 (négy) munkanapon belül értesítenie kell a Magyar Telekomot arról, hogy elfogadja-e a Magyar Telekom által megküldött Egyedi Helyi Hurok Ajánlatát.”

28.

A referenciaajánlat Törzsszöveg V.2.2.1.6 pont első bekezdése szövegének helyébe az alábbi szöveg kerül elfogadásra:

„A Magyar Telekom Helyi Hurok Igénybejelentés, Helyi Bitfolyam Hozzáférés Igénybejelentés vagy Egyedi Igénybejelentés esetén a Jogosult kérésére az Igénybejelentés elbírálásáról szóló értesítésben köteles tájékoztatást adni arról, hogy van-e az Előfizetőnek az eredeti fizetési határidőtől számított 8 (nyolc) napon túli rendezetlen, lejárt díjtartozása a Magyar Telekom felé.”

29.

A referenciaajánlat Törzsszöveg VI.5.2 pontjának szövege az alábbi, új bekezdéssel egészül ki:

„A Magyar Telekom azonos módon kezeli a kiskereskedelmi üzletága és a Jogosult által leadott hibákat.”

30.

A referenciaajánlat Törzsszöveg VI.5.2 pontja harmadik bekezdése kiegészül az alábbiak szerint:

„[….] a jogosulti igény kézhezvételétől számított 5 munkanapon belül. Az ajánlatban szereplő díj csak az indokolt többletköltségeket tartalmazhatja, melyről Jogosult igénye esetén a Magyar Telekom köteles részletes kimutatásokat/adatokat adni.”

Jelen dokumentum a Magyar Közlöny Lap- és Könyvkiadó tulajdona, további üzleti célú felhasználása tilos!

31.

a) *A referenciaajánlat Törzsszöveg III.4. c) I) pontja az alábbi 11) alponttal egészül ki:*

„11) a Jogosult vagy az Előfizetői Szolgáltatást Nyújtó Szolgáltató által biztosított ADSL hozzáférés”;

b) A referenciaajánlat Törzsszöveg III.4. c) II) 11) alpontjának számozása 12) alpontra módosul, továbbá a III.4. c) II) pont az alábbi 13) alponttal egészül ki:

„13) a Jogosult vagy az Előfizetői Szolgáltatást Nyújtó Szolgáltató által biztosított ADSL hozzáférés”;

32.

A referenciaajánlat Törzsszöveg VI.2.2.f) I) 1) pontja törlésre kerül és a VI.2.2.f) I) pont 2)-5) alpontjainak számozása ennek megfelelően 1)-4) alpontra módosul úgy, hogy minden alpont eggyel kisebb sorszámot kap.

A referenciaajánlatban foglalt Átengedési Keretszerződés 4.2.3 f) I) 1) pontja törlésre kerül és a 4.2.3 f) I) pont 2)-5) alpontjainak számozása ennek megfelelően 1)-4) alpontra módosul úgy, hogy minden alpont eggyel kisebb sorszámot kap.

33.

A referenciaajánlat 4.C. Melléklet 3.1.2 pont negyedik bekezdése utolsó mondata törlésre kerül és helyébe az alábbi szöveg kerül elfogadásra:

„Az előfizetői név- és/ vagy szám változás esetén Jogosult ezen változásokról történő tájékoztatásáért a Magyar Telekom nem felel.

34.

A referenciaajánlat Törzsszöveg VI.3. pontjának második bekezdésének szövege törlésre kerül, és helyébe az alábbi szöveg kerül elfogadásra:

„Amennyiben a III.4 pont a) és b) bekezdései szerint a Helyi Hurok tényleges műszaki jellemzőinek megállapítására Egyedi Alkalmassági Vizsgálat elvégzése miatt kerül sor, a Jogosult a Hurok Felmérési Díjat vagy Helyi Bitfolyam Hozzáférés Felmérési Díjat a 8.B mellékletben foglaltak szerint köteles megfizetni a Magyar Telekom részére.”

35.

a) A referenciaajánlat Törzsszöveg III.4 a) pontja az alábbi új alponttal egészül ki:

„6) Használaton kívüli helyi hurok”

b) A referenciaajánlat Törzsszöveg III.4 c) pontja az alábbi új alponttal egészül ki:

„ III) Ha az előfizető részére a Magyar Telekom eredetileg nem nyújt Előfizetői szolgáltatást a Jogosult részére át nem engedett frekvencia sávban:

14) a Jogosult vagy az Előfizetői Szolgáltatást Nyújtó Szolgáltató által biztosított Csupasz Helyi Bitfolyam hozzáférés”

36.

A referenciaajánlat Törzsszöveg III.5) második bekezdés első mondata törlésre kerül és helyébe az alábbi szöveg kerül elfogadásra:

„Egy adott Helyi Hurok tényleges műszaki jellemzőinek – vagyis az Átengedés lehetőségeinek és korlátainak – megállapítása vagy az előrendelés során megadott információk alapján történik mindazon esetekben, amikor a Jogosult szolgáltató nem kéri Egyedi Alkalmassági Vizsgálat elvégzését, vagy a Jogosult kérése esetén az Egyedi Alkalmassági Vizsgálattal történik.”

37.

A referenciaajánlat Törzsszöveg III.5) második bekezdés második mondata törlésre kerül és helyébe az alábbi szöveg kerül elfogadásra:

„Amennyiben a Jogosult szolgáltató nem igényel Egyedi Alkalmassági Vizsgálatot, a Magyar Telekom abban az esetben garantálja, hogy azon a hurkon szélessávú szolgáltatás nyújtható, ha a hurokátengedést megelőzően is szélessávú szolgáltatást nyújtottak a hurkon, illetve olyan mértékben garantálja a szélessávú szolgáltatás nyújthatóságát, amilyen mértékben annak feltételei az előrendelés során megadott információk alapján megállapíthatók.”

38.

a) A referenciaajánlat Törzsszöveg III.8 pontja második mondata törlésre kerül és helyébe az alábbi szöveg kerül elfogadásra:

„A Jogosult a Magyar Telekom előzetes hozzájárulása nélkül cserélheti le a Hurokátengedéssel érintett berendezést, a cserélendő berendezéssel azonos célra alkalmas, gyártói megfelelőség-nyilatkozattal, illetőleg kijelölt tanúsító szervezet tanúsítványával rendelkező, a Magyar Telekom hálózatán használható berendezések listájára felvett berendezésre.”

Jelen dokumentum a Magyar Közlöny Lap- és Könyvkiadó tulajdona, további üzleti célú felhasználása tilos!

b) A referenciaajánlat Törzsszöveg III.8 pontja az alábbi szöveggel egészül ki:

„A Jogosult a berendezés cseréről írásos bejelentési kötelezettséggel tartozik a Magyar Telekomnak, amelyben közli az érintett berendezések típusát és beállítását.”

39.

A referenciaajánlat Törzsszöveg IV.2 pontjának szövege törlésre kerül és helyébe az alábbi szövegrész lép:

„A Helyi Hurok Átengedéséhez vagy Helyi Bitfolyam Hozzáférési Szolgáltatás nyújtásához a Magyar Telekom a berendezések telepítését, karbantartását, működését és védelmét biztosító Helymegosztást lehetővé tévő Helymegosztási Helyszíneket köteles kialakítani. A helymegosztási helyszínnek időszakos emberi tartózkodásra (szerelés, bemérés, javítás, stb.) is alkalmasnak kell lennie.”

40.

a) A referenciaajánlat Törzsszöveg V.2.1.4 a) és b) pontjának szövege törlésre kerül és helyébe az alábbi szövegrész lép:

„a) térkép formájában a helyhez kötött telefon központok és a tápterületére eső köztes elérési pontok (jellemzően úgy mint kihelyezett fokozat, koncentrátor, multiplexer, nagyelosztó) elhelyezkedését, a hozzájuk kapcsolódó előfizetői számmal azonosított Helyi Hurkok számát, valamint a rendezőkre (elérési pontokra) bekötött, de szolgáltatás nyújtására igénybe nem vett réz érpárak számát, az átadó rendezőmodulok rendelkezésre állását, illetve elhelyezési lehetőségét és a lefedett területeket; beleértve azt is, hogy az adott központ, illetve köztes elérési pont mely területeket (utca és házszám szerinti bontásban) látja el.

b) a meghatározott területen lehetséges Helymegosztási Helyszíneket, különösen a Fő Kábelrendezőket (MDF) és a köztes elérési pontokat, a meghatározott területen lévő nagyelosztók osztályozását az 5.B Melléklet 1. ábrája szerinti kategóriákba; és”

b) A referenciaajánlat Törzsszöveg V.2.1.4 pontja az alábbi szöveggel egészül ki, annak utolsó bekezdéseként:

„Amennyiben az a) és b) pontban meghatározott információk megadásához a Magyar Telekom részéről egyedi felmérés szükséges, a Hszr 5. és 6.§-ban szerződéskötésre megadott határidőket kell értelemszerűen alkalmazni az adatszolgáltatásra is. A Hszr 5§ (2) bekezdésében megjelölt 10 napon belül a Magyar Telekom az adatokat szolgáltatja, vagy kezdeményezi az adatszolgáltatási igény pontosítását.”

c) A referenciaajánlat Átengedési Keretszerződés 4.1. a) és b) pontjának szövege törlésre kerül és helyébe az alábbi szövegrész lép::

„a) térkép formájában a helyhez kötött telefon központok és a tápterületére eső köztes elérési pontok (jellemzően úgy mint kihelyezett fokozat, koncentrátor, multiplexer, nagyelosztó) elhelyezkedését, a hozzájuk kapcsolódó előfizetői számmal azonosított Helyi Hurkok számát, valamint a rendezőkre (elérési pontokra) bekötött, de szolgáltatás nyújtására igénybe nem vett réz érpárak számát, az átadó rendezőmodulok rendelkezésre állását, illetve elhelyezési lehetőségét és a lefedett területeket; beleértve azt is, hogy az adott központ, illetve köztes elérési pont mely területeket (utca és házszám szerinti bontásban) látja el.

b) a meghatározott területen lehetséges Helymegosztási Helyszíneket, különösen a Fő Kábelrendezőket (MDF) és a köztes elérési pontokat, a meghatározott területen lévő nagyelosztók osztályozását az 5.B Melléklet 1. ábrája szerinti kategóriákba; és”

d) A referenciaajánlatban foglalt Átengedési Keretszerződés 4.1. pontja az alábbi szöveggel egészül ki, annak utolsó bekezdéseként:

„Amennyiben az a) és b) pontban meghatározott információk megadásához a Magyar Telekom részéről egyedi felmérés szükséges, a Hszr 5. és 6.§-ban szerződéskötésre megadott határidőket kell értelemszerűen alkalmazni az adatszolgáltatásra is. A Hszr 5§ (2) bekezdésében megjelölt 10 napon belül a Magyar Telekom az adatokat szolgáltatja, vagy kezdeményezi az adatszolgáltatási igény pontosítását.”

e) A Referenciaajánlat Átengedési Keretszerződés 5.2.4.2 a) pontja első bekezdésének szövege törlésre kerül és helyébe az alábbi szövegrész kerül:

„A Magyar Telekom megadja a 4.1. pontban részletezett információkat az ott írt feltételekkel.”

41.

A referenciaajánlat Törzsszöveg V.2.2.1.5 pontjának szövege törlésre kerül és helyébe az alábbi szöveg lép:

„Az érvényes Helyi Hurok, vagy Helyi Bitfolyam Hozzáférés Igénybejelentés alapján az előrendelés keretében a Magyar Telekom írásos formában megadja az Egyedi Alkalmassági Vizsgálatok eredményeiből kialakításra kerülő elektronikus adatbázisnak (várhatóan: excel táblázat) meghatározott Előfizetőre vonatkozó adatait az Előfizetői Előszerződés megkötésének igazolását követően, továbbá – a Jogosult erre vonatkozó igénye esetén – a Magyar Telekom Egyedi Részletes Hurok Alkalmassági Vizsgálat Helyszíni Ellenőrzéssel vizsgálattal megvizsgálja az adott Helyi

Jelen dokumentum a Magyar Közlöny Lap- és Könyvkiadó tulajdona, további üzleti célú felhasználása tilos!

Hurkot. Amennyiben az igényelt előfizetői hurok használaton kívüli hurok, a Magyar Telekom szükség szerint elvégzi a Jogosult költségén a hurok folytonosságát biztosító kötéseket és ellenőrzi a hurok folytonosságát, majd megadja a hurok adatait a Jogosultnak.

A vizsgált Helyi Hurok Átengedésre alkalmatlansága kiderülhet a támogató rendszerekből is, ez esetben a Helyi Hurok műszaki jellemzői helyett az alkalmatlanság oka kerül átadásra."

42.

„A referenciaajánlat Törzsszöveg V.2.2.1.6 pontja második bekezdésének szövege törlésre kerül és helyébe az alábbi szövegrész lép:

„Amennyiben az Előfizetőnek az eredeti fizetési határidőtől számított 8 (nyolc) napon túli rendezetlen, lejárt díjtartozása van a Magyar Telekom felé, akkor a Jogosult a Helyi Hurok Teljes Átengedésére irányuló Igénybejelentését további jogkövetkezmények nélkül, a díjtartozásról adott tájékoztatás kézhezvételétől számított 3 munkanapon belül, de legkésőbb az Egyedi Szerződés létrejöttéig visszavonhatja. Ilyen esetben a Jogosult díjfizetésre nem köteles. A Jogosult számára biztosított, az Igénybejelentés visszavonására rendelkezésre álló határidő nem befolyásolja az ezen referenciaajánlatban az Egyedi Szerződés megkötésére, illetve a szerződések teljesítésére meghatározott határidők folyását."

43.

a) „A referenciaajánlat Törzsszöveg VI.2.1 pontja az alábbi e) ponttal egészül ki:

„e) a VI.5.4.2 c) pontban meghatározott webfelületen."

b) „A referenciaajánlat részét képező Átengedési Keretszerződés 4.2.2.1 pontja az alábbi e) ponttal egészül ki:

„e) az 5.2.4.2 c) pontban meghatározott webfelületen."

44.

a) A referenciaajánlat Törzsszöveg VI.2.2. b) II) pontja szövegének helyébe az alábbi szöveg kerül elfogadásra:

„Az adott Helymegosztási Helyszínre vonatkozó Keretszerződéssel nem rendelkező Jogosult szolgáltató a Helymegosztási Igénybejelentést nem konkrét Helyi Hurok átengedéséhez vagy Helyi Bitfolyam Hozzáférés igénybevételéhez kapcsolódóan nyújtotta be;"

b) A referenciaajánlat részét képező Átengedési Keretszerződés 4.2.3 b) II) pontja szövegének helyébe az alábbi szöveg kerül elfogadásra:

„Az adott Helymegosztási Helyszínre vonatkozó Keretszerződéssel nem rendelkező Jogosult szolgáltató a Helymegosztási Igénybejelentést nem konkrét Helyi Hurok átengedéséhez vagy Helyi Bitfolyam Hozzáférés igénybevételéhez kapcsolódóan nyújtotta be;"

45.

A referenciaajánlat Törzsszöveg VI.2.2.c)I) pontja az alábbiak szerint változik

„Az adott Helymegosztási Helyszínre vonatkozó Keretszerződéssel nem rendelkező Jogosult szolgáltató a Kábelkifejtési Elem Igénybejelentést a Jogosult nem konkrét Helyi Hurok átengedéséhez vagy Helyi Bitfolyam Hozzáférés igénybevételéhez kapcsolódóan nyújtotta be; vagy"

46.

a) A referenciaajánlat Törzsszöveg VI.2.2. f) I) 3) pontja első bekezdése és első franciabekezdése törlésre kerül, és helyébe az alábbi szövegrész lép:

„a Jogosult olyan Helyi Hurkon kezdeményez Helyi Bitfolyam Hozzáférést, amely Helyi Hurkon harmadik fél biztosít az Előfizető számára ADSL hozzáférést. Az Igénybejelentés teljesíthetőnek tekintendő ugyanakkor abban az esetben, amikor a Jogosult olyan Helyi Hurok átengedését kezdeményezi, amelyre nézve a Magyar Telekomnak és harmadik félnek hatályos ADSL nagykereskedelmi szerződése van ugyan, de

- a Jogosult szolgáltató az előfizető nevében az előfizető nyilatkozatának megfelelően nyilatkozik az Magyar Telekom felé, hogy az ADSL és/vagy telefon szolgáltatást az Előfizető a Jogosult szolgáltatótól kívánja a jövőben igénybe venni az előfizetői Helyi Hurok Átengedése útján; és"

b) A referenciaajánlatban foglalt Átengedési Keretszerződés 4.2.3 f) I) 3. pontja első és második bekezdése, valamint első franciabekezdése törlésre kerül, és helyébe az alábbi szövegrész lép:

„a Jogosult olyan Helyi Hurkon kezdeményez Helyi Bitfolyam Hozzáférést, amely Helyi Hurkon harmadik fél biztosít az Előfizető számára ADSL hozzáférést. Az Igénybejelentés teljesíthetőnek tekintendő ugyanakkor abban az esetben, amikor a Jogosult olyan Helyi Hurok átengedését kezdeményezi, amelyre nézve a Magyar Telekomnak és harmadik félnek hatályos ADSL nagykereskedelmi szerződése van ugyan, de

Jelen dokumentum a Magyar Közlöny Lap- és Könyvkiadó tulajdona, további üzleti célú felhasználása tilos!

- a Jogosult szolgáltató az előfizető nevében az előfizető nyilatkozatának megfelelően nyilatkozik az Magyar Telekom felé, hogy az ADSL és/vagy telefon szolgáltatást az Előfizető a Jogosult szolgáltatótól kívánja a jövőben igénybe venni az előfizetői Helyi Hurok Átengedése útján; és”

47.

A referenciaajánlat Törzsszöveg VI.2.5.2.a) pontja szövegének helyébe az alábbi szöveg kerül elfogadásra:

„A Jogosult szolgáltató olyan Helyi Hurok vagy Helyi Alhurok Teljes Átengedését kezdeményezi, amely hurokra nézve Magyar Telekomnak és a Jogosult szolgáltatónak a Helyi Hurok igénybejelentésének időpontjában hatályos Nagykereskedelmi ADSL vagy Helyi Hurok vagy Helyi Alhurok Részleges átengedési vagy Helyi Bitfolyam Hozzáférési szerződése van.”

48.

A referenciaajánlat Törzsszöveg VI.2.5.2.b) pontja szövegének helyébe az alábbi szöveg kerül elfogadásra:

„A Jogosult szolgáltató olyan Helyi Hurok vagy Helyi Alhurok Részleges Átengedését kezdeményezi, amely hurokra nézve Magyar Telekomnak és a Jogosult szolgáltatónak a Helyi Hurok igénybejelentésének időpontjában hatályos Nagykereskedelmi ADSL vagy Helyi Hurok vagy Helyi Alhurok Részleges átengedési vagy Helyi Bitfolyam Hozzáférési szerződése van.”

49.

A referenciaajánlat Törzsszöveg VI.2.5.2.c) pontja szövegének helyébe az alábbi szöveg kerül elfogadásra:

„A Jogosult szolgáltató olyan (Csupasz) Helyi Bitfolyam Hozzáférési szolgáltatás igénybevételét kezdeményezi, amely hurokra nézve Magyar Telekomnak és a Jogosult szolgáltatónak a Helyi Hurok igénybejelentésének időpontjában hatályos Nagykereskedelmi ADSL vagy Helyi Hurok vagy Helyi Alhurok Teljes Átengedési vagy Helyi Hurok vagy Helyi Alhurok Részleges Átengedési vagy – Csupasz Helyi Bitfolyam Hozzáférési szolgáltatás igénylése esetén - Helyi Bitfolyam Hozzáférési szerződése van.”

50.

A referenciaajánlat Törzsszöveg VI.2.5.3. a) pontja szövegének helyébe az alábbi szöveg kerül elfogadásra:

„A Jogosult szolgáltató olyan Helyi Hurok vagy Helyi Alhurok Teljes Átengedését kezdeményezi, amely hurokra nézve Magyar Telekomnak és 3. félnek a Helyi Hurok igénybejelentésének időpontjában hatályos Nagykereskedelmi ADSL, vagy Helyi Hurok vagy Helyi Alhurok Részleges vagy Helyi Hurok vagy Helyi Alhurok Teljes Átengedési vagy (Csupasz) Helyi Bitfolyam Hozzáférési szerződése van.”

51.

A referenciaajánlat Törzsszöveg VI.2.5.3. b) pontja szövegének helyébe az alábbi szöveg kerül elfogadásra:

„A Jogosult szolgáltató olyan Helyi Hurok vagy Helyi Alhurok Részleges Átengedését kezdeményezi, amely hurokra nézve Magyar Telekomnak és 3. félnek a Helyi Hurok igénybejelentésének időpontjában hatályos Nagykereskedelmi ADSL vagy Helyi Hurok vagy Helyi Alhurok Részleges Átengedési vagy (Csupasz) Helyi Bitfolyam Hozzáférési szerződése van.”

52.

A referenciaajánlat Törzsszöveg VI.2.5.3. c) pontja szövegének helyébe az alábbi szöveg kerül elfogadásra:

„A Jogosult szolgáltató olyan (Csupasz) Helyi Bitfolyam Hozzáférési szolgáltatás igénybevételét kezdeményezi, amely hurokra nézve Magyar Telekomnak és 3. félnek Helyi Hurok igénybejelentésének időpontjában hatályos Nagykereskedelmi ADSL vagy (Csupasz) Helyi Bitfolyam Hozzáférési vagy Helyi Hurok vagy Helyi Alhurok Részleges (Teljes) Átengedési szerződése van.”

53.

A referenciaajánlat Törzsszöveg VI.3. pontja második bekezdésének szövege törlésre kerül és helyébe az alábbi szöveg kerül elfogadásra:

„Amennyiben a III.4 pont a) és b) bekezdései szerint a Helyi Hurok tényleges műszaki jellemzőinek megállapítására Egyedi Részletes Hurok Alkalmassági Vizsgálat Helyszíni Ellenőrzéssel tevékenység elvégzése miatt kerül sor, a Jogosult az Egyedi Részletes Hurok Alkalmassági Vizsgálat Helyszíni Ellenőrzéssel díjat vagy Egyedi Részletes Helyi Bitfolyam Hozzáférés Alkalmassági Vizsgálat Díjat köteles megfizetni a Magyar Telekom részére.”

Jelen dokumentum a Magyar Közlöny Lap- és Könyvkiadó tulajdona, további üzleti célú felhasználása tilos!

54.

A referenciaajánlat Törzsszöveg VI.5.4.1 pontjának szövege törlésre kerül és helyébe az alábbi szöveg kerül elfogadásra:

„A VI.5.4.2 a) b) c) d) f) pontban meghatározott információkra vonatkozó – írásban benyújtott – hozzáférési igényeket a Magyar Telekom 5 (öt) munkanapon belül teljesíti."

55.

A referenciaajánlat Törzsszöveg VI.7. pont címének, valamint a VI.7.1. és a VI.7.3. pont helyébe az alábbi szöveg kerül elfogadásra:

„VI.7. Felelősség kizárás"

„VI.7.1 A Magyar Telekom nem köteles tájékoztatást adni a Jogosult vagy az Előfizetői Szolgáltatást Nyújtó Szolgáltató Előfizetői részére a Jogosult által nyújtott szolgáltatásokról, továbbá a Jogosult vagy az Előfizetői Szolgáltatást Nyújtó Szolgáltató Előfizetői részére nem tart fenn ügyfélszolgálatot, nem végez hibaelhárítást, karbantartási munkákat, számlázást."

„VI.7.3. A Magyar Telekom nem felel a Jogosult vagy az Előfizetői Szolgáltatást Nyújtó Szolgáltató által az Előfizető részére nyújtott szolgáltatással kapcsolatos, a Jogosult vagy az Előfizetői Szolgáltatást Nyújtó Szolgáltató Előfizetőjétől származó számlapanaszok és reklamációk kezeléséért."

56.

A referenciaajánlat Törzsszöveg VI.13.3 g) pontja az alábbiak szerint változik:

„a Jogosult a *Magyar Telekom részére történő előzetes írásos bejelentés nélkül* úgy cseréli más, a Magyar Telekom berendezéslistájában szereplő berendezés típusra a Magyar Telekom hálózatához csatlakoztatott berendezéseket, hogy az nem felel meg a III.8 pontban rögzítetteknek, vagy az 5.B mellékletben leírtaktól eltérő spektrumgazdálkodást folytat; vagy"

57.

A referenciaajánlat 1. Melléklet 2.2.7. pontja az alábbi mondatrésszel egészül ki:

„…, valamint az Előminősítési Vizsgálat, illetve - ha a Jogosult kérte elvégzését - az Egyedi Alkalmassági Vizsgálat eredményeit és az előfizetőnek az előfizetőtől kapott felhatalmazásban megjelölt adatait."

58.

A referenciaajánlat 1. Melléklet 2.2.9. pontja az alábbi mondatrésszel egészül ki:

„…, valamint az Előminősítési Vizsgálat, illetve - ha a Jogosult kérte elvégzését - az Egyedi Alkalmassági Vizsgálat eredményeit és az előfizetőnek az előfizetőtől kapott felhatalmazásban megjelölt adatait."

59.

A referenciaajánlat 1. Melléklet 2.4.9 pontjának szövege törlésre kerül és helyébe az alábbi szöveg kerül elfogadásra:

A *„Távoli Hozzáférés "* azt jelenti, hogy a Jogosult szolgáltató a Helyi Hurok Átengedés, illetve a Helyi Bitfolyam Hozzáférés igénybevételéhez szükséges berendezéseit a Magyar Telekom ingatlanán kívül helyezi el. A Magyar Telekom a csatlakozáshoz szükséges kábelrendezőt (HDF) virtuális helymegosztással biztosítja. A tápáram ellátásról a Jogosult, a helyi huroknak a Jogosult szolgáltató berendezéseihez való csatlakoztatásáról (elvezetéséről) a Magyar Telekom gondoskodik a Jogosult szolgáltató költségén.

60.

1. melléklet 2.5.18. pontja törlésre kerül, és helyébe a következő szövegrész lép:

A *„Jogosult Berendezése"* a Jogosult átviteli berendezését jelenti, amely lehet minden olyan elektronikus hírközlő berendezés és ezek működéséhez szükséges eszköz vagy berendezés, amelyet a Jogosult az átengedés megvalósítása és az átengedés hasznosításával megvalósított szolgáltatásai érdekében szükségesnek tart, és eleget tesz az Eht. 107. § (5) bekezdésében meghatározott célok eléréséhez kapcsolódó érvényes jogszabályi, szabvány vagy a Magyar Telekom MARUO-ban közzétett előírásoknak.

61.

A referenciaajánlat 1. Melléklet 2.9.3 pontja második mondatának szövege törlésre kerül és helyébe az alábbi szöveg kerül elfogadásra:

„A működőképes időbe nem tartozik bele a hiba miatti kiesési idő és a tervszerű karbantartásra fordított idő."

62.

A 4.A Melléklet az alábbi 1.4. ponttal egészül ki:

„1.4 A Helyi Hurok túlfeszültségvédelméről a Magyar Telekom köteles gondoskodni."

Jelen dokumentum a Magyar Közlöny Lap- és Könyvkiadó tulajdona, további üzleti célú felhasználása tilos!

63.

A referenciaajánat4.A melléklet 3.3. pontja az alábbiak szerint módosul:

„A Magyar Telekom a *teljes* átengedést követően Helyi Hurkon az Előfizető számára szolgáltatás nyújtására nem jogosult.”

64.

„A referenciaajánlat 4.C Melléklet 3.1.2 pont második bekezdésének első mondata törlésre kerül”

65.

A referenciaajánlat 4.D-1 melléklet 3.1.3. pont szövegének helyébe az alábbi szöveg kerül elfogadásra:

3.1.3 A Helymegosztási Helyiségben elhelyezhető berendezések:

Minden olyan elektronikus hírközlő berendezés és ezek működéséhez szükséges eszköz vagy berendezés elhelyezhető a Helymegosztási Helyiségben, amelyet a Jogosult az átengedés megvalósítása és az átengedés hasznosításával megvalósított szolgáltatásai érdekében szükségesnek tart, és eleget tesz az Eht. 107. § (5) bekezdésében meghatározott célok eléréséhez kapcsolódó érvényes jogszabályi, szabvány vagy a Magyar Telekom MARUO-ban közzétett előírásoknak.

66.

A referenciaajánlat 4.D-2 melléklet 2.3.1. pont szövegének helyébe az alábbi szöveg kerül elfogadásra:

„A Kültéri Hely az alábbi elektromos ellátásánál a Magyar Telekom a Jogosult szolgáltató erre vonatkozó külön jelzése nélkül a táblázatban foglalt értékeket biztosítja a 277/2003 Korm.Rendelet 33. § (1) bekezdésének megfelelően. Jogosult ettől eltérő értékeket megrendelhet az Eht. 107. § (4) bekezdésének megfelelően.

	Kisfeszültségű technológiai tápáram ellátás
Tápfeszültség:	230V AC
Áramfelvétel korlát	10A
Teljesítmény	2 kVA
Tápáram ellátás	közcélú villamos energia hálózat, nem szünetmentes

A szünetmentes tápáram ellátást a Magyar Telekom nem biztosítja.

A Magyar Telekom vállalja, hogy a Jogosult részére biztosított erősáramú csatlakozásra saját berendezéseinek és személyzetének semmilyen befolyása nem lesz.”

67.

„A referenciaajánlat 4.D-2. Melléklet 2.4.1 pontja az alábbi szöveggel kerül kiegészítésre:

„…,és a 3.1.18 pontban foglaltakra is figyelemmel biztosítja, hogy a Jogosult vagy meghatalmazottja a Kültéri Helyet bármikor megközelíthesse.”

68.

„A referenciaajánlat 4.D-3 melléklet 3.1.8. pont szövegének helyébe az alábbi szöveg kerül elfogadásra:

3.1.8 A Jogosult kezdeményezésére/érdekében történő technológiai helyiség áthelyezéséből/átépítéséből származó, összes, a Magyar Telekom részéről felmerülő költség megfizetését a Jogosult vállalja. A Magyar Telekom kezdeményezésére/érdekében történő technológiai helyiség áthelyezéséből/átépítéséből származó, összes a Jogosult részéről felmerülő költség megfizetését a Magyar Telekom vállalja.

69.

„A referenciaajánlat 4.D-3 melléklet 3.2.2. pont szövegének helyébe az alábbi szöveg kerül elfogadásra:

3.2.2 Ha a Jogosult Szolgáltatónak a helyi hurok (alhurok) átengedésére vonatkozó szerződés megkötésére irányuló kezdeményezése objektív műszaki okra hivatkozva, kerül elutasításra azzal, hogy a Kötelezett Szolgáltató által a referenciaajánlatában rögzített helymegosztási lehetőségek egyike sem érhető el a jogosulti igénybejelentés időpontjában,

Jelen dokumentum a Magyar Közlöny Lap- és Könyvkiadó tulajdona, további üzleti célú felhasználása tilos!

akkor a Jogosult Szolgáltató kezdeményezheti a Kötelezett Szolgáltatónál a távoli hozzáférés megvalósítását, mely esetben a Kötelezett Szolgáltató köteles erre vonatkozóan ajánlatot tenni.

A Magyar Telekom a Jogosult szolgáltató kérése alapján ajánlatot tesz Távoli Hozzáférés kialakítására abban az esetben, ha a Jogosult szolgáltató igénye Fizikai vagy Távoli betelepüléssel nem elégíthető ki új betelepülési helyiség kialakítása nélkül, és az új betelepülési helyiség kialakításával kapcsolatban megajánlott díj magasabb, mint a betelepüléssel kapcsolatos díjak szokásos mértéke.

A jogosult szolgáltató az új betelepülési helység kialakítása/meglévő bővítése, vagy a Távoli betelepülés kialakítása, illetve a Távoli hozzáférés szolgáltatás közül – azok becsült díjának ismeretében – választhat.

70.

A referenciaajánlat 5.B Melléklet 2.1.2.2. pontja első bekezdésének helyébe az alábbi szöveg kerül elfogadásra:

„Az Előfizető az analóg hálózathoz a jelen referenciaajánlat 1. Melléklet 2.5.1 pontjában meghatározott Előfizetői Hozzáférési Ponton keresztül csatlakozik, ami egyúttal a Magyar Telekom Nyrt. szolgáltatási határpontja.”

71.

„A referenciaajánlat 5 B melléklet 2.3.3. pont első bekezdés ötödik mondata helyébe az alábbi szöveg kerül elfogadásra:

„Opcionálisan jelregenerátorok alkalmazása is lehetséges mindkét megoldásnál.”

72.

A MARUO 6.A mellékletének 2.2.5 pontjában szereplő mondat helyébe a következő mondat lép:

„A Magyar Telekom jogosult a 2.2.1 pont szerinti értesítés megküldését követően a Jogosult részére kiszámlázni a 8.B Mellékletben (Díjak) meghatározott Helymegosztás Előzetes Felmérési Díjat vagy Helymegosztás Részletes Felmérési Díjat vagy mindkét díjat attól függően, hogy a helymegosztási lehetőség meghatározása érdekében milyen részletességű felmérés került elvégzésre.”

73.

A referenciaajánlat 6.A Melléklet 4.1.6 pontjának negyedik bekezdése harmadik mondatának szövege törlésre kerül és helyébe az alábbi szöveg kerül elfogadásra:

„A számhordozás előfeltétele, hogy a Jogosult Szolgáltató rendelkezzen érvényes központi referencia adatbázishoz használt szolgáltató kód kijelölésével, továbbá, hogy az előfizető a számhordozási igényéről nyilatkozzon.”

74.

„A referenciaajánlat 6.A mellékletének 4.3.4 pontja törlésre kerül, és ennek megfelelően a 6.A melléklet korábbi 4.3.5 pontjának számozása 4.3.4 pontra módosul.”

75.

A referenciaajánlat 6.B mellékletének 3.11 pontjának szövege törlésre kerül és helyébe az alábbi szöveg lép:

„A Magyar Telekom az általa elvégzett Helyi Hurok Egyedi Alkalmassági Vizsgálat Helyszíni Ellenőrzéssel eredmény megküldését követően jogosult a Jogosult részére kiszámlázni a 8.B Mellékletben (Díjak) meghatározott Egyedi Részletes Hurok Alkalmassági Vizsgálat Helyszíni Ellenőrzéssel Díjat.”

76.

A referenciaajánlat 6.B mellékletének 3.12 pontjának szövege törlésre kerül és helyébe az alábbi szöveg lép:

„A Magyar Telekom a Jogosult rendelkezésére bocsátható Fizikai Helymegosztási Egység megléte esetén a 8.B Mellékletben (Díjak) meghatározott Helymegosztás Előzetes Felmérési Díjat számlázhatja. Fizikai Helymegosztási Egység vagy Távoli Helymegosztás létesítési feltételeinek a Jogosult által igényelt részletes felmérését és a részletes felmérés eredményének a Jogosult rendelkezésre bocsátását követően a Magyar Telekom jogosult a Jogosult részére kiszámlázni a 8.B Mellékletben (Díjak) meghatározott Helymegosztás Részletes Felmérési Díjat.”

77.

A referenciaajánlat 7. sz. melléklet 2. pont első három bekezdés szövegének helyébe az alábbi szöveg kerül elfogadásra:

2. A hibaelhárítás folyamata

A Felek biztosítják a napi 24 órás, évi 365 (366) napos folyamatos hibakezelő szolgálat működtetését.

A Jogosult részére átengedett Helyi Bit-folyam Hozzáférés Szolgáltatáson illetve a Helyi Hurkon nyújtott szolgáltatást érintő, Előfizetői hibabejelentést a Jogosult fogadja.

Jelen dokumentum a Magyar Közlöny Lap- és Könyvkiadó tulajdona, további üzleti célú felhasználása tilos!

A Jogosult felől érkező – általa végzett hibabehatárolás eredményeként Magyar Telekom által üzemeltetett helyi hurokra vagy Bit-folyam Hozzáférés Szolgáltatásra mutató - hibák bejelentését a Magyar Telekom fogadja.

78.

A referenciaajánlat 8.A Melléklet 1. pontja szövegének helyébe az alábbi szöveg kerül elfogadásra:

„A díjak meghatározásának alapját az elektronikus hírközlésről szóló 2003. évi C. törvényben, a referencia ajánlatokról, hálózati szerződésekről, valamint az ezekkel kapcsolatos eljárások részletes szabályairól szóló 277/2003. (XII.24.) Korm. Rendeletben, valamint a DH-26600-26/2007. és a DH-23398-31/2007. számú határozatokban foglaltak képezik."

79.

A referenciaajánlat Törzsszöveg VI.2.2 b) I) pontjának szövege az alábbi szöveggel egészül ki:

„A Magyar Telekom a Jogosult szolgáltató kérése alapján ajánlatot tesz Távoli Hozzáférés kialakítására abban az esetben, ha a Jogosult szolgáltató igénye Fizikai vagy Távoli beletelepüléssel nem elégíthető ki új betelepülési helyiség kialakítása nélkül, és az új betelepülési helyiség kialakításával kapcsolatban megajánlott díj magasabb, mint a betelepüléssel kapcsolatos díjak szokásos mértéke. A jogosult szolgáltató az új betelepülési helység kialakítása/meglévő bővítése, vagy a Távoli Helymegosztás kialakítása, illetve a Távoli Hozzáférés szolgáltatás közül – azok becsült díjának ismeretében – választhat."

Az Átengedési Keretszerződés 4.2.3 b) I) pontjának szövege az alábbi szöveggel egészül ki:

„A Magyar Telekom a Jogosult szolgáltató kérése alapján ajánlatot tesz Távoli Hozzáférés kialakítására abban az esetben, ha a Jogosult szolgáltató igénye Fizikai vagy Távoli beletelepüléssel nem elégíthető ki új betelepülési helyiség kialakítása nélkül, és az új betelepülési helyiség kialakításával kapcsolatban megajánlott díj magasabb, mint a betelepüléssel kapcsolatos díjak szokásos mértéke. A jogosult szolgáltató az új betelepülési helység kialakítása/meglévő bővítése, vagy a Távoli Helymegosztás kialakítása, illetve a Távoli Hozzáférés szolgáltatás közül – azok becsült díjának ismeretében – választhat."

80.

A Referenciaajánlat Átengedési Keretszerződésben szereplő 4.2.3.d.I)4)C) pont utolsó bekezdése törlésre került.

81.

a) A referenciaajánlat 4.A melléklet 2.1. Kábelkifejtési Elem szolgáltatás elemei pont számozása mind a Tartalomjegyzékben, mind a szövegben helyesen 2.2 pontra módosul.

b) A referenciaajánlat Törzsszöveg VI.5.4.1. pontjában szereplő kereszthivatkozás a hivatkozás VI.6.4.2 pontra való hivatkozásról VI.5.4.2. pontjára való hivatkozásra változik.

c) A referenciaajánlat 4.A Melléklet második 2.1 pontjának számozása 2.2 pontra módosul.

d)A referenciaajánlat 4.A melléklete 3.1., 3.3., 3.4., 3.5., 3.6. pontjaiban a „Helyi Hurok Átengedése" fogalom helyébe „Helyi Hurok Teljes Átengedése" kerül beillesztésre.

e) A referenciaajánlat 4.A Melléklet 4. pontja alpontjainak számozása 4.1, illetve 4.2 pontokra módosul.

f) A referenciaajánlat 4.B melléklet második 3.4. pontjának számozása törlésre kerül.

g) A referenciaajánlat 4.B melléklet 4. pontja alpontjainak számozása 4.1, illetve 4.2 pontokra módosul.

h) A referenciaajánlat 4.B melléklet 3.4., 3.5., 3.6. pontjaiban a „Helyi Hurok Átengedése" fogalom helyett „Helyi Hurok Részleges Átengedése" kerül beillesztésre.

i) A referenciaajánlat 4.D-3 melléklet 3.2.2 pont második bekezdésben a „Távoli betelepülés" fogalom helyébe „Távoli helymegosztás" kifejezés kerül beillesztésre.

j) A referenciaajánlat 4.E melléklet 3.1., 3.3., 3.4., 3.5., 3.6. pontjaiban a „Helyi Alhurok Átengedése" fogalom helyébe „Helyi Alhurok Teljes Átengedése" kerül beillesztésre.

k) A referenciaajánlat 4.F melléklet 3.3., 3.5., 3.6., 3.7. pontjaiban a „Helyi Alhurok Átengedése" fogalom helyébe „Helyi Alhurok Részleges Átengedése" kerül beillesztésre.

l) A referenciaajánlat 4.F melléklet 4.21 pontjának számozása 4.1 pontra módosul.

m) A referenciaajánlat 6.A melléklet 6.2.1. h) pontjában az „akkor az ADSL rendezőből él van mini DSLM-ról" szövegrész helyébe a „akkor az ADSL rendezőből él vagy mini DSLM-ról" szövegrész lép.

n) A referenciaajánlat 6.A melléklet 6.2.3. pontjában a „Hurok Felmérési Díjat" kifejezés helyébe „Egyedi Részletes Hurok Alkalmassági Vizsgálat Díjat" kerül beillesztésre.

Jelen dokumentum a Magyar Közlöny Lap- és Könyvkiadó tulajdona, további üzleti célú felhasználása tilos!

II. Díjakra vonatkozó részek

1.

A referenciaajánlat 8.B. Mellékletének alábbi pontjai törlésre kerülnek és a cím változatlanul hagyásával a díjak helyére a „díjelem megszűnt” jelzés kerül:

1.1.2. pont *„Berendezés próbavizsgálati díj”* címhez tartozó szövegrész és a berendezésenkénti *„1 588 240 Ft”* díj,

1.1.3. pont *„Egyszeri rákötési díj”* címhez tartozó szövegrész és az érpáronkénti *„15 259 Ft”* díj,

1.1.4. pont *„Egyszeri leszerelési díj”* címhez tartozó szövegrész és az érpáronkénti *„8 081 Ft”* díj,

1.1.5. pont *„Megrendelés törlési díj”* címhez tartozó szövegrész és az érpáronkénti *„417 Ft”* díj,

1.1.6. pont *„Téves hibabejelentési díj”* címhez tartozó szövegrész és az érpáronkénti, bejelentésenkénti *„20 956 Ft”* díj,

1.1.7. pont *„HDF szekrény díja”* címhez tartozó szövegrész és az 1.1.7.a). pont *„300 x 600 mm-es HDF szekrény díja szerelés nélkül”* címhez tartozó *„148 751 Ft”* díj, valamint az 1.1.7.b). pont *„600 x 600 mm-es HDF szekrény díja szerelés nélkül”* címhez tartozó *„182 985 Ft”* díj,

2.1.2. pont *„Előfizető oldali szűrő – installációs díj”* címhez tartozó szövegrész és az egy érpáras egységenkénti *„20 459 Ft”* díj,

2.1.3. pont „*Szakfelügyeleti díj”* címhez tartozó szövegrész és az *„4 774 Ft”* díj,

2.1.5. pont *„Egyszeri rákötési díj”* címhez tartozó szövegrész és az érpáronkénti *„14 564 Ft”* díj,

2.1.6. pont *„Egyszeri leszerelési díj”* címhez tartozó szövegrész és az érpáronkénti *„8 081 Ft”* díj,

2.1.7. pont *„Megrendelés törlési díj”* címhez tartozó szövegrész és az érpáronkénti *„417 Ft”* díj,

2.1.8. pont *„Téves hibabejelentési díj”* címhez tartozó szövegrész és az érpáronkénti, bejelentésenkénti *„20 956 Ft”* díj,

2.1.9. pont *„HDF szekrény díja”* címhez tartozó szövegrész és a 2.1.9.a). pont *„300 x 600 mm-es HDF szekrény díja”* címhez tartozó *„148 751 Ft”* díj, valamint a 2.1.9.b). pont *„600 x 600 mm-es HDF szekrény díja”* címhez tartozó *„182 985 Ft”* díj,

3.1.3. pont *„Berendezés próbavizsgálati díj”* címhez tartozó szövegrész és a berendezésenkénti *„1 588 240 Ft”* díj,

3.1.4. pont *„Alhurok egyszeri rákötési díj”* címhez tartozó szövegrész és az érpáronkénti *„19 599 Ft”* díj,

3.1.5. pont *„Alhurok egyszeri leszerelési díj”* címhez tartozó szövegrész és az érpáronkénti *„13 203 Ft”* díj,

3.1.6. pont *„Alhurok megrendelés törlési díj”* címhez tartozó szövegrész és az érpáronkénti *„417 Ft”* díj,

3.1.7. pont *„Alhurok téves hibabejelentési díj”* címhez tartozó szövegrész és az érpáronkénti, bejelentésenkénti *„20 956 Ft”* díj,

4.1.3. pont *„Előfizető oldali szűrő – installációs díj”* címhez tartozó szövegrész és az egy érpáras egységenkénti *„20 459 Ft”* díj,

4.1.4. pont *„Szakfelügyeleti díj”* címhez tartozó szövegrész és az *„4 774 Ft”* díj,

4.1.6. pont *„Alhurok egyszeri rákötési díj”* címhez tartozó szövegrész és az érpáronkénti *„19 599 Ft”* díj,

4.1.7. pont *„Alhurok egyszeri leszerelési díj”* címhez tartozó szövegrész és az érpáronkénti *„13 203 Ft”* díj,

4.1.8. pont *„Alhurok megrendelés törlési díj”* címhez tartozó szövegrész és az érpáronkénti *„417 Ft”* díj,

4.1.9. pont *„Alhurok téves hibabejelentési díj”* címhez tartozó szövegrész és az érpáronkénti, bejelentésenkénti *„20 956 Ft”* díj,

5.1.2. pont *„Előfizető oldali szűrő és ADSL modem – installációs díj”* címhez tartozó szövegrész és az egy érpáras egységenkénti *„20 459 Ft”* díj,

5.1.3. pont *„Szakfelügyeleti díj”* címhez tartozó szövegrész és az *„4 774 Ft”* díj,

5.1.4. pont *„Berendezés próbavizsgálati díj”* címhez tartozó szövegrész és a berendezésenkénti *„1 588 240 Ft”* díj,

5.1.5. pont *„Egyszeri rákötési díj”* címhez tartozó szövegrész és az érpáronkénti *„15 259 Ft”* díj,

5.1.6. pont *„Egyszeri leszerelési díj”* címhez tartozó szövegrész és az érpáronkénti *„8 081 Ft”* díj,

5.1.7. pont *„Megrendelés törlési díj”* címhez tartozó szövegrész és az érpáronkénti *„417 Ft”* díj,

5.1.8. pont *„Téves hibabejelentési díj”* címhez tartozó szövegrész és az érpáronkénti, bejelentésenkénti *„20 956 Ft*” díj,

5.1.10. pont *„Sávszélesség migrációs díj”* címhez tartozó szövegrész és a *„5 243 Ft”* díj,

5.1.11. pont *„HDF szekrény díja”* címhez tartozó szövegrész és az 5.1.11.a). pont *„300 x 600 mm-es HDF szekrény díja szerelési költség nélkül”* címhez tartozó *„148 751 Ft”* díj, valamint az 5.1.11.b). pont *„600 x 600 mm-es HDF szekrény díja szerelési költség nélkül”* címhez tartozó *„182 985 Ft”* díj.

2.

A referenciaajánlat 8.B. Mellékletének alábbi pontjai törlésre kerülnek és a cím változatlanul hagyásával a díjak helyére a „díjelem megszűnt” jelzés kerül:

1.1.1.1. *„Egyedi részletes hurok alkalmassági vizsgálat támogató rendszerből”* címhez tartozó szövegrész és a *„7 183 Ft”* díj,

2.1.1.1. *„Egyedi részletes hurok alkalmassági vizsgálat támogató rendszerből”* címhez tartozó szövegrész és a *„6 396 Ft”* díj,

Jelen dokumentum a Magyar Közlöny Lap- és Könyvkiadó tulajdona, további üzleti célú felhasználása tilos!

3.1.1.1. *„Egyedi részletes alhurok alkalmassági vizsgálat támogató rendszerből”* címhez tartozó szövegrész és a *„7 181 Ft”* díj,

4.1.1.1. *„Egyedi részletes alhurok alkalmassági vizsgálat támogató rendszerből”* címhez tartozó szövegrész és a *„7 183 Ft”* díj,

5.1.1.1. *„Egyedi részletes helyi bitfolyam hozzáférés alkalmassági vizsgálat támogató rendszerből”* címhez tartozó szövegrész és a *„7 183 Ft”* díj.

A fentiekkel összefüggésben a referenciaajánlat 8.B. Mellékletének alábbi pontjai a következő módon változnak:

Az 1.1.1 pont alatti bekezdés a következő mondattal egészül ki:

„Amennyiben a Jogosult által igényelt szolgáltatásra vonatkozóan az adott Hurok alkalmassága vagy alkalmatlansága a Magyar Telekom támogató rendszereiből megállapítható, úgy ezen információért díj nem kerül kiszámlázásra.”

Az 1.1.1.2 pont alatti bekezdés a következő bekezdésre változik:

„Amennyiben a Jogosult által igényelt szolgáltatásra az adott Hurok alkalmassága vagy alkalmatlansága nem állapítható meg a Magyar Telekom támogató rendszereiből vagy a Jogosult nem elégedett a támogató rendszerből kapott információ eredményével és helyszíni ellenőrzés szükséges az alkalmasság eldöntéséhez vagy további információ nyújtásához és a Jogosult szolgáltató írásban igényli a Magyar Telekomtól az Egyedi Részletes Hurok Alkalmassági Vizsgálat Helyszíni Ellenőrzéssel vizsgálat elvégzését, úgy a mérési eredmények és azok értékelésének a Jogosult szolgáltatóhoz történő megküldését követően az Egyedi Részletes Hurok Alkalmassági Vizsgálat Helyszíni Ellenőrzéssel Díj kerül kiszámlázásra.”

Az 1.1.1.2 pont alatti bekezdés a következő mondattal egészül ki

„Ha a Részletes Hurok Alkalmassági Vizsgálat műszaki vizsgálatai során az előfizetői hurok objektív műszaki okok miatt átengedésre alkalmatlannak minősül és amennyiben a jogosult szolgáltató a műszaki vizsgálatok eredményét nem vitatja a jogosult szolgáltató az Egyedi Részletes Hurok Alkalmassági Vizsgálat Helyszíni Ellenőrzéssel Díj 50%-át köteles megtéríteni.”

A 2.1.1 pont alatti bekezdés a következő mondattal egészül ki:

„Amennyiben a Jogosult által igényelt szolgáltatásra vonatkozóan az adott Hurok alkalmassága vagy alkalmatlansága a Magyar Telekom támogató rendszereiből megállapítható, úgy ezen információért díj nem kerül kiszámlázásra.”

A 2.1.1.2 pont alatti bekezdés a következő bekezdésre változik:

„Amennyiben a Jogosult által igényelt szolgáltatásra az adott Hurok alkalmassága vagy alkalmatlansága nem állapítható meg a Magyar Telekom támogató rendszereiből vagy a Jogosult nem elégedett a támogató rendszerből kapott információ eredményével és helyszíni ellenőrzés szükséges az alkalmasság eldöntéséhez vagy további információ nyújtásához és a Jogosult szolgáltató írásban igényli a Magyar Telekomtól az Egyedi Részletes Hurok Alkalmassági Vizsgálat Helyszíni Ellenőrzéssel vizsgálat elvégzését, úgy a mérési eredmények és azok értékelésének a Jogosult szolgáltatóhoz történő megküldését követően az Egyedi Részletes Hurok Alkalmassági Vizsgálat Helyszíni Ellenőrzéssel Díj kerül kiszámlázásra.”

A 2.1.1.2 pont alatti bekezdés a következő mondattal egészül ki

„Ha a Részletes Hurok Alkalmassági Vizsgálat műszaki vizsgálatai során az előfizetői hurok objektív műszaki okok miatt átengedésre alkalmatlannak minősül és amennyiben a jogosult szolgáltató a műszaki vizsgálatok eredményét nem vitatja a jogosult szolgáltató az Egyedi Részletes Hurok Alkalmassági Vizsgálat Helyszíni Ellenőrzéssel Díj 50%-át köteles megtéríteni.”

A 3.1.1 pont alatti bekezdés a következő mondattal egészül ki:

„Amennyiben a Jogosult által igényelt szolgáltatásra vonatkozóan az adott Alhurok alkalmassága vagy alkalmatlansága a Magyar Telekom támogató rendszereiből megállapítható, úgy ezen információért díj nem kerül kiszámlázásra.”

A 3.1.1.2 pont alatti bekezdés a következő bekezdésre változik:

„Amennyiben a Jogosult által igényelt szolgáltatásra az adott Alhurok alkalmassága vagy alkalmatlansága nem állapítható meg a Magyar Telekom támogató rendszereiből vagy a Jogosult nem elégedett a támogató rendszerből kapott információ eredményével és helyszíni ellenőrzés szükséges az alkalmasság eldöntéséhez vagy további információ nyújtásához és a Jogosult szolgáltató írásban igényli a Magyar Telekomtól az Egyedi Részletes Alhurok Alkalmassági Vizsgálat Helyszíni Ellenőrzéssel vizsgálat elvégzését, úgy a mérési eredmények és azok értékelésének a Jogosult szolgáltatóhoz történő megküldését követően az Egyedi Részletes Alhurok Alkalmassági Vizsgálat Helyszíni Ellenőrzéssel Díj kerül kiszámlázásra.”

Jelen dokumentum a Magyar Közlöny Lap- és Könyvkiadó tulajdona, további üzleti célú felhasználása tilos!

A 3.1.1.2 pont alatti bekezdés a következő mondattal egészül ki:

„Ha a Részletes Alhurok Alkalmassági Vizsgálat műszaki vizsgálatai során az előfizetői alhurok objektív műszaki okok miatt átengedésre alkalmatlannak minősül és amennyiben a jogosult szolgáltató a műszaki vizsgálatok eredményét nem vitatja a jogosult szolgáltató az Egyedi Részletes Alhurok Alkalmassági Vizsgálat Helyszíni Ellenőrzéssel Díj 50%-át köteles megtéríteni."

A 4.1.1 pont alatti bekezdés a következő mondattal egészül ki:

„Amennyiben a Jogosult által igényelt szolgáltatásra vonatkozóan az adott Alhurok alkalmassága vagy alkalmatlansága a Magyar Telekom támogató rendszereiből megállapítható, úgy ezen információért díj nem kerül kiszámlázásra."

A 4.1.1.2 pont alatti bekezdés a következő bekezdésre változik:

„Amennyiben a Jogosult által igényelt szolgáltatásra az adott Alhurok alkalmassága vagy alkalmatlansága nem állapítható meg a Magyar Telekom támogató rendszereiből vagy a Jogosult nem elégedett a támogató rendszerből kapott információ eredményével és helyszíni ellenőrzés szükséges az alkalmasság eldöntéséhez vagy további információ nyújtásához és a Jogosult szolgáltató írásban igényli a Magyar Telekomtól az Egyedi Részletes Alhurok Alkalmassági Vizsgálat Helyszíni Ellenőrzéssel vizsgálat elvégzését, úgy a mérési eredmények és azok értékelésének a Jogosult szolgáltatóhoz történő megküldését követően az Egyedi Részletes Alhurok Alkalmassági Vizsgálat Helyszíni Ellenőrzéssel Díj kerül kiszámlázásra."

A 4.1.1.2 pont alatti bekezdés a következő mondattal egészül ki:

„Ha a Részletes Alhurok Alkalmassági Vizsgálat műszaki vizsgálatai során az előfizetői alhurok objektív műszaki okok miatt átengedésre alkalmatlannak minősül és amennyiben a jogosult szolgáltató a műszaki vizsgálatok eredményét nem vitatja a jogosult szolgáltató az Egyedi Részletes Alhurok Alkalmassági Vizsgálat Helyszíni Ellenőrzéssel Díj 50%-át köteles megtéríteni."

Az 5.1.1 pont alatti bekezdés a következő mondattal egészül ki:

„Amennyiben a Jogosult által igényelt szolgáltatásra vonatkozóan az adott Hurok vagy Alhurok alkalmassága vagy alkalmatlansága a Magyar Telekom támogató rendszereiből megállapítható, úgy ezen információért díj nem kerül kiszámlázásra."

Az 5.1.1.2 pont alatti bekezdés a következő bekezdésre változik:

„Amennyiben a Jogosult által igényelt szolgáltatásra az adott Hurok vagy Alhurok alkalmassága vagy alkalmatlansága nem állapítható meg a Magyar Telekom támogató rendszereiből vagy a Jogosult nem elégedett a támogató rendszerből kapott információ eredményével és helyszíni ellenőrzés szükséges az alkalmasság eldöntéséhez vagy további információ nyújtásához és a Jogosult szolgáltató írásban igényli a Magyar Telekomtól az Egyedi Részletes Helyi Bitfolyam Hozzáférés Alkalmassági Vizsgálat Helyszíni Ellenőrzéssel vizsgálat elvégzését, úgy a mérési eredmények és azok értékelésének a Jogosult szolgáltatóhoz történő megküldését követően az Egyedi Részletes Helyi Bitfolyam Hozzáférés Alkalmassági Vizsgálat Helyszíni Ellenőrzéssel Díj kerül kiszámlázásra."

Az 5.1.1.2 pont alatti bekezdés a következő mondattal egészül ki:

„Ha a Részletes Hurok Alkalmassági Vizsgálat műszaki vizsgálatai során az előfizetői hurok vagy alhurok objektív műszaki okok miatt a Helyi Bitfolyam Hozzáférés Szolgáltatásra alkalmatlannak minősül és amennyiben a jogosult szolgáltató a műszaki vizsgálatok eredményét nem vitatja akkor a Jogosult szolgáltató az Egyedi Részletes Helyi Bitfolyam Hozzáférés Alkalmassági Vizsgálat Helyszíni Ellenőrzéssel Díj 50%-át köteles megtéríteni.

3.

A referenciaajánlat 8.B Mellékletének vonatkozó fejezetei 1.1.1.2, 2.1.1.2 és 5.1.1.2 alpontjaiban szereplő díjak helyébe az alábbi díjak kerülnek:

1.1.1.2	*Egyedi részletes hurok alkalmassági vizsgálat helyszíni ellenőrzéssel*	*8 170 Ft*
2.1.1.2	*Egyedi részletes hurok alkalmassági vizsgálat helyszíni ellenőrzéssel*	*8 170 Ft*
5.1.1.2	*Egyedi részletes helyi bitfolyam hozzáférés alkalmassági vizsgálat helyszíni ellenőrzéssel*	*8 170 Ft*

4.

A referenciaajánlat 8.B Mellékletének vonatkozó fejezetei 3.1.1.2 és 4.1.1.2 alpontjaiban szereplő díjak helyébe az alábbi díjak kerülnek:

3.1.1.2 Egyedi részletes alhurok alkalmassági vizsgálat helyszíni ellenőrzéssel	*10 602 Ft*
4.1.1.2 Egyedi részletes alhurok alkalmassági vizsgálat helyszíni ellenőrzéssel	*10 602 Ft*

Jelen dokumentum a Magyar Közlöny Lap- és Könyvkiadó tulajdona, további üzleti célú felhasználása tilos!

5.

A referenciaajánlat 8.B Mellékletének vonatkozó fejezetei 1.2.2, 1.2.3, 2.2.2, 2.2.3, 5.2.3 és 5.2.4 alpontjaiban szereplő díjak helyébe az alábbi díjak kerülnek:

1.2.2 100 érpáras blokk havi díja teljes hurokátengedés esetén	*642 Ft/hó*
1.2.3 10 érpáras blokk havi díja teljes hurokátengedés esetén	*306 Ft/hó*
2.2.2 100 érpáras blokk havi díja részleges hurokátengedés esetén	*642 Ft/hó*
2.2.3 10 érpáras blokk havi díja részleges hurokátengedés esetén	*306 Ft/hó*
5.2.4 100 érpáras blokk havi díja helyi bitfolyam hozzáférés esetén	*642 Ft/hó*
5.2.5 10 érpáras blokk havi díja helyi bitfolyam hozzáférés esetén	*306 Ft/hó*

a.) Az 1.2.2 alpont alatt található szövegben az „Egyszeri Hurok Teljes Átengedés Installációs Díj” szövegrész helyébe a „100 Érpáras Blokk Havi Díja Teljes Hurok Átengedés Esetén Díj” szövegrész kerül.

b.) Az 1.2.3 alpont alatt található szövegben az „Egyszeri Hurok Teljes Átengedés Installációs Díj” szövegrész helyébe a „10 Érpáras Blokk Havi Díja Teljes Hurok Átengedés Esetén Díj” szövegrész kerül.

c.) A 2.2.2 alpont alatt található szövegben az „Egyszeri Hurok Részleges Átengedés Installációs Díj” szövegrész helyébe a „100 Érpáras Blokk Havi Díja Részleges Hurok Átengedés Esetén Díj” szövegrész kerül.

d.) A 2.2.2 alpont alatt található szövegben az „Egyszeri Hurok Részleges Installációs Díj” szövegrész helyébe a „100 Érpáras Blokk Havi Díja Részleges Hurok Átengedés Esetén Díj” szövegrész kerül.

e.) A 2.2.3 alpont alatt található szövegben az „Egyszeri Hurok Részleges Átengedés Installációs Díj” szövegrész helyébe a „10 Érpáras Blokk Havi Díja Részleges Hurok Átengedés Esetén Díj” szövegrész kerül.

f.) A 2.2.3 alpont alatt található szövegben az „Egyszeri Hurok Részleges Installációs Díj” szövegrész helyébe a „10 Érpáras Blokk Havi Díja Részleges Hurok Átengedés Esetén Díj” szövegrész kerül.

g.) Az 5.2.4 alpont alatt található szöveg helyébe a következő szöveg kerül:

„A 100 érpáras Blokk Havi Díja Helyi Bitfolyam Hozzáférés Esetén díjelem tartalmazza két darab 100 érpáras MDF Blokk, valamint az Összekötő Kábel beszerzésének és telepítésének haviasított költségeit.

h.) Az 5.2.5 alpont alatt található szöveg helyébe a következő szöveg kerül:

„A 10 érpáras Blokk Havi Díja Helyi Bitfolyam Hozzáférés Esetén díjelem tartalmazza két darab 10 érpáras MDF Blokk, valamint az Összekötő Kábel beszerzésének és telepítésének haviasított költségeit.

6.

A referenciaajánlat 8.B Mellékletének vonatkozó fejezeteinek „3.1.2 Egyszeri alhurok teljes átengedés installációs díj” és „4.1.2 Egyszeri alhurok részleges átengedés installációs díj” alpontjai, az alattuk található szöveg és az alpontokban szereplő díjak törlésre kerülnek, és helyükbe az alábbi alpontok, szöveg és díjak lépnek:

„3.2.2. 100 érpáras blokk havi díja helyi alhurok teljes átengedése esetén”

„A 100 érpáras blokk havi díja helyi alhurok teljes átengedése esetén tartalmazza a Nagyelosztóba (CCC) telepítendő borda, valamint az összekötő kábel telepítésének (kirendezésének) költségeit.”

3.2.2 100 érpáras blokk havi díja helyi alhurok teljes átengedése esetén *642 Ft/hó*

„3.2.3. 10 érpáras blokk havi díja helyi alhurok teljes átengedése esetén”

„A 10 érpáras blokk havi díja helyi alhurok teljes átengedése esetén tartalmazza a Nagyelosztóba (CCC) telepítendő borda, valamint az összekötő kábel telepítésének (kirendezésének) költségeit.”

3.2.3 10 érpáras blokk havi díja helyi alhurok teljes átengedése esetén *306 Ft/hó*

„4.2.2. 100 érpáras blokk havi díja helyi alhurok részleges átengedése esetén”

„A 100 érpáras blokk havi díja helyi alhurok részleges átengedése esetén tartalmazza a Nagyelosztóba (CCC) telepítendő borda, valamint az összekötő kábel telepítésének (kirendezésének) költségeit.”

4.2.2 100 érpáras blokk havi díja helyi alhurok részleges átengedése esetén *642 Ft/hó*

„4.2.3. 10 érpáras blokk havi díja helyi alhurok részleges átengedése esetén”

„A 10 érpáras blokk havi díja helyi alhurok részleges átengedése esetén tartalmazza a Nagyelosztóba (CCC) telepítendő borda, valamint az összekötő kábel telepítésének (kirendezésének) költségeit.”

4.2.3 10 érpáras blokk havi díja helyi alhurok részleges átengedése esetén *306 Ft/hó*

7.

A referenciaajánlat 8.B Mellékletének vonatkozó fejezetei 2.1.4 és 4.1.5 alpontjaiban szereplő díjak helyébe az alábbi díjak kerülnek:

2.1.4 Berendezés próbavizsgálati díj (berendezésenként)	*340 271 Ft*
4.1.5 Berendezés próbavizsgálati díj (berendezésenként)	*340 271 Ft*

Jelen dokumentum a Magyar Közlöny Lap- és Könyvkiadó tulajdona, további üzleti célú felhasználása tilos!

8.

A referenciaajánlat 8.B Mellékletének „5. Helyi bitfolyam hozzáférés szolgáltatásra vonatkozó díjak” fejezetének 5.1.9 pontja törlésre kerül és a cím változatlanul hagyásával a díj helyére a „díjelem megszűnt” jelzés kerül. A referenciaajánlat 8.B Mellékletének 5.2.2 és 5.2.3 alpontjaiban szereplő díjak helyébe az alábbi díjak kerülnek:

5.2.2 Helyi Bitfolyam Hozzáférés Havi Díj Réz Érpár Költséggel	*2 918 Ft/hó*
5.2.3 Hozzáférési link szolgáltatás havi díj	*508 Ft/hó*

9.

a) A referenciaajánlat 8.B Mellékletének „6. Fizikai helymegosztásra vonatkozó díjak” fejezet címe alatt található szöveg törlésre kerül és helyébe az alábbi szöveg lép:

„A jogosult szolgáltatónak a referenciaajánlatokról, hálózati szerződésekről, valamint az ezekkel kapcsolatos eljárások részletes szabályairól szóló 277/2003. (XII. 24.) Korm. rendelet 33. §-ában és a Tanács DH-26600-26/2007. számú határozatának I. c.) vii. pontjában foglaltak figyelembevételével kell a helymegosztási minimum követelmények kialakítási költségeit viselnie, a költségek időbeli felmerülése szerint egyszeri, vagy havi díj formájában.

A helymegosztási helyiségekre vonatkozóan a Magyar Telekom a díjakat a számlával igazolt költségekből kiindulva a 277/2003. (XII.24.) Korm. rendeletben és a Tanács DH-26600-26/2007 számú határozatában meghatározott előírások szerint határozza meg. A Jogosult kérése alapján a díjak részletes számítása a Jogosult számára bemutatásra kerül.”

b) A referenciaajánlat 8.B Mellékletének 6.1.1 pontja alatti bekezdés utolsó mondata („A Helymegosztás Előzetes Felmérési Díj érvényesítése független a vizsgálat eredményétől.”) törlésre kerül.

c) A MARUO 8.B melléletének „6.1.3 Egyszeri Fizikai Helymegosztási Díj” pontja törlésre kerül.

d) A referenciaajánlat 8.B Mellékletének „6.2 Havi Díjak” pontja alatti második és harmadik bekezdés törlésre kerül.

e) A referenciaajánlat 8.B Mellékletének 6.2.1.1 pontja törlésre kerül és a „6.2.1 Havi Fizikai Helymegosztási Díj” cím alá a következő szöveg kerül:

„Meglévő és új Helymegosztási helyiségekre vonatkozóan a Magyar Telekom a Havi Fizikai Helymegosztási díjat a számlával igazolt költségekből kiindulva a 277/2003. (XII.24.) Korm. rendeletben és a Tanács DH-26600-26/2007. számú határozatában meghatározott előírások szerint határozza meg. A Jogosult kérése alapján a díjak részletes számítása a Jogosult számára bemutatásra kerül.

Amennyiben a Partner a MARUO-ban meghatározott Helymegosztási Egység alapterületénél (4 m^2) nagyobb területet használ, úgy a Partner a ténylegesen használt terület és a Helymegosztási egység MARUO-ban meghatározott alapterületének arányával megszorzott Havi Fizikai Helymegosztási Díjat fizet.”

f) A referenciaajánlat 8.B Mellékletének 6.2.2 pontja alatti szöveg helyébe a következő szöveg kerül:

„A Magyar Telekom és a Partner által elismert független szakértő ingatlanbecslésén alapuló, a Helymegosztási Helyiségben kialakított, a Partner Helymegosztási Egységére eső négyzetméter-arányos díj. A mindkét fél által elfogadott független ingatlanszakértői értékbecslés költsége a Partnert terheli.”

g) A referenciaajánlat 8.B Mellékletének 6.2.3 pontja alatti szöveg utolsó mondata törlésre kerül a 6.2.3 pont első mondata helyébe pedig a következő mondat kerül:

„A Havi Üzemeltetés és Fenntartási Díj tartalmazza a klímával felszerelt Helymegosztási Helyiség egy Helymegosztási Egységére eső havi üzemeltetési és fenntartási, illetve közüzemi jellegű költségeket.”

h) A referenciaajánlat 8.B Mellékletének 6.2.4 pontja törlésre kerül és a cím változatlanul hagyásával a díj helyére a „díjelem megszűnt” jelzés kerül.

i) A referenciaajánlat 8.B Melléklet „6. Fizikai helymegosztásra vonatkozó díjak” fejezet 6.1.1, 6.1.2 pontjaiban foglalt díjak helyébe az alábbi díjak kerülnek:

6.1 Egyszeri díjak	
6.1.1 Helymegosztás Előzetes Felmérési Díj	*864 Ft*
6.1.2 Helymegosztás Részletes Felmérési Díj	*19 412 Ft*

j) A referenciaajánlat 8.B Melléklet 6.2.3.1 pontjában szereplő díj helyébe az alábbi díj kerül:

6.2.3.1 Havi Üzemeltetési és Fenntartási Díj, klíma kialakításával	*1 361 Ft/hó*

10.

a) A referenciaajánlat 8.B Mellékletének „7. Távoli Helymegosztásra vonatkozó díjak” fejezet címe alatt található szöveg törlésre kerül, és helyébe az alábbi szöveg lép:

„A jogosult szolgáltatónak a referenciaajánlatokról, hálózati szerződésekről, valamint az ezekkel kapcsolatos eljárások részletes szabályairól szóló 277/2003. (XII. 24.) Korm. rendelet 33. §-ában és a Tanács DH-26600-26/2007. számú határozatának I. c.) vii. pontjában foglaltak figyelembevételével kell a helymegosztási minimum követelmények kialakítási költségeit viselnie, a költségek időbeli felmerülése szerint egyszeri, vagy havi díj formájában.

Jelen dokumentum a Magyar Közlöny Lap- és Könyvkiadó tulajdona, további üzleti célú felhasználása tilos!

A helymegosztási helyiségekre vonatkozóan a Magyar Telekom a díjakat a számlával igazolt költségekből kiindulva a 277/2003. (XII.24.) Korm. rendeletben meghatározott előírások szerint határozza meg. A Jogosult kérése alapján a díjak részletes számítása a Jogosult számára bemutatásra kerül."

b) A referenciaajánlat 8.B Mellékletének 7.1.1 pontja alatti bekezdés utolsó mondata („A Helymegosztás Előzetes Felmérési Díj érvényesítése független a vizsgálat eredményétől.") törlésre kerül.

c) A MARUO 8.B melléletének „7.1.3 Egyszeri Helymegosztási Díj" pontja törlésre kerül.

d) A referenciaajánlat 8.B Mellékletének „7.2 Havi Díjak" pontjában a cím alá a következő bekezdés kerül.

„Amennyiben a Partner azonos helyszínen egyidejűleg vesz igénybe a Magyar Telekomtól összekapcsolási célú és átengedési célú Távoli Helymegosztást, úgy a két különböző célú Távoli Helymegosztást együttesen kell kezelni, amennyiben az MDF és a DDF közötti távolság ezt lehetővé teszi és a Partner Helymegosztási Egységében van elegendő hely az összekapcsolás érdekében szükséges berendezések elhelyezésére."

e) A referenciaajánlat 8.B Mellékletének 7.2.1 pontja alatti szöveg helyébe a következő szöveg kerül:

„Meglévő és új Helymegosztási helyiségekre vonatkozóan a Magyar Telekom a Havi Távoli Helymegosztási díjat a számlával igazolt költségekből kiindulva a 277/2003. (XII.24.) Korm. rendeletben és a Tanács DH-26600-26/2007. számú határozatában meghatározott előírások szerint határozza meg. A Jogosult kérése alapján a díjak részletes számítása a Jogosult számára bemutatásra kerül.

Amennyiben a Partner a MARUO-ban meghatározott Helymegosztási Egység alapterületénél (4 m^2) nagyobb területet használ, úgy a Partner a ténylegesen használt terület és a Helymegosztási egység MARUO-ban meghatározott alapterületének arányával megszorzott Havi Távoli Helymegosztási Díjat fizet."

f) A referenciaajánlat 8.B Mellékletének 7.2.2 pontja alatti szöveg helyébe a következő szöveg kerül:

„A Magyar Telekom és a Partner által elismert független szakértő ingatlanbecslésén alapuló, a Helymegosztási Helyiségben kialakított, a Partner Helymegosztási Egységére eső négyzetméter-arányos díj. A mindkét fél által elfogadott független ingatlanszakértői értékbecslés költsége a Partnert terheli."

g) A referenciaajánlat 8.B Melléklet „7. Távoli helymegosztásra vonatkozó díjak" fejezet 7.1.1, 7.1.2 pontjaiban foglalt díjak helyébe az alábbi díjak kerülnek:

7.1 Egyszeri díjak	
7.1.1 Helymegosztás Előzetes Felmérési Díj	*864 Ft*
7.1.2 Helymegosztás Részletes Felmérési Díj	*19 412 Ft*

h) A referenciaajánlat 8.B Melléklet 7.2.3 pontjában szereplő díj helyébe az alábbi díj kerül:

7.2.3 Havi Üzemeltetési és Fenntartási Díj	*1 361 Ft/hó*

11.

A referenciaajánlat 8.B Melléklete kiegészítésre kerül „8. Távoli Hozzáférés" című ponttal az alábbi szöveg szerinti tartalommal:

„A Jogosult a Magyar Telekom által a távoli csatlakozási pontig biztosított összeköttetés ellenértékeként havi díj fizetésére köteles. A havi díjat a Magyar Telekom az összeköttetés számlával igazolt költségeiből kiindulva a 277/2003. (XII.24.) Korm. rendeletben meghatározott előírások szerint határozza meg. A Jogosult kérése alapján a díjak részletes számítása a Jogosult számára bemutatásra kerül."

12.

A referenciaajánlat 8.B Mellékletének vonatkozó fejezetei 1.2.1, 2.2.1, 3.2.1, 4.2.1 és 5.2.1 alpontjaiban szereplő díjak helyébe az alábbi díjak kerülnek:

1.2.1 Havi Hurokbérleti Díj – Teljes Átengedés Esetén	*1 922 Ft/hó*
2.2.1 Havi Hurokbérleti Díj – Részleges Átengedés Esetén	*664 Ft/hó*
3.2.1 Havi Alhurokbérleti Díj – Teljes Átengedés Esetén	*1 512 Ft/hó*
4.2.1 Havi Alhurokbérleti Díj – Részleges Átengedés Esetén	*664 Ft/hó*
5.2.1 Helyi Bitfolyam Hozzáférés Havi Díj	*1 591 Ft/hó*

13.

a) A referenciaajánlat 8.A mellékletének 7. pontjában szereplő szöveg törlésre kerül és helyébe a következő szöveg lép:

„A MARUO-ban nem szabályozott kiegészítő szolgáltatások díjazása - a referenciaajánlatokról, hálózati szerződésekről, valamint az ezekkel kapcsolatos eljárások részletes szabályairól szóló 277/2003. (XII. 24.) Korm. rendelet 34. § (2) bekezdésében foglalt feltételek mellett - kereskedelmi alapon történik.".

b) A referenciaajánlat 8.B mellékletének 5.2.2 pontjában szereplő szöveg kiegészítésre kerül a következő mondattal:

„A Helyi Bitfolyam Hozzáférés Havi Díj Réz Érpár Költséggel Díj Csupasz Helyi Bitfolyam Hozzáférés szolgáltatás esetén számlázható."

Jelen dokumentum a Magyar Közlöny Lap- és Könyvkiadó tulajdona, további üzleti célú felhasználása tilos!

A referenciaajánlat jelen határozat közlésétől számított 30. napon lép hatályba. A 8.B Mellékletben foglalt díjakat a Magyar Telekom Távközlési Nyilvánosan Működő Részvénytársaság a DH-26600-26/2007. számú határozat rendelkező része I. db) i) és a DH-23398-31/2007. számú határozat I. E/1. pontjának megfelelően a DH-26600-26/2007. számú és DH-23398-31/2007. számú határozatok kézhezvételétől számított 120. nap elteltét követő naptól, azaz 2008. április 26-tól köteles alkalmazni. A referenciaajánlat 4.A és 4.B Melléklete 5. pontjában szereplő, a 24 órán belül a Magyar Telekom Nyrt. által elhárított és az összes, a Jogosult által bejelentett valós kábel hibák tekintetében megadott minőségi paraméter alapszintű mutatója csak a referenciaajánlat hatályba lépését követően kötött hálózati szerződések tekintetében alkalmazandó, a referenciaajánlat ezen rendelkezései tekintetében a Magyar Telekom Nyrt.-vel a helyi hurok és helyi bitfolyam átengedésére vonatkozó referenciaajánlata alapján korábban megkötött hálózati szerződések a Hszr. 27.§-a alapján a referenciaajánlat Törzsszöveg VI.12.1. pontja szerint nem módosítandók.

A határozat ellen nincs helye fellebbezésnek. A határozat felülvizsgálata a határozat kézbesítésétől számított 15 napon belül kérhető a Nemzeti Hírközlési Hatóság Tanácsához 3 (három) példányban benyújtott, de a Fővárosi Bírósághoz címzett keresetlevélben. A keresetlevélben nyilatkozni kell arról, hogy a felperes kéri-e tárgyalás tartását. A keresetlevél benyújtásának a határozat végrehajtására nincs halasztó hatálya.

Indokolás

A Magyar Telekom Távközlési Nyilvánosan Működő Részvénytársaság (a továbbiakban: *Magyar Telekom* vagy *Kötelezett*) a Nemzeti Hírközlési Hatóság Tanácsa (a továbbiakban: *Tanács*) DH-26600-26/2007. számú határozat (továbbiakban: *11. piaci határozat*) I. a) ii) (1) pontjában és DH-23398-31/2007. számú határozat (továbbiakban: *12. piaci határozat*) I. A/2. pontjában foglalt kötelezettségének eleget téve 2008. február 4-én egységes szerkezetben benyújtotta jóváhagyás céljából az előfizetői helyi hurok átengedési és helyi bitfolyam hozzáférési szolgáltatáshoz kapcsolódó, az ANFT 1. sz. mellékletének 1, 22, 23, 26, 34, 35, 36, 37, 42, 44, 45, 46, 47, 48, 49, 52, 53, 54, 56, 59, 69, 72, 73, 74, 75, 76, 82, 83, 84, 85, 87, 92, 93, 94, 96, 99 hívószámú körzetekre kiterjedő hatályú referenciaajánlatának tervezetét (a továbbiakban: *MARUO tervezet* vagy *referenciaajánlat tervezet*) a Tanácshoz.

A Magyar Telekom a 2008. február 4-én benyújtott MARUO tervezetben nem vezette át azon módosításokat, melyek tekintetében a Magyar Telekom kérte a határozat végrehajtásának felfüggesztését a Tanács 11. piaci határozatának bírósági felülvizsgálata iránt benyújtott keresetében. Tekintettel arra, hogy a Fővárosi Bíróság 7.K.30311/2008/2. sz. végzésével időközben idézés kibocsátása nélkül elutasította a Magyar Telekom keresetlevelét, a Tanács felhívta a Magyar Telekomot, hogy haladéktalanul nyújtsa be a Tanács részére a 11. piaci határozat alapján módosított referenciaajánlatát.

A Magyar Telekom által benyújtott irat a referenciaajánlat egységes szerkezetbe foglalt változatából és a referenciaajánlatban szereplő díjak költségalapúságát alátámasztó, nyomtatott és elektronikus formában benyújtott költségmodellből és könyvvizsgálói nyilatkozatból állt.

A Magyar Telekom a felhívásnak eleget téve 2008. február 18-án benyújtotta a Tanácshoz a MARUO tervezet módosított változatát. A Tanács a benyújtott iratot az Eht. 14. § (1) bekezdés c) pontja alapján, a 10. § g) pontjában megszabott hatáskörében eljárva, az Eht. 59. § (1) bekezdése szerint megvizsgálta.

A Tanács a jóváhagyásra benyújtott iratok részletes vizsgálata alapján 2008. április 4-én, DH-8261-6/2008. számon a MARUO tervezethez kapcsolódó jogi és műszaki kérdések vonatkozásában hiánypótlási felhívást adott ki, melyben részletesen felsorolta a MARUO tervezet azon hiányosságait, melyek nem teszik lehetővé a MARUO tervezet jóváhagyását.

A Tanács a hiánypótlási felhívásra határidőben benyújtott, DH-8261-8/2008. számon iktatott iratokat az Eht. 14. (1) bekezdés c) pontja alapján, a 10. § g) pontjában megszabott hatáskörében eljárva, az Eht. 59. § (1) bekezdése szerint megvizsgálta. A Tanács a vizsgálat eredményeképp megállapította, hogy a Kötelezett a hiánypótlásban foglaltakat csak részben teljesítette, a Tanács ezért 2008. május 6-án kelt levelével ismételten felhívta a Magyar Telekomot, hogy a fennmaradó hiányokat pótolja. A Magyar Telekom a Tanáccsal folytatott konzultációt követően, DH-8261-14/2008. sz. alatt benyújtotta a MARUO módosított verzióját. A Tanács ezt követően további konzultációt folytatott a Magyar Telekommal a még fennmaradt hiányosságok tekintetében.

A Tanács 2008. április 21-én kelt, DH-8258-4/2008. sz. levelével hívta fel a Magyar Telekomot, hogy a kiegészítő szolgáltatások és a referenciaajánlat-tervezethez kapcsolódó LRIC költségmodell tekintetében pótolja a hiánypótlási felhívásban jelzett hiányokat. A Kötelezett a hiánypótlási felhívás alapján módosított, DH-8258-8/2008 sz. alatt benyújtott költségmodelljében a hiánypótlási felhívásban foglaltaknak részben eleget tett.

A Tanács a DH-8261-14/2008. sz. alatt benyújtott MARUO tervezetet és a DH-8258-8/2008 sz. alatt benyújtott költségmodellt az Eht. 59. § (1) bekezdése szerint megvizsgálta, és megállapította, hogy sem a díjak költségalapúságát alátámasztó költségmodell (és ezáltal a MARUO 8. B. Mellékletében szereplő egyes díjak mértéke), sem a MARUO tervezet nem felel meg maradéktalanul az elektronikus hírközlésre vonatkozó szabályoknak. A Tanácsnak – a Kötelezett egész eljárás során tanúsított együttműködése ellenére – ezért az elektronikus hírközlésre vonatkozó szabályoknak nem megfelelő néhány, jelen határozat rendelkező részében meghatározott MARUO tervezetbeli rendelkezések tekintetében az

Jelen dokumentum a Magyar Közlöny Lap- és Könyvkiadó tulajdona, további üzleti célú felhasználása tilos!

Eht. 59. § (2) bekezdésében biztosított tartalommegállapító, valamint néhány, jelen határozat rendelkező részében meghatározott díjak tekintetében az Eht. 108. § (5) bekezdésében biztosított díjmegállapító jogkörében eljárva a jelen határozat rendelkező részében foglaltak szerint döntött.

A Tanács az Eht. 36. §-ában foglaltaknak megfelelően a határozat meghozatalát legalább 30 nappal megelőzően 2008. június 18. napján a honlapján, majd 2008. június 30. napján a Hírközlési Értesítőben közzétette a határozat tervezetét (továbbiakban: *Határozat-tervezet*), valamint az ezzel kapcsolatos előkészítő anyagokat. A határozat tervezetével kapcsolatban az alábbi észrevételek érkeztek:

- Magyar Telekom Távközlési Nyilvánosan Működő Részvénytársaság /1013 Budapest, Krisztina krt. 55.; Cg. 01-10-041928/ (a továbbiakban: *Magyar Telekom*)
- Alternatív Távközlési Szolgáltatók Egyesülete (2040 Budaörs, Ipartelep u. 13-15.) (a továbbiakban: *ATSZE*)
- *Invitel Távközlési Szolgáltató Zártkörűen Működő Részvénytársaság* (2040 Budaörs, Puskás Tivadar u. 8-10.; cg: 13-10-040575) (a továbbiakban: *Invitel*)

A Tanács a beérkezett észrevételeket az alábbi módszer és struktúra szerint dolgozta fel:

- A Tanács elsődlegesen a MARUO tervezetével kapcsolatos általános észrevételeket, illetve az egy témakör köré csoportosuló részletes észrevételeket dolgozta fel témakörönként.

- A Tanács ezt követően a MARUO tervezetével kapcsolatos részletes észrevételeket dolgozta fel, akként, hogy az egyes észrevételek a MARUO tervezet struktúráját követik. A díjakra vonatkozó észrevételek együtt, külön pontban kerültek összefoglalásra és megválaszolásra.

- A Tanács minden egyes észrevétellel kapcsolatban jelezte, hogy azt figyelembe vette-e vagy sem, és minden esetben megjelölte a figyelembevétel vagy a figyelmen kívül hagyás indokát/indokait.

- A Tanács – tekintettel az észrevételek nagy számára – azokat nem szó szerint idézte, hanem tartalmilag összefoglalta.

- A figyelembe vett indokoknak megfelelő MARUO tervezetben történt módosításokat a Tanács a határozat rendelkező részén átvezette, és az ezekhez kapcsolódó indokolásoknál jelezte, hogy a rendelkező rész módosítása mely észrevételnek megfelelően történt.

A Tanács a referenciaajánlat azon részeit, amelyek nem feleltek meg az elektronikus hírközlésre vonatkozó szabályokban előírt követelményeknek az Eht. 45. § (1) bekezdés f) pontja, valamint az Eht. 59. § (2) bekezdésében foglaltak alapján, továbbá a referenciaajánlatban szereplő egyes szolgáltatások díjai tekintetében az Eht. 108. (5) bekezdése alapján a rendelkező részben írtak szerint megállapította, amelyeket az alábbiakkal indokol:

I. A Tanács által jelen határozat rendelkező részében az I. MARUO Törzsszövegére és Mellékleteire vonatkozó megállapított részek indokolásához:

1. Indokolás a rendelkező rész I. 1. pontjához

A MARUO Előfizetői Hozzáférési Pont definícióját az 1. melléklet 2.5.1 pontja tartalmazza, az alábbiak szerint:

„2.5.1 Az „Előfizetői Hozzáférési Pont" a Magyar Telekom helyi hozzáférési hálózatának részét képező Előfizető oldali fizikai kapcsolódási pontját jelenti, amely:

a) Helyi Hurok Átengedés esetén

I) központ felőli első csatlakozó aljzat; vagy az

II) alközponti rendező

b) Helyi Bitfolyam Hozzáférés Átengedés esetén az ADSL modem Előfizető felöli csatlakozási pontja."

Az Eht. 188.§ 23. pontja az alábbi meghatározást adja az előfizetői hozzáférési pontra:

„23. Előfizetői hozzáférési pont: azon hálózati végpont, amelyen keresztül az előfizető, vagy felhasználó egy elektronikus hírközlő végberendezés fizikai és logikai csatlakoztatása révén hálózati funkciókat és a hálózaton nyújtott szolgáltatásokat *vehet* igénybe."

Az Eht. szerint tehát az előfizetői hozzáférési pont az a hálózati végpont, amelyen keresztül az előfizető végberendezés csatlakoztatása révén igénybe vehet hálózati szolgáltatásokat. A MARUO-ban ehhez képest a Kötelezett egy eltérő, és tartalmát tekintve szűkebb definíciót alkalmaz. A MARUO alapján ugyanis vagy az alközponti rendező, vagy a központ felőli csatlakozó aljzat tekintendő az előfizetői hozzáférési pontnak. A MARUO alkalmazásának gyakorlata alapján a „csatlakozó aljzat" azt a hálózati végpontot jelenti, ahol az előfizető a végberendezését csatlakoztatja és amelyen keresztül igénybe veszi a szolgáltatásokat. Az Eht. definíciója azonban ennél tágabb, mert lehetővé teszi olyan hálózati végpont előfizetői hozzáférési pontnak való tekintését, amely a Kötelezett és az előfizető közötti hálózat-szakaszon belül a rendezőhöz (MDF) közelebb található, mint az a pont, ahol a végberendezés csatlakoztatása ténylegesen megtörténik. Az Eht. szerint ugyanis minden olyan hálózati végpont előfizetői hozzáférési pontnak tekintendő, amelyen keresztül, egy végberendezés csatlakoztatása útján előfizetői szolgáltatás potenciálisan igénybe vehető. A szolgáltatások igénybevételének lehetősége azonban nem csak végberendezésnek a „csatlakozó aljzathoz" való csatlakoztatása útján,

Jelen dokumentum a Magyar Közlöny Lap- és Könyvkiadó tulajdona, további üzleti célú felhasználása tilos!

hanem más hálózati végponthoz (pl. kifejtő elemhez, tápfejhez) való csatlakoztatása útján is fennáll. Ennek akkor van különösen jelentősége, ha a csatlakozóaljzatig (alközponti rendezőig) tartó előfizetői hurok épületen- vagy telephelyen belüli kábelezésen keresztül üzemel (irodák, lakóparkok, társasházak stb.). Tehát az előfizető más ponton csatlakozik a szolgáltatóhoz, mint ahol a szolgáltatást veszi át tőle. Ilyen esetben célszerű a két pontot egymástól megkülönböztetni. Ezért kerül be a definíciók közé egy új fogalom, az „Előfizetői Szolgáltatás-átvételi Pont". Ez a két pont akkor esik egybe, ha az előfizetői hurok egészen a csatlakozóaljzatig (alközponti rendezőig) a szolgáltató tulajdonában és üzemeltetésében van.

A MARUO tervezetnek az 1. melléklet 2.5.1 a) I. pontban írt rendelkezése tehát az Eht. rendelkezésével ellentétes módon leszűkíti az Előfizetői Hozzáférési Pont meghatározását, ezért a Tanács azt a rendelkező részben foglaltak szerint törölte. A Tanács a törölt pont helyébe a fenti indokok alapján a rendelkező részben foglalt szöveget fogadta el. Az Előfizetői Hozzáférési Pontnak a rendelkező részben foglaltak szerint történő meghatározása összhangban áll az Eht. 188. § 23. pontjával.

2. Indokolás a rendelkező rész I. 2. pontjához

A Tanács a MARUO tervezet vizsgálata során megállapította, hogy a MARUO tervezet Törzsszövegének VI.2.2. d) I) 1) pontja és az Átengedési Keretszerződés 4.2.3 d) I) 1) pontja alapján – a hatályos MARUO szövegével egyező módon – nem teljesíthető igénybejelentésnek minősül, ha a Helyi Hurok nem tartozik a Magyar Telekom hálózatához és ezt a Magyar Telekom a Jogosult kérésére hitelt érdemlően igazolta. A Tanács ugyanakkor megvizsgálta azt is, hogy a 2007. június 14-én – többek között a Kötelezett részvételével - tartott RUO konzultáción a jogosult szolgáltatók a gyakorlatban felmerülő problémaként jelezték, hogy az irodaházakban és lakóparkokban kialakult gyakorlat szerint az épületen belüli kábelezést az ingatlan üzemeltetője biztosítja, így a helyi hurok egy része nem tartozik a kötelezett szolgáltató hálózatához, és ez alapul szolgál a helyi hurok átengedésére szolgáló igény kötelezett szolgáltató általi elutasításához. A jogosult szolgáltatók kérték az ebből eredő kérdések rendezését a referenciaajánlatokban.

A Tanács a 11. piaci határozat meghozatala során nem látta indokoltnak, hogy az ún. vegyes tulajdonú hálózat átengedésével kapcsolatos kérdéseket a piacelemzési eljárás során vizsgálja, mivel csak a Kötelezett referenciaajánlataiban szerepel az a kitétel, mely lehetővé teszi a jogosulti igénybejelentés elutasítását azon az alapon, hogy az átengedni kért hálózat nem tartozik a Kötelezett hálózatához. Tekintettel a kérdés szolgáltató-specifikus voltára, a Tanács a MARUO tervezet hivatkozott rendelkezéséi elektronikus hírközlésre vonatkozó szabálynak való megfelelőségét a jelen eljárásban vizsgálta.

A Tanács a hivatkozott rendelkezések vizsgálata során megállapította, hogy a rendelkezés tartalmilag két esetkört fed le: az egyik, amikor a Jogosult által átengedni kért helyi hurok egyáltalán nem tartozik a Kötelezett hálózatához, tehát az teljes egészében más tulajdonában van (a továbbiakban: *idegen tulajdonú hálózat*); a másik eset pedig, amikor az átengedni kért helyi hurok egy szakasza a Kötelezett tulajdonában áll, egy másik szakasza viszont egy vagy több harmadik személy tulajdonában áll (a továbbiakban: *vegyes tulajdonú hálózat*).

Az Eht. 188. §-a a következőképpen rendelkezik:

„45. Helyi hurok: a helyhez kötött telefonhálózatban az előfizetői hozzáférési pontot a rendezővel vagy az annak megfelelő eszközzel összekötő fizikai áramkör.

48. Helyi hurok teljes átengedése: a kötelezett szolgáltató tulajdonában lévő helyi hurokhoz vagy helyi alhurokhoz való hozzáférés biztosítása valamely jogosult számára, amelynek során a helyi hurok vagy helyi alhurok teljes frekvenciasávjának használatát engedik át."

Az idézett definíciók alapján nyilvánvaló, hogy idegen tulajdonú hálózat esetén a Kötelezettnek nem áll fenn a 11. piaci határozat alapján az idegen tulajdonú hálózathoz tartozó helyi hurok tekintetében az átengedési kötelezettség.

A vegyes tulajdonú hálózatok esetén azonban más a helyzet. Egy vegyes tulajdonú hálózaton belül az egyes hálózatszakaszok tekintetében különböző tulajdonviszonyok állhatnak fenn. Az egyik ilyen eset, amikor a rendező és a köztes hálózati pont közötti szakasz kötelezetti tulajdonban áll, míg a köztes hálózati ponttól az előfizető végberendezésének tényleges csatlakozási pontjáig tartó hálózatszakaszon az előfizető tulajdonjoga áll fenn. Ha az előfizető tulajdonában van a köztes hálózati ponttól a végberendezés csatlakoztatási pontjáig tartó hálózati szakasz, akkor az előfizetőnek a szándékát arra vonatkozóan, hogy a saját tulajdonú hálózatát a Jogosultnak átengedje, vélelmezni kell, hiszen éppen a Jogosult általi szolgáltatásnyújtás céljából köt vele az előfizető előfizetői előszerződést. A MARUO tervezet Törzsszövegének VI.2.2. d) I) 1) pontjából és az Átengedési Keretszerződés 4.2.3 d) I) 1) pontjából következően azonban az előfizetőnek a Jogosulttal (vagy az Előfizetői Szolgáltatást Nyújtó Szolgáltatóval) való szerződési szándéka hiúsul meg akkor, ha a MARUO tervezet alapján, a hivatkozott pontokra tekintettel nem jön létre a Kötelezett és a Jogosult között az átengedési szerződés. Az Eht.-nek 2.§ bb) bekezdésében meghatározott céljával lenne az ellentétes, és ezért a jogalkotói szándék nyilvánvalóan nem lehetett az, hogy egy olyan esetben, amikor a hálózatnak egy szakasza az előfizető tulajdonában áll, meghiúsuljon az általa a Jogosulttól igényelt szolgáltatás arra tekintettel, hogy az Eht. 188.§ 45. pontja szerinti helyi hurok ezen szakasza nem a Kötelezett tulajdonában áll. Ugyanígy, akkor, amikor a köztes hálózati ponttól az

Jelen dokumentum a Magyar Közlöny Lap- és Könyvkiadó tulajdona, további üzleti célú felhasználása tilos!

előfizetői végberendezés tényleges csatlakoztatási pontjáig terjedő hálózat-szakasz harmadik személy tulajdonában áll, és vele a Jogosult szolgáltató a hálózathoz való hozzáférés tekintetében megállapodást köt, a hálózat vegyes tulajdonú jellege nem szolgálhat alapul arra, hogy a Kötelezett és a Jogosult között ne jöjjön létre a MARUO tervezet alapján az átengedési szerződés (ha a Jogosult tulajdonában van ez a szakasz, akkor a megállapodás kérdése nyilvánvalóan fel sem merül).

Mindezekre tekintettel a Tanács megállapította, hogy a MARUO tervezet Törzsszövegének VI.2.2. d) I) 1) pontjában és az Átengedési Keretszerződés 4.2.3 d) I) 1) pontjában szereplő azon rendelkezés, miszerint nem teljesíthető igénybejelentésnek minősül, ha a Helyi Hurok nem tartozik a Magyar Telekom hálózatához, ellentétes az Eht.-val, mert erre a pontra hivatkozva olyan igénybejelentéseket is elutasíthat a Kötelezett, melyek tekintetében egyébként az Eht. és 11. piaci határozat alapján fennáll az átengedési kötelezettsége. A Tanács a referenciaajánlat ezen rendelkezésének elektronikus hírközlésre vonatkozó szabályba való ütközése miatt a Törzsszöveg VI.2.2. d) I) 1) pontját és az Átengedési Keretszerződés 4.2.3 d) I) 1) pontját törölte.

Az Előfizetői Hozzáférési Pont definíciójának a rendelkező részben foglaltak szerinti módosítása és annak az Eht. rendelkezéseivel és a MARUO tervezet vonatkozó rendelkezéseivel történő együttes értelmezése megadja a helyi hurok átengedési kötelezettség terjedelmének az elektronikus hírközlésre vonatkozó szabályokkal összhangban álló értelmezését.

A MARUO tervezet II.2.4 pontja alapján a MARUO tervezet tárgyi hatálya kiterjed Helyi Hurok Átengedésére, mely szolgáltatást a 4. Melléklet (Szolgáltatások leírása) részletezi.

A 4. A Melléklet (Helyi hurok Teljes Átengedése) 1.1 és 2.1 pontjai szerint:

„1.1 A Helyi Hurok Teljes Átengedése során az Előfizetői Hozzáférési Pont és a Magyar Telekom Fő Kábelrendezőjét (MDF) összekötő Helyi Hurok díj ellenében átengedésre kerül a Jogosult részére.”

„2.1 A Helyi Hurok Teljes Átengedés szolgáltatás elemei:

a) Helyi Hurok, mely a Fő Kábelrendezőt (MDF) és az Előfizetői Hozzáférési Pont összekötő, a Magyar Telekom tulajdonában lévő sodrott réz érpár;

b) A Helyi Hurkot és az MDF Blokkot összekötő Magyar Telekom tulajdonában levő átkérő kábel;”

Ha a Helyi Hurok egyik végpontja a rendező, a másik végpontja pedig a központ felőli első csatlakozási pont, ahol az előfizető a szolgáltató hálózatára rácsatlakozik vagy az alközponti rendező, akkor nyilvánvalóan nem érint a Kötelezett hurokátengedési kötelezettsége és helyi hurok átengedési szolgáltatása idegen tulajdonú hálózatot akkor sem, ha ezen köztes hálózati pontoktól kezdődően az előfizetői végberendezés tényleges csatlakozási pontjáig terjedő hálózatszakaszon nem a Kötelezett tulajdonjoga áll fenn. Így a MARUO tervezet tárgyi hatálya is csak olyan hálózat-szakasz átengedésére terjed ki, amely a Kötelezett tulajdonában van.

Amint az az elektronikus hírközlésre vonatkozó szabályokból következik, a Kötelezettnek nem állhat fenn kötelezettsége olyan hálózathoz való hozzáférés biztosítása tekintetében, amelyen nem áll fenn tulajdonjoga. Bár ez következik a MARUO tervezet hatályából is, annak külön feltüntetése a MARUO tervezetben, hogy nem teljesíthető az igénybejelentés, ha az igényelt szolgáltatás nem tartozik a MARUO tervezet tárgyi hatálya alá, nem ellentétes elektronikus hírközlésre vonatkozó szabállyal. A Tanács ezért a MARUO tervezet Törzsszövege VI.2.2. d) I) 1) pontjának és az Átengedési Keretszerződés 4.2.3 d) I) 1) pontjának törölt rendelkezései helyébe a rendelkező részben foglalt szöveget állapította meg.

3. Indokolás a rendelkező rész I. 3. pontjához

A MARUO tervezet 6.B Melléklet 2.1 e) pontja az alábbiak szerint rendelkezik:

„2.1 Az Egyedi Igénybejelentés érvényességéhez az alábbi adatok és dokumentumok benyújtása szükséges:

[...]

e) a Jogosult írásos nyilatkozata arról, hogy az előfizető rendelkezik vele kötött előszerződéssel, amelyben felhatalmazta az átengedéshez szükséges előfizetői adatai és hálózati információi megismerésére;”

A Tanács a 11. piaci határozat rendelkező részének I. c) i) pontjában rendelkezett a Hszr. 20.§ (4) bekezdésében foglalt rendelkezés kiegészítéséről, az alábbiak szerint:

„Az előfizető a jogosult szolgáltatót és az előfizetői szolgáltatást nyújtó szolgáltatót az átengedés megvalósításáról szóló előszerződésben felhatalmazhatja az átengedéshez szükséges előfizetői adatai és hálózati információk megismerésére.”

A MARUO tervezet 6.B Melléklet 2.1 e) pontja nem felel meg a 11. piaci határozat idézett rendelkezésének, mivel nem tartalmazza azt a lehetőséget, hogy a Jogosult arról nyilatkozzon, hogy az előfizető az Előfizetői Szolgáltatást Nyújtó Szolgáltatóval kötött előszerződést. A 11. piaci határozatnak való nem megfelelőségre tekintettel a Tanács felhívta a Kötelezettet a DH-8261-11/2008. sz. hiánypótlásában, hogy ezen szövegrészt, valamint a MARUO tervezet 6.A Melléklet 4.1.2 e) pontjában szereplő, ezzel azonos tartalmú szövegrészt megfelelően módosítsa. A Kötelezett a hiánypótlásban az elektronikus hírközlésre vonatkozó szabályoknak megfelelően módosította a 6.A Melléklet 4.1.2 e) pontját, azonban a 6.B Melléklet azonos megszövegezésű 2.1 e) pontja tekintetében a felhívást nem teljesítette. Tekintettel arra,

Jelen dokumentum a Magyar Közlöny Lap- és Könyvkiadó tulajdona, további üzleti célú felhasználása tilos!

hogy a 6.B Melléklet 2.1 e) pontja nem felel meg a 11. piaci határozatnak, a Tanács azt törölte, és helyébe a 6.A Melléklet 4.1.2 e) pontjában szereplő, a Kötelezett által a hiánypótlás során módosított szöveget állapította meg.

4. Indokolás a rendelkező rész I. 4. pontjához

A MARUO tervezet részét képező Átengedési Keretszerződés 17.1.3 b) III) pontja az alábbiak szerint rögzíti a szerződés bármely fél általi azonnali hatályú felmondásának egyik esetét:

„A Szerződést bármelyik Fél akkor mondhatja fel azonnali hatályú rendkívüli felmondással, ha

a) egy vis maior esemény több, mint 3 (három) hónapig tart; vagy

b) a másik Fél

[...]

III) ellen a bírósági végrehajtásról szóló 1994. évi LIII. tv. , illetve a közigazgatási hatósági eljárás és szolgáltatás általános szabályairól szóló 2004. évi CXL. törvény, továbbá egyéb vonatkozó jogszabály alapján végrehajtási eljárás indult Magyarországon."

A Tanács a DH-8261-6/2008. sz. hiánypótlási felhívásban felhívta a Kötelezettet, hogy a törölje a referenciaajánlat Törzsszövegének VI.14.3 b) III) pontjából és az ÁKSZ 17.1.3 b) III) pontjából az „illetve a közigazgatási hatósági eljárás és szolgáltatás általános szabályairól szóló 2004. évi CXL. tv., továbbá egyéb vonatkozó jogszabály" kitételt. A Kötelezett a Törzsszöveg hivatkozott pontjában eleget tett a felhívásnak, és törölte ezen kitételt, az ÁKSZ 17.1.3 b) III) pontja tekintetében azonban nem végezte el az azonos tartalmú módosítást.

A Tanács a MARUO tervezet szövegének egységesítése érdekében törölte az ÁKSZ 17.1.3 b) III) pontjának szövegét, és a helyébe lépő szöveg a referenciaajánlat Törzsszövegének VI.14.3 b) III) pontjában szereplő, a hiánypótlás során a Kötelezett által módosításként benyújtott szöveggel egyezően került megállapításra.

5. Indokolás a rendelkező rész I. 5. pontjához

Az ÁKSZ 4.5 pontjának második bekezdése az ÁKSZ 2.4 pont a) és b) pontjára történő hivatkozást tartalmaz. Tekintettel arra, hogy a hiánypótlási felhívás folytán a MARUO tervezet módosításában az ÁKSZ 2. pontjának teljes szövege törlésre került, és helyébe a MARUO tervezet Törzsszövegének III. pontjára való utalás került beillesztésre, a Tanács az ÁKSZ 4.5 pontjának második bekezdését törölte és helyébe azonos tartalmú, de az ÁKSZ 2. pontjára visszautaló szövegrészt állapított meg. A Tanács továbbá annyiban módosította a szövegrészt, hogy a jelen határozat rendelkező részének II.2. pontjára tekintettel, az indokolás alábbi II. 2. pontjában foglalt indokaira figyelemmel kiegészítette azt a 8.B Mellékletre való hivatkozással, mivel ezen melléklet rendelkezéseket tartalmaz arra nézve, hogy az Egyedi Alkalmassági Vizsgálat eredményétől függően mikor kell csak részben megfizetnie a Jogosultnak a vonatkozó felmérési díjat.

6. Indokolás a rendelkező rész I. 6. pontjához

A MARUO tervezet 4.D-1. Melléklet rendelkezik a fizikai helymegosztásról, a 2.3 pontja pedig az ennek keretében nyújtott épületgépészeti szolgáltatási elemek. A Kötelezett 2.3 pont szerint a Helymegosztási Egységekben az alábbi elektromos ellátást biztosítja:

	Kisfeszültségű általános energia ellátás	*Kisfeszültségű technológiai tápáram ellátás*
Tápfeszültség:	230V AC	230V AC
Áramfelvétel korlát	10A	10A
Teljesítmény	2 kVA	2 kVA
Tápáram ellátás	Közcélú villamosenergia hálózat, nem szünetmentes (munkavégzési célra)	közcélú villamosenergia hálózat,

A 11. piaci határozat rendelkező részének I. c) (vii) pontja alapján a Kötelezett villamos energia ellátásra vonatkozó ajánlata meg kell feleljen annak a követelménynek, hogy technológiai célra a szolgáltatás nyújtásához szükséges elektronikus hírközlő eszközök által igényelt mértékig köteles biztosítani villamos energia hálózat, vagy dízeljogos, vagy szünetmentes (ahol a műszaki lehetőség adott) tápáram ellátást. Ebből következik, hogy a referenciaajánlat ebben a tekintetben nem tartalmazhat számszerű korlátot.

A MARUO tervezetben szereplő fenti táblázat azonban, a 11. piaci határozat idézett rendelkezésével ellentétesen az áramfelvételi teljesítményt a technológiai tápáram ellátás tekintetében 10A mértékben maximalizálja. A Tanács a hiánypótlási eljárás során mind a DH-8261-6/2008. számon kelt, mind pedig a DH-8261-11/2008. szám alatti hiány-

Jelen dokumentum a Magyar Közlöny Lap- és Könyvkiadó tulajdona, további üzleti célú felhasználása tilos!

pótlási felhívásban felhívta a Kötelezettet, hogy megfelelően módosítsa a MARUO tervezetet, azonban a Kötelezett ennek nem tett eleget.

A Tanács a 11. piaci határozat rendelkező része I. c) (vii) pontjának való megfelelés érdekében törölte a referenciaajánlat 4.D-1. Melléklet 2.3 pontja alatti táblázat harmadik oszlopa harmadik sora cellájának tartalmát és helyébe a 11. piaci határozat idézett pontjában foglaltakkal összhangban álló, a rendelkező részben foglalt szöveget fogadta el, mely szerint az áramfelvételi korlátot a szolgáltatás nyújtásához szükséges elektronikus hírközlő eszközök által igényelt mértékével egyezik meg.

7. Indokolás a rendelkező rész I. 7. pontjához

A rendelkező rész I. 7. pontjának indokolásához ld. az Indokolás III. A. pont (Általános észrevételek) 2.1 b) pontjában az ATSZE észrevételéhez írt indoklást.

8. Indokolás a rendelkező rész I. 8. pontjához

A rendelkező rész I. 8. pontjának indokolásához ld. az Indokolás III. A. pont (Általános észrevételek) 2.2 pontjában az ATSZE és az Invitel észrevételéhez írt indoklást.

9. Indokolás a rendelkező rész I. 9. pontjához

A rendelkező rész I. 9. pontjának indokolásához ld. az Indokolás III. A. pont (Általános észrevételek) 2.3 pontjában az ATSZE észrevételéhez írt indoklást.

10. Indokolás a rendelkező rész I. 10. pontjához

A rendelkező rész I. 10. pontjának indokolásához ld. az Indokolás III. A. pont (Általános észrevételek) 4. pontjában az ATSZE észrevételéhez írt indoklást.

11. Indokolás a rendelkező rész I. 11. pontjához

A rendelkező rész I. 11. pontjának indokolásához ld. az Indokolás III. A. pont (Általános észrevételek) 5.2. b) pontjában az Invitel észrevételéhez írt indoklást.

12. Indokolás a rendelkező rész I. 12. pontjához

A rendelkező rész I. 12. pontjának indokolásához ld. az Indokolás III. A. pont (Általános észrevételek) 7.1 pontjában az ATSZE észrevételéhez írt indoklást.

13. Indokolás a rendelkező rész I. 13. pontjához

A rendelkező rész I. 13. pontjának indokolásához ld. az Indokolás III. A. pont (Általános észrevételek) 7.2 pontjában az ATSZE észrevételéhez írt indoklást.

14. Indokolás a rendelkező rész I. 14 pontjához

A rendelkező rész I. 14. pontjának indokolásához ld. az Indokolás III. A. pont (Általános észrevételek) 7.3 pontjában az ATSZE észrevételéhez írt indoklást.

15. Indokolás a rendelkező rész I. 15. pontjához

A rendelkező rész I. 15. pontjának indokolásához ld. az Indokolás III. A. pont (Általános észrevételek) 7.4. pontjában az ATSZE észrevételéhez írt indoklást.

16. Indokolás a rendelkező rész I. 16. pontjához

A rendelkező rész I. 16 pontjának indokolásához ld. az Indokolás III. A. pont (Általános észrevételek) 7.5 pontjában az ATSZE észrevételéhez írt indoklást.

17. Indokolás a rendelkező rész I. 17. pontjához

A rendelkező rész I. 17. pontjának indokolásához ld. az Indokolás III. A. pont (Általános észrevételek) 7.6 pontjában az ATSZE észrevételéhez írt indoklást.

18. Indokolás a rendelkező rész I. 18. pontjához

A rendelkező rész I. 18. pontjának indokolásához ld. az Indokolás III. A. pont (Általános észrevételek) 8.1 pontjában az ATSZE észrevételéhez írt indoklást.

Jelen dokumentum a Magyar Közlöny Lap- és Könyvkiadó tulajdona, további üzleti célú felhasználása tilos!

19. Indokolás a rendelkező rész I. 19. pontjához

A rendelkező rész I. 19. pontjának indokolásához ld. az Indokolás III. A. pont (Általános észrevételek) 8.2 pontjában az ATSZE észrevételéhez írt indoklást.

20. Indokolás a rendelkező rész I. 20. pontjához

A rendelkező rész I.20. pontjának indokolásához ld. az Indokolás III. A. pont (Általános észrevételek) 9.2 b) pontjában az Invitel észrevételéhez írt indoklást.

21. Indokolás a rendelkező rész I. 21. pontjához

A rendelkező rész I.21. pontjának indokolásához ld. az Indokolás III. A. pont (Általános észrevételek) 10.2. pontjában az ATSZE észrevételéhez írt indoklást.

22. Indokolás a rendelkező rész I. 22. pontjához

A rendelkező rész I.22. pontjának indokolásához ld. az Indokolás III. A. pont (Általános észrevételek) 11.4. pontjában az ATSZE észrevételéhez írt indoklást.

23. Indokolás a rendelkező rész I. 23. pontjához

A rendelkező rész I.23. pontjának indokolásához ld. az Indokolás III. A. pont (Általános észrevételek) 16.2. pontjában az ATSZE észrevételéhez írt indoklást.

24. Indokolás a rendelkező rész I. 24. pontjához

A rendelkező rész I.24. pontjának indokolásához ld. az Indokolás III. B. pont (Részletes észrevételek) 2.2 pontjában az Invitel észrevételéhez írt indoklást.

25. Indokolás a rendelkező rész I. 25. pontjához

A rendelkező rész I.25. pontjának indokolásához ld. az Indokolás III. B. pont (Részletes észrevételek) 2.4 pontjában az Invitel észrevételéhez írt indoklást.

26. Indokolás a rendelkező rész I. 26. pontjához

A rendelkező rész I.26. pontjának indokolásához ld. az Indokolás III. B. pont (Részletes észrevételek) 2.6 pontjában az Invitel észrevételéhez írt indoklást.

27. Indokolás a rendelkező rész I. 27. pontjához

A rendelkező rész I.27. pontjának indokolásához ld. az Indokolás III. B. pont (Részletes észrevételek) 2.7. pontjában az Invitel észrevételéhez írt indoklást.

28. Indokolás a rendelkező rész I. 28. pontjához

A rendelkező rész I.28. pontjának indokolásához ld. az Indokolás III. B. pont (Részletes észrevételek) 2.8 pontjában az Invitel észrevételéhez írt indoklást.

29. Indokolás a rendelkező rész I. 29. pontjához

A rendelkező rész I.29. pontjának indokolásához ld. az Indokolás III. B. pont (Részletes észrevételek) 2.10 pontjában az Invitel észrevételéhez írt indoklást.

30. Indokolás a rendelkező rész I. 30. pontjához

A rendelkező rész I.30. pontjának indokolásához ld. az Indokolás III. B. pont (Részletes észrevételek) 2.12 pontjában az Invitel észrevételéhez írt indoklást.

31. Indokolás a rendelkező rész I. 31. pontjához

A rendelkező rész I.31. pontjának indokolásához ld. az Indokolás III. B. pont (Részletes észrevételek) 2.13. pontjában az Invitel észrevételéhez írt indoklást.

32. Indokolás a rendelkező rész I. 32. pontjához

A rendelkező rész I.32. pontjának indokolásához ld. az Indokolás III. B. pont (Részletes észrevételek) 2.14. pontjában az Invitel észrevételéhez írt indoklást.

Jelen dokumentum a Magyar Közlöny Lap- és Könyvkiadó tulajdona, további üzleti célú felhasználása tilos!

33. Indokolás a rendelkező rész I. 33. pontjához

A rendelkező rész I.33. pontjának indokolásához ld. az Indokolás III. B. pont (Részletes észrevételek) 2.20. pontjában az Invitel észrevételéhez írt indoklást.

34. Indokolás a rendelkező rész I. 34. pontjához

A rendelkező rész I.34. pontjának indokolásához ld. az Indokolás III. B. pont (Részletes észrevételek) 2.21. pontjában az Invitel észrevételéhez írt indoklást.

35. Indokolás a rendelkező rész I. 35. pontjához

A rendelkező rész I.35. pontjának indokolásához ld. az Indokolás III. B. pont (Részletes észrevételek) 3.3 pontjában az ATSZE észrevételéhez írt indoklást.

36. Indokolás a rendelkező rész I. 36. pontjához

A rendelkező rész I.36. pontjának indokolásához ld. az Indokolás III. B. pont (Részletes észrevételek) 3.4 pontjában az ATSZE észrevételéhez írt indoklást.

37. Indokolás a rendelkező rész I. 37. pontjához

A rendelkező rész I.37. pontjának indokolásához ld. az Indokolás III. B. pont (Részletes észrevételek) 3.5 pontjában az ATSZE észrevételéhez írt indoklást.

38. Indokolás a rendelkező rész I. 38. pontjához

A rendelkező rész I.38. pontjának indokolásához ld. az Indokolás III. B. pont (Részletes észrevételek) 3.7 pontjában az ATSZE észrevételéhez írt indoklást.

39. Indokolás a rendelkező rész I. 39. pontjához

A rendelkező rész I.39. pontjának indokolásához ld. az Indokolás III. B. pont (Részletes észrevételek) 3.8 pontjában az ATSZE észrevételéhez írt indoklást.

40. Indokolás a rendelkező rész I. 40. pontjához

A rendelkező rész I.40. pontjának indokolásához ld. az Indokolás III. B. pont (Részletes észrevételek) 3.10 pontjában az ATSZE észrevételéhez írt indoklást.

41. Indokolás a rendelkező rész I. 41. pontjához

A rendelkező rész I.41. pontjának indokolásához ld. az Indokolás III. B. pont (Részletes észrevételek) 3.11 pontjában az ATSZE észrevételéhez írt indoklást.

42. Indokolás a rendelkező rész I. 42. pontjához

A rendelkező rész I.42. pontjának indokolásához ld. az Indokolás III. B. pont (Részletes észrevételek) 3.12 pontjában az ATSZE észrevételéhez írt indoklást.

43. Indokolás a rendelkező rész I. 43. pontjához

A rendelkező rész I.43. pontjának indokolásához ld. az Indokolás III. B. pont (Részletes észrevételek) 3.21. pontjában az ATSZE észrevételéhez írt indoklást.

44. Indokolás a rendelkező rész I. 44. pontjához

A rendelkező rész I.44. pontjának indokolásához ld. az Indokolás III. B. pont (Részletes észrevételek) 3.22. pontjában az ATSZE észrevételéhez írt indoklást.

45. Indokolás a rendelkező rész I. 45. pontjához

A rendelkező rész I.45. pontjának indokolásához ld. az Indokolás III. B. pont (Részletes észrevételek) 3.23. pontjában az ATSZE észrevételéhez írt indoklást.

46. Indokolás a rendelkező rész I. 46. pontjához

A rendelkező rész I.46. pontjának indokolásához ld. az Indokolás III. B. pont (Részletes észrevételek) 3.26. pontjában az ATSZE észrevételéhez írt indoklást.

Jelen dokumentum a Magyar Közlöny Lap- és Könyvkiadó tulajdona, további üzleti célú felhasználása tilos!

47. Indokolás a rendelkező rész I. 47. pontjához

A rendelkező rész I.47. pontjának indokolásához ld. az Indokolás III. B. pont (Részletes észrevételek) 3.27. pontjában az ATSZE észrevételéhez írt indoklást.

48. Indokolás a rendelkező rész I. 48. pontjához

A rendelkező rész I.48. pontjának indokolásához ld. az Indokolás III. B. pont (Részletes észrevételek) 3.28. pontjában az ATSZE észrevételéhez írt indoklást.

49. Indokolás a rendelkező rész I. 49. pontjához

A rendelkező rész I.49. pontjának indokolásához ld. az Indokolás III. B. pont (Részletes észrevételek) 3.29. pontjában az ATSZE észrevételéhez írt indoklást.

50. Indokolás a rendelkező rész I. 50. pontjához

A rendelkező rész I.50. pontjának indokolásához ld. az Indokolás III. B. pont (Részletes észrevételek) 3.31. pontjában az ATSZE észrevételéhez írt indoklást.

51. Indokolás a rendelkező rész I. 51. pontjához

A rendelkező rész I.51. pontjának indokolásához ld. az Indokolás III. B. pont (Részletes észrevételek) 3.32. pontjában az ATSZE észrevételéhez írt indoklást.

52. Indokolás a rendelkező rész I. 52. pontjához

A rendelkező rész I.52. pontjának indokolásához ld. az Indokolás III. B. pont (Részletes észrevételek) 3.33. pontjában az ATSZE észrevételéhez írt indoklást.

53. Indokolás a rendelkező rész I. 53. pontjához

A rendelkező rész I.53. pontjának indokolásához ld. az Indokolás III. B. pont (Részletes észrevételek) 3.34. pontjában az ATSZE észrevételéhez írt indoklást.

54. Indokolás a rendelkező rész I. 54. pontjához

A rendelkező rész I.54. pontjának indokolásához ld. az Indokolás III. B. pont (Részletes észrevételek) 3.36. pontjában az ATSZE észrevételéhez írt indoklást.

55. Indokolás a rendelkező rész I. 55. pontjához

A rendelkező rész I.55. pontjának indokolásához ld. az Indokolás III. B. pont (Részletes észrevételek) 3.38. pontjában az ATSZE észrevételéhez írt indoklást.

56. Indokolás a rendelkező rész I. 56. pontjához

A rendelkező rész I.56. pontjának indokolásához ld. az Indokolás III. B. pont (Részletes észrevételek) 3.39. pontjában az ATSZE észrevételéhez írt indoklást.

57. Indokolás a rendelkező rész I. 57. pontjához

A rendelkező rész I.57. pontjának indokolásához ld. az Indokolás III. B. pont (Részletes észrevételek) 3.40. pontjában az ATSZE észrevételéhez írt indoklást.

58. Indokolás a rendelkező rész I. 58. pontjához

A rendelkező rész I.58. pontjának indokolásához ld. az Indokolás III. B. pont (Részletes észrevételek) 3.41. pontjában az ATSZE észrevételéhez írt indoklást.

59. Indokolás a rendelkező rész I. 59. pontjához

A rendelkező rész I.59. pontjának indokolásához ld. az Indokolás III. B. pont (Részletes észrevételek) 3.43. pontjában az ATSZE észrevételéhez írt indoklást.

60. Indokolás a rendelkező rész I. 60. pontjához

A rendelkező rész I.60. pontjának indokolásához ld. az Indokolás III. B. pont (Részletes észrevételek) 3.46. pontjában az ATSZE észrevételéhez írt indoklást.

Jelen dokumentum a Magyar Közlöny Lap- és Könyvkiadó tulajdona, további üzleti célú felhasználása tilos!

61. Indokolás a rendelkező rész I.61. pontjához

A rendelkező rész I.61. pontjának indokolásához ld. az Indokolás III. B. pont (Részletes észrevételek) 3.54. pontjában az ATSZE észrevételéhez írt indoklást.

62. Indokolás a rendelkező rész I.62. pontjához

A rendelkező rész I.62. pontjának indokolásához ld. az Indokolás III. B. pont (Részletes észrevételek) 3.59. pontjában az ATSZE észrevételéhez írt indoklást.

63. Indokolás a rendelkező rész I.63. pontjához

A rendelkező rész I.63. pontjának indokolásához ld. az Indokolás III. B. pont (Részletes észrevételek) 3.60. pontjában az ATSZE észrevételéhez írt indoklást.

64. Indokolás a rendelkező rész I.64. pontjához

A rendelkező rész I.64. pontjának indokolásához ld. az Indokolás III. B. pont (Részletes észrevételek) 3.66. pontjában az ATSZE észrevételéhez írt indoklást.

65. Indokolás a rendelkező rész I.65. pontjához

A rendelkező rész I.65. pontjának indokolásához ld. az Indokolás III. B. pont (Részletes észrevételek) 3.71. pontjában az ATSZE észrevételéhez írt indoklást.

66. Indokolás a rendelkező rész I.66. pontjához

A rendelkező rész I.66. pontjának indokolásához ld. az Indokolás III. B. pont (Részletes észrevételek) 3.72. pontjában az ATSZE észrevételéhez írt indoklást.

67. Indokolás a rendelkező rész I.67. pontjához

A rendelkező rész I.67. pontjának indokolásához ld. az Indokolás III. B. pont (Részletes észrevételek) 3.73. pontjában az ATSZE észrevételéhez írt indoklást.

68. Indokolás a rendelkező rész I.68. pontjához

A rendelkező rész I.68. pontjának indokolásához ld. az Indokolás III. B. pont (Részletes észrevételek) 3.75. pontjában az ATSZE észrevételéhez írt indoklást.

69. Indokolás a rendelkező rész I.69. pontjához

A rendelkező rész I.69. pontjának indokolásához ld. az Indokolás III. B. pont (Részletes észrevételek) 3.76. pontjában az ATSZE észrevételéhez írt indoklást.

70. Indokolás a rendelkező rész I.70. pontjához

A rendelkező rész I.70. pontjának indokolásához ld. az Indokolás III. B. pont (Részletes észrevételek) 3.77. pontjában az ATSZE észrevételéhez írt indoklást.

71. Indokolás a rendelkező rész I.71. pontjához

A rendelkező rész I.71. pontjának indokolásához ld. az Indokolás III. B. pont (Részletes észrevételek) 3.78. pontjában az ATSZE észrevételéhez írt indoklást.

72. Indokolás a rendelkező rész I.72. pontjához

A rendelkező rész I.72. pontjának indokolásához ld. az Indokolás III. B. pont (Részletes észrevételek) 3.88. pontjában az ATSZE észrevételéhez írt indoklást.

73. Indokolás a rendelkező rész I.73. pontjához

A rendelkező rész I.73. pontjának indokolásához ld. az Indokolás III. B. pont (Részletes észrevételek) 3.89. pontjában az ATSZE észrevételéhez írt indoklást.

74. Indokolás a rendelkező rész I.74. pontjához

A rendelkező rész I.74. pontjának indokolásához ld. az Indokolás III. B. pont (Részletes észrevételek) 3.90. pontjában az ATSZE észrevételéhez írt indoklást.

Jelen dokumentum a Magyar Közlöny Lap- és Könyvkiadó tulajdona, további üzleti célú felhasználása tilos!

75. Indokolás a rendelkező rész I.75. pontjához

A rendelkező rész I.75. pontjának indokolásához ld. az Indokolás III. B. pont (Részletes észrevételek) 3.93. pontjában az ATSZE észrevételéhez írt indoklást.

76. Indokolás a rendelkező rész I.76. pontjához

A rendelkező rész I.76. pontjának indokolásához ld. az Indokolás III. B. pont (Részletes észrevételek) 3.94. pontjában az ATSZE észrevételéhez írt indoklást.

77. Indokolás a rendelkező rész I.77. pontjához

A rendelkező rész I.77. pontjának indokolásához ld. az Indokolás III. B. pont (Részletes észrevételek) 3.95. pontjában az ATSZE észrevételéhez írt indoklást.

78. Indokolás a rendelkező rész I.78. pontjához

A rendelkező rész I.78. pontjának indokolásához ld. az Indokolás III. B. pont (Részletes észrevételek) 3.97. pontjában az ATSZE észrevételéhez írt indoklást.

79. Indokolás a rendelkező rész I.79. pontjához

A rendelkező rész I.79. pontjának indokolásához ld. az Indokolás III. B. pont (Részletes észrevételek) 3.99. pontjában az ATSZE észrevételéhez írt indoklást.

80. Indokolás a rendelkező rész I.80. pontjához

A rendelkező rész I.80. pontjának indokolásához ld. az Indokolás III. B. pont (Részletes észrevételek) 3.100. pontjában az ATSZE észrevételéhez írt indoklást.

81. Indokolás a rendelkező rész I.81. pontjához

A rendelkező rész I.81. pontjának indokolásához ld. az Indokolás III. D. pontjában foglalt formai észrevételeket.

II. A Tanács által jelen határozat rendelkező részében megállapított díjakra vonatkozó indokolás:

Az indokolás üzleti titkot tartalmaz.

5.

Indokolás a rendelkező rész II. Díjakra vonatkozó részek cím 13. a) pontjához és a referenciaajánlat 8.A Melléklet 1. pontjának kialakításához

A részletes indoklást ld. az Indoklás III. C. 2.2 pontját.

6.

Indokolás a rendelkező rész II. Díjakra vonatkozó részek cím 13. b) pontjához és a referenciaajánlat 8.B Melléklet 2.2.4. pontjának kialakításához

A részletes indoklást ld. a III. C. 2.14. b) pontját.

III. A Tanács a beérkezett észrevételekkel kapcsolatban az Eht. 36. § (3) bekezdésében foglalt indokolási kötelezettségének az alábbiakban tesz eleget:

A. ÁLTALÁNOS ÉSZREVÉTELEK

A.1. Kulcs mutatók meghatározása a piaci folyamatok nyomon követésére és adatszolgáltatási kötelezettség előírása

A Nemzeti Hírközlési Hatóság stratégiájában a „5.2.2 Befektetési lépcsőhöz kapcsolódó nagykereskedelmi termékek fejlesztése” című fejezete 260. szakaszában írt stratégiai célok megvalósításához az ATSZE az alábbi szabályok bevezetését javasolja:

A.1.1. Kulcs mutatók meghatározása a piaci folyamatok nyomon követésére

Az ATSZE által előadottak szerint jelenleg sem a Hatóság, sem a KSH gyűjtésében nem létezik nyilvánosan elérhető statisztikai adat arra vonatkozóan, hogy a helyi hurok átengedés hogyan működik, milyen a piaci helyzete, sikeressége. E hiány pótlására – az angliai szabályozási környezet példájára – javasolják az alábbi kulcsmutatók meghatározását:

Jelen dokumentum a Magyar Közlöny Lap- és Könyvkiadó tulajdona, további üzleti célú felhasználása tilos!

- Teljesítési érték: $TÉ\ (\%) = \frac{\text{Kötelezett szolgáltató által teljesített igények darabszáma}}{\text{Jogosult szolgáltató által indított igények darabszáma}} * 100$

- Elhúzódási arány: $EA\ (\%) = \frac{\text{Határidőn túl teljesített igény}}{\text{Összes teljesített igény}} * 100$

- Átlagos teljesítési idő: $ÁT\ (nap) = \frac{\text{A teljesítések összes napja}}{\text{Összes befogadott igény}}$

Tekintettel arra, hogy a teljes hurokátengedés a gyakorlatban minden esetben számhordozással együtt valósul meg, az ATSZE indokolatlannak tartja, hogy az hosszabb mint a számhordozás kormányrendeletben rögzített 8 munkanapos átfutási ideje. Ezért a minimál értéknek nem szabad nagyobbnak lennie, mint 8 munkanap.

A kulcsmutatókat minden hónapban jogosult szolgáltatónként képezni kell a kötelezett szolgáltatónak. A képzett kulcsmutatókat az NHH részére havonta meg kell küldeni és a kötelezett szolgáltató honlapján meg kell jelentetni. A minimál értéktől a nem kívánatos irányba való eltérés az ATSZE javaslata szerint szankciót kell maga után vonjon. A szankció mértéke arányos kell legyen a jogosultnak okozott kárral, azaz a kötelezett szolgáltató oly mértékű kötbérfizetéssel legyen sújtva, hogy ne érje meg neki megszegni a határértékeket.

A.1.2. Konzultáció a Kötelezett és a Jogosult szolgáltatók részvételével

Az ATSZE javasolja egy olyan fórum létrehozását, ahol a Kötelezett és a Jogosult Szolgáltatókon kívül részt vesz az NHH, mely fórum célja piaci konszenzuson alapuló hurokátengedés működőképessé tétele. Erre a jelenlegi egyesületek az ATSZE álláspontja szerint nem alkalmasak.

A.1.3. Adatszolgáltatási kötelezettség előírása

Annak érdekében, hogy a piaci folyamatok folyamatos monitorozás alatt legyenek, az ATSZE szükségesnek tartja a kulcsmutatók NHH részére történő havi adatszolgáltatását mind a kötelezett, mind a jogosult szolgáltatók részéről. Az NHH csak akkor kap objektív ellenőrizhető képet a piacról, ha mindkét oldal szolgáltat részére adatot.

Ezek az adatok az alábbiak:

- Jogosult szolgáltató által indított igények darabszáma.
- Kötelezett szolgáltató által teljesített igények darabszáma.
- Kötelezett szolgáltató által elutasított igények darabszáma (az elutasítás okától független szumma darabszám).
- Kötelezett által befogadott igények átlagos teljesítési ideje (napokban)
- Kötelezett által határidőn túl teljesített igények darabszáma.

A Tanács az ATSZE fenti észrevételeit nem tudta figyelembe venni az alábbi indokok miatt:

A Tanács jelen eljárása a Magyar Telekom Nyrt. helyi hurok és helyi bitfolyam átengedésére vonatkozó referenciaajánlatának jóváhagyására irányul. Az Eht. 59.§ (1)-(2) bekezdése szerint:

„(1) A Tanács a kötelezett szolgáltató által jóváhagyásra benyújtott referenciaajánlat-tervezetet megvizsgálja, hogy az megfelel-e az elektronikus hírközlésre vonatkozó szabályokban foglaltaknak.

(2) Ha a Tanács megállapítja, hogy a hozzá benyújtott referenciaajánlat-tervezet hiányos, és nem bírálható el, vagy egyébként nem felel meg az elektronikus hírközlésre vonatkozó szabályoknak, illetve ahhoz nem csatolták az előírt adatokat, határozatában megállapítja a referenciaajánlat tartalmát.

Az ATSZE fenti javaslatai nem a MARUO tervezet tartalmának a megállapítására tesznek javaslatot, hanem a javaslatban új, a referenciaajánlatokon kívüli adatszolgáltatási kötelezettségek kiszabását kérik a Kötelezettek részére a Tanácstól, illetve egykonzultációs fórum létrehozását kezdeményezik. A Tanács ezért a fenti javaslatokat a jelen, referenciaajánlat jóváhagyására irányuló eljárásában nem tudta figyelembe venni.

A.2. Kötbérrel kapcsolatos észrevételek

A.2.1. ATSZE

a) Az ATSZE észrevételében előadta, hogy a Kötelezett által fizetendő kötbér jogszabályi előírások vonatkoznak arra, hogy egy szolgáltató szerződésszegés esetén milyen típusú kötbéreket köteles kifizetni az előfizetőnek. A MARUO-ban a Kötelezett szerződésszegésére vonatkozó kötbéreket össze kell hangolni az előbbiekkel. Nem megengedhető, hogy a MARUO-ban szereplő kötbérek enyhébbek legyenek, mint amit a Jogosult számára a jogszabály kötelezően előír.

Jelen dokumentum a Magyar Közlöny Lap- és Könyvkiadó tulajdona, további üzleti célú felhasználása tilos!

A Tanács az ATSZE fenti észrevételeit nem tudta figyelembe venni az alábbi indokok miatt:

A Tanács nem tudta figyelembe venni az ATSZE azon kérését, hogy a MARUO-ban szereplő kötbéreket minimálisan igazítani kell azokhoz a kötbérekhez, amelyeket a jogszabály a jogosult számára kötelezően előír. Ebben az esetben tehát a Magyar Telekomnak a Jogosult által kialakított szolgáltatáscsomag díjain alapuló kötbéreket kellene kifizetnie, amely díjak kialakításában a Magyar Telekom nem vett részt, és amely kötbérek előfizetőkhöz történő eljuttatásának garanciái sincsenek kidolgozva sem az elektronikus hírközlésre vonatkozó szabályokban, sem más kötelezett szolgáltatók referenciaajánlataiban.

Az ATSZE észrevétele abból a szempontból sem elfogadható, hogy amennyiben a jogosult szolgáltatónak fizetési kötelezettsége keletkezik a jogszabály alapján az előfizető felé, és ez a Magyar Telekom nem szerződésszerű teljesítéséből ered, akkor az egyértelműen a MARUO törzsszöveg VI.10.1. pontjában foglalt szerződésszegésnek minősül, amelyre alkalmazandóak a MARUO törzsszöveg VI.10.2. és VI.10.3. pontjában foglalt (Eht. 88. (6) bekezdésének megfelelő) jogkövetkezmények. Ez tehát azt jelenti, hogy ebben az esetben a jogosult szolgáltató káraként jelentkezik az előfizetőnek kifizetett összeg, amelynek megtérítését a jogosult eleve kérheti már az Eht. alapján is a kötelezett szolgáltatótól. A fentiek miatt tehát az ATSZE által felhozott olyan indok miatt, hogy a kötbérnek fedeznie kell a jogszabály a jogosult számára kötelezően előírt kötbéreket, a Tanács álláspontja szerint kötbér megállapításának nincs helye, mivel ilyen esetben ez az összeget az általános szabályok alapján kártérítés keretében a jogosult szolgáltatónak eleve köteles megtéríteni a kötelezett szolgáltató. Ha pedig olyan kötelezettséget szeg meg a Kötelezett, mely alapján a MARUO szerint kötbér fizetésére köteles, de a Jogosultat ezen kötbér összegét meghaladó kár érte, akkor a Ptk. 246.§ (2) bekezdése alapján követelheti a Kötelezettől a kötbért meghaladó kárának megtérítését.

b) Átengedési Keretszerződés 14.3.1

Az ATSZE szükségesnek tartja a kötbér bevezetését az átengedéssel (helymegosztás, kábelkifejtési elem) kapcsolatos előírt vagy szerződött határidők nem teljesítéséért. Ezzel kapcsolatban az Átengedési Keretszerződés 14.3.1 pontja tekintetében javasolta, hogy az alábbi második bekezdés kerüljön beillesztésre:

„Amennyiben a Magyar Telekom egy adott Szolgáltatást a Szerződésben meghatározott határidő leteltével nem létesít, a fizetendő kötbért a II. Melléklet (Szolgáltatások leírása) az adott Szolgáltatást leíró része tartalmazza.

Amennyiben a Magyar Telekom az átengedéssel kapcsolatos határidős feladatait késedelmesen teljesíti, a IV. Mellékletben szereplő kötbéreket tartozik megfizetni.

A Magyar Telekom nem felel a késedelmes teljesítésért, ha a késedelmes teljesítés a Jogosult érdekkörében felmerülő késedelem miatt következik be. Ekkor a Magyar Telekom a szerződéses kötelezettségeinek teljesítésére új határidőt jogosult megállapítani és kötbér fizetésére nem kötelezett."

A Tanács fenti észrevételeket részben figyelembe vette és a rendelkezőt részt módosította az alábbi indokok alapján:

A Hszr. 16.§ (1) bekezdése r) pontja szerint a referenciaajánlatoknak értelemszerűen tartalmazniuk kell a referenciaajánlatban meghatározott határidők bármelyikének kötelezett vagy jogosult szolgáltató általi elmulasztása esetén alkalmazandó kötbéreket. A 11. piaci határozat rendelkező része I. c) ix) pontja szerint pedig a Kötelezett Szolgáltató referencia-ajánlatának tartalmaznia kell a referenciaajánlatában foglalt minőségi mutatók és eljárási határidők be nem tartása esetén a Jogosult Szolgáltatót megillető kötbér mértékét.

A MARUO tervezet Törzsszöveg VI.10.3.1 pontja alapján egy adott Szolgáltatás késedelmes teljesítése esetén a Magyar Telekom által fizetendő kötbér összegét a 4. Melléklet tartalmazza, melyre a Törzsszöveg megfelelően hivatkozik vissza. Ugyanakkor az ATSZE által a 4. Mellékletre és a 6.D Mellékletre tett észrevételek alapján bevezetett kötbérek (ld. az alábbi 0 pontot) egy része nem minőségi mutatókhoz, hanem eljárásokhoz kapcsolódik, melyekre történő utalás sem a MARUO tervezet Törzsszöveg VI.10.3.1 pontjában, sem az Átengedési Keretszerződés 14.3.1 pontjában nem szerepel.

A Tanács ezért a bevezetett kötbérrendelkezésekre való hivatkozásokkal, de az ATSZE javaslatának szövegezésétől eltérő módon a rendelkező részben foglaltak szerint kiegészítette a MARUO tervezet Törzsszöveg VI.10.3.1 pontját és az Átengedési Keretszerződés 14.3.1 pontját.

A.2.2. Invitel és ATSZE

a) 4.A melléklet 5. pont

Az Invitel javasolja a MARUO tervezet 4.A melléklet 5. pontjának kiegészítését az alábbiak szerint:

„Amennyiben a Magyar Telekom a Számhordozással történő Helyi Hurok Teljes Átengedést az adott Helyi Hurokra a Szerződésben meghatározott határidőben nem teljesíti, a fizetendő kötbér mértéke az érintett Helyi Hurok Teljes Átengedés Havi Díj ötszöröse."

Az Invitel indoklása szerint számhordozással megvalósuló helyi hurok átengedés esetén az előfizető részére nyújtott szolgáltatás az eltérő teljesítési idők miatt ellehetetlenedik, ezért a Kötelezett Szolgáltatót a számhordozással történő

Jelen dokumentum a Magyar Közlöny Lap- és Könyvkiadó tulajdona, további üzleti célú felhasználása tilos!

hurok teljes átengedés esetére speciális kötbérfizetési kötelezettség kell terhelje, melynek mértéke javaslatuk szerint esetenként a „Havi Hurokbérleti Díj – Teljes Átengedés Esetén" havi díj ötszöröse legyen.

Az ATSZE szintén a 4.A Melléklet 5. pontjához és a 4.B Melléklet 5. pontjához fűzött észrevételeiben a kötbérrendelkezést úgy javasolja módosítani, hogy a kötbéralap a havi díj tizenötszöröse legyen, és a kötbér maximumát is kérik eltörölni. Az ATSZE javaslatát azzal indokolta, hogy átengedés esetén elégtelen motivációt eredményez a havi díj ötszörösében megadott kötbéralap, továbbá hogy a Jogosult maga sem tehet ilyen korlátot az előfizetői szerződéseibe.

Az ATSZE továbbá javasolja, hogy a Hibaelhárítási Idő minőségi mutató nem teljesítése esetén a Magyar Telekom a hiba kijavítására nyitva álló határidő eredménytelen elteltétől a hiba elhárításáig terjedő időszakra kötbér fizetésére legyen köteles. Az ATSZE javaslata szerint, ha a hiba következtében a szolgáltatást nem lehet igénybe venni, a kötbér mértéke minden késedelmes nap után a hiba bejelentését megelőző az előző hat hónapban a Jogosult által a szerződés alapján az adott szolgáltatással kapcsolatban kifizetett (előre fizetett díjú szolgáltatás esetén felhasznált) díj átlaga alapján egy napra vetített összeg nyolcszorosa. Ha a hiba következtében a Jogosult a szolgáltatást a Magyar Telekom által vállalt minőséghez képest alacsonyabb minőségben képes csak igénybe venni, a Magyar Telekomnak az ATSZE javaslata szerint az előbb meghatározott kötbér felét kellene megfizetnie.

A Tanács fenti észrevételeket részben figyelembe vette és a rendelkezőt részt módosította az alábbi indokok alapján:

A Tanács az ATSZE által a kötbéralap emelésére és a kötbér maximumának eltörlésére tett javaslatát az alábbi indokok alapján figyelembe vette.

A kötbérnek a polgári jog szabályai alapján fennálló kettős jellegére tekintettel a MARUO-ban foglalt kötbérelőírásnak alkalmasnak kell lennie a Jogosultat ért kár részbeni vagy teljes megtérítésére, és egyben alkalmasnak kell lennie a szerződésszerű teljesítés hatékony előmozdítására. A kötbér azon célját, hogy a Kötelezettet rászorítsa, ösztönözze arra, hogy az elektronikus hírközlésre vonatkozó szabályokban és a referenciaajánlatban szabályozott határidőket betartsa, csak akkor érheti el, ha a Kötelezett számára számottevő hátránnyal jár a késedelmes teljesítés. A kötbér kártérítési funkciója tekintetében a 11. piaci határozat rendelkező rész I. c) (ix) pontja tartalmaz rendelkezést, mely alapján a referencia ajánlatban meghatározott kötbér mértékének arányosnak kell lennie a minőségi mutató, illetve eljárási határidők be nem tartása következtében a Jogosult Szolgáltató vagyonában felmerülő kárral és a Jogosult Szolgáltatót ért nem vagyoni kárral.

A Tanács az ATSZE kötbérekkel kapcsolatos észrevételeinek vizsgálatakor az átengedett hurkok alacsony számát is figyelembe vette. A Tanács álláspontja szerint ugyanis az ATSZE által a kötbérek tekintetében javasolt változtatások hozzájárulhatnak a hurokátengedési piac fejlődéséhez, azáltal, hogy csökkentik a Jogosultak számára azon kockázati tényezőket, amelyek elsősorban a jogosult szolgáltatók nem vagyoni kárát növelhetik. A kötbérnek a Jogosultat ért kárral való arányossága vizsgálatakor így azt is figyelembe kell venni, hogy az előfizetői szolgáltatásnak a kötelezetti késedelmes teljesítésből adódó, az előfizetők által a Jogosultnak tulajdonított elhúzódó megkezdése eredményezheti a Jogosult üzleti jó hírnevének csökkenését, amely piacvesztéshez vezethet. Az elektronikus hírközlési piacon széles körben még nem elterjedt, hurokátengedésen alapuló, a Jogosultak által nyújtott előfizetői szolgáltatások esetében fokozott ennek kockázata, hiszen a kevésbé ismert szolgáltatások esetében az alternatív szolgáltatók számára jelentős hátrányt eredményezhet reputációjuk romlása, a piacvesztés pedig tevékenységüket ellehetetlenítheti.

A kötbér mértékének emelését indokolja továbbá, hogy a hatályos MARUO szerinti díjakhoz képest a jelen határozattal megállapított, illetve jóváhagyott díj mértéke jelentősen (legalább 14%-kal, de egyes szolgáltatások esetében 52%-kal) csökken. Mivel a kötbér alapjának számítása a szolgáltatás havi díjának szorzata alapján történik, a havi díj csökkenése folytán egyidejűleg szükséges a szorzószám növelése.

A jelenlegi kötbérrendelkezések alapján (naponta a kötbér a kötbéralap 20%-a, de összesen legfeljebb a kötbéralap 100%-a lehet a kötbér) a kötbér összege eléri a maximumát az elmulasztott teljesítési határidő utolsó napjától számított ötödik napon. Ebből következően az öt napot meghaladó késedelem esetén a kötbér nem tudja betölteni funkcióját, hiszen nem mozdítja elő a mihamarabbi teljesítését a szerződésben vállalt kötelezettségnek. A késedelem napjai számának növekedésével továbbá növekszik a Jogosult által az Előfizetője felé fizetendő kötbér összege is, valamint fokozottan nő a kockázata annak, hogy az Előfizető a Jogosult szolgáltatóval fennálló előfizetői szerződést (az abban foglalt rendelkezésektől és a vállalt határidőktől függően) a késedelemre tekintettel egyoldalúan megszünteti.

A Tanács továbbá a 11. piaci határozat rendelkező rész I. c) (ix) pontjában foglalt azon kötelezettségre tekintettel, hogy a Kötelezett Szolgáltató referencia-ajánlatának tartalmaznia kell a referenciaajánlatában foglalt minőségi mutatók és eljárási határidők be nem tartása esetén a Jogosult Szolgáltatót megillető kötbér mértékét, elfogadta az ATSZE javaslatát a hibaelhárítási határidő minőségi mutató nem teljesítése esetére fizetendő kötbér tekintetében is. A MARUO tervezet ezen minőségi mutató be nem tartása esetére nem tartalmaz kötbért, ezért szükséges az arra vonatkozó rendelkezések pótlása a MARUO-ban. Az ATSZE által javasolt mértéke a kötbérnek a 11. piaci határozat rendelkező rész I. c) (ix) pontjában foglalt követelménynek – azaz hogy a referencia ajánlatban meghatározott kötbér mértékének arányosnak kell lennie a minőségi mutató, illetve eljárási határidők be nem tartása következtében a Jogosult Szolgáltató

Jelen dokumentum a Magyar Közlöny Lap- és Könyvkiadó tulajdona, további üzleti célú felhasználása tilos!

vagyonában felmerülő kárral és a Jogosult Szolgáltatót ért nem vagyoni kárral – eleget tesz, ezért a kötbér mértékét a Tanács a javaslatban foglaltaknak megfelelően állapította meg.

A Tanács a fentiekre tekintettel elfogadta az ATSZE-nak a MARUO tervezet 4.A és 4.B Melléklete 5. pontjában szereplő kötbérrendelkezés módosítására tett javaslatát, megnövelve az abban foglalt szorzószámot tizenötre és eltörölve a kötbér maximumát, továbbá bevezetve a hibaelhárítási határidő minőségi mutató nem teljesítése esetére fizetendő kötbérrel kapcsolatos rendelkezéseket. A Tanács a 4.C és 4.E-F Mellékleteken is átvezette a változásokat.

A MARUO tervezet 4.A Melléklete 5. pontjában a helyi hurok teljes átengedésére vállalt minőségi paraméterek és azok betartásának elmulasztása esetén alkalmazandó kötbérelőírásokat tartalmazza. Az Invitel javaslata kizárólag a számhordozással megvalósuló helyi hurok átengedés esetére vonatkozik. Ugyanakkor a Tanács a speciális, a helyi hurok átengedés egyéb eseteitől eltérő kötbérfizetési szabályok megállapítására nem látott indokot.

A.2.3. 6.D Melléklet 1.3, 1.7 és 2.2 pontok

Az ATSZE javasolja a 6.D Melléklet 1.3 a) pontját kiegészíteni akként, hogy a Jogosult Helymegosztási Egységének kialakításához szükséges építési engedély iránti kérelem késedelmes benyújtása esetén a Magyar Telekom munkanaponként 5 000 Ft kötbért legyen köteles a Jogosultnak megfizetni. A Fizikai és a Távoli Helymegosztási Helyszín késedelmes átadása esetére az ATSZE a késedelem minden napja után napi 10 000 Ft késedelmi kötbér bevezetését javasolja. A Kábelkifejtési Elem biztosításához megajánlott és a Jogosult által elfogadott Teljesítési Idő be nem tartása esetére az ATSZE a késedelem minden napja után napi 5 000 (ötezer) forint késedelmi kötbér bevezetését javasolja.

A Tanács fenti észrevételeket részben figyelembe vette és a rendelkezőt részt módosította az alábbi indokok alapján:

A 11. piaci határozat rendelkező része I. c) ix) pontja szerint a Kötelezett Szolgáltató referencia-ajánlatának tartalmaznia kell a referenciaajánlatában foglalt eljárási határidők be nem tartása esetén a Jogosult Szolgáltatót megillető kötbér mértékét. A 6.D Melléklet 1.3, 1.7 és 2.2 pontjaiban foglalt határidők eljárási határidők, azonban kötbérszankció nem fűződik azok be nem tartásához. A Tanács a fenti 2.2 ponthoz fűzött indoklásban a kötbér funkciójával kapcsolatosan kifejtettekre tekintettel indokoltnak látta a rendelkező részben foglaltak szerint a tételes kötbér bevezetését a MARUO tervezet 6.D Melléklete 1.3, 1.7 és 2.2 pontjaiban előírt határidők elmulasztásae esetére.

A.3. Előrejelzéssel kapcsolatos észrevételek

A.3.1. ATSZE

Az ATSZE javasolta a MARUO tervezet módosítását az alábbiaknak megfelelően:

A MARUO-ban előírt előrejelzés álláspontja szerint betarthatatlan, mivel számos esetben előre nem látható ok miatt hiúsul meg egy-egy szolgáltatás igénybevétele. Ennek oka az elégtelen információ, amelyet egy-egy hurokról be lehet szerezni. Így az előrejelzéshez tartozó szankció rendszer indokolatlanul sújthatja a Jogosult szolgáltatót. Kérték az előrejelzés lényeges leegyszerűsítését, illetve a szankciórendszer eltörlését.

Az ATSZE javaslatot tett továbbá a MARUO tervezet 6.C mellékletének módosítására azzal, hogy a MARUO javasolt előrejelzési rendszere ne kerüljön használatba, továbbá hogy a Kötelezett, a Hatóság, valamint a Jogosultak képviselői (Felek) tartsanak egyeztetést a tárgyban és egyezzenek meg az ésszerű előrejelzési rendszer alapelemeiben. Ezzel egyidejűleg az ATSZE tett egy eltérő javaslatot a szankcionálható eltérésekre. Az ATSZE a fenti javaslatát azzal indokolta, hogy a tervezet mennyiségileg nem differenciált a hurokátengedés és a bitfolyam hozzáférés terén. Nem különbözteti meg a különböző havi, illetve negyedéves átengedési és hozzáférési darabszámokat produkáló Jogosultakat. Egy kis darabszámokkal operáló Jogosult esetén a tervezési pontossági igény meghaladja az ésszerű vállalhatóságot. Mindezt további részletezésekkel támasztotta alá, melynek során a kötbérszámítási szabály ellentmondásaira is felhívta a figyelmet.

A.3.2. Invitel

Az Invitel észrevételében előadta, hogy – figyelembe véve azt, hogy a Kötelezett Szolgáltató a hurokátengedési kötelezettségnek, akkor tud eleget tenni, ha az ahhoz szükséges minimum erőforrásokat biztosítja - álláspontja szerint, a minimum erőforrásnak alkalmasnak kell lennie arra, hogy havi viszonylatban 500 db helyi hurok átengedésre vonatkozó jogosulti igénybejelentést, mint minimális igénybejelentést a Kötelezett előrejelzés nélkül teljesítse.

Az Invitel által előadottak szerint továbbá a hurokátengedés darabszáma nem befolyásolja a Magyar Telekom hálózat üzemeltetési költségét, mivel csak a helyi hurok igénybevevője változik (kiskereskedelmi előfizetőből nagykereskedelmi ügyfél lesz). A Magyar Telekomot nem éri olyan kár, illetve nem keletkezik olyan többletköltsége, amit át kellene hárítania a Jogosultra, ezért a 6. C melléklet 3.3. pontjából a hurokátengedésre vonatkozó részt javasolja törölni.

Az Invitel ezért kérte, hogy a Tanács kötelezze a Magyar Telekomot arra, hogy a minimális darabszámot (Kötelezetti igénybejelentés-fogadás kapacitása) a MARUO-ban határozza meg és e darabszám alatti igények esetén ne követelje meg az előrejelzést. A 6.C Mellékletet javasolta kiegészíteni azzal, hogy a Magyar Telekom havi 500 darab hurok-

Jelen dokumentum a Magyar Közlöny Lap- és Könyvkiadó tulajdona, további üzleti célú felhasználása tilos!

átengedésig ne követeljen meg Előrejelzést, és ezen mennyiségre a 6.D. Mellékletben meghatározott Teljesítési Időket automatikusan vállalja. Az Invitel javasolta továbbá, hogy a MARUO tervezet Törzsszöveg V.I a) pontjában kerüljön feltüntetésre, hogy az Átengedési Keretszerződés megkötéséhez, illetve az első Egyedi Átengedési Szerződés megkötését követően csak abban az esetben legyen szükség Előrejelzésre, ha a Jogosult Szolgáltató a MARUO-ban meghatározott Kötelezetti igénybejelentés-fogadás kapacitása felett kíván igénybejelentést benyújtani.

A Tanács az ATSZE és az Invitel fenti észrevételeit nem tudta figyelembe venni az alábbi indokok miatt:

Az Átengedési Keretszerződés megkötéséhez és Egyedi Átengedési Szerződés megkötéséhez minden esetben szükség van az Előrejelzésre. A Magyar Telekom a Jogosultak által benyújtott Előrejelzések segítségével méretezi a rendszereit és tervez elegendő erőforrást annak érdekében, hogy teljesíteni tudja a Jogosultak érvényes igénybejelentéseit. Az Előrejelzésnek tartalmaznia kell kellő pontossággal az igénybe venni kívánt helymegosztás, helyi hurok, helyi bitfolyam hozzáférés és MDF blokk mennyiségeket illetően. Az előrejelzés teljes törlése a Kötelezett komoly érdeksérelmét okozná. Egyrészt műszakilag és munkaszervezési szempontból teljesen felkészületlenül érné az előre nem jelzett igények megjelenése, másrészt előre nem tervezhető beruházásokra kényszerülne.

Fentieknek megfelelően, a Tanács a különböző beérkezett javaslatokat összegezve nem tudta elfogadni azokat. Az Invitel által javasolt 500 db hurokátengedés, mint küszöbérték meghatározása nem alkalmazható, mert az gyakorlatilag az előrejelzés bizonyos körben történő megszüntetését eredményezheti. Ugyanígy nem látja indokoltnak a Tanács más számszerűségeken alapuló javaslatok bevezetését, mert azok csak mértékükben térnek el az előbbitől. Ugyanakkor az előrejelzés MARUO-ban vázolt rendszere – mely egy negyedéves gördülő adatfrissítésen alapul - kellő rugalmasságot és garanciát biztosít mind a Jogosult, mind a Kötelezett számára, hogy a megalapozott igények kielégítésre kerülhessenek.

A.4. Csoportos igénybejelentés

Az ATSZE által az észrevételeiben előadottak szerint egyeztetett kötegelt (csoportos) igényfeladási és igénykezelési formátum és folyamat létezik 2008. áprilisa óta. A tömeges (csoportos) átengedés szükségessé teszi kötegelt feladási lehetőség kötelezővé tételét a Magyar Telekom számára. A kötegelt feladási formátumot a Keretszerződésben kell meghatározni, ezért javasolta az ATSZE, hogy az rögzítésre is kerüljön a MARUO tervezetben.

Az ATSZE a fentiekre tekintettel az alábbi szövegjavaslatokat tette:

a) Törzsszöveg V.2.2.3.4

„Az Egyedi Helyi Hurok Megrendelést Jogosult Helyi hurkonként, vagy a Keretszerződésben meghatározott kötegelt (csoportos) formában is leadhatja.

Az Egyedi Helyi Hurok Megrendelés esetén a Jogosult nem köteles egyedi Jogosulti nyilatkozatot csatolni a megrendelésekhez, amennyiben a megrendelések tekintetében már nyilatkozott ("Általános Érvényű Jogosulti Nyilatkozat"). Az Általános Érvényű Jogosulti Nyilatkozattól eltérő Megrendelés esetén a Jogosult külön Jogosulti nyilatkozatot csatol az adott igényhez."

b) Törzsszöveg V.2.2.3.5

„Az Egyedi Helyi Bitfolyam Hozzáférés Megrendelést Jogosult Előfizetői Hozzáférési Pontonként vagy a Keretszerződésben meghatározott kötegelt (csoportos) formában is leadhatja az V.2.2.3.4 pontban rögzítetteknek megfelelően."

A Tanács az ATSZE észrevételét részben figyelembe vette, és ennek megfelelően a határozat rendelkező részét módosította az alábbi indokok alapján:

Az ATSZE által előadottak szerint a Magyar Telekommal közösen kialakított gyakorlat szerint lehetőség van az igénybejelentések csoportos feladására. Ennek egyik része, hogy az előfizetői előszerződésről és az abban az Előfizető által adott felhatalmazásról a Jogosult által kiállítandó, a 11. piaci határozat rendelkező része I. c) (i) pontja szerinti nyilatkozat egyedi, helyi hurok igénylésenkénti megtétele helyett a Jogosult tehet egy általános nyilatkozatot, melyben a jövőbeni hurokátengedési kérelmei tekintetében tesz erről nyilatkozatot és vállalja ezért a felelősséget. Mivel egyes előfizetőknél a felhatalmazás terjedelme tekintetében lehet különbség, a Jogosult minden egyedi esetben, amikor ezen általános érvényű nyilatkozat tartalmától eltérő nyilatkozatot kell kiállítania, megküldi azt a Kötelezett részére. Az ATSZE ezen gyakorlatnak a MARUO tervezetben való rögzítését kérte.

A Tanács megvizsgálta a kialakult gyakorlat elektronikus hírközlésre vonatkozó szabályoknak való megfelelését. A 11. piaci határozat rendelkező része I. c) (i) pontja a kérdéses nyilatkozatra vonatkozóan az alábbi rendelkezést tartalmazza:

„A Hszr. 21.§ (3) bekezdésében foglalt rendelkezés az alábbiak szerint egészül ki:

„Az (1) bekezdés szerinti szerződéskötési kezdeményezés esetén a jogosult szolgáltató nyilatkozik arról, hogy a kötelezett szolgáltató előfizetőjével előszerződést kötött, *vagy a jogosult szolgáltatón kívüli másik szolgáltató az előfizetővel előszerződést kötött, továbbá hogy az előfizetővel előszerződést kötő, előfizetői szolgáltatást nyújtó szolgáltató és a jogosult szolgáltató közötti nagykereskedelmi szolgáltatás nyújtására vonatkozó megállapodás alapján a jogosult szolgáltató a helyi hurok átengedése során eljárhat."*

Jelen dokumentum a Magyar Közlöny Lap- és Könyvkiadó tulajdona, további üzleti célú felhasználása tilos!

A Hszr. 21.§ (4) bek. a) pontjában foglalt rendelkezés az alábbiak szerint egészül ki:

„A jogosult szolgáltató nyilatkozik arról, hogy *az előfizető:*

a) *a jogosult szolgáltatónak, illetve az előfizetői szolgáltatást nyújtó szolgáltatónak tett nyilatkozata alapján* helyi hurok részleges átengedése, illetve helyi bitfolyam hozzáférés esetén a kötelezett szolgáltatóval, illetőleg – ha van ilyen – a jogosult szolgáltatón kívüli másik jogosult szolgáltatóval *vagy másik előfizetői szolgáltatást nyújtó szolgáltatóval* fennálló érvényes szerződését fenn kívánja-e tartani.

b) a jogosult szolgáltatónak, illetve az előfizetői szolgáltatást nyújtó szolgáltatónak tett nyilatkozata alapján helyi hurok teljes átengedése esetén meg kívánja-e tartani hívószámát."

A Hszr. 20.§ (4) bekezdésében foglalt rendelkezés az alábbiak szerint egészül ki:

„Az előfizető a jogosult szolgáltatót *és az előfizetői szolgáltatást nyújtó szolgáltatót* az átengedés megvalósításáról szóló előszerződésben felhatalmazhatja az átengedéshez szükséges előfizetői adatai és hálózati információk megismerésére."

A MARUO tervezet 6.A Melléklete 4.1.2 e) pontja és 6.B Melléklete 2.1 e) pontja alapján pedig a Helyi Hurok Igénybejelentés, illetve az Egyedi Igénybejelentés érvényességéhez szükséges a Jogosult írásos nyilatkozata arról, hogy az előfizető a Jogosulttal vagy az előfizetői Szolgáltatást Nyújtó Szolgáltatóval kötött előszerződésben felhatalmazta őt az átengedéshez szükséges adatai megismerésére.

A fentiek alapján a Tanács megállapította, hogy a fenti nyilatkozatok általános jelleggel, a jövőre nézve is megtehetők, azok egyenkénti megtétele nem szükséges.

A nyilatkozat nem sérti az előfizetők jogait, mivel az nem jelenti a jövőbeli előfizetők szándékának előre történő korlátozását, és a Jogosult sem adhat az egyedi előfizeti nyilatkozattal ellentétes nyilatkozatot a jövőre nézve sem. A nyilatkozat általános, lefedi valamennyi igénybejelentést a Jogosult részéről, viszont ha bármely Előfizető attól eltérő igényekkel lép fel, akkor az egyedi jogosulti nyilatkozat kerül benyújtásra az igénybejelentés során. Tehát ha az előfizető egyes adatkérésekhez nem járul hozzá, vagy egyéb tekintetben tesz az általános nyilatkozat tartalmától eltérő nyilatkozatot, akkor az igénybejelentési eljárásban a Jogosult egy egyedi nyilatkozatban jelzi ezt a Kötelezett felé. Az általános nyilatkozat továbbá a Kötelezett számára ez nem jelent többlet kockázatvállalást, mivel a Jogosult a nyilatkozat tartalmáért teljeskörű felelősséget vállal. Az általános jogosulti nyilatkozat használata továbbá alkalmas lehet a hurokátengedés folyamat gyorsítására, és így akár több igényt is át tud egyszerre küldeni a Jogosult, a helyi hurok átengedés adminisztrációs terhei pedig csökkenhetnek.

A csoportos igénybejelentés másik eleme az igénybejelentés leadása kötegelt formában, nem pedig Helyi hurkonként egyedileg. Az igénybejelentés kötegelt formában való leadása a Partner Portálon keresztül zajló folyamatok esetén nyerik el jelentőségüket. A kezelőfelületen kialakítható olyan megoldás, amely ezt a típusú igénybejelentést lehetővé teszi. Az általános jogosulti nyilatkozathoz hasonlóan ez is előmozdítja a hurokátengedés folyamat gyorsítását, egyszerűsítését, és a jogosulti oldalról az emberi erőforrás igénybevétele is csökken ezáltal. A Tanács ezért a kialakult gyakorlatot üdvözli, és a helyi hurok átengedési folyamatok fejlesztése tekintetében fontos előrelépésnek tartja. Ugyanakkor a MARUO tervezet szövegén történő átvezetését nem látta indokoltnak, mivel a Magyar Telekom megrendelést fogadó, visszaigazoló és státuszt jelző webfelületének működése, folyamatai nincsenek a MARUO-ban szabályozva. Ezért a kötegelt igénybejelentésre történő utalás a MARUO tervezet szövegébe nem illeszkedne, és olyan részletszabály lenne, melynek feltüntetése nem indokolt.

A fentiekre tekintettel a Tanács az általános nyilatkozat megtételének lehetőségét szabályozó, de a javaslattól eltérő szöveggel kiegészítette a MARUO tervezet szövegét, a rendelkező részben foglaltak szerint.

A.5.Használaton kívüli helyi hurok átengedése

5.1. *ATSZE*

a) Az ATSZE álláspontja szerint szükséges a használaton kívüli helyi hurkok átengedésének szabályainak rögzítése a MARUO-ban.

b) 1. Melléklet 2.5.23. pont

Az ATSZE álláspontja szerint a valóságban az Előfizetői Hozzáférési Pontig jellemzően nem építettek ki tartalék érpárt, emiatt nincs két típusa a Használaton Kívüli Helyi Huroknak. A használaton kívüliség szempontjából közömbös, hogy eredetileg milyen célra létesült valamely infrastruktúra-elem, és, hogy az volt-e tényleges előfizetői használatban, illetve, hogy azt az előfizető mondta-e le, vagy más okból szűnt meg a használata.

Ezért kérte, hogy a MARUO 1. sz. melléklet 2.5.23. pontjában foglalt Használaton Kívüli Helyi Hurok fogalmát az ATSZE javaslatának megfelelően alakítsa át.

c) 4.A Melléklet új 1.5 pont

Az ATSZE véleménye szerint a Használaton Kívüli Helyi Hurok szabályai a MARUO-ban tisztázatlanok, azok egyébként a Teljes Átengedés feltételeivel kell, hogy megegyezzenek. Ezért szükségesnek tartja az arra való utalást, hogy a Használaton Kívüli Helyi Hurok átengedésére a Teljes Átengedés feltételeit kell alkalmazni.

Jelen dokumentum a Magyar Közlöny Lap- és Könyvkiadó tulajdona, további üzleti célú felhasználása tilos!

d) 4.A Melléklet 3.1 pont

Az ATSZE a MARUO tervezet 4.A melléklet 3.1. pont módosítását javasolta a következők szerint: „3. Szolgáltatás igénybevételének feltételei

A Helyi Hurok Átengedésének előfeltétele, hogy átengedésre alkalmas, az Igénybejelentés időpontjában vagy előfizetői szolgáltatás nyújtására használatban lévő, vagy Használaton Kívüli Helyi Hurok álljon rendelkezésre. A Használaton Kívüli Helyi Hurok átengedéséhez minden olyan tevékenységet elvégez a Magyar Telekom, amelyet saját előfizetője érdekében elvégezne."

Az ATSZE a fenti javaslatát azzal indokolta, hogy a 3.1. pont szövege nem felel meg az 1. mellékletben használt fogalmaknak. Az átengedést meg kell valósítani, ha átengedésre alkalmas, előfizetői szolgáltatás nyújtására használatban lévő, vagy használaton kívüli helyi hurok áll rendelkezésre. A fogalmakat az 1. melléklet szerinti értelemben, a maguk teljességében kell alkalmazni, mindenféle újradefiniálás nélkül.

Véleménye szerint a *„pótlólagos létesítési tevékenység"* nem bevezetett fogalom és a Magyar Telekomnak kötelessége az előfizetői hurok meglévő infrastruktúra elemeiből az előfizetői hurkot létrehozni. Tényleges, a meglévő áramkörszakaszok összekötésén túlmenő tevékenységet olyan mértékben köteles elvégezni a Magyar Telekom, mint amilyen mértékben azt a saját előfizetője érdekében elvégezné.

A Tanács az ATSZE használaton kívüli helyi hurokkal kapcsolatos észrevételeit nem tudta figyelembe venni az alábbi indokok miatt:

Az ATSZE észrevételeiben általánosságban megjegyezte, hogy a MARUO-ban rögzíteni kell a használaton kívüli helyi hurok szabályait is, majd későbbi észrevételében kérte, hogy a Tanács a MARUO 4.A sz. melléklet egészítse ki egy új 1.5 ponttal, amely rögzíti, hogy a Használaton Kívüli Helyi Hurok átengedésére a Teljes Átengedés feltételeit kell alkalmazni.

A Tanács álláspontja szerint az ATSZE által kért kiegészítés szükségtelen, ugyanis a MARUO tervezet szövege jelenleg is tartalmazza az arra való egyértelmű utalást, hogy a Használaton Kívüli Helyi Hurok átengedésére a Teljes Átengedés feltételeit kell alkalmazni. A MARUO tervezet 1. sz. mellékletének 2.4.1 pontja szerint ugyanis:

„A „Helyi Hurok Átengedése" a Helyi Hurok és a Használaton Kívüli Helyi Hurok Teljes Átengedését vagy a Helyi Hurok Részleges Átengedését jelenti. A Helyi Hurok Átengedésére irányadó, a MARUO-ban szabályozott feltételrendszert a Használaton Kívüli Helyi Hurok Teljes Átengedésre is alkalmazni kell, ha a szövegkörnyezetből kifejezetten más nem következik."

A Tanács ezért az ATSZE fenti észrevételét nem vette figyelembe.

Az ATSZE MARUO és INRUO vonatkozásában tett Használaton Kívüli Helyi Hurokkal kapcsolatos egyéb észrevétele volt, hogy annak fogalmát szükséges átalakítani, aszerint, hogy a Kötelezett szolgáltatók annak átengedését ne korlátozzák a „csak a végberendezés hiányzik" kitétellel. Az ATSZE szerint a Kötelezett szolgáltatók ne csak akkor legyenek kötelesek átengedni a használaton kívüli hurkot, ha a végberendezés hiányzik, hanem minden olyan esetben, ha az a saját előfizetője számára megtette volna.

A Tanács az ATSZE ezen észrevételét nem tudta elfogadni az alábbiak miatt:

A 11. piaci alaki jogerős határozat rendelkező részének I. c) (xi) pontja meghatározza, hogy a hurokátengedési kötelezettség kiterjed *„jelen határozat indokolásának I.5.1.4 pontjában funkcionálisan helyettesítő szolgáltatásként azonosított használaton kívüli helyi hurkok átengedésére is, amennyiben azok, szintén az I.5.1.4. pontban leírtak alapján, mindenben megfelelnek a funkcionális helyettesítés feltételeinek. Ez utóbbi kitétel azt jelenti, hogy az adott helyi hurok (illetve alhurok) vonatkozásában a központtól az előfizetői hozzáférési pontig az infrastruktúra minden, az átengedés szempontjából szükséges eleme adott, potenciálisan rendelkezésre áll, csak a végberendezés hiányzik."*

Amennyiben az ATSZE a fenti szabályt kifogásolja, úgy kifogásait a 11. piaci határozat határozattervezetére tett észrevételekben tudta volna előterjeszteni az Eht. 36. §-a szerinti eljárásban, azonban ilyen észrevételt nem terjesztett elő. A Tanács 11. piaci alaki jogerős határozata az Eht. 188. § 36. pontja értelmében elektronikus hírközlési szabálynak minősül, és a Tanács az Eht. 59. § (1) bekezdése alapján a referenciaajánlattal kapcsolatban azt vizsgálhatja, hogy az megfelel-e az elektronikus hírközlésre vonatkozó szabályoknak. Ebből következően az INRUO-ban és MARUO-ban foglalt Használaton Kívüli Helyi Hurok definícióját a Tanács nem alakíthatja át, hiszen az mindenben megfelel az elektronikus hírközlési szabálynak minősülő 11. piaci határozatnak.

A Tanács felhívja ugyanakkor az ATSZE figyelmét arra, hogy MARUO határozattervezet I. 1. a) pontja módosította a MARUO tervezet 1. sz. mellékletének 2.5.1. pontját az alábbiak szerint:

„2.5.1. Az „Előfizetői Hozzáférési Pont" azt a Magyar Telekom helyi hozzáférési hálózatának részét képező Előfizető-oldali fizikai kapcsolódási pontot jelenti, amely a központ felőli első olyan kábelkifejtési pont (hálózati végpont), amelyet az előfizetői végberendezés előfizetői tulajdonban vagy harmadik személy tulajdonában álló hálózattal elérni képes."

A fenti definíciót alkalmazva a Használaton Kívüli Helyi Hurokra láthatjuk, hogy nemcsak olyan használaton kívüli

Jelen dokumentum a Magyar Közlöny Lap- és Könyvkiadó tulajdona, további üzleti célú felhasználása tilos!

helyi hurokra áll fenn a Magyar Telekom átengedési kötelezettsége, amely esetében az előfizetői hozzáférési pont az előfizető házában, lakásában (stb.) található, hanem akkor is, ha az csak olyan Magyar Telekom helyi hozzáférési hálózatának részét képező Előfizető-oldali fizikai kapcsolódási pontjáig van kiépítve, amelyet az előfizetői végberendezés előfizetői tulajdonban vagy harmadik személy tulajdonában álló hálózattal elérni képes.

5.2. *Invitel*

a) 4.C melléklet 3.2.1. pont

Az Invitel által az észrevételekben előadottak szerint az átengedés lehetséges esetei az olyan helyi hurkokra koncentrálódik, melyhez előfizetői szerződés is kapcsolódik, ugyanakkor a kötelezettség a használaton kívüli helyi hurokra is kiterjed. Az Invitel ezért a MARUO tervezet 4.C melléklet 3.2.1. pontja második bekezdésének kiegészítését javasolja a használaton kívüli helyi hurok lehetőségével.

A Tanács az ATSZE észrevételét nem tudta figyelembe venni az alábbi indokok miatt:

Az Invitel által módosítani kívánt 4.C Melléklet 3.2.1 pontja a Hozzáférési Link Szolgáltatással foglalkozik, a használaton kívüli hurok lehetősége nem illeszthető be ebbe a pontba, ezért a Tanács nem tudta értelmezni, és így figyelembe venni sem.

b) 6.A. melléklet 4.1.2 a) pont

Az Invitel a MARUO tervezet 6.A. mellékletének 4.1.2 a) pontját az alábbiak szerint javasolja kiegészíteni:

„Használaton Kívüli Helyi Hurokra vonatkozó igénybejelentés során a végpontot beazonosító azonosító és/vagy cím;"

Az Invitel indoklása szerint a MARUO tervezet 6.A. mellékletének 4.1.2 a) pontja szerint a Helyi Hurok Igénybejelentés érvényességéhez az igényelt Előfizetői Hurkon a Magyar Telekomtól helyhez kötött telefon szolgáltatást igénybe vett/vevő Előfizető nevét, címét és kapcsolási számát, illetve ha nem a Magyar Telekom nyújt előfizetői szolgáltatást, akkor a Magyar Telekom által a 3. fél részére bocsátott, a végpontot vagy a szolgáltatást beazonosító azonosítót és címet kell megadni. Mivel a használaton kívüli helyi hurok az előző azonosítók közül csak címmel rendelkezik, a MARUO szerint az ilyen igénybejelentés nem alkalmas joghatás kiváltására.

A Tanács az Invitel észrevételét figyelembe vette, és ennek megfelelően a határozat rendelkező részét módosította az alábbi indokok alapján:

A Használaton kívüli helyi hurok nem rendelkezik sem előfizetői névvel, sem kapcsolási számmal, ezért szükséges a végpont azonosító és/vagy cím megadása. A Tanács az Invitel javaslatának megfelelően kiegészítette a MARUO tervezet 6.A. mellékletének 4.1.2 a) pontját, a rendelkező részben foglaltak szerint.

A.6. Hurokvizsgálat elvégzése a támogató rendszerből

A.6.1. Törzsszöveg V.3.4 c)

Az ATSZE javasolja a MARUO tervezet Törzsszöveg V.3.4 c) pontjának módosítását az alábbiak szerint:

„Helyi Hurok Átengedésre vonatkozó Igénybejelentés esetén az Igénybejelentés átadásától számított 2 munkanapon belül elvégzi az Egyedi Részletes Hurok vagy Alhurok Alkalmassági Vizsgálat Támogató Rendszerből vizsgálatot, nyilatkozik az átengedési igény teljesíthetőségéről, továbbá átadja a Jogosult szolgáltatónak az előfizetői hurok és az előfizető adatait, illetve – a Jogosult erre vonatkozó igénye esetén – *elvégzi az Egyedi Részletes Hurok Alkalmassági Vizsgálat Helyszíni Ellenőrzéssel vizsgálatot;* és az elvégzett hurokalkalmassági vizsgálat eredményét, mért értékeit és jellemzőit, valamint az elfogadás határértékeit minden esetben (mind a kezdeményezés elfogadása, mind elutasítása esetén), a kezdeményezés elfogadásáról vagy elutasításáról szóló tájékoztatással együtt, *az Igénybejelentéstől számított 2 munkanapon belül* átadja a Jogosult Szolgáltatónak; és"

Álláspontja szerint egyértelművé kell tenni, hogy a Kötelezett minden esetben és díj felszámítása nélkül elvégzi az Egyedi Részletes Hurok vagy Alhurok Alkalmassági Vizsgálat Támogató Rendszerből vizsgálatot, majd ezt követően az Igénybejelentéstől számított két munkanapon belül nyilatkozik az átengedési igény teljesíthetőségéről és átadja a Jogosult szolgáltató részére mind az előfizetői hurok, mind az előfizető adatait.

Egyértelművé kell továbbá tenni, hogy az Igénybejelentés elbírálására és a teljesíthetőségre vonatkozó értesítés, illetve az adatok átadására akkor is két munkanap áll a Kötelezett szolgáltató rendelkezésére, ha a Jogosult szolgáltató kérte az Egyedi Részletes Hurok Alkalmassági Vizsgálat Helyszíni Ellenőrzéssel vizsgálat elvégzését.

Az ATSZE álláspontja szerint a MARUO tervezet szövegezése következetesen mellőzi a Tanács Határozatában szereplő teljesítési határidők feltüntetését. A javasolt szövegezés kétséget kizáróan egyértelművé teszi a teljesítési határidők kezdeti és befejező időpontjait, illetve az ezekhez kötődő eseményeket. A határidők értelmezése, betartása és betartatása csak a Tanács vonatkozó határozati tételeinek átemelésével valósítható meg.

Jelen dokumentum a Magyar Közlöny Lap- és Könyvkiadó tulajdona, további üzleti célú felhasználása tilos!

A.6.2. 1. melléklet 2.7.15. pont

Az ATSZE a MARUO tervezet 1. melléklet 2.7.15. pontjával kapcsolatban tett szövegmódosító javaslatot. Az ATSZE a fenti javaslatát azzal indokolta, hogy a kétféle Egyedi Részletes Hurok Alkalmassági Vizsgálat pontos megnevezésének az alkalmazását kéri.

A.6.3. 6.A melléklet 3.9. pont

Az ATSZE a MARUO tervezet 6.A melléklet 3.9. pont b) pontját javasolja kiegészíteni akként, hogy a Magyar Telekom az Egyedi Igénybejelentés kézhezvételétől számított 2 (kettő) munkanapon belül értesíti a Jogosultat az Egyedi Alkalmassági Vizsgálat eredményéről. Javasolja továbbá a 3.9 pontban hivatkozott „Egyedi Hurokalkalmassági Vizsgálat" helyébe „az Egyedi Részletes Hurok Alkalmassági Vizsgálat Helyszíni Ellenőrzéssel vizsgálat" beillesztését.

Az ATSZE javaslatát azzal indokolta, hogy amennyiben a Jogosult nem kéri Egyedi Részletes Hurok Alkalmassági Vizsgálat Helyszíni Ellenőrzéssel vagy Egyedi Részletes Helyi Bitfolyam Hozzáférés Alkalmassági Vizsgálat Helyszíni Ellenőrzéssel vizsgálat elvégzését, akkor a Magyar Telekom minden esetben Egyedi Részletes Hurok Alkalmassági Vizsgálat Támogató Rendszerből vagy Egyedi Részletes Helyi Bitfolyam Hozzáférés Alkalmassági Vizsgálat Támogató Rendszerből vizsgálatot végez – ez esetben a vizsgálat eredményéről az Igénybejelentést követő 2 (kettő) munkanapon belül kell értesítenie a Jogosultat.

A.1.4. 6.A Melléklet 4.1.2 h), 4.1.5., 4.2.1, 4.2.3, 6.2.1, 6.2.3 és 2.11 pontjai

Az ATSZE javasolja a MARUO tervezet 6.A Melléklet 6.2.1 és 6.2.3 pontjának, valamint 2.11 pontja első bekezdésének módosítását akként, hogy az egyes pontok szövegében szereplő „Egyedi Alkalmassági Vizsgálat" fogalom helyébe „az Egyedi Részletes Hurok Alkalmassági Vizsgálat Helyszíni Ellenőrzéssel" kerüljön beillesztésre.

A Tanács az ATSZE észrevételét nem tudta figyelembe venni az alábbi indokok miatt:

Az ATSZE javaslatában nem definiált fogalmak - Egyedi Részletes Hurok vagy Alhurok Alkalmassági Vizsgálat Támogató Rendszerből, Egyedi Részletes Helyi Bitfolyam Hozzáférés Alkalmassági Vizsgálat Helyszíni Ellenőrzéssel és Egyedi Részletes Helyi Bitfolyam Hozzáférés Alkalmassági Vizsgálat Helyszíni Ellenőrzéssel - bevezetését kéri. A javasolt fogalmak vélelmezhető tartalma, mint pl. Egyedi Részletes Hurok Alkalmassági Vizsgálat Támogató Rendszerből, műszakilag nem kivitelezhető a támogató rendszerek általában ismert felépítése mellett.

A Tanács a 11. piaci határozata rendelkező részének I. c) (iv) pontjában előírta, hogy a Kötelezett Szolgáltató a szerződéskötésre irányuló kezdeményezésben megjelölt helyi hurok átengedésre való alkalmasságát csak a Jogosult erre vonatkozó kérése esetén vizsgálja meg, és amennyiben a Jogosult Szolgáltató nem igényel egyedi részletes hurok alkalmassági vizsgálatot, a Kötelezett Szolgáltató köteles ezt tudomásul venni. A 11. piaci határozat indokolásából is kitűnik, hogy a Tanács az ATSZE részéről az Eht. 36.§-a szerinti egyeztetési eljárás során érkezett, az egyedi részletes hurokalkalmassági vizsgálat kötelező jellegének megszüntetésére vonatkozó javaslat alapján rendelkezett a fentiek szerint.

A MARUO tervezet alapján a Jogosult részére az alábbi eljárások, vizsgálatok során ad át a Kötelezett a hálózatára vonatkozóan információt:

- A MARUO tervezet Törzsszöveg V.2.1.4 pontjában és az ÁKSZ 4.1 pontjában meghatározott, a MARUO tervezet 1. melléklet 2.7.18 pontjában definiált előrendelési eljárásban;
- A MARUO tervezet 1. melléklet 2.7.16 pontjában definiált Előminősítési Vizsgálat során;
- A MARUO tervezet 1. melléklet 2.7.15 pontjában definiált Egyedi Alkalmassági Vizsgálat során.

A támogató rendszerből általában végezhető vizsgálatot a MARUO tervezet 1. melléklet 2.7.16. pontban definiálja, „Előminősítési Vizsgálat" néven. Az Előminősítési Vizsgálat keretében átadott információkat a MARUO tervezet 6.A Melléklet 4.2.1. pontja határozza meg. Az előmínősítésből csak az adott hurok átadásra alkalmatlansága derülhet ki és ebben az esetben a hurok műszaki jellemzői helyett az alkalmatlanság oka kerül átadásra. Az Előminősítési Vizsgálathoz díjelem a 8.B Melléklet szerint nem fűződik.

A MARUO tervezet 1. melléklet 2.7.15 pontjában definiált Egyedi Alkalmassági Vizsgálat ehhez képest az az egyedi helyi hurok alkalmassági vizsgálat, mely vizsgálat csak a Jogosult kérésére kerül elvégzésre, és melynek eredményét, mért értékeit és jellemzőit, valamint az elfogadás határértékeit minden esetben köteles átadni a Kötelezett a Jogosultnak. Az egyedi részletes helyi hurok alkalmassági vizsgálat eredménye megmutatja, hogy az adott helyi hurok műszakilag alkalmas-e a Jogosult által nyújtani kívánt szolgáltatásra. A vizsgálathoz a MARUO tervezet 8.B Melléklete szerinti díj kapcsolódik.

Az ATSZE javaslata szerint a Kötelezettnek a támogató rendszeréből - függetlenül annak megoldásától és képességeitől- olyan adatokat kellene kinyernie, melyek az adott helyi hurok előminősítését teszik lehetővé és nem a helyi hurok alkalmassági vizsgálatát jelentik. Az ATSZE hozzászólásában összemossa a két fogalmat. A MARUO tervezetben szereplő Előminősítési Vizsgálat és az Egyedi Alkalmassági Vizsgálat egyértelműen és korrekt módon elkülönítve

Jelen dokumentum a Magyar Közlöny Lap- és Könyvkiadó tulajdona, további üzleti célú felhasználása tilos!

definiáltak, és a MARUO tervezet egyértelműen rendelkezik arról is, hogy az Egyedi Alkalmassági Vizsgálat – melynek elvégzése díj megfizetési kötelezettséget von maga után – csak a Jogosult kérése esetén kerül elvégzésre.

A Tanács a fentiek alapján az ATSZE azon észrevételét, mely az Egyedi Részletes Hurok vagy Alhurok Alkalmassági Vizsgálat Támogató Rendszerből fogalom és eljárás bevezetését javasolta, nem tudta figyelembe venni.

A Tanács az ATSZE azon észrevételét, mely az Egyedi Alkalmassági Vizsgálat eredményének az Igénybejelentéstől számított 2 munkanapon belül történő megküldését javasolja, szintén nem tudta figyelembe venni. A Tanács 11. piaci határozata rendelkező részének I. c) (x) pontja ugyanis 5 munkanapos határidőt határoz meg ezen tájékoztatás megadására. Mivel a MARUO tervezet 6.A Melléklet 4.2.1 pontja egyértelműen és a 11. piaci határozat rendelkezéseivel összhangban tartalmazza az Igénybejelentésre adandó visszajelzés határidejét, a Tanács nem látta indokoltnak a MARUO tervezetnek a javaslat szerint, határidőkkel való kiegészítését.

A.7. Szolgáltató-váltással és szolgáltatásváltással kapcsolatos észrevételek

A.7.1. Az ATSZE észrevételében jelezte, hogy a Jogosulttal jogviszonyban álló ADSL előfizető szolgáltatás váltása (Hurok Átengedésre vagy Helyi Bitfolyam Hozzáférésre vonatkozó) esetén előfizetői nyilatkozat megkövetelését nem látja indokoltnak, és ennek szövegszerű megfogalmazására szükség van a MARUO-ban.

A Tanács az ATSZE észrevételét részben figyelembe vette, és ennek megfelelően a határozat rendelkező részét módosította az alábbi indokok alapján:

Abban az esetben, ha a Jogosult vagy az Előfizetői Szolgáltatást Nyújtó Szolgáltató által a saját előfizetőjének előfizetői szerződés alapján nyújtott szolgáltatás ADSL szolgáltatás, és ezen előfizetői szerződés módosítását nem igénylő esetekben igényel a Jogosult szolgáltatásváltást a Kötelezettől, akkor az Előfizetőtől nyilatkozat beszerzése szükségtelen és indokolatlan.

A MARUO tervezet Törzsszöveg VI.2.5.1 pontjának második bekezdése szerint a szolgáltatásváltás érdekében a MARUO 6. Mellékleteiben részletezett folyamatok és határidők mentén teljesíti a Helyi Hurok Átengedési Igényt. A MARUO tervezet 6.A Melléklete 4.1.2 e) pontja és 6.B Melléklete 2.1 e) pontja alapján pedig a Helyi Hurok Igénybejelentés, illetve az Egyedi Igénybejelentés érvényességéhez szükséges a Jogosult írásos nyilatkozata arról, hogy az előfizető a Jogosulttal vagy az előfizetői Szolgáltatást Nyújtó Szolgáltatóval kötött előszerződésben falhatalmazta őt az átengedéshez szükséges adatai megismerésére.

Abban az esetben, amikor az előfizető részére kiskereskedelmi szerződés alapján nyújtott szolgáltatás változatlan marad terjedelmét tekintve, a kezdeményezett szolgáltatásváltási folyamatban csak a mögötte álló, a műszaki megvalósítást és a nagykereskedelmi szolgáltatás nyújtását szabályozó, MARUO alapú szerződésekben áll be változás. Ebben az esetben új szerződés nem köttetik, így nehezen értelmezhető, ilyen esetben milyen „előszerződésben" foglalt felhatalmazásról tudna a Jogosult nyilatkozni. Mivel szerződésmódosítás az előfizetői szerződés tekintetében nem történik, ezért a Jogosult csak az eredeti, a Jogosult és az Előfizetője közötti jogviszony létrejöttekor kelt felhatalmazásra tud hivatkozni, amiről viszont egyszer már nyilatkozott. Tekintettel arra, hogy ezekben az esetekben az előfizetői jogviszonyt nem érintő, csak a Jogosult és a Kötelezett közötti jogviszony módosulását eredményező változtatásokra kerül sor, az előfizetőtől szükségtelen egy, az eredeti nagykereskedelmi szolgáltatás igénylését megelőzően már beszerzett nyilatkozat meglétének igazolása, hiszen az előfizető egyszer már felhatalmazta a Jogosultat az átengedéshez szükséges előfizetői adatai és hálózati információi megismerésére. A Tanács ezért indokolatlannak tartja, hogy a Jogosult ugyanarról az előfizetői felhatalmazásról nyilatkozzon két vagy több alkalommal, vagy az előfizetőtől egy újabb nyilatkozatot szerezzen be, és ő maga erről tegyen nyilatkozatot a Magyar Telekom felé, hiszen ez pusztán az adminisztrációs terhek megnövekedését eredményezi, a felek közötti felelősségi viszonyok szempontjából viszont ez semmilyen jelentőséggel nem bír. Ugyanakkor a Jogosult részéről szükséges egy olyan nyilatkozat kiállítása ilyenkor, melyben kijelenti, hogy a szolgáltató-váltással a Jogosult és az Előfizető közötti szerződés alapján nyújtott szolgáltatások terjedelme nem változik (a szolgáltatás minősége vagy más feltétel a szerződésben egyidejűleg módosulhat). A fentiek szerint a Tanács a rendelkező részben foglalt szöveggel kiegészítette a MARUO tervezet Törzsszöveg VI.2.5.1 pontját.

Jelen dokumentum a Magyar Közlöny Lap- és Könyvkiadó tulajdona, további üzleti célú felhasználása tilos!

A.7.2. Törzsszöveg VI.2.5.2. táblázat

Az ATSZE javasolja a MARUO tervezet Törzsszöveg VI.2.5.2. pontja alatti táblázat módosítását az alábbiak szerint:

Szolgáltatás váltás		
Igénybejelentés fajtája	*Meglévő, a Magyar Telekom által nyújtott kiskereskedelmi, és a Jogosult által a Magyar Telekomtól igénybe vett nagykereskedelmi szolgáltatás*	*Új, a Magyar Telekom által nyújtott kiskereskedelmi, és a Jogosult által a Magyar Telekomtól igénybe vett nagykereskedelmi szolgáltatás*
Helyi Hurok vagy Helyi Alhurok Teljes Átengedése	Magyar Telekom által nyújtott PSTN + Jogosultnak nyújtott Nagykereskedelmi Gyors Hozzáférés	Jogosultnak nyújtott Helyi Hurok vagy Helyi Alhurok Teljes Átengedése
	Magyar Telekom által nyújtott PSTN + Jogosultnak nyújtott Helyi Hurok vagy Alhurok Részleges Átengedése	
	Jogosultnak nyújtott Csupasz Nagykereskedelmi Gyors Hozzáférés	
	Jogosultnak nyújtott Csupasz Helyi bitfolyam hozzáférés	
	Magyar Telekom által nyújtott PSTN + Jogosult nak nyújtott Helyi bitfolyam hozzáférés	
Helyi Hurok vagy Helyi Alhurok Részleges Átengedése	Magyar Telekom által nyújtott PSTN + Jogosultnak nyújtott Nagykereskedelmi Gyors Hozzáférés	Magyar Telekom által nyújtott PSTN + Jogosultnak nyújtott Helyi Hurok vagy Helyi Alhurok Részleges Átengedés
	Magyar Telekom által nyújtott PSTN + Jogosultnak nyújtott Helyi bitfolyam hozzáférés	
	Jogosultnak nyújtott Csupasz Nagykereskedelmi Gyors Hozzáférés	
	Jogosultnak nyújtott Csupasz Helyi bitfolyam hozzáférés	
(Csupasz) Helyi bitfolyam hozzáférés	Magyar Telekom által nyújtott PSTN + Jogosultnak nyújtott Nagykereskedelmi Gyors Hozzáférés	(Magyar Telekom által nyújtott PSTN +) Jogosultnak nyújtott Helyi bitfolyam hozzáférés
	Magyar Telekom által nyújtott PSTN + Jogosultnak nyújtott Helyi Hurok vagy Alhurok Részleges Átengedése	
	Jogosultnak nyújtott Helyi Hurok vagy Alhurok Teljes Átengedése	
	Jogosultnak nyújtott Csupasz ADSL	

Az ATSZE indoklása szerint, mivel a Magyar Telekom és a Jogosult közti jogviszonyban a Jogosult által a Magyar Telekomtól igénybe vett nagykereskedelmi szolgáltatás változásáról van szó, indokolatlan a Jogosult által nyújtott nagykereskedelmi szolgáltatást igénybe vevő, a Jogosulttal nagykereskedelmi jogviszonyban lévő harmadik fél feltüntetése, mivel a szöveges rész és a táblázat nem erre a jogviszonyra vonatkozik.

A Tanács az ATSZE észrevételét figyelembe vette, és ennek megfelelően a határozat rendelkező részét módosította az alábbi indokok alapján:

A MARUO tervezet Törzsszöveg VI.2.5.2. pontja alatti táblázatban különféle – nagykereskedelmi és kiskereskedelmi – szolgáltatások felsorolása szerepel. A szolgáltatásváltás tekintetében „meglévő szolgáltatás” oszlopban alapvetően a Jogosult részére nyújtott nagykereskedelmi szolgáltatás lényeges, de a Magyar Telekom által az Előfizetőnek nyújtott szolgáltatás is releváns lehet. Az viszont minden esetben irreleváns a szolgáltatásváltás viszonylatában, hogy a Jogosult vagy az Előfizetői Szolgáltatást Nyújtó Szolgáltató milyen szolgáltatást nyújt az Előfizetőnek, hiszen a szolgáltatásváltási eljárás tárgya csak a nagykereskedelmi szolgáltatás szintjén bekövetkező változás. A Tanács ezért a javaslatban foglaltaknak megfelelően, a rendelkező részben foglaltak szerint módosította a Törzsszöveg VI.2.5.2. pontja alatti táblázatot.

Jelen dokumentum a Magyar Közlöny Lap- és Könyvkiadó tulajdona, további üzleti célú felhasználása tilos!

A.7.3. Törzsszöveg VI. 2.5.3. Táblázat

Az ATSZE észrevétele szerint a Táblázatban minden szolgáltatás a Jogosult, vagy a 3. fél által a Magyar Telekomtól igénybevett nagykereskedelmi szolgáltatás, kivéve a Magyar Telekom által nyújtott kiskereskedelmi PSTN szolgáltatást, amely a részleges hurokátengedés és a bitfolyam hozzáférés esetén lehetséges. Fontos, hogy a hurokátengedés és a bitfolyam hozzáférési szolgáltatást a Jogosult vagy a 3. fél nem nyújtja, hanem fogyasztja – ez súlyos értelmezési hibája a táblázat szövegezésének.

A táblázatban az ATSZE kéri feltüntetni a részlegesről részlegesre történő szolgáltatóváltás esetét is.

A Tanács az ATSZE észrevételét figyelembe vette, és ennek megfelelően a határozat rendelkező részét módosította az alábbi indokok alapján:

A MARUO tervezet Törzsszöveg VI.2.5.3 pontja alatti táblázatban különféle – nagykereskedelmi és kiskereskedelmi – szolgáltatások felsorolása szerepel. A szolgáltatásváltás tekintetében „meglévő szolgáltatás" oszlopban alapvetően a Jogosult részére nyújtott nagykereskedelmi szolgáltatás lényeges, de a Magyar Telekom által az Előfizetőnek nyújtott szolgáltatás is releváns lehet. Az viszont minden esetben irreleváns a szolgáltatásváltás viszonylatában, hogy a Jogosult vagy az Előfizetői Szolgáltatást Nyújtó Szolgáltató milyen szolgáltatást nyújt az Előfizetőnek, hiszen a szolgáltatásváltási eljárás tárgya csak a nagykereskedelmi szolgáltatás szintjén bekövetkező változás. A Tanács ezért a javaslatban foglaltaknak megfelelően, a rendelkező részben foglaltak szerint módosította a Törzsszöveg VI.2.5.3. pontja alatti táblázatot.

A Tanács 11. piaci határozata rendelkező részének I. a) (ii) pontjában előírta, hogy a Kötelezett referencia ajánlatának tartalmaznia kell annak az eljárásnak a feltételeit, amelynek során *„A fémes hurkok és alhurkok nagykereskedelmi átengedése (beleértve a részleges átengedést is) szélessávú és beszédcélú szolgáltatások nyújtása céljából"* nagykereskedelmi szolgáltatásra ráépülő, valamely jogosult szolgáltató által nyújtott kiskereskedelmi szolgáltatást az adott jogosult szolgáltató egy, a korábban a Kötelezett Szolgáltatótól igénybe vett nagykereskedelmi szolgáltatástól eltérő, de szintén a Kötelezett Szolgáltató által nyújtott nagykereskedelmi szolgáltatás igénybe vételével kívánja nyújtani. A szolgáltatásváltásra irányuló eljárás tehát magában kell foglaljon minden olyan lehetséges migrációs formát, amikor a Jogosult egyik nagykereskedelmi szolgáltatásról egy másikra tér át. A Tanács ezért indokoltnak látta a táblázat ATSZE javaslatnak megfelelő kiegészítését.

A.7.4. 4.B Melléklet 3.3

Az ATSZE javasolja a 4.B Melléklet 3.3 pontjának első mondatából a „továbbra is", és „változatlan feltételekkel" kitételek törlését. Az ATSZE indoklása szerint a törlés azért szükséges, mert a 3.3 pont megfogalmazása nem számol a Törzsszöveg szerinti szolgáltatás és szolgáltatói migrációs esetekkel. Indokolatlan a „továbbra is", és „változatlan feltételekkel" megfogalmazások használata, mert olyan migrációs esetek is vannak, amelyek esetén a részleges átengedést megelőzően a Magyar Telekom az előfizetőnek nem nyújtott telefonszolgáltatást.

A Tanács az ATSZE észrevételét figyelembe vette, és ennek megfelelően a határozat rendelkező részét módosította az alábbi indokok alapján:

A Tanács a MARUO tervezetben foglalt, a szolgáltatásváltási eljárásokkal kapcsolatos rendelkezések alapján megállapította, hogy létezik a szolgáltatásváltásnak olyan esete is, amikor a korábban igénybe vett nagykereskedelmi szolgáltatás mellett a Magyar Telekom az Előfizető részére nem nyújt kiskereskedelmi szolgáltatást (pl. Jogosultnak nyújtott Csupasz Helyi bitfolyam hozzáférés esetén). Ilyen esetben tehát nem lehet értelmezni a 4.B Melléklet 3.3 pontjának törölni javasolt kitételeit, a Tanács ezért a javaslatnak megfelelően, a rendelkező részben foglaltak szerint módosította a MARUO tervezet 4.B Melléklet 3.3 pontjának első mondatát.

A.7.5. 4.C Melléklet 3.1.2

Az ATSZE kifogásolja a MARUO tervezet Törzsszöveg és a 4. C melléklet 3.1. pontja közötti összhang hiányát, erre hivatkozva a 3.1.2. teljes átalakítását és részletezését javasolja, az alábbiak szerint:

„A Helyi Bitfolyam Hozzáférés Szolgáltatásra *az Igénybejelentés időpontjában a Magyar Telekom által az előfizetői hurkon nyújtott kiskereskedelmi és nagykereskedelmi szolgáltatások következő eseteiben van lehetőség:*

, továbbá nem üzemel az érpáron párhuzamosan más, sáv feletti szolgáltatás. A Helyi Bitfolyam Hozzáférés Szolgáltatás megszűnik abban az esetben, ha az adott Helyi Hurkon a Magyar Telekom helyhez kötött telefon szolgáltatás megszűnik, *azonban a Jogosult igénye szerint Csupasz Helyi Bitfolyam Hozzáféréssé alakítható.*

- Magyar Telekom által nyújtott PSTN
- Magyar Telekom által nyújtott PSTN + 3. félnek nyújtott Nagykereskedelmi Gyors Hozzáférés
- Magyar Telekom által nyújtott PSTN + 3. Félnek nyújtott Helyi Hurok vagy Alhurok Részleges Átengedése
- 3. félnek nyújtott Helyi Hurok vagy Helyi Alhurok Teljes Átengedése
- 3. félnek nyújtott Csupasz ADSL"

Jelen dokumentum a Magyar Közlöny Lap- és Könyvkiadó tulajdona, további üzleti célú felhasználása tilos!

A Tanács az ATSZE észrevételét részben figyelembe vette, és ennek megfelelően a határozat rendelkező részét módosította az alábbi indokok alapján:

A Helyi Bitfolyam Hozzáférés igénylésére (első Igénybejelentés esetén) a MARUO tervezetben foglaltakkal összhangban csak azon Helyi Hurkok esetében van lehetőség, amelyeken a Magyar Telekom helyhez kötött telefon szolgáltatást nyújt az előfizető számára, és nem üzemel az érpáron párhuzamosan más, sáv feletti szolgáltatás. Ugyanakkor a Törzsszöveg VI.2.5.2 c) és VI.2.5.3. c) pontjai alapján a Helyi Bitfolyam Hozzáférési szolgáltatás igénybevétele szolgáltatásváltási eljárás során is kezdeményezhető, ezért a Tanács az ATSZE észrevételében foglalt javaslattal egyetért. A Tanács azonban nem látja szükségesnek az egyes, az előfizetői hurkon nyújtott kiskereskedelmi és nagykereskedelmi szolgáltatások ismételt felsorolását a 4.C Mellékletben, hanem elegendőnek látja a visszautalást a Törzsszöveg VI.2.5.2 c) és VI.2.5.3. c) pontjaira.

A javaslattól eltérően a 3.1.2 pont első bekezdés második mondatának kiegészítése nem szükséges a szerint Csupasz Helyi Bitfolyam Hozzáférésre való áttérés lehetőségére való utalással, mivel az a 3.1.2 pont harmadik bekezdésében már szabályozva van.

A.7.6. 6.D Melléklet 3.8

Az ATSZE az alábbi mondattal javasolja kiegészíteni a MARUO tervezet 6.D Melléklet 3.8 pontját:

„Szolgáltatás váltás esetén a Magyar Telekom a Jogosult által ténylegesen igénybevett szolgáltatás díját számlázza a Jogosultnak. Szolgáltató váltás esetén a Magyar Telekom az első szolgáltatónak a szolgáltató váltásig számít fel díjat."

Az ATSZE indoklása szerint szolgáltatás váltás esetén a Jogosult által mindenkor ténylegesen igénybevett szolgáltatás után számíthat fel díjat a Kötelezett, szolgáltató-váltás estén az első Jogosultnak a váltásig számíthat fel díjat.

A Tanács az ATSZE észrevételét figyelembe vette, és ennek megfelelően a határozat rendelkező részét módosította az alábbi indokok alapján:

Az ATSZE által javasolt kiegészítése a MARUO tervezet szövegének összhangban áll azzal az elvvel, hogy a szolgáltatás igénybe vevője a szolgáltatás tényleges igénybevétele után fizeti meg annak díját. A Tanács ezért a javaslatnak megfelelően, a rendelkező részben foglaltak szerint módosította a MARUO tervezet szövegét.

A.8. A helymegosztási helyiség megosztása a szolgáltatók között, összekapcsolódás a helymegosztási helyszínen

A.8.1. Törzsszöveg IV. 4. és VI.4.2 pont, 4.D-1. Melléklet 3.1.25. pont

Az ATSZE új, *IV.4. pont* beillesztését javasolja a MARUO-ba. Az ATSZE javaslata szerint a Helymegosztási Helyszín Jogosult használója jogosult megosztani a helyszín használatát olyan más használóval, aki saját jogán maga is Jogosult használó lehetne. A Jogosult használó köteles bejelenteni a Magyar Telekomnak a helyszín megosztásának igényét, valamint a megosztási lehetőséget igénybe venni kívánó másik Jogosult (Másodlagos Jogosult) személyét, a megosztás célját, hasznosítási módját, az elhelyezni kívánt berendezések típusát, súlyát, helyigényét, áramfogyasztását és disszipációját, valamint azok kábelezési igényét. A Magyar Telekom nem tagadhatja meg a Másodlagos Jogosult betelepülését a Jogosult által használt Helymegosztási Helyszínre és az ezzel kapcsolatos jogainak gyakorlását. A Magyar Telekom jogosult a Másodlagos Jogosult betelepülésével kapcsolatban felmerült egyszeri és rendszeres, a Jogosult helyszín-használatához képest felmerült többletköltségek alapján a LRIC módszer használatával számolt költségalapú díjakat a Jogosultnak felszámítani.

Az ATSZE javaslatát azzal indokolta, hogy a magas helymegosztási díjak, a piacra lépési küszöb csökkentése, a verseny erősítése, valamint a betelepülési helyszín, mint korlátos erőforrás jobb hasznosítása azt igényli, hogy a Jogosult megoszthassa a betelepülési helyszínt másik Jogosulttal (*Másodlagos Jogosult*). A betelepülési helyszín Másodlagos Jogosult által történt igénybevétele miatt a Kötelezettnél felmerült egyszeri és rendszeres költségek alapján a Kötelezett a LRIC módszer használatával számolt költségalapú díjat számíthat fel a Jogosult szolgáltatónak.

A MARUO tervezet Törzsszöveg *VI.4.2* pontja tekintetében javasolja az ATSZE az új IV.4 pontra hivatkozással megerősíteni a helymegosztási helyiség Jogosult szolgáltatók közti megosztásának a lehetőségét az alábbiak szerint:

„A Jogosult Helyi Hurok Átengedés és Helyi Bitfolyam Hozzáférés Szolgáltatás nyújtása esetén a helymegosztási helyiség feletti használati jogot harmadik fél részére a IV.4 pontnak megfelelő feltételekkel átengedheti."

Az ATSZE a Törzsszöveg IV.4. pontjának szövegének megfelelően javasolja a MARUO tervezet *4.D-1. Melléklet 3.1.25.* pontja jelenlegi szövegét módosítani, mely szerint a Jogosult a Fizikai Helymegosztás Szolgáltatással kapcsolatos semmilyen jogot és kötelezettséget nem engedhet át harmadik fél elektronikus hírközlési szolgáltatónak.

A Tanács az ATSZE fenti pontban szereplő észrevételét részben figyelembe vette az alábbi indokok miatt:

A Tanács álláspontja szerint a Helymegosztási Egységek más Jogosultakkal történő megosztása elősegíti a Jogosultak költséghatékony betelepülését, ezáltal hozzájárul a piaci verseny kialakulásához. A Tanács azonban hozzáteszi, hogy a Helymegosztási Egységek megosztása kizárólag akkor lehetséges, ha a megosztás meghatározott műszaki- és hálózat-

Jelen dokumentum a Magyar Közlöny Lap- és Könyvkiadó tulajdona, további üzleti célú felhasználása tilos!

biztonsági feltételeknek megfelel. Arra való tekintettel, hogy a két jogosultnak külön hálózati szerződést kell kötnie a kötelezettel, amelyben a kiegészítő költségek is szerepelnek, a megosztás közös használata a két jogosult részére annyiban jelenthet megtakarítást, hogy helymegosztási díjat közösen fizetik, valamint hogy a betelepülő „új" jogosult szolgáltatónak nem kell megtérítenie a kötelezett részére a megosztásra szolgáló helyiség kialakításának teljes költségét. A helymegosztási díjjal, továbbá a helymegosztási egység kialakításának költségeivel kapcsolatos ellenérték fizetésének megosztását a jogosultak egymás közötti megállapodása rendezheti. A helymegosztási egység díját elegendő csak az egyik jogosult szolgáltató kötelezettel kötött hálózati szerződésében szerepeltetni.

Ennek megfelelően a Tanács az ATSZE álláspontját méltányolva a rendelkező részben foglaltak alapján a MARUO tervezet Törzsszövege VI.4.2. pontja szövegét kiegészítette.

A.8.2. Törzsszöveg (Új) IV.5. és VI. 4.3. pont

Az ATSZE egy új *IV.5* pont beiktatását javasolta a következők szerint:

Az ATSZE javaslata szerint a Helymegosztási Helyszíneket használó Jogosultak és Másodlagos Jogosultak jogosultak a Helyszíneken elhelyezett berendezéseik egymásközti összekötésére, ehhez a Magyar Telekom a Helyszínek fizikai adottságaitól függő mértékben a kábelezési munkákat díjazás ellenében elvégezni, vagy a munkák elvégzését – a megfelelő követelmények előírása mellett – engedélyezni köteles. A Magyar Telekom a helyszíni erőforrásainak többlethasználatáért a LRIC módszer használatával számolt költségalapú díjat szedhet a Jogosult szolgáltatóktól

Az ATSZE a javaslatát azzal indokolta, hogy a Jogosultak hálózatos költségeinek csökkentését, ezáltal a megtérülési feltételeik javulását, a piaci verseny erősítését, az előfizetői díjak csökkenését és a szolgáltatásminőség javulását szolgálhatja a Jogosultak betelepülési helyszíneinek a betelepülési létesítményen belüli összekötése. Ezáltal a Jogosult szolgáltatók egymásnak olyan szolgáltatásokat nyújthatnak, olyan erőforrásokat használhatnak közösen és emiatt kisebb fajlagos költséggel,amelyre a betelepülési helyszíneik ilyen módon történő összekapcsolása nélkül nem nyílna lehetőség, ezáltal a Jogosultak versenyképessége csökkenne, mind a verseny,mind a fogyasztók érdeke csorbát szenvedne.

Az ATSZE szerint továbbá javasolt a Törzsszöveg VI.4.3 pontjában az új IV. 5 pontra hivatkozással megerősíteni a Kötelezett szolgáltató kötelezettségét, hogy a Jogosult szolgáltatók betelepülési helyiségeit azok igénye esetén egymással összekösse.

A Tanács az ATSZE észrevételét részben figyelembe vette és a rendelkező részt módosította az alábbi indokok miatt:

A Tanács álláspontja szerint a Jogosultak berendezéseinek a Helymegosztási Egységekben való összekötésének lehetővé tétele elősegíti a Jogosultak költséghatékony betelepülését, ezáltal hozzájárul a piaci verseny kialakulásához. A Tanács azonban hozzáteszi, hogy a Helymegosztási Egységek ilyen összekötése kizárólag akkor lehetséges, ha az meghatározott műszaki- és hálózatbiztonsági feltételeknek megfelel. A Helymegosztási Egységek összekötése kialakításának költségeit a Jogosultak a Kötelezettel történő megállapodása rendezheti. A Helymegosztási Egységek összekapcsolásának díját valamennyi jogosult szolgáltató Kötelezettel kötött hálózati szerződésében szerepeltetni kell.

A fentiekre tekintettel a Tanács az ATSZE álláspontját méltányolva a rendelkező részben foglaltak alapján a MARUO tervezet Törzsszövegét kiegészítette egy új VI.4.3 ponttal

A.9. Minőségi mutatókra tett észrevételek

A.9.1. ATSZE

a) 4.A Melléklet 5. pont és 4.B Melléklet 5. pont

Az ATSZE a Minőségi paraméterek szolgáltatás létesítésének időtartamát 10, illetve egy másik észrevételében 8 munkanapban, a Jogosult által megrendelt Egyedi Részletes Hurok Alkalmassági Vizsgálat Helyszíni Ellenőrzéssel vizsgálat esetén pedig 11 munkanapban kéri meghatározni.

A szolgáltatás hibaelhárítási idejét 24 órában, az Éves Rendelkezésre Állást pedig 99%-ban kéri meghatározni.

A Tanács az ATSZE észrevételét részben figyelembe vette az alábbi indokokra tekintettel:

A Tanács a szolgáltatás létesítésének időtartamát az Invitelnek a 4.A-F. Mellékletekre tett észrevétele alapján a rendelkező részben foglaltak szerint állapította meg, az alábbi A.9.2 b) pontban írt indokokkal.

A Tanács hibaelhárítási idő és az éves rendelkezésre állás minőségi mutatókhoz tartozó értéket nem írhatja elő, azt a Kötelezett határozhatja meg. A Kötelezett azonban minőségi mutatói kialakításánál figyelembe kell vegye az alábbiakat:

• A Tanács a 11. piaci határozat rendelkező része I. e) pontjában kirótta az Eht. 104. § szerinti „egyenlő elbánás" kötelezettséget. Az egyenlő elbánás kötelezettség keretében a Kötelezett Szolgáltatónak biztosítania kell a fémes hurkok és alhurkok nagykereskedelmi átengedése tekintetében, hogy legalább ugyanolyan feltételekkel (ideértve az egyes nagykereskedelmi feltételek változtatásának közlését az érdekelt felekkel, illetve a nagykereskedelmi input igénybevételének eljárási határidejét), legalább ugyanolyan minőségű szolgáltatásokat és információt nyújt mások számára, mint amelyeket saját szolgáltatásaira, illetve bármely általa irányított más szolgáltató szolgáltatásaira alkalmaz.

Jelen dokumentum a Magyar Közlöny Lap- és Könyvkiadó tulajdona, további üzleti célú felhasználása tilos!

• A 11. piaci határozat rendelkező része I. a) (i) pontjában foglalt előírás szerint a Kötelezett Szolgáltató által a referencia ajánlatában vállalt minőségi feltételek nem lehetnek rosszabbak, mint *„A fémes hurkok és alhurkok nagykereskedelmi átengedése (beleértve a részleges átengedést is) szélessávú és beszédcélú szolgáltatások nyújtása céljából”* nagykereskedelmi szolgáltatásra ráépülő saját kiskereskedelmi szolgáltatás minőségi feltételei. Ez utóbbi előírás ellenőrizhetősége érdekében a Kötelezett Szolgáltató köteles nyilvánosságra hozni az általa nyújtott nagykereskedelmi szolgáltatás, valamint a fémes hurkok és alhurkok nagykereskedelmi átengedése (beleértve a részleges átengedést is) szélessávú és beszédcélú szolgáltatások nyújtása céljából nagykereskedelmi szolgáltatásra ráépülő valamennyi saját kiskereskedelmi szolgáltatása tényleges minőségi jellemzőit.

A 11. piaci határozat alapján tehát abban az esetben, ha a Magyar Telekom észleli, hogy a referencia ajánlatában vállalt minőségi feltételek rosszabbak, mint saját kiskereskedelmi szolgáltatásának nyilvánosságra hozott, tényleges minőségi jellemzői, akkor a 11. piaci határozat rendelkező része I. a) (i) pontjának való megfelelés érdekében az Eht. 60.§-a alapján köteles a referenciaajánlat kérelemre történő módosítására irányuló eljárást megindítani és a referenciaajánlatát úgy módosítani, hogy a a referencia ajánlatában vállalt minőségi feltételek ne legyenek rosszabbak, mint a saját kiskereskedelmi szolgáltatásának minőségi jellemzői. Amennyiben a Tanács észleli, hogy a referencia ajánlatában vállalt minőségi feltételek rosszabbak, mint saját kiskereskedelmi szolgáltatásának tényleges minőségi jellemzői, akkor a Tanács az Eht. 59.§ (8) bekezdése alapján hivatalból előírja a jóváhagyott referenciaajánlat módosítását.

b) 4.C Melléklet 4. pont

Az ATSZE álláspontja szerint sebességmódosításra megadott 15 napos alapszintű minőségi mutató irreálisan magas, hiszen a művelet kizárólag a Magyar Telekom felügyeleti rendszerén belüli beavatkozást igényel. Legfeljebb 2 munkanap az elvárható érték.

A Tanács az ATSZE észrevételét részben figyelembe vette, és ennek megfelelően a határozat rendelkező részét módosította az alábbi indokok alapján:

A Tanács hibaelhárítási idő és az éves rendelkezésre állás minőségi mutatókhoz tartozó értéket nem írhatja elő, azt a Kötelezett határozhatja meg. A Kötelezett azonban minőségi mutatói kialakításánál figyelembe kell vegye az alábbiakat:

• A Tanács a 11. piaci határozat rendelkező része I. e) pontjában kirótta az Eht. 104. § szerinti „egyenlő elbánás” kötelezettséget. Az egyenlő elbánás kötelezettség keretében a Kötelezett Szolgáltatónak biztosítania kell a fémes hurkok és alhurkok nagykereskedelmi átengedése tekintetében, hogy legalább ugyanolyan feltételekkel (ideértve az egyes nagykereskedelmi feltételek változtatásának közlését az érdekelt felekkel, illetve a nagykereskedelmi input igénybevételének eljárási határidejét), legalább ugyanolyan minőségű szolgáltatásokat és információt nyújt mások számára, mint amelyeket saját szolgáltatásaira, illetve bármely általa irányított más szolgáltató szolgáltatásaira alkalmaz.

• A 11. piaci határozat rendelkező része I. a) (i) pontjában foglalt előírás szerint a Kötelezett Szolgáltató által a referencia ajánlatában vállalt minőségi feltételek nem lehetnek rosszabbak, mint *„A fémes hurkok és alhurkok nagykereskedelmi átengedése (beleértve a részleges átengedést is) szélessávú és beszédcélú szolgáltatások nyújtása céljából”* nagykereskedelmi szolgáltatásra ráépülő saját kiskereskedelmi szolgáltatás minőségi feltételei. Ez utóbbi előírás ellenőrizhetősége érdekében a Kötelezett Szolgáltató köteles nyilvánosságra hozni az általa nyújtott nagykereskedelmi szolgáltatás, valamint a fémes hurkok és alhurkok nagykereskedelmi átengedése (beleértve a részleges átengedést is) szélessávú és beszédcélú szolgáltatások nyújtása céljából nagykereskedelmi szolgáltatásra ráépülő valamennyi saját kiskereskedelmi szolgáltatása tényleges minőségi jellemzőit.

A 11. piaci határozat alapján tehát abban az esetben, ha a Magyar Telekom észleli, hogy a referencia ajánlatában vállalt minőségi feltételek rosszabbak, mint saját kiskereskedelmi szolgáltatásának nyilvánosságra hozott, tényleges minőségi jellemzői, akkor a 11. piaci határozat rendelkező része I. a) (i) pontjának való megfelelés érdekében az Eht. 60.§-a alapján köteles a referenciaajánlat kérelemre történő módosítására irányuló eljárást megindítani és a referenciaajánlatát úgy módosítani, hogy a a referencia ajánlatában vállalt minőségi feltételek ne legyenek rosszabbak, mint a saját kiskereskedelmi szolgáltatásának minőségi jellemzői. Amennyiben a Tanács észleli, hogy a referencia ajánlatában vállalt minőségi feltételek rosszabbak, mint saját kiskereskedelmi szolgáltatásának tényleges minőségi jellemzői, akkor a Tanács az Eht. 59.§ (8) bekezdése alapján hivatalból előírja a jóváhagyott referenciaajánlat módosítását.

A.9.2. Invitel

a) 4.A-C. és 4.E-F. Melléklet és 7. Melléklet

Az Invitel észrevételében jelezte, hogy a Magyar Telekom a 24 órán belül elhárított és az összes kábelhibák arányát 75%-ról 58,3%-ra csökkentette. Ezzel szemben a Magyar Telekom a helyi bitfolyam hozzáférés szolgáltatás beleértve a csupasz esetet is vállalja, hogy a „24 órán belül a Magyar Telekom által elhárított és az összes, a Jogosult által bejelentett valós kábel hibák aránya 75%”. Az alhurok átengedés esetén is 75%-ot határoz meg a fenti minőségi paraméterre. Az

Jelen dokumentum a Magyar Közlöny Lap- és Könyvkiadó tulajdona, további üzleti célú felhasználása tilos!

Invitel ezért nem látja indokoltnak, hogy a Kötelezett a teljes illetve részleges hurok átengedés esetén ezt az értéket 58,3%-ra csökkentse.

A fentiek alapján az Invitel javasolja a MARUO tervezet módosítását az alábbiak szerint:

• 4.A melléklet 5. pont:

„a 24 órán belül a Magyar Telekom által elhárított és az összes, a Jogosult által bejelentett valós kábel hibák aránya 75%”

• 4.B melléklet 5. pont:

a 24 órán belül a Magyar Telekom által elhárított és az összes, a Jogosult által bejelentett valós kábel hibák aránya 75%”

• 7. melléklet 2. a) pontjában a RUO202 mutatót („58,3%” –ot) „75%”-ra változtatni

A fentieken túlmenően az Invitel a 4.A melléklet 5. pontját, a 4.B melléklet 5. pontját, a 4.C melléklet 4. pontját, a 4.E melléklet 6. pontját és a 4.F melléklet 6. pontját az alábbiak szerint javasolja kiegészíteni:

„a 96 órán belül a Magyar Telekom által elhárított és az összes, a Jogosult által bejelentett valós kábel hibák aránya 100%”

Az Invitel fenti javaslatát azzal indokolta, hogy a 72 órán belül a Magyar Telekom által elhárított és az összes, a Jogosult által bejelentett valós kábel hibák aránya 95%. Ezen minőségi paraméter mellett versenyképes kiskereskedelmi szolgáltatást kialakítani nem lehetséges.

A Tanács az Invitel észrevételét nem tudta figyelembe venni az alábbi indokok alapján:

A Magyar Telekom a korábban hatályban volt és a jelenleg hatályos MARUO rendelkezésekhez képest drasztikus minőségrontást hajtott végre, a 24 órán belül a Magyar Telekom által elhárított és az összes, a Jogosult által bejelentett kábelhibák arányát 75%-ról 58,3%ra csökkentette a teljes és részleges hurokátengedés esetén.

Ugyanakkor a Tanács minőségi mutatókhoz tartozó értéket nem írhatja elő, azt a Kötelezett határozhatja meg, mivel azok a Kötelezett vállalásán alapulnak. A Kötelezett azonban minőségi mutatói kialakításánál figyelembe kell vegye az alábbiakat:

• A Tanács a 11. piaci határozat rendelkező része I. e) pontjában kirótta az Eht. 104. § szerinti „egyenlő elbánás” kötelezettséget. Az egyenlő elbánás kötelezettség keretében a Kötelezett Szolgáltatónak biztosítania kell a fémes hurkok és alhurkok nagykereskedelmi átengedése tekintetében, hogy legalább ugyanolyan feltételekkel (ideértve az egyes nagykereskedelmi feltételek változtatásának közlését az érdekelt felekkel, illetve a nagykereskedelmi input igénybevételének eljárási határidejét), legalább ugyanolyan minőségű szolgáltatásokat és információt nyújt mások számára, mint amelyeket saját szolgáltatásaira, illetve bármely általa irányított más szolgáltató szolgáltatásaira alkalmaz.

• A 11. piaci határozat rendelkező része I. a) (i) pontjában foglalt előírás szerint a Kötelezett Szolgáltató által a referencia ajánlatában vállalt minőségi feltételek nem lehetnek rosszabbak, mint *„A fémes hurkok és alhurkok nagykereskedelmi átengedése (beleértve a részleges átengedést is) szélessávú és beszédcélú szolgáltatások nyújtása céljából”* nagykereskedelmi szolgáltatásra ráépülő saját kiskereskedelmi szolgáltatás minőségi feltételei. Ez utóbbi előírás ellenőrizhetősége érdekében a Kötelezett Szolgáltató köteles nyilvánosságra hozni az általa nyújtott nagykereskedelmi szolgáltatás, valamint a fémes hurkok és alhurkok nagykereskedelmi átengedése (beleértve a részleges átengedést is) szélessávú és beszédcélú szolgáltatások nyújtása céljából nagykereskedelmi szolgáltatásra ráépülő valamennyi saját kiskereskedelmi szolgáltatása tényleges minőségi jellemzőit.

A 11. piaci határozat alapján tehát abban az esetben, ha a Magyar Telekom észleli, hogy a referencia ajánlatában vállalt minőségi feltételek rosszabbak, mint saját kiskereskedelmi szolgáltatásának nyilvánosságra hozott, tényleges minőségi jellemzői, akkor a 11. piaci határozat rendelkező része I. a) (i) pontjának való megfelelés érdekében az Eht. 60.§-a alapján köteles a referenciaajánlat kérelemre történő módosítására irányuló eljárást megindítani és a referenciaajánlatát úgy módosítani, hogy a a referencia ajánlatában vállalt minőségi feltételek ne legyenek rosszabbak, mint a saját kiskereskedelmi szolgáltatásának minőségi jellemzői. Amennyiben a Tanács észleli, hogy a referencia ajánlatában vállalt minőségi feltételek rosszabbak, mint saját kiskereskedelmi szolgáltatásának tényleges minőségi jellemzői, akkor a Tanács az Eht. 59.§ (8) bekezdése alapján hivatalból előírja a jóváhagyott referenciaajánlat módosítását, illetve piacfelügyeleti eljárás keretében ellenőrzi az egyenlő elbánás kötelezettség teljesítését.

A Tanács, bár a jelen eljárásában nem állapíthatja meg a fentiek szerint a Kötelezett által vállalt értékét az egyes minőségi mutatóknak, a minőségi mutatók jelentős romlásának megállapítására tekintettel megvizsgálta ennek a Jogosultak jogviszonyaira gyakorolt hatását. A Hszr. 27.§-a alapján a hatóságnak a referenciaajánlat jóváhagyásáról szóló határozata jogerőre emelkedése napjától számított 30 napon belül ennek megfelelően módosítani kell a hálózati szerződést, kivéve, ha a hatóság határozata másként rendelkezik. A Hszr. rendelkezéséből következően a Kötelezett és a Jogosultak közötti hálózati szerződések módosítása folytán a határozat jogerőre emelkedése előtt létrejött szerződésekben is a minőségi mutató alacsonyabb értéke lenne alkalmazandó. A Jogosultak azonban előfizetőikkel, akiknek a helyi hurok átengedési vagy helyi bitfolyam szolgáltatásra épülő kiskereskedelmi szolgáltatást nyújtanak, a korábban hatályos MARUO-ban feltüntetett minőségi mutatók alapján kötötték meg az előfizetői szerződéseket és vállaltak irányukba kötelezettségeket. A Jogosultak számára tehát a nagykereskedelmi szolgáltatás feltételei úgy változnának meg, hogy

Jelen dokumentum a Magyar Közlöny Lap- és Könyvkiadó tulajdona, további üzleti célú felhasználása tilos!

eközben egy másik, de a Jogosult által igénybe vett a nagykereskedelmi szolgáltatásra épülő kiskereskedelmi szolgáltatás nyújtására irányuló jogviszonyban fennálló kötelezettségeik betartása ennek következtében ellehetetlenülhet. A Tanács ezért az Eht. 59.§ (7) bekezdése alapján, a rendelkező részben foglaltak szerint rendelkezett a hibaelhárításra vállalt minőségi paraméterek hatályba lépéséről.

b) 4.A.-F. melléklet

Az Invitel észrevételében előadta, hogy a 4.A - F mellékletekben a szolgáltatás létesítésének időtartama a Jogosult igénybejelentésétől számított 12 munkanap, illetve egyedi alkalmassági vizsgálat esetén 15 munkanap. Ezzel szemben a 11. piaci határozat szerint a szerződéskötés határideje a Jogosult igénybejelentésétől számított 8 munkanap illetve egyedi hurok alkalmassági vizsgálat esetén 11 munkanap. A szolgáltatás teljesítésére a kötelezett szolgáltatónak a szerződéskötéstől számított további 2 munkanap áll rendelkezésére. Az Invitel ezért kérte, hogy a MARUO-ban foglalt szerződéskötési és teljesítési határidőket a piachatározatban foglaltaknak megfelelően, a jogosultak számára is transzparensen módosítsa a Tanács, azaz e tekintetben a MARUO tartalmát állapítsa meg.

A Tanács az ATSZE észrevételét figyelembe vette, és ennek megfelelően a határozat rendelkező részét módosította az alábbi indokok alapján:

A Tanács a 11. piaci határozat rendelkező rész I. c) (x) pontjában rendelkezik a hurokátengedési határidőkről. Eszerint a Kötelezett és a Jogosult közötti, az átengedésre vonatkozó szerződést a szerződéskötési kezdeményezés kézhezvételétől számított 8 munkanapon belül kell megkötni. A Kötelezett Szolgáltató az átengedést a szerződéskötést követő 2 munkanapon belül köteles megvalósítani, vagy lehetővé tenni. Figyelembe veendő továbbá, hogy a Kötelezett Szolgáltató az előírt összes adatot tartalmazó kezdeményezést 2 munkanapon belül – a jogosult választásától függően elvégzett részletes helyi hurok alkalmassági vizsgálat esetén 5 munkanapon belül – köteles elbírálni és a Jogosult Szolgáltatót a szerződéskötésre irányuló kezdeményezésének elfogadásáról vagy annak objektív műszaki okokon alapuló elutasításáról tájékoztatni.

A fenti határidőkre tekintettel megállapítható, hogy a Kötelezett az Igénybejelentéstől számított 8+2, azaz 10 munkanapon belül köteles a szolgáltatást létesítésére. Ugyanakkor figyelembe veendő, hogy abban az esetben, ha a részletes helyi hurok alkalmassági vizsgálat elvégzésre kerül, akkor az Igénybejelentésre adott válasz megküldésére három munkanappal hosszabb határidő áll a Kötelezett rendelkezésére. A Tanács erre tekintettel a szolgáltatás létesítésének időtartamát 10+3 napban állapította meg.

Mivel a MARUO tervezetben szereplő, a szolgáltatás létesítésére meghatározott időtartamok a fentiektől eltérnek, a Tanács az Invitel javaslatában foglaltakkal összhangban, a rendelkező részben írtak szerint módosította a MARUO tervezet szövegét.

A.10. Alhurok átengedéssel kapcsolatos észrevételek

A.10.1. 1. Melléklet 2.5.3

Az ATSZE javasolja a MARUO tervezet 1. Melléklet 2.5.3 pontjának módosítását az alábbiak szerint:

„A „Helyi Hurok" a helyi hozzáférési hálózatban alkalmazott sodrott réz érpár, amely egy Előfizetői Hozzáférési Pontot köt össze a helyi központnál, annak kihelyezett fokozatánál, vagy ezeknek megfelelő eszköznél található Fő Kábelrendezővel (MDF). Helyi Hurok alatt a MARUO szövegében a Használaton Kívüli Helyi Hurok és a Helyi Alhurok is értendő, ha a szövegkörnyezetből kifejezetten más nem következik."

Az ATSZE indokolásában kifejtettek szerint a fogalom-meghatározások szisztematikusan mellőzik az alhurokra kiterjesztést, ezért az alhurokra alkalmazásuk nehéz vagy lehetetlen. A javasolt kiterjesztés helyesbíti ezt a hiányosságot. Az indokolatlan kiterjesztéstől védelmet ad az eredeti megfogalmazás azon része, miszerint a kiterjesztés akkor érvényes, ha a szövegkörnyezetből kifejezetten más nem következik.

A.10.2. 1. Melléklet 2.4.1

Az ATSZE javasolja a MARUO tervezet 1. Melléklet 2.4.1 pontjának módosítását az alábbiak szerint:

„A „Helyi Hurok Átengedése" a Helyi Hurok és a Használaton Kívüli Helyi Hurok Teljes Átengedését vagy a Helyi Hurok Részleges Átengedését jelenti. A Helyi Hurok Átengedésére irányadó, a MARUO-ban szabályozott feltételrendszert a Használaton Kívüli Helyi Hurok Teljes Átengedésre, valamint a Helyi Alhurok Részleges és Teljes Átengedésére is alkalmazni kell, ha a szövegkörnyezetből kifejezetten más nem következik."

Az ATSZE indoklása szerint szükséges a módosított 2.5.3. fogalom kiterjesztett értelmezésének a feltüntetése a 2.4.1. pont alatt szereplő fogalommeghatározásban is annak érdekében, hogy minden kétséget kizáróan a kiterjesztett értelmezés érvényesüljön az átengedés esetére is.

Jelen dokumentum a Magyar Közlöny Lap- és Könyvkiadó tulajdona, további üzleti célú felhasználása tilos!

A Tanács az ATSZE észrevételét figyelembe vette, és ennek megfelelően a határozat rendelkező részét módosította az alábbi indokok alapján:

A helyi hurok (alhurok) átengedésére és helyi bitfolyam hozzáférésre vonatkozó referenciaajánlatot a Magyar Telekom a 11. piaci határozatban kiszabott kötelezettségek alapján volt köteles összeállítani. A piacdefiníció következtében a 11. piaci határozat hatálya, így a referenciaajánlat hatálya is kiterjed *„a fémes hurkok és alhurkok nagykereskedelmi átengedésére (beleértve a részleges átengedést is)”*, ennek megfelelően a Magyar Telekom az alhurkok teljes és részleges átengedését is köteles szabályozni a MARUO-ban. A MARUO tartalmazza ugyan a helyi alhurpok definícióját is (1. sz. melléklet 2.5.4 pont) , de tekintettel arra, hogy a MARUO külön nem szabályozza eltérően az alhukok teljes és részletes átengedésének feltételeit a helyi hurok teljes és részletes átengedésének feltételeitől, ezért az egyértelműség kedvéért indokolt az ATSZE észrevétele.

A.11. Virtuális helymegosztással kapcsolatos észrevételek

A.11.1 Az ATSZE általános észrevétele szerint a definíciók között felsorolt Virtuális Helymegosztás szolgáltatás leírása és díjai nem szerepelnek a MARUO-ban, így mindenképpen pótolni kell ezeket a hiányosságokat, mert ezek nélkül

A Tanács az ATSZE észrevételét nem tudta figyelembe venni az alábbi indokok miatt:

A Virtuális helymegosztás definíciója szerint a Kötelezett szolgáltató berendezéseinek igénybevétele útján nyújtott szolgáltatás. Ez lényegében azt jelenti, hogy az átengedett hurokra csatlakoztatott berendezések üzemeltetése és működtetése a Kötelezett által történik a jogosulttal kötött szerződés alapján, de szolgáltatóként az előfizető felé a jogosult jelenik meg és ő viseli vele szemben a felelősséget. Ennek megfelelően a Virtuális helymegosztás díja a berendezések bérleti és üzemeltetési díjaiból áll össze.

használhatatlan a fogalom.

A.11.2. 4.A Melléklet 1.1 pont

Az ATSZE észrevétele szerint a Távoli Helymegosztásra illetve Hozzáférésre vonatkozóan nem szerepel az 1. ábrán a HDF Blokk illetve annak tulajdonjogának feltüntetése, továbbá az 1. ábrán nem található a Virtuális Helymegosztás esete. Ennek pótlását kéri.

A Tanács az ATSZE észrevételét nem tudta figyelembe venni az alábbi indokok miatt:

Az ábrán a kifogásolt részek szövegszerűen megtalálhatóak az 1.1. pont alatt.

A.11.3. 4.A Melléklet 2.1 pont

Az ATSZE javaslata szerint a szolgáltatás elemeit ki kell egészíteni a Távoli illetve a Virtuális Helymegosztás elemeivel.

A Tanács az ATSZE észrevételét részben figyelembe vette, és a határozat rendelkező részét módosította az alábbi indokok alapján:

Az ATSZE által kifogásolt számozás hiba mind a tartalomjegyzékben, mind a szövegben fennállt. Egyéb érdemi javaslatot az ATSZE nem tett, és azt nem is indokolta, így a Tanács azt figyelembe venni nem tudta. A fizikai helymegosztás és a távoli helymegosztás tekinthető a helymegosztás alapeseteinek, így lényegében a hiányolt Távoli, illetve Virtuális Helymegosztás esetében nem különböznek a megadott Helyi Hurok Teljes Átengedés Szolgáltatás és a Kábelkifejtési Elem Szolgáltatás elemei.

*A.11.4. 4.*A Melléklet 5.1 pont

Az ATSZE kifogásolta, hogy a Virtuális Helymegosztás esete nincs felsorolva, így az sem tudható, hogy a felelősségi határ hol húzódik a felek között.

A Tanács az ATSZE észrevételét részben figyelembe vette, és a határozat rendelkező részét módosította az alábbi indokok alapján:

A 11. piaci határozat rendelkező rész I. c) (vi) pontja szerint a virtuális helymegosztásnál a hibabehatárolási felelősség megegyezik mind a Kötelezett Szolgáltatónál, mind a Jogosult Szolgáltatónál a fizikai helymegosztás tekintetében meghatározott felelősség terjedelmével, azzal a különbséggel, hogy virtuális helymegosztásnál a Jogosult Szolgáltató megbízásából a Kötelezett Szolgáltató birtokolja és üzemelteti az átadó kábelrendezőhöz kapcsolódó azon berendezé-

Jelen dokumentum a Magyar Közlöny Lap- és Könyvkiadó tulajdona, további üzleti célú felhasználása tilos!

seket, amelyek a Jogosult Szolgáltató igényeit elégítik ki. A MARUO tervezet az erre történő utalást nem tartalmazza, ezért a Tanács a 11. piaci határozat idézett szövegével egyező szöveggel kiegészítette a 4.A Melléklet hivatkozott pontját. Mivel az 5.1 pont a 4. pont alatt szerepel, de ugyanígy a nem kifogásolt 5.2 pont is, a Tanács helyt adva az észrevételnek a 4. pont szövegének számozását javította.

A.12. A Jogosult azonos az Előfizetővel

Az ATSZE észrevételében hangsúlyozta, hogy a Jogosult szolgáltató és az Előfizető azonos is lehet. Az INRUO ezt nem zárja ki, de a Kötelezett szolgáltató megtagadja ennek lehetőségét a gyakorlatban. Az ATSZE álláspontja szerint ennek szövegszerű megfogalmazására szükség van a MARUO-ban.

A Tanács az ATSZE jogosult szolgáltató és az előfizető azonosságával kapcsolatos észrevételét nem tudta figyelembe venni az alábbi indokok miatt:

A referenciaajánlatok a Jogosult és a Kötelezett szolgáltató közötti nagykereskedelmi jogviszonyokat szabályozzák, azaz kizárólag a nagykereskedelmi viszonyra vonatkozó szerződéses ajánlatok, azoknak nem tárgya a Jogosult és az Előfizető közötti kiskereskedelmi jogviszony. A helyi hurok átengedésére és helyi bitfolyam hozzáférésre vonatkozó referenciaajánlatok készítésének kötelezettsége az Eht.-ban foglalt verseny élénkítését célzó szabályozást szolgálja, azáltal, hogy az előfizető a Jogosult részére történő a helyi hurok átengedésén keresztül több szolgáltatóból választhat, és nem tárgya annak a megoldása, hogy a Jogosult szolgáltató, mint Előfizető hogyan tud szolgáltatást igénybe venni.

A.13. Egyedi átengedési szerződés törlése

Az ATSZE észrevétele szerint nincs szükség Egyedi Átengedési Szerződésre sem a MARUO sem az INRUO esetében, tekintettel arra, hogy a gyakorlati tapasztalatok alapján nem használhatóak.

A Tanács az ATSZE egyedi hálózati szerződéssel kapcsolatos észrevételét nem tudta figyelembe venni az alábbi indokok miatt:

A Tanács az Egyedi Átengedési Szerződés törlésével kapcsolatos ATSZE álláspontot több okból sem tudja elfogadni:

• A Hszr. alapján maga az egyedi hurok átengedése szerződéssel történik (20. § (1) bekezdése), ebből következően az Egyedi Átengedési Szerződés törlése elektronikus hírközlési szabályba ütközik.

• A Tanács az ATSZE felvetését a verseny fenntarthatósága szempontjából sem tartja indokoltnak, hiszen a piacon megjelenő kisebb szolgáltatókat nem lehet arra kényszeríteni, hogy kizárólag egy meghatározott földrajzi területre vonatkozó keretszerződés megkötésére legyen csak lehetőségük, de egyedileg ne bérelhessenek hurkokat.

• További problémát jelent, hogy a keretszerződés önmagában nem helyettesíti az egyedi szerződést, hiszen a 11. piaci határozat I. c) (iii) pontja szerint csak általános jelleggel szabályozza a felek jogait és kötelezettségeit, a részleteket az egyes hurkokra vonatkozó egyedi szerződésekben kell rögzítenie a feleknek.

• Végül az ATSZE kérése annak további észrevételének is ellentmond, amelyben kéri az Egyedi hálózati szerződések időtartamának csökkentését.

A.14. *A JPE státusz megszűnésének következményeivel kapcsolatos észrevételek*

Az Eht. 55. § (2) bekezdése szerint a Tanács a jelentős piaci erővel rendelkező szolgáltatót terhelő kötelezettség módosításáról vagy megszüntetéséről rendelkező határozatában a módosításra, illetve megszüntetésre kerülő kötelezettséget megfelelő átmeneti időtartamra (amely legalább 30 nap, de legfeljebb 120 nap) hatályban tarthatja. Az ATSZE álláspontja szerint a RUO-k hatályának legfeljebb 120 nappal történő meghosszabbítását lehetővé tevő rendelkezés a Jogosult Szolgáltatók számára beruházásvédelmi szempontok alapján nem megfelelő, és indokolt lenne, hogy a Tanácsnak álljon jogában a kötelezettségek legalább 24 hónapig hatályban tartása. Az ATSZE ezért javaslatot tett az Eht. megfelelő módosításának kezdeményezése a Hatóság részéről, valamint arra, hogy a megfelelő módosításig a Hatóság kötelezze magát hároméves előrejelzésre a RUO-k megszűnését illetőleg.

Törzsszöveg VI.13.4. pont

Az ATSZE javasolta továbbá, hogy a MARIO fenti pontjában meghatározott 90 napos felmondási időt a Tanács beruházás-védelmi okokból emelje fel 180 napra.

A Tanács az ATSZE észrevételét nem tudta figyelembe venni az alábbi indokok miatt:

Amint azt az ATSZE az észrevételében is kifejti, az általa javasolt módosítás az Eht. módosítását, illetve a Hatóság részéről történő egyoldalú kötelezettségvállalást igényel, tekintettel arra, hogy a MARUO szövege teljes mértékben követi az Eht. 61. § (1) és (2) bekezdésében foglaltakat. Tekintettel arra, hogy a jelen eljárás tárgya a Magyar Telekom referenciaajánlatának jóváhagyása, a javaslat pedig ezen eljáráson túlmutat, a Tanács az ATSZE észrevételé nem vette figyelembe.

Jelen dokumentum a Magyar Közlöny Lap- és Könyvkiadó tulajdona, további üzleti célú felhasználása tilos!

A.15. Határidők

Az ATSZE észrevétele szerint a MARUO-ban szükség van a határidők szinkronizálásra.

A Tanács az ATSZE észrevételét nem tudta figyelembe venni az alábbi indokok miatt:

Tekintettel arra, hogy az ATSZE a fenti észrevételen túl egyéb információt nem közölt, a Tanács nem tudta megítélni, hogy az ATSZE hol talált az elektronikus hírközlésre vonatkozó szabályokban rögzített határidőktől eltérést a MARUO tervezetében. A ugyanakkor Tanács az észrevétellel kapcsolatban a MARUO tervezetét még egyszer átvizsgálta a határidők megfelelősége szempontjából tekinte3ttel arra, hogy a 11. piaci határozat rendelkező részének I. c) (x) pontja a Hszr.-től eltérő határidőket határozatott meg. A Tanács azonban a vizsgálat során a fentiektől eltérést nem talált, ezért az észrevételt nem tudta elfogadni.

A.16. A fizikai helymegosztás igénybevételének korlátaival kapcsolatos észrevételek

A.16.1. 4.D melléklet 3.3.2.

Az ATSZE javasolja a 4.D melléklet 3.3.2. pontjának kiegészítését az alábbiak szerint:

„Amennyiben a felajánlott és igényelt Helymegosztási helyszín nem képezi a Magyar Telekom tulajdonát, *vagy nincs a Magyar Telekom kezelésében,* a Magyar Telekom minden ésszerű, szükséges intézkedést megtesz a Helymegosztási Helyszín *vagy Távoli Hozzáférés* megvalósításához.

Ingatlanainak kezelésbe vagy tulajdonba adása esetén a Magyar Telekom köteles a kezelővel vagy az új tulajdonossal szemben a Jogosult szolgáltatók javára kikötni és a kezelő vagy a tulajdonos kötelességévé tenni a Helymegosztási Helyszínek kialakítását olyan feltételekkel, amelyekkel maga a Magyar Telekom a kezelő- vagy tulajdonosváltást megelőzően arra kötelezett és képes lett volna. A Magyar Telekom köteles a kezelésbe adási vagy értékesítési szerződéseinek a Jogosultak helymegosztási jogait garantáló részeit a Jogosult kérése esetén a Jogosultnak bemutatni. Amennyiben a Magyar Telekom az ingatlan fizikai adottságai miatt nem képes a MARUO követelményeit kielégítő fizikai vagy távoli Helymegosztási Helyszínek kialakítására, vagy ezen Helyszínek rendelkezésre bocsátási feltételeit a Kötelezett szolgáltató nem fogadja el, akkor a Magyar Telekom köteles a Jogosult szolgáltatóval együttműködni a Távoli hozzáférés megvalósításában."

Az ATSZE indoklásában előadottak szerint a 3.3.2. pont szövege elégtelen biztosítékot jelent a Jogosult szolgáltatóknak arra, hogy élhessenek törvényes jogukkal. Kérik, hogy a Magyar Telekom intézkedési kötelezettségét terjedjen ki a kezelésbe adás esetére is, valamint a távoli hozzáférés megvalósításában együttműködésre is. Kérik továbbá, hogy tulajdonba vagy kezelésbe adási szerződéseiben a Magyar Telekom legyen köteles kikötni a Jogosultak Helymegosztási jogait, valamint legyen köteles a Jogosultnak bemutatni a kezelésbe vagy tulajdonba adási szerződése Helymegosztással kapcsolatos részeit. Az ATSZE kéri továbbá, hogy a Távoli Hozzáférés a Jogosult választása lehessen.

A Tanács az ATSZE észrevételét nem tudta figyelembe venni az alábbi indokok miatt:

A Nemzeti Hírközlési Hatóság a jelen eljárásban megvizsgálja a Magyar Telekom által benyújtott referenciaajánlatot és a jogszabályi keretek között megállapíthatja annak tartalmát. A referenciaajánlat a Kötelezett és a Jogosult jogait és kötelezettségeit, valamint az annak alapján létrejövő egyes szerződések feltételeit tartalmazza, tehát ebben a körben tehet a Hatóság megállapításokat. A Hatóság azonban nem rendelkezik hatáskörrel arra, hogy a Kötelezett és egy harmadik személy között létrejövő, a referenciaajánlat hatályán kívül eső polgári jogi szerződés (így különösen adásvételi szerződés) tartalmára vonatkozóan megállapítást tegyen és a Kötelezett által kötendő ilyen szerződések vonatkozásában a Kötelezett számára kötelezettséget írjon elő. A Tanács ezért az ATSZE észrevételét nem tudta figyelembe venni.

A.16.2. 4.D Melléklet 3.3.3

Az ATSZE javasolja a MARUO tervezet 4.D Melléklet 3.3.3 pontjának módosítását az alábbiak szerint:

„Amennyiben a Magyar Telekom által a Helymegosztási Helyszín tulajdonjogával rendelkezővel kötött bérleti szerződés lehetővé teszi a Helymegosztási Helyszín további bérletbe adását, úgy a Magyar Telekom a Helymegosztási Helyszín további bérletbe adásának tényéről tájékoztatja a Helymegosztási helyszín tulajdonjogával rendelkezőt *és együttműködik a Jogosulttal a Helymegosztási Helyszín kialakításához és működtetéséhez szükséges bérleti jogviszony létrehozásában.*

Amennyiben a bérleti szerződés nem tartalmaz ilyen jogosultságot, Magyar Telekom írásban megkeresi a Helymegosztási Helyszín tulajdonjogával rendelkezőt és az Igénybejelentésről (mellékelve annak másolatát), valamint a Magyar Telekomra vonatkozó jogszabályi kötelezettségről tájékoztatja. A Helymegosztási Helyszín tulajdonjogával rendelkező hozzájárulása esetén a Helymegosztási Helyszín tulajdonjogával rendelkező és a Magyar Telekom közös megegyezéssel *úgy* módosítják a bérleti szerződést, *hogy lehetővé váljék a Jogosult Helymegosztási igényének a kielégítése.*

Amennyiben a Magyar Telekom bérleti jogviszony keretében tervez használni ingatlanokat, amelyekben olyan műszaki létesítményeket tervez működtetni, amelyekre Jogosult szolgáltatók Helymegosztási Helyszínként igényt tarthatnak, a

Jelen dokumentum a Magyar Közlöny Lap- és Könyvkiadó tulajdona, további üzleti célú felhasználása tilos!

Magyar Telekom köteles a bérleti jogviszonyt olyan feltételekkel létrehozni, hogy a Helymegosztási Helyszín tulajdonjogával rendelkezővel kötött bérleti szerződés lehetővé tegye a Helymegosztási Helyszín további bérletbe adását."

Az ATSZE fenti javaslatát azzal indokolja, hogy a bérleti jogviszony alapján működtetett műszaki létesítményekben Helymegosztási Helyszín kialakítása tárgyában a Magyar Telekomot együttműködési kötelezettség terheli. Az ATSZE álláspontja szerint szükség esetén Magyar Telekom köteles megkísérelni a bérleti szerződése módosítását, illetve új bérleti szerződést csak a helymegosztási feltételek kikötésével köthet.

A Tanács az ATSZE észrevételét részben figyelembe vette, és a határozat rendelkező részét módosította az alábbi indokok alapján:

A Tanács a MARUO tervezet 4.D Melléklet 3.3.3 pontja első bekezdésének módosítására tett javaslatot nem fogadta el, mivel az, hogy „a Magyar Telekom a Helymegosztási Helyszín további bérletbe adásának tényéről tájékoztatja a Helymegosztási helyszín tulajdonjogával rendelkezőt", azt is jelenti, hogy a bérletbe adás már megtörtént (ezért a tényéről, és nem a lehetőségéről nyújt tájékoztatást). Így az ATSZE kiegészítése, miszerint „a Magyar Telekom együttműködik a Jogosulttal a Helymegosztási Helyszín kialakításához és működtetéséhez szükséges bérleti jogviszony létrehozásában" nem szükséges, hiszen a bérleti jogviszony eszerint már megkötésre került.

A Tanács a MARUO tervezet 4.D Melléklet 3.3.3 pontja második bekezdésének módosítására tett javaslatot elfogadta. Az ATSZE javaslatában pontosítja, kiegészíti a 3.3.3 pont második bekezdését azzal, hogy mi a tartalma a szerződésmódosításnak. Bár a szövegkörnyezetből kiderül, hogy a szerződésmódosításnak arra kell irányulnia, hogy lehetővé váljék a Jogosult Helymegosztási igényének a kielégítése, a szöveg pontosítását az erre történő utalással a Tanács indokoltnak találta, ezért a rendelkező részben foglaltak szerint módosította a MARUO tervezet 4.D-1 Melléklet 3.3.3 pont második bekezdésének második mondatát és a 4.D-2 Melléklet 3.2.3 pont második bekezdésének második mondatát.

A Tanács a MARUO tervezet 4.D Melléklet 3.3.3 pontjának a javasolt harmadik bekezdéssel történő kiegészítését nem tudta figyelembe venni. Az ATSZE javaslatában foglaltak szerint a Magyar Telekomnak egy bérleti szerződés megkötésekor látnia kellene előre, hogy olyan műszaki létesítményeket tervez-e ott működtetni, amelyekre Jogosult szolgáltatók Helymegosztási Helyszínként igényt tarthatnak. Mivel egy ilyen kötelezettség teljes mértékben meghatározhatatlan, ezért betarthatatlan is lenne a Kötelezett részéről. A Tanács megállapította továbbá, hogy a referenciaajánlatban nem írható elő kötelezettség arra nézve, hogy a Kötelezett a jövőben létrejövő szerződéseit milyen feltételekkel köteles megalkotni, ugyanis a Tanács hatásköre a Kötelezett szerződési viszonyrendszerébe történő ilyen beavatkozásra a hatályos jogszabályi rendelkezések alapján nem terjed ki.

A.16.3. A 4.D Melléklet 3.3.4 pontjára tett észrevétel

Az ATSZE javasolja továbbá a MARUO tervezet 4.D Melléklet 3.3.4 pont pontjának módosítását az alábbiak szerint:

„Amennyiben a Magyar Telekomnak nem sikerült megszereznie a 3.3.3 pont szerinti hozzájárulást, a Jogosult megállapodhat a Helymegosztási Helyszín tulajdonjogával rendelkezővel egy arra alkalmas Fizikai Helymegosztási vagy Távoli Helymegosztási Helyszín Jogosult részére történő átengedéséről, *vagy Távoli Hozzáférés kialakításáról.* Ez esetben az esetleges építési engedélyek beszerzése, a Helymegosztási Helyszín *vagy a Távoli Hozzáférés során a Jogosult által használt, az ingatlanon kívüli helyiség* és a Magyar Telekom csatlakozása közötti kábelezés kiépítése a Jogosult költsége és felelőssége. A Jogosult külön kérése alapján a Magyar Telekom ajánlatot tesz Távoli Hozzáférés kialakítására."

Az ATSZE fenti javaslatát azzal indokolja, hogy Távoli Hozzáférés érdekében is szükséges az ingatlan tulajdonosával megállapodnia a Jogosultnak.

A Tanács az ATSZE észrevételét nem tudta figyelembe venni az alábbi indokok alapján:

A MARUO tervezet 1. Melléklet 2.4.9 pontja az alábbiak szerint határozza meg a Távoli Hozzáférést:

„A „Távoli Hozzáférés " azt jelenti, hogy a Jogosult szolgáltató a Helyi Hurok Átengedés igénybevételéhez szükséges berendezéseit a Magyar Telekom ingatlanán kívül helyezi el. A Magyar Telekom a csatlakozáshoz szükséges kábelrendezőt (HDF) virtuális helymegosztással biztosítja. A tápáram ellátásról a Jogosult, a helyi huroknak a Jogosult szolgáltató berendezéseihez való csatlakoztatásáról (elvezetéséről) a Magyar Telekom gondoskodik a Jogosult szolgáltató költségén."

A fenti definícióból következően, az ATSZE javaslatától eltérően minden esetben a Magyar Telekom gondoskodik a helyi huroknak a Jogosult Szolgáltató berendezéseihez való csatlakoztatásáról. Ahhoz, hogy ezt megvalósítsa a Magyar Telekom, meghatározott mértékben használnia kell a harmadik személy ingatlanát, melyről csak a Magyar Telekom állapodhat meg a harmadik személlyel, a köztük fennálló szerződés rendelkezéseihez képest. A Tanács ezért az ATSZE javaslatát nem fogadta el. Tekintettel arra, hogy a MARUO tervezet módosítani javasolt rendelkezése maga is tartalmazza, hogy a Magyar Telekom a Távoli Hozzáférésre a Jogosult kérésére köteles ajánlatot tenni, a Tanács a 3.3.4 pont kiegészítését nem látta indokoltnak.

Jelen dokumentum a Magyar Közlöny Lap- és Könyvkiadó tulajdona, további üzleti célú felhasználása tilos!

A.17. „Jogosult kérésére” utaló szövegrészek

Az ATSZE észrevételei között jelezte, hogy a MARUO tervezetben számos helyen felmerül a „Jogosult kérésére” szövegrész. Az ATSZE kéri, hogy ezen adatszolgáltatások történjenek meg automatikusan, hiszen ennek esetenkénti kérése csak újabb felesleges adminisztrációt jelentene. Kérik ezért ezen szövegrészek törlését.

A Tanács az ATSZE észrevételét nem tudta figyelembe venni az alábbi indokok miatt:

Általánosságban nem állapítható meg, hogy annak megkövetelése a referenciaajánlatban, hogy egy adatszolgáltatás, nyilatkozat megtétele, cselekmény elvégzése a Jogosult kifejezett kéréséhez legyen kötve, csak felesleges adminisztrációt jelentene. Az ATSZE ugyanakkor nem jelölte meg konkrétan, hogy a MARUO tervezet mely rendelkezéseiben szereplő szövegrészek törlését kéri, hol találja feleslegesnek az ilyen jellegű kikötést. A Tanács ezért az ATSZE észrevételét nem vette figyelembe.

A.18. A bérelt vonalhoz tartozó helyi hurok átengedése

Az Invitel által az észrevételében előadottak szerint „A fémes hurkok és alhurkok nagykereskedelmi átengedése (beleértve a részleges átengedést is) szélessávú és beszédcélú szolgáltatások nyújtása céljából” elnevezésű piac önmagában nem korlátozza a fémes hurok átengedését bérelt vonali kiskereskedelmi szolgáltatás nyújtására. A MARUO viszont nem teszi lehetővé bérelt vonalhoz tartozó helyi hurokra történő igénybejelentés benyújtását, ugyanakkor lehetővé teszi a bérelt vonali szolgáltatáshoz szükséges HDSL eszközök telepítését a helyi hálózatban. Az lnvitel javasolja, hogy a Tanács állapítsa meg a MARUO tartalmát akként, hogy a Magyar Telekom a bérelt vonalhoz tartozó helyi hurok átengedésére is kötelezett legyen.

A Tanács az Invitel észrevételét nem tudta figyelembe venni az alábbi indokok miatt:

A RUO (így a MARUO is) alapvetően a helyi hurok átengedésre és helyi bitfolyam hozzáférés átengedésre vonatkozó referencia ajánlat, a támogatott (megengedett) xDSL technológiák felsorolásával, elemzésével. A megengedett technológiákkal biztosított szolgáltatás típus nem képezi a RUO tárgyát, ezért nem kötelezhető a Magyar Telekom átengedett hurkon bérelt vonali szolgáltatás nyújtására. A MARUO által támogatott SHDSL technológia kiválóan alkalmas lehelt bérelt vonali szolgáltatás megvalósítására a MARUO hatáskörén kívül

A.19. A többszörös Kábelkifejtési Elem problémája

Az ATSZE által az észrevételeiben előadottak szerint a MARUO nem zárja ki, de a Kötelezett szolgáltató megtagadja annak lehetőségét a gyakorlatban, hogy több, MARUO-ban definiált szolgáltatás esetén (Helyi Hurok Teljes, Részleges Átengedés és/vagy Helyi Bitfolyam Hozzáférés) a különböző szolgáltatásokhoz azonos KKE legyen használható. Megköveteli a szolgáltatásonkénti KKE létesítését, ugyanakkor a későbbiekben az új KKE létesítését visszautasítja helyhiányra hivatkozva. Szövegszerűen kell szerepeltetni a MARUO-ban, hogy a különböző szolgáltatások alkalmazhatnak azonos KKE-t.

A Tanács az ATSZE észrevételét nem tudta figyelembe venni az alábbi indokok miatt:

A kábelkifejtési elemek a különböző szolgáltatásoknak megfelelően eltérőek:

a) Helyi hurok teljes átengedés esetén: MDF blokk, összekötő kábel és HDF blokk

b) Helyi hurok részleges átengedés és/vagy Helyi bitfolyam hozzáférés esetén: MDF blokk, összekötő kábel, HDF blokk és központ oldali elválasztó szűrő.

A fenti eltérések miatt nem zárja ki, de nem is kötelezi a RUO a Kötelezettet különböző szolgáltatások esetén azonos KKE alkalmazására, erre a Felek közötti megegyezés ad lehetőséget.

A 10 vagy 100 érpáras MDF Blokkoknak két típusa kerül alkalmazásra, gyárilag beépített szűrővel (splitter) vagy szűrő nélkül. Ezért egy Blokk (min. 10, max. 100 érpár) nem használható vegyes üzemmódban (teljes vagy részleges átengedés). Ezért nem használható különböző szolgáltatásokhoz azonos KKE.

A fenti eltérések miatt nem zárja ki, de nem is kötelezi a RUO a Kötelezettet különböző szolgáltatások esetén azonos KKE alkalmazására, erre a Felek közötti megegyezés ad lehetőséget.

A.20. Mikrohullámú elérés lehetőségének megteremtése

Az ATSZE jelezte, hogy a MARUO Távoli vagy Fizikai Helymegosztás esetén a kültéri kabinet illetve a Helymegosztási Egység elérésére csak optikai kábeles megoldást vázol fel. A gyakorlatban mikrohullámú (vezetéknélküli) elérésre is számos példa van, ezért az ATSZE javaslata szerint ennek szabályozása feltétlenül szükséges (antenna hely biztosítása, kábelezés, díjak, stb.), és határidő megjelölésével ki kell egészíteni a MARUO-t ennek leírásával.

Jelen dokumentum a Magyar Közlöny Lap- és Könyvkiadó tulajdona, további üzleti célú felhasználása tilos!

A Tanács az ATSZE észrevételét nem tudta figyelembe venni az alábbi indokok miatt:

A Helymegosztási Egység elérésére alkalmazott technológiá(ka)t a kötelezett szolgáltató műszaki lehetőségei határozzák meg, ezt a Tanácsnak nincs módjában befolyásolni. Amennyiben a jogosult szolgáltató más technológiát kíván alkalmazni, az Eht. 90. § (3) szerint kell eljárni.

A Jogosult és a Kötelezett viszonylatában tehát nincs, és nem is volt korábban sem kizárva az említett technológiák alkalmazása, azonban a Tanács álláspontja szerint a mikrohullámú összeköttetés, mind a fizikai helymegosztás, mind a távoli helymegosztás esetén műszakilag kevéssé indokolt, gazdaságilag pedig kétségtelenül kedvezőtlenebb, mint a vezetékes (optikai) megoldások.

A.21. Aktív eszközök problémája

Az ATSZE jelezte, hogy a MARUO számos helyen a szolgáltatás kizáró okaként sorolja fel azt az esetet, amikor a hurok aktív eszközt tartalmaz. Álláspontja szerint amennyiben az aktív eszköz „áthurkolásával" a hurok folyamatossá tehető, ez a kizárás indokolatlan.

A Tanács az ATSZE észrevételét nem tudta figyelembe venni az alábbi indokok miatt:

Átengedés csak tiszta rézalapú érpárral megvalósított helyi hurok, alhurok és használaton kívüli helyi hurok teljes hosszára értelmezhető. Nem lehetséges az átengedés aktív eszközöket (pl. PCM vonaltöbbszörözők: PCM 2/4/11, ASLMX) tartalmazó előfizetői hálózat esetén. Az üzemelő aktív eszközök nem hurkolhatók át, így a szolgáltatás kizáró okaként elfogadhatók.

A.22. „Hálózat integritásának veszélyeztetése" kitétel

Az ATSZE észrevételében jelezte, hogy a MARUO számos helyen hivatkozik a *„hálózat integritásának veszélyeztetésére"*, mint kizáró feltételre. Ez álláspontja szerint elég tág meghatározás, vitára adhat okot, ezért pontosan definiálni szükséges, mit értünk ez alatt.

A Tanács az ATSZE észrevételét nem tudta figyelembe venni az alábbi indokok miatt:

Az Eht. 188. § (Értelmező rendelkezések) 33.pontja szerint *„Hálózat egysége (integritása!) :az elektronikus hírközlő hálózat létesítésére, működtetésére, módosítására megszüntetésére vonatkozó műszaki követelményrendszernek való megfelelés, amely biztosítja az együttműködő hálózatok használatának és az ezekhez történő hozzáférésnek a zavartalanságát, továbbá a hálózatban tárolt adatok funkcionális változatlanságát".*

Részletesebben kifejtve: az előfizetői hálózatban a spektrum menedzselés szolgálja a hálózat integritásának (hálózat egységének) megőrzését, a zavartatás minimálisra csökkentését az előfizetői hálózatban alkalmazásra kerülő xDSL technológiák sokfélesége, új verziók bevezetése és azok számának folyamatos növekedése figyelembe vételével.

A spektrum menedzselés elemei közé tartoznak az engedélyezett technológiák és az előfizetői hurokra vonatkozó korlátozások (egy érnégyesen belül, egy kábelen belül, hurokhossz, kábel kitöltöttség, stb.).

A „hálózat integritásának veszélyeztetése", például abban az esetben várható, ha egy új technológia alkalmazása esetén a spektrumok átfedésével, átlapolódásával kell számolnunk (zavartatás), azaz a már üzemelő rendszerek minőségi mutatói megváltoznak, romlanak.

Amennyiben tehát a MARUO tervezet a „hálózat integritása" fogalmat használja, azon az Eht. fentebb idézett fogalmát kell érteni.

B. RÉSZLETES ÉSZREVÉTELEK

B.1. Magyar Telekom

Észrevétel a Határozat-tervezet I.1. és I.2. pontjához

A Magyar Telekom észrevételében kérte a Tanácsot, hogy a Határozat-tervezetet a Magyar Telekom által 2008. május 15-én jóváhagyásra benyújtott MARUO tervezetben használt fogalomrendszernek megfelelően módosítsa, továbbá javasolja, hogy a jogosult szolgáltatók által jelzett problémakör megszüntetése érdekében az Eht. 14.§ (1) bekezdés f) pontjában foglaltakra tekintettel a Tanács tegyen javaslatot az elektronikus hírközlést érintő jogszabály módosításra.

A Magyar Telekom álláspontja szerint a Határozat-tervezet I.1. és I.2. pontjaiban előírt módosításokkal a Tanács továbbra sem oldja fel a MARUO módosításával kikényszeríteni kívánt gyakorlat és a hatályos elektronikus hírközlésre vonatkozó szabályok közötti ellentmondást, továbbá olyan helyzetet teremt a hírközlési piacon, amely lehetővé teszi a jogosult szolgáltatók számára, hogy a kötelezett szolgáltatót olyan szolgáltatás nyújtására kötelezze, amely nem része a hatályos szabályozás által előírt szolgáltatási körnek.

A Tanács határozat-tervezetében leírt indoklással ellentétben a Magyar Telekom továbbra is azt az álláspontot képviseli, hogy a hatályos jogszabályok, rendelkezései alapján jogszerű a Magyar Telekom azon gyakorlata, amely szerint

Jelen dokumentum a Magyar Közlöny Lap- és Könyvkiadó tulajdona, további üzleti célú felhasználása tilos!

az idegen tulajdonú hálózati szakaszokat tartalmazó hurokra vonatkozó átengedési igényeket elutasítja. A Magyar Telekom álláspontjának indoklásaként az Eht. 188.§ 45., 48. és 23. pontjára hivatkozik, melyek a helyi hurok, a helyi hurok teljes átengedése illetve az előfizetői hozzáférési pont definícióját tartalmazzák. A Magyar Telekom álláspontja szerint a hivatkozott definíciók alapján megállapítható, hogy amennyiben valamely köztes hálózati ponttól nem Magyar Telekom tulajdonú hálózatszakasz található, úgy a fizikai áramkör egészére nem vonatkozhat az Eht. idézett 48. definíciója szerinti helyi hurok átengedés kötelezettsége. A Magyar Telekom által előadottak szerint ebből is következik, hogy nem az „Előfizetői Hozzáférési Pont" hatályos MARUO szerinti definíció miatt nincs mód az idegen hálózati szakaszokat tartalmazó hurok átengedésére, hanem az Eht.-ban előírt rendelkezések miatt. Az Eht. hivatkozott meghatározásaiból következik, hogy téves a Tanács határozat-tervezetének indoklás részben tett azon megállapítása, hogy az Eht. vonatkozó rendelkezése tartalmilag két esetkört fedne le, mivel ezen jogszabályi rendelkezés nem különböztet meg hurkot aszerint, hogy annak milyen a tulajdonjogi helyzete. A jogszabály „a kötelezett szolgáltató tulajdonában lévő" hurok átengedésére vonatkozik és nem a Tanács által bevezetett „ún. vegyes tulajdonú hálózat" átengedésére.

A Tanács indoklásában kifejtette, hogy „amikor a köztes hálózati ponttól az előfizetői végberendezés tényleges csatlakoztatási pontjáig terjedő hálózat-szakasz harmadik személy tulajdonában áll, és vele a Jogosult szolgáltató a hálózathoz való hozzáférés tekintetében megállapodást köt, a hálózat vegyes tulajdonú jellege nem szolgálhat alapul arra, hogy a Kötelezett és a Jogosult között ne jöjjön létre a MARUO tervezet alapján az átengedési szerződés". A Magyar Telekom álláspontja szerint a Tanács ezen álláspontja is rámutat arra, hogy – még abban az esetben is, ha eltekintünk a fentiekben összefoglalt jogszabályi kötelezettségektől – az átengedési szerződés kizárólag csak akkor jöhetne létre, ha a jogosult szolgáltató és a harmadik személy között (pl: lakóparki szolgáltató, irodaház üzemeltető, alközponti szolgáltató) a hálózathoz való hozzáférés tekintetében megállapodás jönne létre. A Határozat-tervezet által előírt módosítások viszont nem garantálják, hogy a jogosult szolgáltató valóban rendelkezik megállapodással a hálózathoz való hozzáférés tekintetében, így a Kötelezett szolgáltatót úgy kötelezi – a fentiek szerint az Eht.-val ellentétesen - hurok átengedésére, hogy ezzel súlyosan sérti a harmadik fél és a kötelezett szolgáltató között érvényben lévő szerződéses viszonyokat. A Tanács által leírt „vélelmezésre" alapuló jogviszony alapján nincs lehetőség az idegen tulajdonú szakaszokat tartalmazó hurok átengedésére. Azokban az esetekben, ahol az érintett felek (Kötelezett, Jogosult, hálózatrész tulajdonos) külön megállapodásban – akár a korábbi megállapodások felülvizsgálatával (ha létezik ilyen) – rendezik a kérdéses hálózatrész átengedhetőségét, a fenti érvelés fenntartása mellett elvileg lehetőséget lát a Magyar Telekom arra, hogy az átengedés a MARUO hatályán belül valósuljon meg.

Részben egyetért a Magyar Telekom a Tanács azon megállapításával, hogy a jogalkotó szándéka az Eht. 2.§ bb) pontjával egyezően nem az volt, hogy idegen tulajdonnal érintett hálózatok átengedése esetén az előfizető szolgáltatásváltási szabadsága korlátozott legyen. Ugyanakkor utalt arra is a Magyar Telekom, hogy az Eht. előkészítésekor a jogalkotó olyan távközléspiaci környezetben alakította ki a szabályozást, amelyben a lakóparki szolgáltatók, irodaházi szolgáltatók, alközponti szolgáltatók jelentősen kisebb száma miatt fel sem merülhetett a jelen eljárásban előhozott problémakör vizsgálata.

A Magyar Telekom észrevételében jelezte továbbá, hogy a Tanács által a MARUO-ban bevezetni kívánt „Előfizetői Szolgáltatás-átvételi pont" fogalma, a módosítás eredményeként kizárólag a MARUO 1. számú mellékletében, mint fogalom szerepelne, amely így nem illeszkedik a MARUO törzsrészéhez és mellékleteihez, továbbá nem feleltethető meg az elektronikus hírközlésre vonatkozó szabályokban foglalt fogalmaknak, definícióknak és értelmező rendelkezéseknek.

A Tanács a Magyar Telekom észrevételét nem tudta figyelembe venni az alábbi indokok miatt:

A Magyar Telekom a Határozat-tervezet rendelkező része I.1. a) pontjában írt Előfizetői Hozzáférési Pont fogalommeghatározás tekintetében kérte, hogy a Határozat-tervezetet a Magyar Telekom által 2008. május 15-én jóváhagyásra benyújtott MARUO tervezetben használt fogalomrendszernek megfelelően módosítsa. A Magyar Telekom azonban a Határozat-tervezet rendelkező része I.1. és I.2. pontjához tett észrevétel együttes indoklásában ezt az észrevételét nem indokolta, pusztán annyiban tért ki erre, hogy rögzítette: nem az „Előfizetői Hozzáférési Pont" hatályos MARUO szerinti definíció miatt nincs mód az idegen hálózati szakaszokat tartalmazó hurok átengedésére, hanem az Eht.-ban előírt rendelkezések miatt. A Tanács a Határozat-tervezetben megállapította, hogy a MARUO tervezetben használt Előfizetői Hozzáférési Pont definíció az Eht.-val ellentétes módon leszűkíti az előfizetői hozzáférési pont meghatározását, ezért azt törölte. A Magyar Telekom észrevételében viszont nem hozott fel semmilyen indokot arra nézve, hogy – a Tanács Határozat-tervezetében foglaltak ellenére – miért tekinthető mégis az Eht.-nak megfelelőnek a MARUO tervezetben használt Előfizetői Hozzáférési Pont definíció. Mivel az észrevételét ebben a tekintetben a Magyar Telekom nem indokolta, a Tanács a Magyar Telekom által a Határozat-tervezet I.1. a) pontjára tett észrevételt nem tudta figyelembe venni.

A Magyar Telekom észrevételében a Határozat-tervezet I.2. pontjában foglaltakhoz fűzött észrevétele indoklására tér ki részletesen. A Tanács az indoklást megvizsgálta, és azzal kapcsolatban az alábbi megállapításokat teszi:

• A Magyar Telekom álláspontja szerint az Eht. hivatkozott definícióiból következően nem az „Előfizetői Hozzáférési Pont" hatályos MARUO szerinti definíció miatt nincs mód az idegen hálózati szakaszokat tartalmazó hurok átengedé-

Jelen dokumentum a Magyar Közlöny Lap- és Könyvkiadó tulajdona, további üzleti célú felhasználása tilos!

sére, hanem az Eht.-ban előírt rendelkezések miatt. A Magyar Telekom következtetése azonban téves. A helyi hurok átengedési kötelezettség meghatározásához a helyi hurok fogalmából kell kiindulni. Az Eht. definíció ezt két pont közötti fizikai áramkörként határozza meg, melyek közül az egyik a rendező (vagy annak megfelelő eszköz), míg a másik az előfizetői hozzáférési pont. A két pont közötti hálózat-szakasznak kell a Kötelezett tulajdonában lennie ahhoz, hogy arra kiterjedjen a helyi hurok átengedési kötelezettség. Nyilvánvaló, hogy nagy jelentősége van a végpont meghatározásának a kötelezettség szempontjából: ha bármely végpont egy hibás definíció más helyen kerül azonosításra, az a hurokátengedési kötelezettség fennálltát befolyásolhatja. Mivel pedig a Határozat-tervezetben az Előfizetői Hozzáférési Pont definíciója tekintetében került megállapításra, hogy ellentétes az Eht.-ban foglaltakkal, az befolyással bírt a Magyar Telekom helyi hurok átengedési kötelezettségére.

• A Magyar Telekom – helyesen – megállapítja, hogy a „jogszabály „a kötelezett szolgáltató tulajdonában lévő" hurok átengedésére vonatkozik és nem a Tanács által bevezetett „ún. vegyes tulajdonú hálózat" átengedésére.". Ugyanakkor a Magyar Telekom az észrevételben rögzített álláspontjának kialakításakor nem vette figyelembe, hogy a vegyes tulajdonú hálózatnak is része az Eht. szerint definiált helyi hurok. Ha pedig a vegyes tulajdonú hálózat része olyan helyi hurok, amely a kötelezett szolgáltató tulajdonában áll, akkor erre éppen az Eht.188.§ 48. pontjában foglaltakra tekintettel kiterjed a hurokátengedési kötelezettség. A Tanács Határozat-tervezetben rögzített álláspontjának lényege éppen az, hogy az Eht. nem tartalmaz olyan rendelkezést, mely szerint vizsgálni kellene, hogy még milyen tulajdoni viszonyok állnak fenn a hálózatban. Ha a rendező (vagy annak megfelelő eszköz) és az előfizetői hozzáférési pont közötti fizikai áramkör a kötelezett tulajdonában van, akkor köteles a Kötelezett (a jogszabályokban és a MARUO-ban foglalt jogszerű elutasítási esetek kivételével) hozzáférést biztosítani a helyi hurokhoz vagy helyi alhurokhoz, és ennek során a helyi hurok agy helyi alhurok teljes frekvenciasávját átengedni.

• A Magyar Telekom álláspontja szerint a Határozat-tervezet a Kötelezett szolgáltatót úgy kötelezi (az Eht.-val ellentétesen) hurok átengedésére, hogy ezzel súlyosan sérti a harmadik fél és a kötelezett szolgáltató között érvényben lévő szerződéses viszonyokat. A Tanács ezzel kapcsolatban fel kívánja hívni a Kötelezett szolgáltató figyelmét, hogy a Határozat-tervezetben kifejtettek szerint az Eht. alapján áll fenn a helyi hurok átengedési kötelezettség, melyet csupán a jogellenes gyakorlat folytán értelmezett a Tanács a Határozat-tervezetében. Továbbá a Kötelezett felelőssége, hogy szerződéses viszonyait úgy alakítsa ki, hogy a jogszabályon alapuló (akár potenciális) kötelezettségeit teljesíteni tudja, és ha a kötelezettsége teljesítésére kerül sor, akkor a szerződéses jogviszonyaiból számára ne származzon érdeksérelem. A harmadik személyekkel kötött szerződések szabályozására a Tanácsnak nincs hatásköre. A Magyar Telekom a harmadik féllel kötött szerződéseiben foglalt feltételek szerint esetlegesen felmondhatja azt, vagy ha erre nincs lehetőség, a harmadik féllel és a Jogosulttal való tárgyalások során hatékonyan közreműködhet abban, hogy a kérdéses hálózatrész átengedése a harmadik személy részéről a Jogosult részére a szerződéses jogviszonyok módosítása folytán átengedésre kerüljön. Azonban ismételten leszögezendő, hogy azon megállapodás, mely a kérdéses hálózatrész harmadik személy részéről a Jogosult részére történő átengedését teszi lehetővé, nem tárgya a referenciaajánlatnak.

• A Magyar Telekom részben egyetért a Tanács azon megállapításával, hogy a jogalkotó szándéka az Eht. 2.§ bb) pontjával egyezően nem az volt, hogy idegen tulajdonnal érintett hálózatok átengedése esetén az előfizető szolgáltatásváltási szabadsága korlátozott legyen, azonban hangsúlyozni kívánja, hogy az Eht. előkészítésekor a jogalkotó olyan távközléspiaci környezetben alakította ki a szabályozást, amelyben a lakóparki szolgáltatók, irodaházi szolgáltatók, alközponti szolgáltatók jelentősen kisebb száma miatt fel sem merülhetett a jelen eljárásban előhozott problémakör vizsgálata. A jogszabályi alapelvek megalkotására éppen azért kerül sor, hogy a jogalkalmazás során az egyes rendelkezések értelmezését segítsék akkor is, ha a jogszabályi rendelkezés megalkotása óta eltelt időben – mint a jelen esetben – a piaci környezetben változások következtek be. A jogalkotó tudomása a problémakörről a jogszabályi rendelkezés megalkotásakor ilyen szempontból irreleváns, ezért az alapelvekre való hivatkozás az Eht. rendelkezéseinek értelmezése során független attól, hogy a jogszabály elfogadásakor a jogalkotók tudata milyen piaci problémákat fogott át.

• A Magyar Telekom megállapításával ellentétben, miszerint a Tanács Határozat-tervezetében előírtak olyan helyzetet teremtenek a hírközlési piacon, amely lehetővé teszi a jogosult szolgáltatók számára, hogy a kötelezett szolgáltatót olyan szolgáltatás nyújtására kötelezze, amely nem része a hatályos szabályozás által előírt szolgáltatási körnek, a fentiekben kifejtettekre tekintettel a Magyar Telekom a Határozat-tervezet rendelkező része I.1. és I.2. pontjában foglalt előírások folytán az Eht.-ban előírt és a 11. piaci határozatban részletesen szabályozott helyi hurok átengedési kötelezettségének teljeskörű teljesítésére lesz köteles.

A fentiekre tekintettel a Tanács a Magyar Telekomnak a Határozat-tervezet rendelkező rész I.2. pontja tekintetében tett észrevételét nem tudta figyelembe venni.

Jelen dokumentum a Magyar Közlöny Lap- és Könyvkiadó tulajdona, további üzleti célú felhasználása tilos!

A Magyar Telekom a Határozat-tervezet rendelkező része I.1. b) pontjában bevezetett „Előfizetői Szolgáltatás-átvételi pont”fogalommeghatározáshoz kapcsolódó észrevételének indoklásaként előadta, hogy a módosítás eredményeként kizárólag a MARUO 1. számú mellékletében, mint fogalom szerepelne, amely így nem illeszkedik a MARUO törzsrészéhez és mellékleteihez. A Tanács a Határozat-tervezet indoklásában is kifejtettek szerint a fenti fogalmat az Előfizetői Hozzáférési Pont definíciójának változására tekintettel alkotta meg, és az a két pont (az előfizetői hozzáférési pont és a szolgáltatás átvételének pontja) közötti esetleges eltérés esetén a differenciált szabályozás feltételét teremti meg. A Határozat-tervezet indoklásában is kifejtettek szerint a két pont egybeesik akkor, ha az előfizetői hurok egészen a csatlakozóaljzatig (alközponti rendezőig) a szolgáltató tulajdonában és üzemeltetésében van, ugyanakkor célszerű a két pontot megkülönböztetni egymástól akkor, ha a csatlakozóaljzatig (alközponti rendezőig) tartó előfizetői hurok épületen vagy telephelyen belüli kábelezésen keresztül üzemel. Az új fogalom a Kötelezett és a Jogosult számára ad lehetőséget arra, hogy a referenciaajánlatban, az az alapján kötött szerződésekben és a felek közötti kommunkációban is egyértelműen megkülönböztethető legyen a két pont. A Magyar Telekom előadta továbbá, hogy az „Előfizetői Szolgáltatás-átvételi pont” nem feleltethető meg az elektronikus hírközlésre vonatkozó szabályokban foglalt fogalmaknak, definícióknak és értelmező rendelkezéseknek, azonban konkrét jogszabályi hivatkozást, definíciót nem hozott fel. A Tanács megállapította, hogy új, az elektronikus hírközlésre vonatkozó szabályokban nem szereplő fogalom alkotása nem kizárt a Kötelezett Szolgáltatók számára sem, és az „Előfizetői Szolgáltatás-átvételi pont” fogalom összhangban áll az elektronikus hírközlésre vonatkozó szabályokkal. A Tanács ezért a Magyar Telekomnak a Határozat-tervezet rendelkező rész I.1. b) pontja tekintetében tett észrevételét nem tudta figyelembe venni.

B.2. Invitel

B.2.1. 6.D melléklet 3.5.

Az Invitel javasolja a MARUO tervezet 6.D melléklet 3.5. pontjának módosítását az alábbiak szerint:

„A Magyar Telekom köteles a Helyi Hurok Teljes Átengedés fizikai megvalósítását követően az Átadó Kábelrendező (HDF) Jogosult oldali kábelkifejtési pontján ellenőrző mérést végezni a hurok folytonosságára, a sikeres hurokátengedés érdekében.”

Az Invitel észrevételét azzal indokolta, hogy a 6.D melléklet 3.5. pontjában hivatkozott Átadás-átvételi teszt vonatkozásában a jövőbeli „tömeges” átengedési darabszám esetén sem a Magyar Telekom, sem a Jogosult nem lesz képes egyeztetett időpontban személyi jelenlétet biztosítani a helymegosztás helyszínén, ezért a hivatkozott rendelkezés helyett a fentieket javasolják az átadási folyamatba belefoglalni.

A Tanács az Invitel észrevételét nem tudta figyelembe venni az alábbi indokok miatt:

Az Átadás-átvételi teszt definíciója a MARUO tervezet 1.Melléklet 2.8.1 pontja szerint: „ Az „Átadás-Átvételi Teszt” egy adott Szolgáltatás Magyar Telekom általi nyújtásának megkezdéséhez szükséges – a vonatkozó specifikációk kölcsönös betartásának ellenőrzése céljából a Felek által együttesen végzett – vizsgálatot jelent”.

Az 1.Melléklet 2.8.2 pontja alapján az „Átadás-Átvételi Jegyzőkönyv” az Átadás-Átvételi Teszt sikeres elvégzését bizonyító, a Felek által aláírt dokumentumot jelenti.

A fenti két dokumentáció alapján a feleknek (Jogosult és Magyar Telekom) együttesen kell elvégezni a tesztet egy egyeztetett időpontban, a későbbi viták elkerülése végett, valamint az átadás-átvételi jegyzőkönyvet szükségszerűen mindkét félnek alá kell írnia.

B.2.2. 6.D melléklet 3.9.

Az Invitel javasolja a MARUO tervezet 6.D melléklet 3.9. pontjának kiegészítését az alábbiak szerint:

„A Számhordozással történő Hurok Teljes Átengedés esetén a Számhordozást és a Hurok Teljes Átengedést a Számhordozás napján a Számhordozásra nyitva álló időablakban kell teljesíteni”.

Az Invitel indoklásában előadottak szerint az előfizetői igényekből kiindulva a hurokátengedés legtöbbször számhordozással együtt valósul meg, ennek következtében a két külön szolgáltatás teljesítésének időpontjai egybe kell, hogy essenek, ellenkező esetben az előfizető részére nyújtott szolgáltatás ellehetetlenedik, hiszen ha a számhordozás műszakilag megvalósult, de a hurokátengedés csúszik, úgy az előfizető a kötelezett szolgáltatást már nem, a Jogosultét pedig még nem képes igénybe venni.

Az Invitel javasolta továbbá a MARUO tervezet kiegészítését azzal, hogy amennyiben a számhordozás és a hurok teljes átengedés teljesítési ideje nem esik egybe, akkor a Kötelezett Szolgáltató legyen köteles 8 órán belül a nem teljesített szolgáltatást teljesíteni:

A Tanács az Invitel észrevételét részben figyelembe vette, és ennek megfelelően a határozat rendelkező részét módosította az alábbi indokok alapján:

A 46/2004 (III.18.) Korm. rendeletben a 3.§, 6.§ és 7.§ rendelkezik a számhordozhatóság és hurokátengedés együttes

Jelen dokumentum a Magyar Közlöny Lap- és Könyvkiadó tulajdona, további üzleti célú felhasználása tilos!

megvalósításáról: „Az előfizetői hurok átengedésével együtt megvalósuló számhordozás esetén az előfizetői hurok átengedésének és a szám átadásának időpontját az előfizető érdekében a szolgáltatók kötelesek egyeztetni, összehangolni.” A Tanács ezért az Invitel javaslatának megfelelően, a rendelkező részben foglaltak szerint módosította a MARUO tervezet 6.D melléklet 3.9. pontját.

Ugyanakkor a Tanács nem tudta figyelembe venni az Invitel további javaslatát, mely szerint a Kötelezett Szolgáltató 8 órán belül köteles lenne a nem teljesített szolgáltatást teljesíteni, mivel a felek egyeztetése nélkül kötelezően nem írható elő a teljesítés időintervalluma (lásd az előző módosítás igényre adott választ és indokolást).

B.2.3. 6.D Mellékklet

Az Invitel az alábbi szövegjavaslatot tette a MARUO kiegészítésére:

„Amennyiben a Magyar Telekom és a Jogosult között nézetkülönbség merül fel a hurokátengedés határidőre történő megvalósításával kapcsolatban, ebben az esetben a Jogosult észrevétele alapján a Magyar Telekom köteles az ellenőrző mérést 8 órán belül megismételni, az esetleges hibát elhárítani és erről a Jogosultat haladéktalanul tájékoztatni.”

A Tanács az Invitel észrevételét nem tudta figyelembe venni az alábbi indokok miatt:

A Magyar Telekom csak abban az esetben köteles az ellenőrző mérést megismételni, ha egyértelműen bizonyítható, hogy a hurokátengedés határidőre történő megvalósításának nem teljesülését meghibásodás okozza. Az átadás késlekedése kötbér köteles, ebben az esetben a Magyar Telekom alapvető érdeke a hurokátengedés határidőre teljesítése, egyéb teljesítési nézetkülönbségek a felek együttműködésével oldhatók meg és nem igényelnek mérés újabb mérési kötelezettséget.

B.2.4. 6.A Melléklet 1.3.1

Az Invitel javasolja a MARUO tervezet 6.A melléklet 1.3.1 pontjának kiegészítését az alábbiak szerint:

„A Magyar Telekom és a Jogosult Szolgáltató közötti Átengedési Keretszerződést a szerződéskötési kezdeményezés kézhezvételétől számított 20 napon belül kell megkötni.”

Az Invitel indoklása szerint a 11. piaci határozat rendelkező rész I. c.) (x) pontjában meghatározott szerződéskötési határidőt a MARUO tervezet egyértelműen nem tartalmazza, ezért javasolják kiegészíteni a 6.A melléklet 1.3.1. pontját a fentiek szerint.

A Tanács az Invitel észrevételét figyelembe vette, és ennek megfelelően a határozat rendelkező részét módosította az alábbi indokok alapján:

A MARUO tervezet az Invitel észrevételében írtak szerint nem tartalmazza egyértelműen az Átengedési Keretszerződés megkötésére nyitva álló határidőt, ezért a Tanács az Invitel javaslatának megfelelően, a rendelkező részben foglaltak szerint módosította a MARUO tervezet 6.A melléklet 1.3.1 pontját.

B.2.5. 6.A melléklet 4.2.2.

Az Invitel javasolja a MARUO tervezet 6.A melléklet 4.2.2 pontjának kiegészítését az alábbiak szerint:

„Helyi Hurok Teljes Átengedés esetén az Egyedi Helyi Hurok Ajánlattal együtt a Magyar Telekom a Jogosult számára megküldi az Előfizető az igényelt Helyi Hurokhoz tartozó valamennyi telefonszámát, melynek ismeretében a Jogosult köteles nyilatkozni arról, hogy az igénybejelentést kívánja-e módosítani.”

A Tanács az Invitel észrevételét nem tudta figyelembe venni az alábbi indokok miatt:

Az Invitel az észrevételéhez nem fűzött indoklást, a Tanács pedig nem látott indokot egy további, jogosulti nyilatkozat megtételét előíró rendelkezés beépítésére, ezért a Tanács az észrevételt nem tudtafigyelembe venni.

B.2.6. 6.A melléklet 4.3.1.

Az Invitel javasolja a MARUO tervezet 6.A melléklet 4.3.1 pontjának módosítását az alábbiak szerint:

„Az Egyedi Helyi Hurok Megrendelés akkortól tekinthető a Magyar Telekom által elfogadottnak, ha a Jogosult

(i) Egyedi Alkalmassági Vizsgálat megrendelése nélküli Igénybejelentését a Magyar Telekom elfogadta vagy,

(ii) az Egyedi Alkalmassági Vizsgálat eredménye alapján a Jogosult a megrendelést leadja.”

A Tanács az Invitel észrevételét figyelembe vette, és ennek megfelelően a határozat rendelkező részét módosította az alábbi indokok alapján:

A MARUO tervezet nem tartalmazza egyértelműen, hogy abban az esetben, ha a Jogosult a helyi hurok átengedéshez nem kívánja a Magyar Telekom Egyedi Alkalmassági Vizsgálat szolgáltatását igénybe venni, akkor milyen időpontban tekinthető elfogadottnak a Magyar Telekom által a Jogosulttól származó Egyedi Helyi Hurok Megrendelés. Ilyen

Jelen dokumentum a Magyar Közlöny Lap- és Könyvkiadó tulajdona, további üzleti célú felhasználása tilos!

esetben a Magyar Telekom által elfogadottnak kell tekinteni a Megrendelést már abban az időpontban, amikor a Egyedi Alkalmassági Vizsgálat megrendelése nélküli Igénybejelentést a Magyar Telekom elfogadja. A Tanács ezért az Invitel javaslatának megfelelően kiegészítette a a MARUO tervezet 6.A melléklet 4.3.1 pontját arra az esetre történő utalással, amikor Egyedi Alkalmassági Vizsgálat elvégzését nem igényli a Jogosult.

B.2.7. 6.A melléklet 4.3.2.

Az Invitel javasolja a MARUO tervezet 6.A melléklet 4.3.2 pontjának módosítását az alábbiak szerint:

„A Jogosultnak a 4.2.1 pont szerint Magyar Telekom által megküldött Egyedi Helyi Hurok Ajánlat ~~elfogadásától~~ kézhezvételétől számított 4 (négy) munkanapon belül értesítenie kell a Magyar Telekomot arról, hogy elfogadja-e a Magyar Telekom által megküldött Egyedi Helyi Hurok Ajánlatát."

A Tanács az Invitel észrevételét figyelembe vette, és ennek megfelelően a határozat rendelkező részét módosította az alábbi indokok alapján:

A 11. piaci határozat rendelkező rész I.c) (x) pontjában foglaltak szerint a szerződést a szerződéskötési kezdeményezés kézhezvételétől számított 8 munkanapon belül kell megkötni. A határozatban foglalt határidő betartása csak akkor lehetséges, ha a kezdeményezés Magyar Telekom általi kézhezvételétől számított 4 munkanapon belül megküldött ajánlatára a Jogosult az ajánlat kézhezvételétől, nem pedig elfogadásától számított 4 munkanapon belül reagál. A Tanács ezért az Invitel javaslatának megfelelően, a rendelkező részben foglaltak szerint módosította a MARUO tervezet 6.A melléklet 4.3.2 pontját.

B.2.8. Törzsszöveg V.2.2.1.6.

Az Invitel javasolja a MARUO tervezet Törzsszöveg V.2.2.1.6 pontja első bekezdésének módosítását az alábbiak szerint:

„A Magyar Telekom a ~~Helyi Hurok Teljes Átengedésére irányuló~~ Igénybejelentés esetén a Jogosult kérésére *a kéréstől számított 2 munkanapon belül* köteles tájékoztatást adni arról, hogy van-e az Előfizetőnek az eredeti fizetési határidőtől számított 8 (nyolc) napon túli rendezetlen, lejárt díjtartozása a Magyar Telekom felé."

A Tanács az Invitel észrevételét részben figyelembe vette, és ennek megfelelően a határozat rendelkező részét módosította az alábbi indokok alapján:

A 11. piaci határozat rendelkező rész I. c) (xi) pontja alapján a Kötelezett Szolgáltató a szerződéskötésre irányuló kezdeményezés elbírálásának eredményéről szóló értesítésben tájékoztatja a Jogosult Szolgáltatót, ha az előfizető nem rendezte valamennyi díjtartozását. Tekintettel arra, hogy a kezdeményezés elbírálásáról szóló értesítés megküldésére 2 munkanapos vagy (az egyedi hurokalkalmassági vizsgálat elvégzése esetén) 5 munkanapos határidő áll a Kötelezett Szolgáltató rendelkezésére, a díjtartozásról szóló értesítésre is ez a határidő irányadó. Tehát nem írható elő minden esetben a 2 munkanapos határidő a díjtartozásról szóló értesítés megküldésére. Mivel azonban az Igénybejelentés elbírálásának eredményéről szóló értesítés megküldése szabályozott, a Tanács az erre történő utalással látta indokoltnak a Törzsszöveg V.2.2.1.6 pontjának kiegészítését. A Tanács továbbá az Igénybejelentések körének a Helyi Hurok Teljes Átengedésére irányuló kezdeményezésekre szűkítését is a 11. piaci határozattal ellentétesnek találta, ezért a V.2.2.1.6 pont első bekezdésében pontosan meghatározta, mely Igénybejelentések esetén köteles a díjtartozásra vonatkozó tájékoztatást megadni a Magyar Telekom. Ezek a helyi hurok átengedés szolgáltatás és a helyi bitfolyam szolgáltatás igénylésére vonatkozó igénybejelentések a MARUO tervezet 1. Mellékletében foglalt meghatározásoknak megfelelően (Helyi Hurok Igénybejelentés, Helyi Bitfolyam Hozzáférés Igénybejelentés és Egyedi Igénybejelentés).

B.2.9. Törzsszöveg VI.2.1

Az Invitel észrevételében jelezte, hogy a MARUO tervezet Törzsszöveg VI.2.1. pontja, amely meghatározza az Igénybejelentés helyét, nem tartalmazza a https://partnerportal.magyartelekom.hu url (un. Partner Portál) címet, melyen a Magyar Telekom az Invitellel a kapcsolatot tartja. Az Invitel javasolta kiegészíteni a hivatkozott pontot az Igénybejelentés típusa szerinti megbontással.

A Tanács az Invitel észrevételét nem tudta figyelembe venni az alábbi indokok miatt:

Az Invitel észrevétele nem tartalmazott konkrét, megítélhető javaslatot, kérést a MARUO tervezet módosítására, ezért azt a Tanács nem tudta értékelni.

B.2.10. Törzsszöveg VI.5.2

Az Invitel javasolja a MARUO tervezet Törzsszöveg VI.5.2 pontjának kiegészítését az alábbiak szerint:

„A Magyar Telekom azonos módon kezeli a kiskereskedelmi üzletága és a Jogosult által leadott hibákat."

Jelen dokumentum a Magyar Közlöny Lap- és Könyvkiadó tulajdona, további üzleti célú felhasználása tilos!

Az Invitel javasolja a MARUO tervezet 4. melléklet 2. pontjának kiegészítését az alábbiak szerint:

„A Magyar Telekom hibaelhárítás során köteles alkalmazni –különösen a rendszeresen leadott hibák esetén– a hálózati elem részben vagy egészben történő cseréjét, amennyiben a műszaki körülmények lehetővé teszik."

Az Invitel indoklása szerint a Kötelezett Szolgáltató, mint a hálózat/infrastruktúra tulajdonosa legjobb gazda módjára azonos módon kezeli a kiskereskedelmi üzletág illetve nagykereskedelmi üzletág részére nyújtott belső szolgáltatásokat, köztük a hibaelhárítást is. Ennek alapján elvárható a Kötelezett Szolgáltatótól, hogy a hibaelhárítás során az adott hálózati elem (pl. kábel) cseréjét is elvégezze a hálózati elem „foltozgatása" helyett.

A Tanács az Invitel észrevételét részben figyelembe vette, és ennek megfelelően a határozat rendelkező részét módosította az alábbi indokok alapján:

Az Eht. 103.§ (4) (b) pontjának megfelelően a referenciaajánlatban foglalt szolgáltatásokat a kötelezett szolgáltató a Jogosult szolgáltató részére az egyenlő elbánás elvének alkalmazásával (Eht. 104.§ (1) b)) köteles biztosítani, ezért a Tanács a MARUO tervezet Törzsszöveg VI.5.2 pontját az Invitel javaslatának megfelelően, a rendelkező részben foglaltak szerint módosította.

A Tanács ugyanakkor nem fogadta el az Invitelnek a MARUO tervezet 4. melléklet 2. pontjának kiegészítésére tett javaslatát, mivel a Magyar Telekom hibaelhárítási módszere, eljárása nem írható elő a MARUO-ban. Erre sem az Eht., sem a vonatkozó rendeletek nem kötelezik a Kötelezettet.

B.2.11. 4. Melléklet 2.

Mivel az Invitel álláspontja szerint a hálózati elemekben az átengedés kezdetéhez viszonyítva beállt műszaki paraméterek romlását hibaként kell kezelni (pl. az átengedett helyi hurok nem teszi lehetővé a korábbi 8 Mbit/s-os adatátviteli szolgáltatást), javasolja a MARUO tervezet 4. melléklet 2. pontjának kiegészítését az alábbiak szerint:

„A Magyar Telekom biztosítja legalább a hurok átengedés nyújtásának megkezdésekor rendelkezésre álló műszaki jellemzőket a szolgáltatás-igénybevétel teljes ideje alatt."

A Tanács az Invitel észrevételét figyelembe vette, és ennek megfelelően a határozat rendelkező részét módosította az alábbi indokok alapján:

A MARUO különböző minőségi jellemzőket (minimális fel-, és letöltési sebesség, éves rendelkezésre állás, 24 és 72 órán belül elhárított valós kábelhibák aránya, stb.) garantál időhatárok nélkül. Azonban nyilvánvaló, hogy a hurok átengedés nyújtásának megkezdésekor rendelkezésre álló műszaki jellemzőknél rosszabb jellemzőkkel bíró szolgáltatást nem nyújthat a Kötelezett a szerződés fennálltának tartama alatt, csak annál kedvezőbb feltételekkel rendelkező szolgáltatást. Azonban ennek feltüntetése éppen a fentiek egyértelműsége miatt szükségtelen a referenciaajánlatban, ezért a Tanácsa az Invitel észrevételét nem vette figyelembe.

B.2.12. Törzsszöveg VI.5.2.

Az Invitel javasolja a MARUO tervezet Törzsszöveg VI.5.2 pontja harmadik bekezdésének kiegészítését az alábbiak szerint:

„….ajánlatot tesz a jogosulti igény kézhezvételétől számított 5 munkanapon belül.

Az ajánlatban szereplő díj csak az indokolt többletköltségeket tartalmazhatja, melyről Jogosult igénye esetén a Magyar Telekom köteles részletes kimutatásokat/adatokat adni."

Az Invitel indoklása szerint az üzleti előfizetők kiszolgálása érdekében várható, hogy a Jogosult szolgáltatók élni kívánnak az eltérő szolgáltatás minőségére vonatkozó ajánlat kéréssel. Az eltérő minőség a hibaelhárítás idejének rövidítését jelenti, melyet a Magyar Telekom helyi hálózaton nyújtott saját szolgáltatásainak esetében évek óta alkalmaz.

A Tanács az Invitel észrevételét figyelembe vette, és ennek megfelelően a határozat rendelkező részét módosította az alábbi indokok alapján:

A Tanács a 11. piaci határozatban előírta, hogy a Jogosult Szolgáltatónak a referenciaajánlatban meghatározott minőségi feltételektől eltérő minőségű szolgáltatásra vonatkozó igénye esetén a Kötelezett Szolgáltató köteles erre vonatkozóan a Jogosult Szolgáltatónak ajánlatot tenni. A Tanács az eltérő minőségű szolgáltatás díjazására vonatkozóan, illetve az ajánlat megküldésére rendelkezésre álló határidőre nem rendelkezett. Azonban annak érdekében, hogy a Jogosult a saját előfizetőjével fennálló jogviszonyban kötelezettségeket tudjon vállalni a rá irányadó határidők tekintetében, szükséges, hogy számára előre látható és kiszámítható legyen a kötelezetti ajánlattételi kötelezettség teljesítésének időpontja. A Tanács ezért indokoltnak látta az Invitel javaslatában foglalt határidő megállapítását az ajánlatételre.

Az eltérő minőségű szolgáltatás díját előzetesen nem lehet rögzíteni a referenciaajánlatokban, azonban az nyilvánvalóan megkövetelhető a Kötelezettől, hogy az ajánlatban szereplő díj – az egyébként a MARUO tervezet alapján fizetendő díjakhoz képest – csak az indokolt többletköltségeket tartalmazza. Szükséges továbbá az is, hogy a díjképzés

Jelen dokumentum a Magyar Közlöny Lap- és Könyvkiadó tulajdona, további üzleti célú felhasználása tilos!

a Jogosult számára transzparens módon történjék, és annak kialakításáról részletes adatokat szolgáltasson számára a Kötelezett.

A Tanács ezért a MARUO tervezet Törzsszöveg VI.5.2 pontja harmadik bekezdését a fentieknek megfelelően módosította.

B.2.13. Törzsszöveg III.4. c) I)

Az Invitel javasolja a MARUO tervezet Törzsszöveg III.4. c) I) pontját kiegészíteni az alábbiak szerint:

„11) a Jogosult vagy az Előfizetői Szolgáltatást Nyújtó Szolgáltató által biztosított ADSL hozzáférés”;

Az Invitel javasolja továbbá a MARUO tervezet Törzsszöveg III.4. c) II) pontját kiegészíteni az alábbiak szerint:

„13) a Jogosult vagy az Előfizetői Szolgáltatást Nyújtó Szolgáltató által biztosított ADSL hozzáférés”;

A Tanács az Invitel észrevételét figyelembe vette, és ennek megfelelően a határozat rendelkező részét módosította az alábbi indokok alapján:

A Tanács megállapította, hogy a MARUO tervezet Törzsszöveg III.4. c) pontja az Átengedés lehetséges eseteinek felsorolásában nem tartalmazza a Csupasz Helyi Bitfolyam Hozzáférés esetét. A Tanács ezért a fenti javaslatnak megfelelően, a rendelkező részben foglaltak szerint módosította a MARUO tervezet Törzsszöveg III.4. c) I) és II) pontját.

B.2.14. Törzsszöveg VI.2.2.f) I) 1)

Az Invitel javasolja a MARUO tervezet Törzsszöveg VI.2.2.f) I) 1) pontjának törlését.

Az Invitel indoklása szerint a helyi bitfolyam hozzáférés szolgáltatás-nyújtási kötelezettség a 12. piaci határozatban került előírásra, ugyanakkor a 11. piaci határozatra utal vissza. Álláspontjuk szerint a 11. piacra vonatkozó rendelkezések (pl. elutasítási ok, szerződéskötési határidők) éppúgy értelmezendőek a helyi bitfolyam hozzáférés szolgáltatásra, hiszen nyilvánvaló, hogy a Tanácsnak mind a helyi hurok átengedés, mind a helyi bitfolyam hozzáférés piacán a verseny élénkítése volt a célja.

A Tanács az Invitel észrevételét figyelembe vette, és ennek megfelelően a határozat rendelkező részét módosította az alábbi indokok alapján:

A Hszr. 15. § (1) bekezdése alapján nem áll fenn a Hszr. 14. § (1) bekezdés szerinti szerződéskötési kötelezettség a helyi hurok hozzáférés teljes átengedése tekintetében, ha az előfizető a helyi hurok átengedésének 24. § (1)-(2) bekezdéseiben előírt időpontjáig nem rendezte valamennyi díjtartozását a kötelezett szolgáltató felé. Tanács 11. piaci határozata rendelkező részének I. c) (xi) pontja alapján azonban, a Hszr. ezen rendelkezésétől eltérően a Kötelezett Szolgáltatónak a 14.§ (1) bekezdése szerinti szerződéskötési kötelezettsége fennáll akkor is, ha az előfizető nem rendezte valamennyi díjtartozását a Kötelezett Szolgáltató felé. A 11. piaci határozattal nem érintett (4) bekezdése a Hszr. 15.§-ának pedig úgy rendelkezik, hogy a helyi bitfolyam hozzáférésre a helyi hurok átengedésére vonatkozó szabályokat kell megfelelően alkalmazni. A Hszr. és a 11. piaci határozat rendelkezéseinek együttes értelmezéséből következően, mivel a helyi hurok átengedés esetében a díjtartozás fennállása esetén is fennáll a Kötelezett szerződéskötési kötelezettsége, a 15.§ (4) bekezdés alapján pedig ezek a szabályok ugyanúgy alkalmazandók a helyi bitfolyam hozzáférésre is, a Tanács megállapította, hogy a MARUO tervezet Törzsszöveg VI.2.2.f) I) 1) pontjának szövege az elektronikus hírközlésre vonatkozó szabályokkal ellentétes, ezért azt a rendelkező részben foglaltak szerint törölte.

B.2.15. 4.C Melléklet 5.

Az Invitel javasolja, hogy a MARUO tervezet 4.C melléklet 5. pontjában „Szolgáltatás biztosítás” helyett a „Szolgáltatás létesítés időtartama 10 munkanap” illetve „Szolgáltatás létesítés időtartama (egyedi alkalmassági vizsgálattal) 13 munkanap” szöveg szerepeljen.

A Tanács az Invitel észrevételét nem tudta figyelembe venni az alábbi indokok miatt:

Az Invitel által módosítani javasolt szövegrészek nem szerepelnek a MARUO tervezet 4.C melléklet 5. pontjában.

B.2.16. 6.D Melléklet 5.2

Az Invitel javasolja a MARUO tervezet 6.D Melléklet 5.2 pontjában a „15 (tizenöt) napon belül teljesíti.” szövegrész helyett a „2 (kettő) munkanapon belül teljesíti.” szövegrész elfogadását.

Az Invitel indoklása szerint a helyi bitfolyam hozzáférés szolgáltatás-nyújtási kötelezettség a 12. piaci határozatban került előírásra, ugyanakkor a 11. piaci határozatra utal vissza. A 11. piacra vonatkozó rendelkezések (pl. elutasítási ok, szerződéskötési határidők) éppúgy értelmezendőek a helyi bitfolyam hozzáférés szolgáltatásra, hiszen nyilvánvaló, hogy a Tanácsnak mind a helyi hurok átengedés, mind a helyi bitfolyam hozzáférés piacán a verseny élénkítése volt a célja.

Jelen dokumentum a Magyar Közlöny Lap- és Könyvkiadó tulajdona, további üzleti célú felhasználása tilos!

A Tanács az Invitel észrevételét nem tudta figyelembe venni az alábbi indokok miatt

A Tanács az Invitel indoklását, miszerint a 11. piacra vonatkozó rendelkezések (pl. elutasítási ok, szerződéskötési határidők) általánosságban irányadók a helyi bitfolyam hozzáférés szolgáltatásra, nem fogadta el. A 11. piaci határozatban foglalt rendelkezések tekintetében nem mondható ki általánosságban, hogy azok a helyi bitfolyam szolgáltatásra is vonatkoznának, mivel a Kötelezettek azzal kapcsolatos kötelezettségeit a Tanács a 12. piaci határozatban állapította meg. Ezért minden egyes rendelkezésnél külön vizsgálandó, hogy a 11. piaci határozatban előírt kötelezettség a szöveg értelmezése folytán alkalmazandó-e a helyi bitfolyam hozzáférési szolgáltatásra. Az Invitel által javasolt 2 munkanapos határidőt a 11. piaci határozat rendelkező rész I. c) (x) pontja írja elő. A hivatkozott pont azonban az átengedésre vonatkozó referenciaajánlat alapján kötött hálózati szerződésekre (a keretszerződés kivételével) alkalmazandó határidőket adja meg, és kifejezetten nem hivatkozik külön a helyi bitfolyam hozzáférésre vonatkozó szerződésekre. A Tanács ezért a határidők esetében nem látta indokoltnak a 11. piaci határozat előírásainak a helyi bitfolyam szolgáltatásra történő alkalmazását.

B.2.17. 4.C melléklet 3.1.9

Az Invitel javasolta, hogy a 4.C melléklet 3.1.9 pontjában meghatározott sebességek aktuális állapotát a Kötelezett internetes oldalán tegye közzé.

A Tanács az Invitel észrevételét nem tudta figyelembe venni az alábbi indokok miatt:

Az Invitel az észrevételben a fenti javaslatot semmilyen indoklással nem támasztotta alá, ezért a Tanács azt nem tudta figyelembe venni.

B.2.18. 4.D-3 Melléklet 3.2.1 pont

Az Invitel észrevételeiben előadottak szerint, tekintettel arra, hogy a távoli hozzáférés intézményét a fizikai helymegosztás illetve távoli helymegosztás korlátossága indokolja, így a távoli hozzáférésre újabb korlátokat megállapítani ellehetetleníti a hálózathoz való hozzáférést. Az Invitel ezért javasolja a MARUO tervezet 4.D-3 melléklet 3.2.1. pont törlését.

A Tanács az Invitel észrevételét nem tudta figyelembe venni az alábbi indokok miatt:

A 4.D-3 melléklet 3.2.1. pontja szerint: „A Fő Kábelrendezőnek helyet adó (MDF) helység (rendező helység) valamint az alépítmény (különösen bevezető akna) telítettsége korlátot képez." A fő kábelrendezőnek (MDF) helyet adó helység (rendező helység) valamint az alépítmény telítettsége valóságos és ellenőrizhető korlátot jelenthet a távoli hozzáférés igénybevételére. Erre az esetre a Kötelezett felajánlja a Magyar Telekom országos bitfolyam hozzáférés szolgáltatást a Jogosultnak a Nagykereskedelmi Gyors Hozzáférés Vállalkozási Feltételekben leírtak szerint.

B.2.19. Törzsszöveg VI.7.1 és VI.7.3. pont

A MARUO tervezet a Kötelezett kötelezettségeit és jogait tartalmazza, ezért az Invitel javasolja a Jogosult és Előfizetője közötti viszonylatban kötelezettséget előíró VI.7.1. és VI.7.3. pontokat módosítani.

A Tanács az Invitel észrevételét figyelembe vette, és ennek megfelelően a határozat rendelkező részét módosította az alábbi indokok alapján:

A fenti pont indoklásához ld. az ATSZE részletes észrevételei B.3.38 pontjához írt indoklást.

B.2.20. 4.C. Melléklet 3.1.2. pont

A MARUO a Kötelezett kötelezettségeit és jogait tartalmazza, ezért az Invitel javasolja Előfizetőnek kötelezettséget előíró 4.C. Melléklet 3.1.2 pont negyedik bekezdését módosítani.

A Tanács az Invitel észrevételét figyelembe vette, és ennek megfelelően a határozat rendelkező részét módosította az alábbi indokok alapján:

A MARUO szövege a Kötelezett Szolgáltató és a Jogosult Szolgáltató, mint szerződő felek viszonylatában állapíthat meg kötelezettségeket, az Előfizetőre, mint harmadik személyre azonban nem. A MARUO tervezet 4.C. Melléklet 3.1.2 pont negyedik bekezdése ezzel szemben tájékoztatási kötelezettséget állapít meg az Előfizetőre név- és/ vagy számváltozás esetén. A Magyar Telekom a MARUO szövegében ilyen kötelezettséget nem írhat elő, ugyanakkor az megállapítható, hogy a Jogosult tájékoztatása az ilyen változásokról nem a Magyar Telekom felelőssége. A Tanács a MARUO tervezet 4.C. Melléklet 3.1.2 pont negyedik bekezdése szövegét ennek megfelelően, a rendelkező részben írtak szerint módosította.

Jelen dokumentum a Magyar Közlöny Lap- és Könyvkiadó tulajdona, további üzleti célú felhasználása tilos!

B.2.21. Törzsszöveg VI.3.

A Tanács Határozat-tervezetére hivatkozással az Invitel javasolja a MARUO tervezet Törzsszöveg VI.3. pontjának 2. bekezdésében „az Egyedi Alkalmassági Vizsgálat eredményétől függetlenül" szövegrészt „a 8.B melléklet szerint" szövegrészre cserélni.

A Tanács az Invitel észrevételét figyelembe vette, és ennek megfelelően a határozat rendelkező részét módosította az alábbi indokok alapján:

A MARUO tervezet Törzsszöveg VI.3. pontjának második bekezdése az alábbiak szerint rendelkezik:

„Amennyiben a III.4 pont a) és b) bekezdései szerint a Helyi Hurok tényleges műszaki jellemzőinek megállapítására Egyedi Alkalmassági Vizsgálat elvégzése miatt kerül sor, a Jogosult a Hurok Felmérési Díjat vagy Helyi Bitfolyam Hozzáférés Felmérési Díjat az Egyedi Alkalmassági Vizsgálat eredményétől függetlenül köteles megfizetni a Magyar Telekom részére."

A Hszr. 29. § (1) bekezdése a következőket tartalmazza:

„Ha a Kötelezett szolgáltató objektív műszaki okok miatt elutasítja az összekapcsolásra, hozzáférésre, átengedésre irányuló szerződéskötést, a felek - 50-50%-os arányban viselt - költségére elvégzett, és a Jogosult által nem vitatott műszaki vizsgálatokról készült dokumentumokat köteles a Jogosult szolgáltató részére átadni és az NHH igénye esetén az NHH részére betekintést biztosítani."

A fentiek alapján tehát a vizsgálati díj érvényesítése nem független a vizsgálat eredményétől, s a Tanács ennek megfelelően törölte a MARUO tervezet Törzsszöveg VI.3. pontjának második bekezdésében „az Egyedi Alkalmassági Vizsgálat eredményétől függetlenül" szövegrészt, és kiegészítette a Határozat-tervezet rendelkező rész II.2. pontjára tekintettel a MARUO 8. B. mellékletre való utalással .

B.2.22. 6.A Melléklet 2.2.4 és 2.2.5 pont

A Tanács Határozat-tervezetére hivatkozással az Invitel javasolja a MARUO tervezet 6.A Melléklet 2.2.4 és 2.2.5 pontját módosítani akként, hogy a 2.2.4 pontban a „a felek 50-50%-os arányban viselt költségére" szövegrész törlésre kerüljön, a 2.2.5 pontban pedig a „pozitív eredmény esetén" szövegrész kerüljön beillesztésre.

A Tanács az Invitel észrevételét nem tudta figyelembe venni az alábbi indokok alapján:

A Hszr. 29.§ (1) bekezdése alapján, ha a kötelezett szolgáltató objektív műszaki okok miatt elutasítja az összekapcsolásra, hozzáférésre, átengedésére irányuló szerződéskötést, a felek - 50-50%-os arányban viselt - költségére elvégzett, és a jogosult által nem vitatott műszaki vizsgálatokról készült dokumentumokat köteles a jogosult szolgáltató részére átadni. A Tanács ezért nem látta indokoltnak a MARUO tervezet 6.A Melléklet 2.2.4 pontból a 50-50%-os arányú költségviselésre vonatkozó részt, mivel az összhangban áll a Hszr. fenti rendelkezésével.

A MARUO tervezet 6.A Melléklet 2.2.4 pontja szerint a Magyar Telekom jogosult a 6.A mellékler 2.2.1 pont szerinti értesítés megküldését követően Jogosult részére kiszámlázni a 8.B Mellékletben (Díjak) meghatározott Helymegosztás Előzetes és Részletes Felmérési Díjat. A rendelkezés javaslatban foglalt kiegészítése szintén a Hszr. 29.§ (1) bekezdése alapján nem indokolt.

B.3. ATSZE

B.3.1. Törzsszöveg II. 2.4. b)

Az ATSZE javasolja a MARUO tervezet Törzsszöveg II. 2.4. b) pontjának kiegészítését az alábbiak szerint:

„b) Helymegosztás:

I) Fizikai Helymegosztás; és

II) Távoli Helymegosztás; és

III) Virtuális Helymegosztás; és

IV) Távoli Hozzáférés;"

Az ATSZE javaslatát azzal indokolta, hogy a ténylegesen használt helymegosztási változatok közül az áttekintő felsorolás nem említi a már korábban is használt virtuális helymegosztást, valamint a távoli hozzáférés eseteit.

A Tanács az ATSZE észrevételét nem tudta figyelembe venni az alábbi indokok miatt:

A MARUO tervezet Törzsszöveg II. 2.4. b) pontjának jelenlegi szövege a javaslatban foglaltak szerint tartalmazza a virtuális helymegosztás, valamint a távoli hozzáférés eseteit, ezért a javasolt módosítás elvégzése nem indokolt.

B.3.2. Törzsszöveg III. 3)

Az ATSZE javasolja a MARUO tervezet Törzsszöveg III. 3) pontjának kiegészítését az alábbiak szerint:

Jelen dokumentum a Magyar Közlöny Lap- és Könyvkiadó tulajdona, további üzleti célú felhasználása tilos!

„Az Átengedés csak a tiszta réz alapú fizikai érpárral megvalósított Helyi Hurok, Alhurok és Használaton Kívüli Helyi Hurok teljes hosszára értelmezhető. *A Helyi Hurok, Alhurok és Használaton Kívüli Helyi Hurok teljes hossza a Kötelezett szolgáltató átadó rendezőjétől az előfizető telephelyén lévő, a Jogosult által meghatározott Előfizetői Hozzáférési Pontig tart. A Kötelezett szolgáltató felelőssége az Átadó Rendezőtől az Előfizetői Hozzáférési Pontig tart. Az Előfizetői Hozzáférési Pontra az előfizetői végberendezés előfizetői tulajdonban vagy harmadik személy tulajdonában álló hálózattal csatlakozik.”*

Az ATSZE a MARUO tervezet Törzsszöveg III. 3) pontjának szövegét a Tanács Határozatában előírt új „Előfizetői Hozzáférési Pont” fogalommeghatározásra tekintettel javasolja módosítani. Az ATSZE a javaslat indokaként előadta továbbá, hogy az előfizető telephelyén lévő előfizetői hozzáférési pontot a Jogosult szolgáltató határozza meg a Kötelezett szolgáltató számára az előfizető telephelyén rendelkezésre álló hálózati feltételeknek megfelelően, a Kötelezett pedig köteles átengedni az érpárt akkor is, ha a tényleges előfizetői végpont elérése az előfizető telephelyén belül az előfizető vagy más (jogi vagy természetes) személy tulajdonában lévő hálózaton keresztül lehetséges.

A Tanács az ATSZE észrevételét nem tudta figyelembe venni az alábbi indokok miatt:

Az ATSZE által hivatkozott, a Határozat-tervezetben foglalt új Előfizetői Hozzáférési Pont definíció szerint „az „Előfizetői Hozzáférési Pont” azt a Magyar Telekom helyi hozzáférési hálózatának részét képező Előfizető-oldali fizikai kapcsolódási pontot jelenti, amely a központ felőli első olyan kábelkifejtési pont (hálózati végpont), amelyet az előfizetői végberendezés előfizetői tulajdonban vagy harmadik személy tulajdonában álló hálózattal elérni képes.” A Határozat-tervezet indoklásában kifejtettekből következik, hogy a helyi hurok átengedési kötelezettség a helyi hurokra, azaz a helyhez kötött telefonhálózatban az előfizetői hozzáférési pontot a rendezővel vagy az annak megfelelő eszközzel összekötő fizikai áramkörre terjed ki. A helyi hurok ezen Eht.-ban foglalt meghatározásából következően a helyi hurok végpontja az az Előfizetői Hozzáférési Pont, mely a fent idézett definíció szerint kerül meghatározásra. Ezzel összhangban áll a MARUO tervezet Törzsszöveg III. 3) pontjában foglalt azon rendelkezés, miszerint az Átengedés csak a tiszta réz alapú fizikai érpárral megvalósított Helyi Hurok, Alhurok és Használaton Kívüli Helyi Hurok teljes hosszára értelmezhető, hiszen az csak az Előfizetői Hozzáférési Pontot a rendezővel vagy az annak megfelelő eszközzel összekötő fizikai áramkörre értelmezendő. A Tanács ezért nem látta indokoltnak a MARUO tervezet ezen pontjának az ATSZE által javasolt szövegrésszel való kiegészítését.

B.3.3. Törzsszöveg III.4 pont

Az ATSZE javasolja a MARUO tervezet Törzsszöveg III.4 pont módosítását az alábbiaknak megfelelően:

A Törzsszöveg III.4 pontjának törlését (elsődleges kérelem) vagy kiegészítését (másodlagos kérelem) kéri a használaton kívüli helyi hurok átengedésével.

Az ATSZE a javaslatát azzal indokolta, hogy a Törzsszöveg III.4 pontja olyan nem műszaki és technológiai feltételeket tartalmaz, 4. számú mellékletben pedig egyébként is rögzítve vannak a szolgáltatás igénybe vételének feltételei. A pont ebben a formájában hamar elavult is lehet, hiszen új, átengedésre alkalmas technológiák bármikor felbukkanhatnak, miközben legalább két évig a mostani referencia ajánlat szabályait kellene alkalmaznunk. (elsődleges kérelem) .

Amennyiben a Tanács nem fogadná el az ATSZE III.4 pont tekintetében kért elsődleges kérelmét, úgy az általa rögzített módosításokat kérte átvezetni (másodlagos kérelem).

A teljes átengedést *használaton kívüli helyi hurok* átengedésével is meg lehet és kell valósítania a Kötelezett szolgáltatónak.

Az ATSZE javasolja a MARUO tervezet Törzsszöveg III.4. c) pont módosítását az alábbiaknak megfelelően:

A Csupasz Helyi Bitfolyam, mint lehetséges eset nincs felsorolva, szükséges a pontot ennek feltételeivel is kiegészíteni.

A Tanács az ATSZE észrevételét részben figyelembe vette az alábbi indokok miatt:

A MARUO Törzsszöveg nem teljes körűen sorolja fel az átengedés lehetséges eseteit a helyi hurok teljes és részleges átengedése valamint a helyi bitfolyam hozzáférési szolgáltatás nyújtása során. Ezek az esetek tájékoztató jellegűek ezért a Tanács nem fogadja el a III.4 törlését, azonban egyetért az III.4 a) pont (Helyi Hurok Teljes Átengedése) javasolt 6) ponttal történő kiegészítésével, mivel a teljes átengedést használaton kívüli helyi hurok átengedésével is meg lehet és meg kell valósítana a Kötelezett szolgáltatónak.

A III.4 c) pont Helyi Bitfolyam Hozzáférés Szolgáltatás esetei között nem jelent meg az egyre nagyobb jelentőséggel bíró Csupasz Helyi Bitfolyam verzió, ezért a Tanács szükségesnek tartja a javasolt kiegészítést.

B.3.4. Törzsszöveg III.5 pont 2.bekezdés első mondata

Az ATSZE javaslata szerint egy adott Helyi Hurok tényleges műszaki jellemzőinek – vagyis az Átengedés lehetőségeinek és korlátainak – megállapítása Egyedi Részletes Hurok vagy Alhurok Alkalmassági Vizsgálat Támogató Rendszerből módszerrel történik mindazon esetekben, amikor a Jogosult szolgáltató nem kéri Egyedi Részletes Hurok vagy

Jelen dokumentum a Magyar Közlöny Lap- és Könyvkiadó tulajdona, további üzleti célú felhasználása tilos!

Alhurok Alkalmassági Vizsgálat Helyszíni Ellenőrzéssel elvégzését, a Jogosult kérése esetén az Egyedi Részletes Hurok vagy Alhurok Alkalmassági Vizsgálat Helyszíni Ellenőrzéssel történik

Az ATSZE a javaslatát azzal indokolta, hogy legyen a Jogosult szolgáltató döntésére bízva, hogy a Helyi hurok vizsgálatánál elegendőnek tartja a Támogató Rendszerből nyerhető információkat, vagy helyszíni ellenőrzést kér.

A Tanács az ATSZE észrevételét részben figyelembe vette az alábbi indokok miatt:

A Tanács is egyetért azzal, hogy nem a Kötelezett szolgáltató egyoldalú korlátozása érvényesüljön, hanem a Jogosult szolgáltató döntése legyen, hogy – saját felelősségére – a Helyi hurok vizsgálatánál elegendőnek tartja az előrendelés során és az Előminősítési Vizsgálat alapján megadott információkat vagy Egyedi Alkalmassági Vizsgálatot kér.

A Kötelezettnek a támogató rendszeréből- függetlenül annak megoldásától és képességeitől- olyan adatokat kell kinyernie, melyek az adott helyi hurok előminősítését teszik lehetővé és nem a helyi hurok alkalmassági vizsgálatát jelentik. Az előminősítésből csak adott hurok átadásra alkalmatlansága derülhet ki és ebben az esetben a hurok műszaki jellemzői helyett az alkalmatlanság oka kerül átadásra. A Tanács ezért arra a következtetésre jutott, hogy amennyiben a Jogosult nem igényel részletes Egyedi Hurok vagy Alhurok Alkalmassági Vizsgálatot, akkor a Magyar Telekom nem garantálhatja, hogy azon a hurkon szélessávú szolgáltatás nyújtható. Kivételt képez azaz eset, ha az átengedést megelőzően is szélessávú célra használták a hurkot.

B.3.5. Törzsszöveg III.5. pont 2.bekezdés második mondat

Az ATSZE javaslata szerint amennyiben a Jogosult szolgáltató nem igényel Egyedi Részletes Hurok vagy Alhurok Alkalmassági Vizsgálat Helyszíni Ellenőrzéssel vizsgálatot, a Magyar Telekom abban az esetben garantálja, hogy azon a hurkon szélessávú szolgáltatás nyújtható, ha a hurokátengedést megelőzően is szélessávú szolgáltatást nyújtottak a hurkon, illetve olyan mértékben garantálja a szélessávú szolgáltatás nyújthatóságát, amilyen mértékben annak feltételei az Egyedi Részletes Hurok vagy Alhurok Alkalmassági Vizsgálat Támogató Rendszerből vizsgálattal megállapíthatók.

Az ATSZE javaslatát azzal indokolja, hogy a szövegben a RUO más fejezeteiben bevezetett terminológia következetes használatához kell ragaszkodni: másképp nem megítélhető, hogy mire vonatkozik a szabály.

Nem igaz, hogy a Magyar Telekomnak jogában állna csak akkor garantálnia a hurok szélessávra használhatóságát, ha a Jogosult szolgáltató a tetemes külön díj ellenében elvégezteti az Egyedi Részletes Hurok vagy Alhurok Alkalmassági Vizsgálat Helyszíni Ellenőrzéssel vizsgálatot: a garantálást vállalnia kell, ha az átengedést megelőzően is szélessávú célra használták a hurkot, illetve olyan mértékben garantálja a szélessávú szolgáltatás nyújthatóságát, amilyen mértékben annak feltételei az Egyedi Részletes Hurok vagy Alhurok Alkalmassági Vizsgálat Támogató Rendszerből vizsgálattal megállapíthatók.

A Tanács az ATSZE észrevételét részben figyelembe vette az alábbi indokok miatt:

A Tanács is egyetért abban, hogy nem a Kötelezett szolgáltató egyoldalú korlátozása érvényesüljön, hanem a Jogosult szolgáltató döntése legyen, hogy – saját felelősségére - a Helyi hurok vizsgálatánál elegendőnek tartja az előrendelés során megadott információkat, vagy Egyedi Alkalmassági Vizsgálatot kér.

A Kötelezettnek a támogató rendszeréből- függetlenül annak megoldásától és képességeitől- olyan adatokat kell kinyernie, melyek az adott helyi hurok előminősítését teszik lehetővé és nem a helyi hurok alkalmassági vizsgálatát jelentik. Az előminősítésből csak adott hurok átadásra alkalmatlansága derülhet ki és ebben az esetben a hurok műszaki jellemzői helyett az alkalmatlanság oka kerül átadásra. A Tanács ezért arra a következtetésre jutott, hogy amennyiben a Jogosult nem igényel részletes Egyedi Hurok vagy Alhurok Alkalmassági Vizsgálatot helyszíni ellenőrzéssel, akkor a Magyar Telekom nem garantálhatja, hogy azon a hurkon szélessávú szolgáltatás nyújtható. *Kivételt képez azaz eset, ha az átengedést megelőzően is szélessávú célra használták a hurkot.*

B.3.6. Törzsszöveg III.7 első bekezdés

Javasolt módosítás: Az ATSZE javasolja a MARUO tervezet Törzsszöveg IV.2. pontjának kiegészítését az alábbiak szerint:

„A Jogosult a Helyi Hurkon csak a Magyar Telekom hálózatán letesztelt és a MARUO-ban meghatározott berendezés választékot használhatja, a frekvenciatartomány megjelölése mellett.”

Az ATSZE álláspontja szerint a „frekvenciatartomány megjelölése” kikötés felesleges, hiszen a Magyar Telekom által tesztelt berendezés-választékról van szó, ezért az ATSZE kéri a törlését.

A Tanács az ATSZE észrevételét nem vette figyelembe az alábbi indokok miatt:

A Magyar Telekom berendezés választékában szereplő berendezések nagy része programozás segítségével különböző üzemmódba állítható be. A spektrumgazdálkodás irányelveinek figyelembe vételével különböző spektrum profilok (ITU ajánlások Annexei közül) beállítására illetve kimaszkolására lehet szükség.

Jelen dokumentum a Magyar Közlöny Lap- és Könyvkiadó tulajdona, további üzleti célú felhasználása tilos!

A VDSL-ADSL zavartatás elkerülésére a korlátozások általános szabályai mellett a megfelelő profil kiválasztás és kimaszkolás alkalmazása is szükséges, ami jelentősen bonyolulttá teszi a VDSL2-re vonatkozó spektrum menedzselést. Figyelembe véve a különböző spektrum profilok és a kimaszkolás alkalmazásának az igényét, programozhatóságát a Tanács nem javasolja a „frekvenciatartomány megjelölés" törlését.

B.3.7. Törzsszöveg III.8

Az ATSZE javasolja a MARUO tervezet Törzsszöveg III.8. pontjának módosítását az alábbiak szerint:

„A Jogosult olyan módon köteles szolgáltatást nyújtani a Magyar Telekom által átengedett és üzemeltetett Helyi Hurkon, hogy a Magyar Telekom vagy harmadik személyek hálózatának integritását ne veszélyeztesse. A Jogosult a Magyar Telekom előzetes hozzájárulása nélkül cserélheti le a Hurokátengedéssel érintett berendezést, a cserélendő berendezéssel azonos célra alkalmas, gyártói megfelelőség-nyilatkozattal, illetőleg kijelölt tanúsító szervezet tanúsítványával rendelkező, a Magyar Telekom hálózatán használható berendezések listájára felvett berendezésre. A Jogosult csak a Magyar Telekom előzetes engedélyével változtathat a spektrumgazdálkodást befolyásoló módon a hálózatban használt berendezések beállításán. Ezen kötelezettségnek való megfelelést a Jogosultnak kell bizonyítania. A Jogosult a berendezés cseréről írásos bejelentési kötelezettséggel tartozik a Magyar Telekomnak, amelyben közli az érintett berendezések típusát és beállítását."

Az ATSZE javaslatát azzal indokolta, hogy az engedélyezett berendezéssel, azonos használati körben kiváltást teljesen indokolatlan a Kötelezett előzetes engedélyéhez kötni. A *„hálózat integritására"* vonatkozó megkötést definiálni kellene. Az utolsó mondat nem elfogadható feltétel, amennyiben a Magyar Telekom által tesztelt berendezésről van szó.

A Tanács az ATSZE észrevételét figyelembe vette az alábbi indokok miatt:

A Tanács egyetértett azzal, hogy engedélyezett berendezéssel, azonos használati körben kiváltást teljesen indokolatlan a Kötelezett előzetes engedélyéhez kötni. A Jogosult így a Magyar Telekom előzetes hozzájárulása nélkül is lecserélheti a Magyar Telekom előfizetői hálózatához csatlakoztatott berendezéseket, ha a cserélendő berendezéssel azonos célra alkalmas, gyártói megfelelőség-nyilatkozattal, illetőleg kijelölt tanúsító szervezet tanúsítványával rendelkező, vagy a Magyar Telekom hálózatán használható berendezések listájára felvett másik berendezésre, bejelentési kötelezettség mellett.

A „hálózat integritására" vonatkozó definíciót a Tanács az Általános észrevételek 4) pontjában a 2. XI. észrevételre adott válaszában fejtette ki.

B.3.8. Törzsszöveg IV.2 pont

Az ATSZE javasolja a MARUO tervezet Törzsszöveg IV.2. pontjának kiegészítését az alábbiak szerint:

Javasolt módosítás: *„A Helyi Hurok Átengedéséhez vagy Helyi Bitfolyam Hozzáférési Szolgáltatás nyújtásához a Magyar Telekom a berendezések telepítését, karbantartását, működését és védelmét biztosító Helymegosztást lehetővé tévő Helymegosztási Helyszíneket köteles kialakítani. A Magyar Telekom a Helymegosztási Helyszíneket a tényleges igények és a műszaki lehetőségek figyelembevételével alakítja ki."*

Indokolás: Az ATSZE javaslatát azzal indokolta, hogy a helymegosztási helyszínekkel szemben nem az emberi tartózkodásra alkalmasság feltételét kell támasztani, mert arra vonatkozóan sem számonkérhető igény nincs, sem a MARUO-ban megfogalmazott követelmény nincs. A helyszínnek ténylegesen a berendezések telepítését, karbantartását, működését és védelmét kell lehetővé tennie.

A Tanács az ATSZE észrevételét részben figyelembe vette az alábbi indokok miatt:

A helymegosztási helyszíneknek valóban elsődlegesen a berendezések telepítését, karbantartását, működését és védelmét kell biztosítania a Helyi Hurok Átengedéséhez vagy Helyi Bitfolyam Hozzáférési Szolgáltatás nyújtásához, azonban nem lehet figyelmen kívül hagyni azt a tényt sem, hogy a helymegosztási helyszínen időszakosan szakemberek fognak dolgozni (szerelés, bemérés, javítás, stb.) és így részben emberi tartózkodásra is alkalmasnak kell lennie.

A Tanács ugyanakkor azzal a kitétellel, hogy *„A Magyar Telekomnak a Helymegosztási Helyszíneket a tényleges igények és a műszaki lehetőségek figyelembevételével kell kialakítani"*„ nem értett egyet az alábbi indokok alapján:

A referenciaajánlattal kapcsolatos kötelezettség fő célja, hogy a kötelezett szolgáltató a meglévő infrastruktúráját átlátható módon, az egyenlő elbánásnak megfelelően engedje át a jogosult szolgáltatóknak a piaci verseny fenntartása érdekében. A kötelezettség ugyanakkor nem terjed ki arra, hogy a kötelezett szolgáltatót saját költségén újabb infrastruktúra telepítésére, létesítésére kötelezze a Tanács, annak érdekében, hogy a jogosult szolgáltató ügyfeleket tudjon szerezni, ez ugyanis a verseny céljával ellentétes lenne.

Az ATSZE kérésének teljesítése a fentiekben kifejtetteken túl is indokolatlan, mivel a DH-26600-26/2007. számú határozat I. c) (ii) pontja szerint távoli hozzáférésre vonatkozó szabályok miatt. Ez konkrétan a Jogosult szempontjából azt eredményezi, hogy amennyiben a referenciaajánlatban rögzített helymegosztási lehetőségek egyike sem érhető el, illet-

Jelen dokumentum a Magyar Közlöny Lap- és Könyvkiadó tulajdona, további üzleti célú felhasználása tilos!

ve ha a Jogosult szolgáltató álláspontja szerint a helymegosztási helyszín bővítésének Kötelezett szolgáltató által megállapított díja meghaladja az ezzel kapcsolatos díjak szokásos mértékét, akkor Kötelezett szolgáltató köteles a távoli hozzáférésre ajánlatot tenni. A Jogosult szolgáltató ezáltal nem kerül abba helyzetbe, hogy helymegosztás hiányában ne legyen a Kötelezett infrastruktúrájához hozzáférése, ugyanakkor a Kötelezett szolgáltatót sem kényszeríti plusz beruházásra annak érdekében, hogy a Jogosult szolgáltató új ügyfeleket tudjon szerezni.

B.3.9. Törzsszöveg V.2.1.1

Az ATSZE javasolja a MARUO tervezet Törzsszöveg V.2.1.1 pontjának kiegészítését az alábbiak szerint:

„Az Átengedési Keretszerződés megkötéséhez nincs szükség konkrét Igénybejelentésre, *ugyanakkor adott betelepülési helyszínen a Jogosult saját elhatározása szerint választhatja meg, hogy az első átengedést megelőzően az adott helyszínre Keretszerződést köt, vagy az adott helyszínt a Keretszerződés megkötését követően felveszi a Keretszerződésbe, vagy az adott helyszínre betelepülést a konkrét Igénybejelentés átadásával egyidejűleg kezdeményezi.”*

Az ATSZE álláspontja szerint a fenti kiegészítés szükséges ahhoz, hogy a MARUO tervezet megfeleljen a Tanács DH-26600-26/2007. sz. határozata rendelkező részének I. c) (iii) pontjában foglaltaknak.

A Tanács az ATSZE észrevételét nem tudta figyelembe venni az alábbi indokok miatt:

A MARUO tervezet Törzsszöveg V.1.1 pontja alapján a Jogosult választása szerint az Átengedés vagy Átengedési Keretszerződés vagy Egyedi Átengedési Szerződés alapján valósul meg. A V.2.1 pont kifejezetten az Átengedési Keretszerződés megkötéséről rendelkezik, ehhez képest az V.3. pont rendelkezik az Egyedi Átengedési Szerződés megkötéséről. Tekintettel arra, hogy az V.1.1 pont kifejezetten rendelkezik a Jogosult általi választás lehetőségéről, és ezzel összhangban állnak az Átengedési Keretszerződés és az Egyedi Átengedési Szerződés megkötésének szabályai, a MARUO tervezet javasolt módosítása nem indokolt.

B.3.10. Törzsszöveg V.2.1.4 pont, Átengedési Keretszerződés 4.1. és 5.2.4 pontja

Az ATSZE javasolja a MARUO tervezet Törzsszöveg V.2.1.4 és az ÁKSZ 4.1. pontjának módosítását a következő szöveggel: „Átengedési Keretszerződés megkötését kezdeményező Igénybejelentés előtt a Jogosult igényelheti Előrendelés keretében az alábbi információkat:

a) térkép formájában a helyhez kötött telefon központok és *a tápterületére eső* köztes elérési pontok *(jellemzően úgy mint, kihelyezett fokozat, koncentrátor, multiplexer, nagyelosztó)* elhelyezkedését, a hozzájuk kapcsolódó előfizetői számmal azonosított Helyi Hurkok számát, *valamint a rendezőkre (elérési pontokra) bekötött, de szolgáltatás nyújtására igénybe nem vett réz érpárak számát, az átadó rendezőmodulok rendelkezésre állását, illetve elhelyezési lehetőségét*

és a lefedett területeket; beleértve azt is, hogy az adott központ, *illetve köztes elérési pont* mely területeket (utca és házszám szerinti bontásban) látja el.”

b) a meghatározott területen lehetséges Helymegosztási Helyszíneket, különösen a Fő Kábelrendezőket (MDF) és a köztes elérési pontokat; és

c) a következő 12 (tizenkét) hónapban tervezett Helyi Hurok fejlesztéseket és felújításokat,

d) a fő kábelrendező és a köztes elérési pontok között a Jogosultak rendelkezésére bocsátható infrastruktúra (alépítmény, szabad csőkeresztmetszet, törzskábel érpár, optikai szál, optikai hullámhossz, sávszélesség, stb.) releváns adatait.

e) a meghatározott területen lévő nagyelosztók osztályozását az 5.B Melléklet 1. ábrája szerinti kategóriákba:

2. konfiguráció: Nagyelosztón keresztül csatlakoztatott DP (MDF-CCC-DP)
Előfizetők ellátása MDF-nél telepített DSLAM-ról lehetséges
3. konfiguráció: Nagyelosztónál (CCC) telepített DSLAM)
Előfizetők ellátása a nagyelosztóba telepített DSLAM-ról történik

Az Előrendelésben a Jogosult által igényelt információt a Magyar Telekom az információigény bejelentésétől számított 15 (tizenöt) munkanapon belül köteles szolgáltatni.”

Az ATSZE a fenti javaslatát azzal indokolta, hogy folyamatosan csökken a ténylegesen használatban lévő érpárak száma. Egy adott rendező használati értékét, a betelepülés várható hasznosságát az adott helyszínen rendelkezésre álló, használaton kívüli érpárak száma is jellemzi, ezért azok számát a Jogosult szolgáltató rendelkezésére kell bocsátani. Ugyancsak meg kell adni a Kötelezettnek a helyszínen rendelkezésre álló átadó rendezőmodulok számát és kapacitását, valamint további modulok telepítésének lehetőségét.

Az ATSZE szerint sem a Tanács 11. piaci határozata, sem a MARUO tervezet nem jelent érdemi előrelépést a mindmáig teljesen használhatatlan alhurokmegosztási szabályrendszer hiányosságainak a kiküszöbölése terén. Az alhurok átengedés, azaz a köztes elérési pontokon történő hurokátengedés csak akkor valósítható meg a Jogosultak számára gazdaságos módon, ha a Kötelezett szolgáltató ésszerű költségszinten hozzáférést biztosít a nagyrendező, illetve a tápterület központja és a köztes elérési pont közötti távközlési infrastruktúrájához. Enélkül az alhurok átengedés továbbra sem lesz

Jelen dokumentum a Magyar Közlöny Lap- és Könyvkiadó tulajdona, további üzleti célú felhasználása tilos!

működőképes és ténylegesen használt eleme a hazai liberalizációs eszközrendszernek. Tekintettel arra, hogy a nagyelosztós hálózatokban a nagyelosztók viszonylag kisszámú érpárhoz engednek csak hozzáférést, a Jogosult szolgáltatók gazdaságosan csak akkor hasznosíthatják az alhurok megosztásban rejlő lehetőséget, ha a Kötelezett hozzáférési (megosztási) kötelezettsége kiterjed a nagyrendező és a nagyelosztó közti infrastruktúrára, csökkentve ezzel a Jogosultak költségeit.

A Kötelezett által szolgáltatott információnak az egyes nagyelosztókra vonatkozóan meg kell adnia, hogy a nagyelosztóba kötött előfizetők kiszolgálása az MDF-hez, vagy a nagyelosztóhoz telepített DSLAM-mal lehetséges-e.

Az ATSZE javasolja továbbá az Átengedési Keretszerződés 5.2.4 pontjának módosítását tekintettel arra, hogy az Előrendelés alapján átadandó információk köre és tartalma meg kell, hogy feleljen az AKSZ 4.1. pontjára tett módosítási javaslatnak és az azzal azonos szövegezésű vonatkozó MARUO Törzsszöveg pontnak.

A Tanács az ATSZE észrevételét részben figyelembe vette, és a határozat rendelkező részét módosította az alábbi indokok alapján:

Tekintettel arra, hogy a Hszr 3.§ 3. pontjában az Előrendelés a szerződéskötést megelőző információs fázisként van definiálva, értelemszerűen ennek ideje nem haladhatja meg a teljes szerződés megkötésére meghatározott kereteket.

„3. *előrendelés:* a szerződéskötést megelőző eljárás, amelynek keretében a jogosult szolgáltató a helyi hurkon nyújtható szolgáltatások felmérése céljából hozzáférhet a kötelezett szolgáltató 20. § (2) és (5) bekezdésében meghatározott hálózati információihoz;”

Ugyanakkor azt is figyelembe kell venni, hogy a kötelezett Magyar Telekom sem rendelkezik a teljes hálózatára vonatkozó pontos, naprakész információkkal, akár folyamatban lévő fejlesztés, hibaelhárítás, akár más lehetséges okból. Mindezeket mérlegelve, a Hszr-ben megfogalmazott jogalkotói szándékhoz igazodva, az ATSZE határidő megállapítására való igényét a Tanács megalapozottnak tartotta, és a szövegbe beépítette. Az ATSZE által javasolt további kiegészítések közül a Hszr-nek megfelelő pontosító kiegészítéseket beépítette, ugyanakkor szükségesnek tartja felhívni a figyelmet arra, hogy a példaként felsorolt megnevezések nem zárják ki más hasonló funkciójú elemek alkalmazását, amennyiben azok megfelelnek a MARUO szellemének és tartalmának.

A kiegészítésként javasolt d) pont olyan infrastruktúra elemeket kívánt bevonni a hurokátengedés és bitfolyam hozzáférés folyamataiba, melyek nem részei ezen piacoknak. Jelenleg az ilyen infrastruktúra elemek kezelése önállóan a 4/2007-es piac keretében történik, nem volt tárgy a DH-26600-26/2007 sz határozatnak, így erre vonatkozó visszamenőleges kötelezettség vállalást a MARUO-ban nem lát indokoltnak a Tanács, ezért azt a szövegben nem vette figyelembe. A teljességhez hozzátartozik, hogy ezen elemekre vonatkozóan a Magyar Telekom nagykereskedelmi szolgáltatásai között található ajánlat a Kötelezett honlapján. Ugyanakkor a d) ponttal kezelni kívánt kérdés – az alhurok átengedés elterjedésének ösztönzése – a 11. piaci határozat rendelkező ész I. a) pontjában előírt átláthatóság kötelezettség által van biztosítva, mely szerint az átláthatóság kötelezettség keretében előírt, helyi bitfolyamra vonatkozó referenciaajánlat-készítési kötelezettségre tekintettel a Kötelezett Szolgáltató úgy köteles eleget tenni, hogy a referenciaajánlat tervezetét a szélessávú hozzáférési szolgáltatás nagykereskedelmi piacra vonatkozó határozatban előírt helyi bitfolyamra vonatkozó referenciaajánlattal együtt, egy dokumentumban köteles a Tanácshoz jóváhagyásra benyújtani.

A javasolt e) pont beépítésre került a b) pont megfelelő helyére. Az aláosztásaként jelölt 2. és 3. pont megjelenítését a tanács feleslegesnek ítélte, miután a hivatkozott 5 B Melléklet 1. ábrájához fűzött magyarázat pontosabb és részletesebb információt ad.

B.3.11. Törzsszöveg V.2.2.1.5

Az ATSZE javasolja a MARUO tervezet Törzsszöveg V.2.2.1.5 pontjának kiegészítését az alábbiak szerint:

„Az érvényes Helyi Hurok, vagy Helyi Bitfolyam Hozzáférés Igénybejelentés alapján a Magyar Telekom elvégzi az Egyedi Részletes Hurok vagy Alhurok Alkalmassági Vizsgálat Támogató Rendszerből vizsgálatot, átadja a hurok támogató rendszerből megállapítható és, amennyiben a hurok az Igénybejelentés napján használatban van, a hurkot használó előfizető adatait, továbbá – a Jogosult erre vonatkozó igénye esetén – a Magyar Telekom Egyedi Részletes Hurok Alkalmassági Vizsgálat Helyszíni Ellenőrzéssel vizsgálattal megvizsgálja az adott Helyi Hurkot. Amennyiben az igényelt előfizetői hurok használaton kívüli hurok, a Magyar Telekom szükség szerint elvégzi a hurok folytonosságát biztosító kötéseket és ellenőrzi a hurok folytonosságát, majd megadja a hurok adatait a Jogosultnak.”

Az ATSZE a javaslatát azzal indokolta, hogy érvényes Igénybejelentés esetén a Kötelezett kötelezettségei a Tanács határozata alapján nem csak a RUO-ban feltüntetett tevékenységekre terjednek ki. Feltétel nélkül és térítésmentesen el kell végeznie a hurokvizsgálatot támogató rendszerből, át kell adnia a hurok és az előfizető adatait.

Különös jelentősége van a használaton kívüli hurok esetén elvégzendő tevékenységeknek. Szükség esetén el kell végeznie a hurok folytonosságát eredményező kötéseket, az átadási pontig ellenőriznie kell a hurok folytonosságát és át kell adnia a hurok adatait.

Jelen dokumentum a Magyar Közlöny Lap- és Könyvkiadó tulajdona, további üzleti célú felhasználása tilos!

A Tanács az ATSZE észrevételét a következő módon vette figyelembe az alábbi indokok miatt:
A Hszr. 3. § (1) bekezdésének 3. pontjában definiált „előrendelés" eljárás keretében a kötelezett szolgáltatónak biztosítania kell a Hszr. 20. § (2) és (5) bekezdésében meghatározott hálózati információkat. A Tanács az ATSZE észrevételét ennek megfelelően vette figyelembe.

B.3.12. Törzsszöveg V.2.2.1.6
Az ATSZE javasolja a MARUO tervezet Törzsszöveg V.2.2.1.6 pontjának kiegészítését az alábbiak szerint:
„A Magyar Telekom a Helyi Hurok Teljes Átengedésére irányuló Igénybejelentés esetén a Jogosult kérésére köteles tájékoztatást adni arról, hogy van-e az Előfizetőnek az eredeti fizetési határidőtől számított 8 (nyolc) napon túli rendezetlen, lejárt díjtartozása a Magyar Telekom felé.
Amennyiben az Előfizetőnek az eredeti fizetési határidőtől számított 8 (nyolc) napon túli rendezetlen, lejárt díjtartozása a Magyar Telekom felé, akkor a Jogosult az adott a Helyi Hurok Teljes Átengedésére irányuló Igénybejelentését további jogkövetkezmények nélkül 3 munkanapon belül visszavonhatja. Ilyen esetben a Jogosult díjfizetésre nem köteles. *Amennyiben a Jogosult nem él a visszavonás jogával, a Magyar Telekom köteles a hurkot átengedni."*
Az ATSZE álláspontja szerint a fenti kiegészítés szükséges, mivel az előfizető Magyar Telekom felé fennálló díjtartozása, mint az átengedési igénytől díj nélküli elállási jog fennállása nem korlátozhatja a Jogosult előfizetőt abban, hogy a díjtartozást mérlegelve ne éljen az elállási jogával. Az ATSZE ezért javasolta, hogy abban az esetben, ha a Jogosult elállási jogával nem kíván élni, a Magyar Telekom legyen köteles a hurkot átengedni és azt a kötelezettségét a RUO explicit módon tartalmazza.

A Tanács az ATSZE észrevételét részben figyelembe vette, és a határozat rendelkező részét módosította az alábbi indokok alapján:
A Tanács a MARUO tervezet Törzsszöveg V.2.2.1.6 pontjának az ATSZE által javasolt kiegészítését nem tudta elfogadni. A MARUO tervezet alapján ugyanis nem lehet olyan rendelkezést beépíteni ezen pontba, miszerint ha a Jogosult elállási jogával nem kíván élni, akkor ez egyben kötelezettséget is teremt a Kötelezett számára a hurokátengedésre, hiszen számos más jogszerű indoka lehet az átengedési igény esetleges nem teljesítésének. Ugyanakkor a Tanács szükségesnek látta a MARUO tervezet ezen pontjának kiegészítését annak érdekében, hogy pontosan körülhatárolt legyen a Kötelezettnek a kötelezettsége az átengedési határidők szempontjából. A Tanács ezért a rendelkező részben foglaltak szerint meghatározta az elállási határidő kezdő időpontját, valamint ezen pontban utalt arra, hogy a Jogosult számára rendelkezésre álló határidő nem befolyásolja a hurokátengedésre meghatározott határidők folyását (tehát ha nem kívánja visszavonni az Igénybejelentést, akkor a MARUO tervezet szerint köteles a Kötelezett eljárni, a határidőket is betartva), viszont a Jogosult is csak az Egyedi Szerződés megkötéséig élhet elállási jogával.

B.3.13. Törzsszöveg új V.2.2.1.7 pont
Az ATSZE az észrevételében a MARUO Törzsszövegében V.2.2.1.7 pontként egy új pont szerepeltetését javasolja a következő tartalommal: *„Az Igénybejelentést megelőzően már átengedett helyi hurok, vagy helyi bitfolyam hozzáférés ismételt átengedése esetén az új Jogosult szolgáltatót nem terhelik a kizárólag az első átengedéskor felmerülő, ismételt költségként nem jelentkező egyszeri díjak."*

A Tanács az ATSZE fenti észrevételét nem tudta figyelembe venni az alábbi indokok alapján:
A Tanács az ATSZE fenti észrevételét nem tudta figyelembe venni, hiszen az átengedéssel kapcsolatos, az ATSZE fenti észrevételében említett költségelemek egy új Jogosult szolgáltató tekintetében is felmerülnek.

B.3.14. Törzsszöveg V.2.2.2
Az ATSZE javasolja a MARUO tervezet Törzsszöveg V.2.2.2 pontjának kiegészítését az alábbiak szerint:
„A Magyar Telekom ajánlattétele
Teljesíthető *Helymegosztási, Egyedi Kábelkifejtési Elem vagy Hozzáférési Link* Igénybejelentés esetén a Magyar Telekom az alábbi Egyedi Szerződési ajánlatokat küldi meg a Jogosultnak:"
Az ATSZE álláspontja indokolásában kifejtettek szerint a fenti kiegészítés azért szükséges, mert több Igénybejelentés-kategória létezik, így célszerű a fejezetcímben érthetővé tenni, hogy a következő pontok mely igénybejelentési típusokra vonatkoznak.

A Tanács az ATSZE észrevételét nem tudta figyelembe venni az alábbi indokok miatt:
A MARUO tervezet 1. Melléklet 2.7.4 pontjában az „Igénybejelentés" fogalma definiálásra került, és ez lefedi az ATSZE észrevételében felsorolt igénybejelentési fajtákat, ezért a MARUO tervezet Törzsszöveg V.2.2.2 pontjában történő felsorolásuk szükségtelen.

Jelen dokumentum a Magyar Közlöny Lap- és Könyvkiadó tulajdona, további üzleti célú felhasználása tilos!

B.3.15. Törzsszöveg V.2.2.3.1

Az ATSZE javasolja a MARUO tervezet Törzsszöveg V.2.2.3.1 pontjának módosítását az alábbiak szerint:

„Ha a Jogosult az Egyedi Szerződést e~~*cégszerűen aláírva a*~~ Magyar Telekom részére visszaküldi, azzal elfogadja a Magyar Telekom Egyedi Szerződési Ajánlatát."

Az ATSZE álláspontja szerint szükségtelen megkötés a cégszerű aláírás, mivel a gyakorlatban az elfogadás elektronikus módon történik.

A Tanács az ATSZE észrevételét nem tudta figyelembe venni az alábbi indokok alapján:

A Tanács az ATSZE észrevétele alapján megvizsgálta a szerződési nyilatkozatok formaiságával kapcsolatos követelmények alkalmazhatóságát a különböző szerződéskötési eljárásokban. A Tanács megállapította, hogy az ATSZE észrevételétől eltérően a cégszerű aláírás megkövetelésétől a szerződés írásban történő megkötése esetén nem lehet eltekinteni. Ha viszont a megrendelés a megrendelést kezelő webfelületen zajlik, akkor a folyamat jellegére tekintettel a cégszerű aláírás ilyenkor nem értelmezhető. A MARUO tervezetben foglalt Átengedési Keretszerződés azonban a 4.4.3.1 pontjában kifejezetten rendezi azt az esetet, amikor a Magyar Telekom elektronikus felületen jelzi az ajánlatát a Jogosult felé. A Tanács erre tekintettel nem látta szükségesnek a Törzsszöveg módosítását, hiszen a szintén a MARUO részét képező Átengedési Keretszerződésben a javaslatnak megfelelő rendelkezés szerepel.

A Kötelezett által kialakított folyamatok ismeretében a felek állapodhatnak meg arról, hogy a megrendeléseket kezelő webfelületen leadott megrendelések esetén az egyedi szerződések cégszerű aláírása helyett mit tekintenek a Jogosult által tett olyan jognyilatkozatnak, mellyel elfogadja a Magyar Telekom Egyedi Szerződési Ajánlatát. Maga az ATSZE javaslata is a Keretszerződést szabályozó rendelkezések között helyezte volna el a módosítást, tehát az az Egyedi Átengedési Szerződésre nem terjedne ki. A Tanács ezért az Egyedi Átengedési Szerződés tekintetében az Átengedési Keretszerződésben foglaltakhoz hasonló rendelkezés bevezetését nem látta indokoltnak, de sem a MARUO, sem a hatályos jogszabályi rendelkezések nem zárják ki, hogy a fentiek szerint megállapodást kössön egymással a Jogosult és a Kötelezett.

B.3.16. Törzsszöveg V.3.2

Az ATSZE javasolja a MARUO tervezet Törzsszöveg V.3.2 pontjának módosítását az alábbiak szerint:

„Amennyiben az Egyedi Átengedési Szerződés megkötését kezdeményező Igénybejelentést nem előzte meg Keretszerződés megkötése a konkrét előfizetői hurok által érintett Helymegosztási Helyszínre vonatkozóan, akkor Egyedi Átengedési Szerződés megkötését kezdeményező Igénybejelentés előtt a Jogosult igényelheti Előrendelés keretében mindazokat az információkat, amelyek átadására a Keretszerződést megelőző Előrendelés esetében az V.2.1.4. pont kötelezi a Magyar Telekomot."

Az ATSZE a fenti javaslat indokolásaként előadta, hogy a Tanács 2007. decemberi határozata szerint módosítani javasolt V.2.1.1. szerint a Jogosult adott betelepülési helyszínre vonatkozó Keretszerződés nélkül is feladhat Egyedi Átengedési Szerződés megkötését kezdeményező Igénybejelentést. Az Igénybejelentéssel együtt átadott Előrendelés alapján mindazon, a betelepülési helyszínre és az onnan elérhető hálózatra vonatkozó információra jogosult, mintha előzetesen Keretszerződést kötött volna, ezért itt elegendő hivatkozni a Keretszerződést megelőző Előrendelés alapján átadandó információkra, melynek esetlegesen eltérő ismétlése kerülendő. Az Előrendelés pedig csak a betelepülés kontextusában értelmezhető.

A Tanács az ATSZE észrevételét nem tudta figyelembe venni az alábbi indokok miatt:

A MARUO tervezet Törzsszöveg V.2.1.1. pontjához tett ATSZE észrevételre adott válaszban (ld. A fenti B.3.3 pont) kifejtettek szerint a Jogosult a MARUO tervezet szövege alapján feladhat adott betelepülési helyszínre vonatkozó Keretszerződés nélkül is Egyedi Átengedési Szerződés megkötését kezdeményező Igénybejelentést. A két szerződési mód - keretszerződés, illetve egyedi szerződések megkötésének menete – eltérő jellegzetességeikre tekintettel külön-külön kerül szabályozásra a MARUO tervezetben, ezért a Tanács nem látja indokoltnak a jelenlegi konkrét megszövegezés kereszthivatkozással való helyettesítését.

B.3.17. Törzsszöveg V.3.3.

Az ATSZE javasolja a MARUO tervezet Törzsszöveg V.3.3 pontjának módosítását az alábbiak szerint:

„Az Egyedi Átengedési Szerződés megkötését az Egyedi Igénybejelentés benyújtásának kell megelőznie, amely – a *Jogosult erre vonatkozó igénye* esetén – a Helyi Hurokra vagy Helyi Bitfolyam Hozzáférésre vonatkozó adatokon túlmenően tartalmazza az érintett Helymegosztási Helyszín kialakítására és/vagy Kábelkifejtési Elem telepítésére és/vagy Hozzáférési Link létesítésére vonatkozó *igényt jellemző adatokat és az ezzel kapcsolatban a Jogosult által a Magyar Telekomtól igényelt* adatokat is."

Az ATSZE a módosítás indokaként előadta, hogy a javasolt szövegezés pontosan meghatározza a Jogosult jogát arra, hogy az Egyedi Igénybejelentéssel együtt a Helymegosztási Helyszín kialakítására és/vagy Kábelkifejtési Elem telepíté-

Jelen dokumentum a Magyar Közlöny Lap- és Könyvkiadó tulajdona, további üzleti célú felhasználása tilos!

sére és/vagy Hozzáférési Link létesítésére vonatkozó igényt is bejelentsen, ezzel kapcsolatban igényéhez adatokat szolgáltasson a Kötelezett számára, illetve, hogy a Kötelezettől a Helymegosztási Helyszín kialakítására és/vagy Kábelkifejtési Elem telepítésére és/vagy Hozzáférési Link létesítésére vonatkozó adatokat igényeljen.

A Tanács az ATSZE észrevételét nem tudta figyelembe venni az alábbi indokok miatt:

A MARUO tervezet nem tartalmaz olyan rendelkezést, amely kizárná, hogy a Jogosult az Egyedi Igénybejelentéssel együtt a Helymegosztási Helyszín kialakítására és/vagy Kábelkifejtési Elem telepítésére és/vagy Hozzáférési Link létesítésére vonatkozó igényt is bejelentsen. Sőt, a módosítani javasolt V.3.4 pont tartalmazza is, hogy Egyedi Igénybejelentés alapján a Hozzáférési Linkre, Helymegosztási Helyszín kialakítására vagy Kábelkifejtési Elem vonatkozó kérelem esetén milyen kötelezettségei vannak a Magyar Telekomnak. A Magyar Telekomnak a szerződéskötési eljárás előtt és az annak során a Jogosult felé teljesítendő, információnyújtással kapcsolatos kötelezettségeit a MARUO tervezet szabályozza, ezért a Tanács e tekintetben sem látta indokoltnak a MARUO tervezet javaslatban foglalt módosítását.

B.3.18. Törzsszöveg V.3.4 e) és V.3.5 pont

Az ATSZE javasolja a MARUO tervezet Törzsszöveg V.3.4 e) és V.3.5 pont pontjának módosítását az alábbiak szerint:

„e) Helyi Bitfolyam Hozzáférésre vonatkozó *Igénybejelentés esetén az Igénybejelentéstől számított két munkanapon belül tájékoztatja a* Jogosult *szolgáltatót a hozzáférés biztosíthatóságáról* és tartalékolja a DSLAM-ot és Ethernet switchet *vagy tájékoztatja a Jogosult szolgáltatót az elutasítás okáról,"*

„V.3.5 Teljesíthető Igénybejelentés esetén a Magyar Telekom az Egyedi Átengedési Szerződési ajánlatot *az Igénybejelentést követő 4 munkanapon belül* megküldi a Jogosultnak."

Az ATSZE által előadottak szerint a MARUO tervezet szövegezése következetesen mellőzi a Tanács Határozatában szereplő teljesítési határidők feltüntetését. Ezért átvezetendő az V.3.4. e) pontban, hogy a helyi bitfolyam hozzáférési igény elbírálására két munkanap áll a kötelezett rendelkezésére. Továbbá ki kell emelni a szövegezésben, hogy az egyedi átengedési szerződési ajánlatot az Igénybejelentéstől számított négy munkanapon belül kell megadnia a Kötelezet szolgáltatónak. A javasolt szövegezés kétséget kizáróan egyértelművé teszi a teljesítési határidők kezdeti és befejező időpontjait, illetve az ezekhez kötődő eseményeket.

A Tanács az ATSZE észrevételét nem tudta figyelembe venni az alábbi indokok miatt:

A MARUO tervezet 6.B Melléklete egyértelműen meghatározza az Egyedi Átengedési Szerződés esetében a szerződéskötési határidőket, ezért azok külön feltüntetése nem szükséges.

B.3.19. Törzsszöveg V.3.6

Az ATSZE javasolja a MARUO tervezet Törzsszöveg V.3.6 pontjának módosítását az alábbiak szerint:

„Ha a Jogosult az Egyedi Átengedési Szerződést *a tárgyban a Keretszerződésben meghatározott módon* aláírva a Magyar Telekom részére visszaküldi, azzal elfogadja a Magyar Telekom Egyedi Átengedési Szerződési ajánlatát. *A Jogosult szolgáltató által aláírt Egyedi Átengedési Szerződés Magyar Telekom részére történt visszaküldését követő 2 munkanapon belül a MT köteles az igényelt hurkot a Jogosult szolgáltató rendelkezésére bocsátani."*

Az ATSZE álláspontja szerint indokolatlan minden egyes egyedi szerződés cégszerű aláírását kérni a Jogosult szolgáltatótól, továbbá egyes cégek esetében ez többletmunkát és késlekedést eredményezhet. A javaslatukban megfogalmazottak szerint a keretszerződésben lehessen megállapodni, hogy milyen hitelesítéssel köteles ellátni a Jogosult szolgáltató az egyedi szerződéseket.

A Tanács az ATSZE észrevételét nem tudta figyelembe venni az alábbi indokok miatt:

A MARUO tervezet alapján Egyedi Átengedési Szerződés megkötésére akkor kerül sor, ha a felek között nem jön létre Keretszerződés, ebből következően az ATSZE-nak a szerződés aláírásával kapcsolatos észrevétele nem értelmezhető. A hurokátengedési határidőnek a Törzsszöveg V.3.6 pontjába való beépítésére tett észrevételt az ATSZE nem indokolta, ezért azt a Tanács nem vette figyelembe.

B.3.20. Törzsszöveg VI.1

Az ATSZE javasolja a MARUO tervezet Törzsszöveg VI. pontjának módosítását az alábbiak szerint:

„VI.1 A bankgarancia fogadására jogosult Fél dönthet úgy, hogy amennyiben a bankgarancia állítására köteles másik fél az alábbi feltételek valamelyikének megfelel, nem kéri bankgarancia állítását:

• a felek között legalább 1 éves múltra visszatekintő, az adott szabályozási környezetet is figyelembe vevő hálózati együttműködés áll fenn, amelynek keretében az elszámolások problémamentesen zajlottak, és

Jelen dokumentum a Magyar Közlöny Lap- és Könyvkiadó tulajdona, további üzleti célú felhasználása tilos!

• a szerződéskötés időpontjában a bankgarancia fogadására jogosult félnek nem áll fenn lejárt határidejű követelése a bankgarancia állítására kötelezett féllel szemben."

Az ATSZE észrevételéhez kapcsolódóan jelezte, hogy indokoltnak látja a bankgaranciától való eltekintést abban az esetben, amennyiben jól fizető partnerről van szó, ezért kérte a módosítás átvezetését.

A Tanács az ATSZE észrevételét nem tudta figyelembe venni az alábbi indokok miatt:

Az ATSZE észrevételét indoklással nem támasztotta alá, így a Tanács nem látott okot arra, hogy az észrevételben írtak szerint a MARUO tervezet Törzsszöveg VI. pontját kiegészítse. A Tanács a javaslattal kapcsolatban azt is megállapította, hogy az ellentétes lenne a 11. piaci határozat rendelkező rész I. e) pontjával, melyben a Tanács előírta, hogy a Kötelezett Szolgáltató a fémes hurkok és alhurkok nagykereskedelmi átengedése tekintetében szerződéses kapcsolataiban nem tehet különbséget az igénybevett nagykereskedelmi szolgáltatás lényeges feltételei tekintetében a szolgáltatást igénybe vevő különböző elektronikus hírközlési szolgáltatók között. Amennyiben bármely Jogosulttal szemben eltekint a Kötelezett a bankgarancia állításától, akkor az egyenlő elbánás elve mentén a többivel szemben sem járhat el másként.

B.3.21. Törzsszöveg VI.2.1

Az ATSZE javasolja a MARUO tervezet Törzsszöveg VI.2.1 pontjának kiegészítését az alábbi e) ponttal:

„e) Partner Portál"

Az ATSZE fenti javaslatát azzal indokolta, hogy szükségesnek látja a valós eljárásnak megfeleltetni a MARUO-t, és a felületet a napi gyakorlatban használt nevén kell feltüntetni a MARUO tervezetben.

A Tanács az ATSZE észrevételét részben figyelembe vette, és a határozat rendelkező részét módosította az alábbi indokok alapján:

Tekintettel arra, hogy a MARUO tervezet Törzsszöveg VI.5.4.2 c) pontja tartalmazza a Partner Portálra utalást, mely az ott jelzettek szerint a jelenlegi elnevezése a felületnek, mely bármikor változhat, a Tanács a „Partner Portál" elnevezés beépítését a MARUO tervezetbe nem látta indokoltnak. Ugyanakkor tekintettel arra, hogy a MARUO tervezetben a fent hivatkozott helyen feltüntetésre kerül a felület, a Tanács indokoltnak látta a MARUO tervezet Törzsszöveg VI.5.4.2 c) pontjára való hivatkozás beépítését a MARUO tervezet Törzsszöveg VI.2.1 pontjának új e) pontjaként, a rendelkező részben foglaltak szerint. Ezzel összhangban szükséges volt az Átengedési Keretszerződés 4.2.2.1 pontjának kiegészítése is, a rendelkező részben foglaltak szerint.

B.3.22. Törzsszöveg VI.2.1

Az ATSZE javasolja a MARUO tervezet Törzsszöveg VI.2.2. b) II) pontjának módosítását az alábbiak szerint:

„Helymegosztási Igénybejelentésre vonatkozó sajátos visszautasítási ok:

~~a Helymegosztási Igénybejelentést a Jogosult nem konkrét Helyi Hurok átengedéséhez vagy Helyi Bitfolyam Hozzáférés igénybevételéhez kapcsolódóan nyújtotta be;~~

Az adott Helymegosztási Helyszínre vonatkozó Keretszerződéssel nem rendelkező Jogosult szolgáltató a Helymegosztási Igénybejelentést nem konkrét Helyi Hurok átengedéséhez vagy Helyi Bitfolyam Hozzáférés igénybevételéhez kapcsolódóan nyújtotta be;"

Az ATSZE a fenti javaslatát azzal indokolta, hogy a MARUO tervezet Törzsszöveg VI.2.2. b) II) pont szerinti elutasítási ok csak akkor áll fenn, ha a Jogosult nem rendelkezik az adott Helymegosztási Helyszínre vonatkozó Keretszerződéssel. Ha van a Helyszínre is érvényes Keretszerződés, illetve, ha a Jogosult konkrét átengedési vagy helyi bitfolyam-hozzáférési Igénybejelentéhez kapcsolódóan kéri a betelepülési adatszolgáltatást és ezt követően a betelepülést, az igény teljesítését a Kötelezett nem tagadhatja meg.

A Tanács az ATSZE észrevételét figyelembe vette, és ennek megfelelően a határozat rendelkező részét módosította az alábbi indokok alapján:

A Tanács az ATSZE által felhozott indokokat elfogadva megállapította, hogy a MARUO tervezet Törzsszöveg VI.2.2. b) II) pont jelenlegi szövege pontatlan, és a javaslatban foglaltak szerinti kiegészítésre szorul, ezért a rendelkező részben foglaltak szerint módosította azt. Ezzel összhangban szükséges volt az Átengedési Keretszerződés 4.2.3 b) II) pontjának módosítása is, a rendelkező részben foglaltak szerint.

B.3.23. Törzsszöveg VI.2.2.c) I) pont

Az ATSZE javasolja a MARUO tervezet Törzsszöveg VI.2.2. c) I) pontjának kiegészítését az alábbiak szerint:

„VI.2.2. c) Kábelkifejtési Elem Igénybejelentésre vonatkozó sajátos visszautasítási okok

Jelen dokumentum a Magyar Közlöny Lap- és Könyvkiadó tulajdona, további üzleti célú felhasználása tilos!

I) Az adott Helymegosztási Helyszínre vonatkozó Keretszerződéssel nem rendelkező Jogosult szolgáltató a Kábelkifejtési Elem Igénybejelentést a Jogosult nem konkrét Helyi Hurok átengedéséhez vagy Helyi Bitfolyam Hozzáférés igénybevételéhez kapcsolódóan nyújtotta be; vagy"

Az ATSZE a javaslatát azzal indokolta, hogy az I. pont szerinti elutasítási ok csak akkor áll fenn, ha a Jogosult nem rendelkezik az adott Helymegosztási Helyszínre vonatkozó Keretszerződéssel. Ha van a Helyszínre is érvényes Keretszerződés, illetve, ha a Jogosult konkrét átengedési vagy helyi bitfolyam-hozzáférési Igénybejelentéshez kapcsolódóan kéri a betelepülési adatszolgáltatást és ezt követően a betelepülést, az igény teljesítését a Kötelezett nem tagadhatja meg.

A Tanács az ATSZE észrevételét figyelembe vette az alábbi indokok miatt:

A Tanács egyet ért az ATSZE indokolásával, azaz, ha van a Helyszínre is érvényes Keretszerződés, illetve, ha a Jogosult konkrét átengedési vagy helyi bitfolyam-hozzáférési Igénybejelentéshez kapcsolódóan kéri a betelepülési adatszolgáltatást és ezt követően a betelepülést, az igény teljesítésének megtagadása már nem jogos, tekintettel arra, hogy a Keretszerződés vagy az egyedi Igénybejelentés alapján történő tényleges hurokátengedéshez szükséges a Kábelkifejtési Elemmel kapcsolatos igény elbírálása is.

B.3.24. Törzsszöveg VI.2.2.d)4)C) pont

Az ATSZE javasolja a MARUO tervezet Törzsszöveg VI.2.2.d)4)C) pontjának törlését.

Az ATSZE a javaslatát azzal indokolta, hogy a kikötés elhagyása javasolt, mert nem definiált sem a „belső spektrum", sem a „nagyobb terhelés" fogalma, emiatt a RUO-ban egyébként is megalapozatlan súllyal szerepeltetett *„hálózat integritásának veszélyeztetése"* fogalom visszaélésekre adhat alkalmat. Maga a törlésre javasolt rész definiálatlan gumifogalmak gyűjteménye, amelyek a Jogosulti igények elutasítására szinte korlátlan lehetőséget biztosít, kéri a törlését.

A Tanács az ATSZE észrevételét nem vette figyelembe az alábbi indokok miatt:

Az ATSZE észrevételében a teljes MARUO tervezet Törzsszöveg VI.2.2.d)4)C) pont törlését javasolta, azonban indoklást csak a második franciabekezdéshez fűzött. A Tanács ezért érdemben csak a második franciabekezdés törlésére tett észrevételt vizsgálta.

A spektrummal összefüggő kérdésekre a Tanács az általános észrevételek A.22. pontjában fejtette ki válaszát. A spektrum jellemzők alapvetően meghatározók a hálózat integritásának megőrzésében.

B.3.25. Törzsszöveg VI.2.2. f) I) 1)

Az ATSZE javasolja a MARUO tervezet Törzsszöveg VI.2.2. I) 1) pontjának törlését.

Az ATSZE javaslatát azzal indokolta, hogy az előfizető díjtartozása nem lehet oka az előfizető át nem adásának, illetve a gyakorlatban már nem is akadálya. A díjtartozás kérdése a szolgáltató és az előfizető kétoldalú ügye és a díjfizetési kötelezettség, illetve a behajtási jogosultság a szerződés megszűnte után is fennmarad.

A Tanács az Invitel észrevételét figyelembe vette, és ennek megfelelően a határozat rendelkező részét módosította az alábbi indokok alapján:

A fenti pont indoklásához ld. a B. fejezet Részletes észrevételek B.2.14 pontjához írt indoklást.

B.3.26. Törzsszöveg VI.2.2. f) I) 4)

Az ATSZE javasolja a MARUO tervezet Törzsszöveg VI.2.2. f) I) 4) pontjának módosítását az alábbiak szerint:

„a Jogosult olyan *Helyi Hurkon kezdeményez* Helyi Bitfolyam Hozzáférést , amely Helyi Hurkon harmadik fél biztosít az Előfizető számára ADSL hozzáférést. Az Igénybejelentés teljesíthetőnek tekintendő ugyanakkor abban az esetben, amikor a Jogosult olyan Helyi Hurok átengedését kezdeményezi, amelyre nézve a Magyar Telekomnak és harmadik félnek hatályos ADSL nagykereskedelmi szerződése van ugyan, de *a Jogosult szolgáltató az előfizető nevében az előfizető nyilatkozatának megfelelően nyilatkozik az Magyar Telekom felé,* hogy az ADSL és/vagy telefon szolgáltatást az Előfizető a Jogosult szolgáltatótól kívánja a jövőben igénybe venni az előfizetői Helyi Hurok Átengedése útján; és"

Az ATSZE indoklása szerint a MARUO szövegezési hiányosságai értelmezési nehézségeket okoznak, ezért a javasolt szöveg elfogadását javasolják.

A Tanács az Invitel észrevételét figyelembe vette, és ennek megfelelően a határozat rendelkező részét módosította az alábbi indokok alapján:

A Tanács a MARUO tervezet szövegének egyértelműsítése érdekében indokoltnak látta a MARUO tervezet Törzsszöveg VI.2.2. f) I) 4) pontja szövegének pontosítását a javaslat szerint, ezért a rendelkező részben foglaltaknak megfelelően módosította a MARUO tervezetet.

Jelen dokumentum a Magyar Közlöny Lap- és Könyvkiadó tulajdona, további üzleti célú felhasználása tilos!

B.3.27. Törzsszöveg VI.2.5.2.a)

Az ATSZE javasolja a MARUO tervezet Törzsszöveg VI.2.5.2.a) pontjának módosítását az alábbiak szerint:

„A Jogosult szolgáltató olyan Helyi Hurok vagy Helyi Alhurok Teljes Átengedését kezdeményezi, amely hurokra nézve Magyar Telekomnak és a Jogosult szolgáltatónak, ~~vagy a Jogosult szolgáltatóval nagykereskedelmi jogviszonyban lévő 3. szolgáltatónak~~ a Helyi Hurok igénybejelentésének időpontjában hatályos ~~ADSL nagykereskedelmi~~ *Nagykereskedelmi Gyors Hozzáférés* vagy Helyi Hurok vagy Helyi Alhurok Részleges átengedési vagy Helyi Bitfolyam Hozzáférési szerződése van."

Az ATSZE indoklása szerint, ha a szolgáltatásváltást a Magyar Telekom nagykereskedelmi szolgáltatása szintjén értelmezzük, akkor helytelen a Jogosult szolgáltatóval nagykereskedelmi szerződéses jogviszonyban lévő harmadik fél említése, ezért a vonatkozó szövegrész törlendő. ADSL szolgáltatás helyett Nagykereskedelmi Gyors Hozzáférés szolgáltatást kell feltüntetni, mivel ez pontos megnevezése a Magyar Telekom ezen nagykereskedelmi szolgáltatásának.

A Tanács az ATSZE észrevételét figyelembe vette, és ennek megfelelően a határozat rendelkező részét módosította az alábbi indokok alapján:

A Tanács az ATSZE észrevételét elfogadta, mivel valóban nem értelmezhető a szolgáltatásváltás tekintetében az az eset, miszerint a Jogosult szolgáltatóval nagykereskedelmi jogviszonyban lévő harmadik szolgáltatónak van a Magyar Telekommal szerződése, hiszen a jogviszony-rendszer lényege éppen az, hogy a harmadik szolgáltató a Jogosulttal, nem a Kötelezettel áll szerződéses jogviszonyban. A MARUO tervezet 1. Melléklet 2.5.25. pontjában foglalt definícióra tekintettel az ATSZE által javasolt fogalmi pontosítást is figyelembe vette a Tanács, azzal, hogy a hivatkozott pontban használt fogalmak közül a Nagykereskedelmi ADSL elnevezést illesztette be, és mindezeknek megfelelően a rendelkező részben foglaltak szerint módosította a MARUO tervezet Törzsszöveg VI.2.5.2.a) pontját.

B.3.28. Törzsszöveg VI.2.5.2.b)

Az ATSZE javasolja a MARUO tervezet Törzsszöveg VI.2.5.2.b) pontjának módosítását az alábbiak szerint:

„A Jogosult szolgáltató olyan Helyi Hurok vagy Helyi Alhurok Részleges Átengedését kezdeményezi, amely hurokra nézve Magyar Telekomnak és a Jogosult szolgáltató*nak a* ~~a Jogosult szolgáltatóval nagykereskedelmi jogviszonyban lévő 3. szolgáltatónak a~~ Helyi Hurok igénybejelentésének időpontjában hatályos ~~ADSL nagykereskedelmi~~ *Nagykereskedelmi Gyors Hozzáférés* vagy Helyi Hurok vagy Helyi Alhurok Részleges átengedési vagy Helyi Bitfolyam Hozzáférési szerződése van."

Az ATSZE indoklása szerint, ha a szolgáltatásváltást a Magyar Telekom nagykereskedelmi szolgáltatása szintjén értelmezzük, akkor helytelen a Jogosult szolgáltatóval nagykereskedelmi szerződéses jogviszonyban lévő harmadik fél említése, ezért a vonatkozó szövegrész törlendő. ADSL szolgáltatás helyett Nagykereskedelmi Gyors Hozzáférés szolgáltatást kell feltüntetni, mivel ez pontos megnevezése a Magyar Telekom ezen nagykereskedelmi szolgáltatásának.

A Tanács az ATSZE észrevételét figyelembe vette, és ennek megfelelően a határozat rendelkező részét módosította az alábbi indokok alapján:

A Tanács az ATSZE észrevételét a MARUO tervezet Törzsszöveg VI.2.5.2.a) ponthoz fűzött észrevételhez kapcsolódóan kifejtettekre tekintettel (ld. a fenti B.3.27 pontban írtakat) elfogadta, és a MARUO tervezet Törzsszöveg VI.2.5.2.b) pontját a rendelkező részben foglaltak szerint megfelelően módosította.

B.3.29. Törzsszöveg VI.2.5.2.c)

Az ATSZE javasolja a MARUO tervezet Törzsszöveg VI.2.5.2.c) pontjának módosítását az alábbiak szerint:

"A Jogosult szolgáltató olyan (Csupasz) Helyi Bitfolyam Hozzáférési szolgáltatás igénybevételét kezdeményezi, amely hurokra nézve Magyar Telekomnak és a Jogosult szolgáltatónak, ~~vagy a Jogosult szolgáltatóval nagykereskedelmi jogviszonyban lévő 3. szolgáltatónak~~ a Helyi Hurok igénybejelentésének időpontjában hatályos *Nagykereskedelmi Gyors Hozzáférés* vagy Helyi Hurok vagy Helyi Alhurok Teljes Átengedési vagy Helyi Hurok vagy Helyi Alhurok Részleges Átengedési (*vagy Helyi Bitfolyam Hozzáférési*) szerződése van."

Az ATSZE indoklása szerint, ha a szolgáltatásváltást a Magyar Telekom nagykereskedelmi szolgáltatása szintjén értelmezzük, akkor helytelen a Jogosult szolgáltatóval nagykereskedelmi szerződéses jogviszonyban lévő harmadik fél említése, ezért a vonatkozó szövegrész törlendő. ADSL szolgáltatás helyett Nagykereskedelmi Gyors Hozzáférés szolgáltatást kell feltüntetni, mivel ez pontos megnevezése a Magyar Telekom ezen nagykereskedelmi szolgáltatásának. Továbbá szükségesnek látják feltüntetni azt a szolgáltatásváltási esetet, amely során a Jogosult Helyi Bitfolyam Hozzáférési szolgáltatás helyett Csupasz Helyi Bitfolyam Hozzáférési szolgáltatás igénybevételére ad át Igénybejelentést a Magyar Telekomnak. A megkülönböztetés azért indokolt, mivel az 1. Melléklet külön szolgáltatásként mutatja be a Helyi Bitfolyam Hozzáférési szolgáltatást (2.4.4.) és a Csupasz Helyi Bitfolyam Hozzáférési szolgáltatást (2.4.5.).

Jelen dokumentum a Magyar Közlöny Lap- és Könyvkiadó tulajdona, további üzleti célú felhasználása tilos!

A Tanács az ATSZE észrevételét figyelembe vette, és ennek megfelelően a határozat rendelkező részét módosította az alábbi indokok alapján:

A Tanács megállapította, hogy az ATSZE javaslatában foglalt, a Helyi Bitfolyam Szolgáltatásnak a Csupasz Helyi Bitfolyam Szolgáltatástól való megkülönböztetése a szolgáltatásváltás viszonylatában indokolt. Egyebekben pedig a Tanács a MARUO tervezet Törzsszöveg VI.2.5.2.a) ponthoz fűzött észrevételhez kapcsolódóan kifejtettekre tekintettel (ld. a fenti B.3.27 pontban írtakat) fogadta el az ATSZE észrevételét. A Tanács MARUO tervezet Törzsszöveg VI.2.5.2.c) pontját a rendelkező részben foglaltak szerint megfelelően módosította.

B.3.30. Törzsszöveg új VI.2.5.2.1 pont

Az ATSZE javasolja a MARUO tervezet Törzsszövegében új VI.2.5.2.1 pont felvételét az alábbiak szerint:

„VI. 2.5.2.1. Helyi bitfolyam hozzáférés vagy csupasz helyi bitfolyam hozzáférés felhasználásával a Jogosult a vele nagykereskedelmi szerződéses kapcsolatban álló 3. Félnek nagykereskedelmi szolgáltatást nyújthat.”

Az ATSZE a javaslatát azzal indokolta, hogy a nagykereskedelmi szolgáltatásnyújtás lehetőségét a hurokátengedésen túlmenően a helyi bitfolyam hozzáférésre is kiterjesztő táblázat értelmezését az új szöveges tétel meg kell erősítse.

A Tanács az ATSZE észrevételét nem tudta figyelembe venni az alábbi indokok miatt:

A Tanács az ATSZE indoklását nem fogadta el. A 11. piaci határozatban foglalt rendelkezések tekintetében nem mondható ki általánosságban, hogy azok a helyi bitfolyam szolgáltatásra is vonatkoznának, mivel a Kötelezettek azzal kapcsolatos kötelezettségeit a Tanács a 12. piaci határozatban állapította meg. Ezért minden egyes rendelkezésnél külön vizsgálandó, hogy a 11. piaci határozatban előírt kötelezettség a szöveg értelmezése folytán alkalmazandó-e a helyi bitfolyam hozzáférési szolgáltatásra. Az ATSZE által javasolt, a Jogosultnak nyújtott helyi bitfolyam hozzáférés vagy csupasz helyi bitfolyam hozzáférés felhasználásával való szolgáltatásnyújtás lehetővé tételére való kötelezését a Kötelezettnek a 12. piaci határozat nem tartalmazza. A 11. piaci határozat rendelkező rész I. c) (i) pontja írja elő, hogy a Kötelezett Szolgáltató köteles lehetővé tenni, hogy a Jogosult Szolgáltató a Kötelezett Szolgáltató által részére átengedett helyi hurok (alhurok) felhasználásával nagykereskedelmi szolgáltatást is nyújthasson. Ez azonban a 12. piaci határozat kifejezett rendelkezése hiányában nem terjed ki a Jogosultnak nyújtott helyi bitfolyam szolgáltatásra.

B.3.31. Törzsszöveg VI.2.5.3. a)

Az ATSZE javasolja a MARUO tervezet Törzsszöveg VI.2.5.3. a) pontjának módosítását az alábbiak szerint:

„A Jogosult szolgáltató olyan Helyi Hurok vagy Helyi Alhurok Teljes Átengedését kezdeményezi, amely hurokra nézve Magyar Telekomnak és 3. félnek a Helyi Hurok igénybejelentésének időpontjában hatályos *Nagykereskedelmi Gyors Hozzáférés*, vagy Helyi Hurok vagy Helyi Alhurok Részleges vagy Helyi Hurok vagy Helyi Alhurok Teljes Átengedési vagy (Csupasz) Helyi Bitfolyam Hozzáférési szerződése van.”

Az ATSZE indoklása szerint az ADSL szolgáltatás helyett Nagykereskedelmi Gyors Hozzáférés szolgáltatást kell feltüntetni, mivel ez pontos megnevezése a Magyar Telekom ezen nagykereskedelmi szolgáltatásának.

A Tanács az ATSZE észrevételét figyelembe vette, és ennek megfelelően a határozat rendelkező részét módosította az alábbi indokok alapján:

A Tanács az ATSZE észrevételét elfogadta a MARUO tervezet 1. Melléklet 2.5.25. pontjában foglalt definícióra tekintettel és ennek megfelelően a rendelkező részben foglaltak szerint módosította a MARUO tervezet Törzsszöveg VI.2.5.3. a) pontját.

B.3.32. Törzsszöveg VI.2.5.3. b)

Az ATSZE javasolja a MARUO tervezet Törzsszöveg VI.2.5.3. b) pontjának módosítását az alábbiak szerint:

„A Jogosult szolgáltató olyan Helyi Hurok vagy Helyi Alhurok Részleges Átengedését kezdeményezi, amely hurokra nézve Magyar Telekomnak és 3. félnek a Helyi Hurok igénybejelentésének időpontjában hatályos *Nagykereskedelmi Gyors Hozzáférés* vagy Helyi Hurok vagy Helyi Alhurok Részleges Átengedési vagy (Csupasz) Helyi Bitfolyam Hozzáférési szerződése van.”

Az ATSZE indoklása szerint az ADSL szolgáltatás helyett Nagykereskedelmi Gyors Hozzáférés szolgáltatást kell feltüntetni, mivel ez pontos megnevezése a Magyar Telekom ezen nagykereskedelmi szolgáltatásának.

A Tanács az ATSZE észrevételét figyelembe vette, és ennek megfelelően a határozat rendelkező részét módosította az alábbi indokok alapján:

A Tanács a MARUO tervezet Törzsszöveg VI.2.5.3.a) ponthoz fűzött észrevételhez kapcsolódóan kifejtettekre tekintettel (ld. a fenti B.3.32 pontban írtakat) elfogadta az ATSZE észrevételét és a rendelkező részben foglaltak szerint módosította a MARUO tervezet Törzsszöveg VI.2.5.3.b) pontját.

Jelen dokumentum a Magyar Közlöny Lap- és Könyvkiadó tulajdona, további üzleti célú felhasználása tilos!

B.3.33. Törzsszöveg VI.2.5.3. c)

Az ATSZE javasolja a MARUO tervezet Törzsszöveg VI.2.5.3. c) pontjának módosítását az alábbiak szerint:

„A Jogosult szolgáltató olyan (Csupasz) Helyi Bitfolyam Hozzáférési szolgáltatás igénybevételét kezdeményezi, amely hurokra nézve Magyar Telekomnak és 3. félnek Helyi Hurok igénybejelentésének időpontjában hatályos *Nagykereskedelmi Gyors Hozzáférés* vagy (Csupasz) Helyi Bitfolyam Hozzáférési vagy Helyi Hurok vagy Helyi Alhurok Részleges (Teljes) Átengedési szerződése van."

Az ATSZE indoklása szerint az ADSL szolgáltatás helyett Nagykereskedelmi Gyors Hozzáférés szolgáltatást kell feltüntetni, mivel ez pontos megnevezése a Magyar Telekom ezen nagykereskedelmi szolgáltatásának.

A Tanács az ATSZE észrevételét figyelembe vette, és ennek megfelelően a határozat rendelkező részét módosította az alábbi indokok alapján:

A Tanács a MARUO tervezet Törzsszöveg VI.2.5.3.a) ponthoz fűzött észrevételhez kapcsolódóan kifejtettekre tekintettel (ld. a fenti B.3.32 pontban írtakat) elfogadta az ATSZE észrevételét és a rendelkező részben foglaltak szerint módosította a MARUO tervezet Törzsszöveg VI.2.5.3.c) pontját.

B.3.34. Törzsszöveg VI.3 pont

Az ATSZE a Törzsszöveg VI.3. pontjához a következő szövegjavaslatot tette:

„VI.3 Az Átengedés megvalósítása

A Helyi Hurok Átengedés és Helyi Bitfolyam Hozzáférés Szolgáltatás nyújtás megvalósításához a Felek között szükséges feladatmegosztást a 6.D Melléklet (A Szerződés teljesítése) írja le.

Amennyiben a III.4 pont a) és b) bekezdései szerint a Helyi Hurok tényleges műszaki jellemzőinek megállapítására Egyedi Részletes Hurok Alkalmassági Vizsgálat Helyszíni Ellenőrzéssel elvégzése miatt kerül sor, a Jogosult az Egyedi Részletes Hurok Alkalmassági Vizsgálat Helyszíni Ellenőrzéssel díjat vagy Egyedi Részletes Helyi Bitfolyam Hozzáférés Alkalmassági Vizsgálat Díjat köteles megfizetni a Magyar Telekom részére. Amennyiben az Egyedi Alkalmassági Vizsgálat az előfizetői hurkot átengedésre vagy helyi bitfolyam hozzáférésre alkalmasnak minősíti, akkor a Jogosult szolgáltató a teljes vizsgálati díjat köteles megfizetni, míg az előfizetői hurok alkalmatlannak minősülése esetén a Jogosult szolgáltató a Díj 50%-át köteles megfizetni."

Az ATSZE indokolása szerint a Kötelezett szolgáltató csak a Jogosult kérésére elvégzett Egyedi Részletes Hurok Alkalmassági Vizsgálat Helyszíni Ellenőrzéssel, vagy Egyedi Részletes Helyi Bitfolyam Hozzáférés Alkalmassági Vizsgálat esetén számíthat fel díjat. A RUO szövege pontatlanul idézi a 8.B mellékletben szereplő díjak megnevezését, így javasolja a RUO bevezetett terminológiájának következetes használata.

A RUO tervezete visszalépést jelent az érvényes RUO-hoz képest annyiban, hogy jelenleg csak a hurkot átengedésre alkalmasnak minősítés esetén kell a Jogosultnak a teljes vizsgálati díjat megfizetnie, míg a hurok átengedésre alkalmatlansága esetén csak a díj 50%-ának a megfizetésére kötelezett. Egyrészt nem kívánatos a díjaknál a Jogosultaknak hátrányos visszalépés a korábbiakhoz képest, másrészt indokolt a Kötelezett szolgáltató érdekeltté tétele abban, hogy átengedésre alkalmas vonalat azonosítson a Jogosult költségére végzett méréssel, azaz szükség esetén tegye meg azokat az intézkedéseket (pl. válogatás a szóba jöhető vonalak közül, kötések javítása, stb.), amelyek kis munkaigénnyel növelik az átengedésre alkalmas vonal azonosítását és az átengedési igény kielégítésének eredményességét. A díjazási elvet az ATSZE szerint át kell vezetni a 8.B. mellékleten, és itt is.

A Tanács az ATSZE fenti észrevételét a következő módon figyelembe vette az alábbi indokok alapján:

Az ATSZE fenti észrevétele alapján Törzsszöveg „VI.3 Az Átengedés megvalósítása" pontjában szereplő *„Amennyiben a III.4 pont a) és b) bekezdései szerint a Helyi Hurok tényleges műszaki jellemzőinek megállapítására Egyedi Alkalmassági Vizsgálat elvégzése miatt kerül sor, a Jogosult a Hurok Felmérési Díjat vagy Helyi Bitfolyam Hozzáférés Felmérési Díjat az Egyedi Alkalmassági Vizsgálat eredményétől függetlenül köteles megfizetni a Magyar Telekom részére."* mondat helyébe a következő mondat lép:

„Amennyiben a III.4 pont a) és b) bekezdései szerint a Helyi Hurok tényleges műszaki jellemzőinek megállapítására Egyedi Részletes Hurok Alkalmassági Vizsgálat Helyszíni Ellenőrzéssel tevékenység elvégzése miatt kerül sor, a Jogosult az Egyedi Részletes Hurok Alkalmassági Vizsgálat Helyszíni Ellenőrzéssel díjat vagy Egyedi Részletes Helyi Bitfolyam Hozzáférés Alkalmassági Vizsgálat Díjat köteles megfizetni a Magyar Telekom részére."

B.3.35. Törzsszöveg VI.4.1

Az ATSZE javasolja a MARUO tervezet Törzsszöveg VI.4.1 pontjának módosítását az alábbiak szerint:

„A Helyi Hurok *és fizikai Helymegosztási Helyiség* Helyi Hurok Átengedés és Helyi Bitfolyam Hozzáférés Szolgáltatás nyújtása esetén a Magyar Telekom tulajdonában marad."

Jelen dokumentum a Magyar Közlöny Lap- és Könyvkiadó tulajdona, további üzleti célú felhasználása tilos!

A Tanács az ATSZE észrevételét nem tudta figyelembe venni az alábbi indokok miatt:
Az ATSZE a szövegrész törlésére vonatkozó javaslatához indoklást nem fűzött, ezért a Tanács nem tudta figyelembe venni az ATSZE észrevételét.

B.3.36. Törzsszöveg VI.5.4.1
Az ATSZE javasolja a MARUO tervezet Törzsszöveg VI.5.4.1 pontjának módosítását az alábbiak szerint:
„A VI.5.4.2 a) b)i) c) d) f) pontban meghatározott információkra vonatkozó – írásban benyújtott – hozzáférési igényeket a Magyar Telekom 5 (öt) munkanapon belül teljesíti."
Az ATSZE indoklása szerint a MARUO tervezet Törzsszöveg nem tartalmaz VI. 6.4.2. pontot, ezért a helyes hivatkozás (VI.5.4.2.) beillesztése javasolt.

A Tanács az ATSZE észrevételét figyelembe vette, és ennek megfelelően a határozat rendelkező részét módosította az alábbi indokok alapján:
A MARUO tervezet Törzsszöveg VI.5.4.1 pontjában foglalt hivatkozás a MARUO tervezetben nem szereplő VI. 6.4.2. pontra téves, ezért a Tanács azt a helyes, VI.5.4.2 pontra való hivatkozással helyettesítette, illetve az i) pontra való utalást törölte, és a rendelkező részben foglaltak szerint módosította a MARUO tervezet Törzsszöveg VI.5.4.1 pontját.

B.3.37. Törzsszöveg VI.5.4.2
Az ATSZE javasolja a MARUO tervezet Törzsszöveg VI.5.4.2 pontjának módosítását az alábbiak szerint:
„A Magyar Telekom Helyi Hurokra és Helyi Bitfolyam Hozzáférésre vonatkozóan nem rendelkezik üzemeltetést támogató rendszerrel. Az alábbi információs rendszerek és adatbázisok adatait adja meg Jogosult igényére:
a) Előrendelés:
Az Előrendelés során a Magyar Telekom az V.2.1.4. pontban meghatározott információkat bocsátja a Jogosult rendelkezésére, beleértve, a Jogosult igénye esetén, a fő kábelrendező és a köztes elérési pontok között a Jogosultak rendelkezésére bocsátható infrastruktúra (alépítmény, szabad csőkeresztmetszet, törzskábel érpár, optikai szál, optikai hullámhossz, sávszélesség, stb.) rendelkezésre állását.
A Magyar Telekom írásos formában megadja az Egyedi Alkalmassági Vizsgálatok eredményeiből kialakításra kerülő elektronikus adatbázisnak (várhatóan: excel táblázat) meghatározott Előfizetőre vonatkozó adatait az Előfizetői Előszerződés megkötésének igazolását követően."
Az ATSZE a javaslatát azzal indokolta, hogy az V.2.1.4. pontban a Jogosult számára megadni javasolt információkra hivatkozás szükséges ahelyett, hogy a Törzsszöveg ismét felsorolná az átadni szükséges információkat.
Ugyanakkor hangsúlyozta, hogy a Jogosult igénye esetén a Magyar Telekom köteles átadni az alhurok hozzáférés megvalósításához szükséges, a fő kábelrendező és a köztes elérési pontok között a Jogosultak rendelkezésére bocsátható infrastruktúra (alépítmény, szabad csőkeresztmetszet, törzskábel érpár, optikai szál, optikai hullámhossz, sávszélesség, stb.) rendelkezésre állását.

A Tanács az ATSZE észrevételét nem vette figyelembe az alábbi indokok miatt:
A Tanács megállapította, hogy az ATSZE által kért módosításban a Jogosultak rendelkezésére bocsátandó infrastruktúra (alépítmény, szabad csőkeresztmetszet, törzskábel érpár, optikai szál, optikai hullámhossz, sávszélesség, stb.) nem tartozik a 11. piac szabályozási körébe, így a RUO-ban sem írható elő kötelezettségként az infrastruktúra megosztását.

B.3.38. Törzsszöveg VI.7.
Az ATSZE javasolja a MARUO tervezet Törzsszöveg VI.7. pontjának törlését, tekintettel arra, hogy álláspontjuk szerint a Kötelezett nem írhat elő kötelezettségeket a Jogosult számára a Jogosult előfizetői felé. Az ATSZE másodlagos kérelemként a VI.7.2 pont alábbiak szerinti módosítását kérte:
„A Magyar Telekomot a Jogosult saját szolgáltatásai vonatkozásában *a Jogosult kiskereskedelmi vagy nagykereskedelmi szolgáltatásának alapját nyújtó, azok minőségére és rendelkezésre állására hatással lévő nagykereskedelmi szolgáltatások tekintetében terheli felelősség. A Jogosult kiskereskedelmi és nagykereskedelmi szolgáltatásainak használói felé a Magyar Telekomot semmiféle, ezen használók tekintetében közvetlen tevőleges tevékenységre való kötelezettség nem terheli."*

A Tanács az ATSZE észrevételét részben figyelembe vette, és a határozat rendelkező részét módosította az alábbi indokok alapján:
A Tanács az ATSZE észrevételét elfogadta, mivel a referenciaajánlat csak a Kötelezett és Jogosult között fennálló jogviszony tekintetében állapíthat meg jogokat és kötelezettségeket. Így a Kötelezett nem jogosult semmilyen kötelezettséget előírni Jogosult és az Előfizető közötti jogviszony vonatkozásban. Ugyanakkor a referenciaajánlatban megállapítha-

Jelen dokumentum a Magyar Közlöny Lap- és Könyvkiadó tulajdona, további üzleti célú felhasználása tilos!

tó a Kötelezett számára, hogy meddig terjed a felelőssége. A Tanács ezért a MARUO tervezet Törzsszöveg VI.7. pontjának törlését nem látta indokoltnak. A Tanács a MARUO tervezet Törzsszöveg VI.7.2. pontjának módosítására tett javaslatot az ATSZE nem indokolta, és a szöveg módosítására Tanács sem látott indokot. A Tanács ennek megfelelően a rendelkező részben foglaltak szerint módosította a MARUO tervezet Törzsszöveg VI.7. pontjának címét, valamint a VI.7.1 és VI.7.3 pontokat.

B.3.39. Törzsszöveg *VI.13.3* pont

Az ATSZE javasolja a MARUO tervezet Törzsszöveg VI.13.3 pontjának módosítását az alábbiak szerint:

„A Szerződést bármelyik Fél akkor mondhatja fel azonnali hatályú rendkívüli felmondással, ha

g) a Jogosult a Magyar Telekom előzetes hozzájárulása nélkül úgy cseréli más típusra cseréli az általa a Magyar Telekom hálózatához csatlakoztatott berendezéseket, hogy az nem felel meg a III.8 pontban rögzítetteknek, vagy az 5.B mellékletben leírtaktól eltérő változtat azok beállításán a spektrumgazdálkodást folytat befolyásoló módon; vagy”

Az ATSZE a javaslatát azzal indokolta, hogy a III.8. pontban javasoltaknak megfelelően javasolja módosítani a felmondási követelményt, azaz engedélyezett berendezésre kiváltás ne legyen felmondási ok. Továbbá: amennyiben az eszközök megfelelnek a MARUO-ban leírtaknak, úgy a berendezések változtatásának, vagy cseréjének bejelentése felesleges adminisztrációval járna.

A Tanács az ATSZE észrevételét a módosítással veszi figyelembe az alábbi indokok miatt:

Engedélyezett berendezéssel, azonos használati körben kiváltást teljesen indokolatlan a Kötelezett előzetes engedélyéhez kötni. A Jogosult a Magyar Telekom előzetes hozzájárulása nélkül is lecserélheti a Magyar Telekom előfizetői hálózatához csatlakoztatott berendezéseket, ha a cserélendő berendezéssel azonos célra alkalmas, gyártói megfelelőség-nyilatkozattal, illetőleg kijelölt tanúsító szervezet tanúsítványával rendelkező, a Magyar Telekom hálózatán használható berendezések listájára felvett másik, azonos beállítással rendelkező berendezésre, a Magyar Telekom részére történő írásos bejelentési kötelezettség mellett.

B.3.40. 1. Melléklet 2.2.7. pont

Az ATSZE javasolja a MARUO tervezet 1. Melléklet 2.2.7. pontjának módosítását az alábbiak szerint:

„Az „Egyedi Helyi Hurok Ajánlat” a Magyar Telekom által a Jogosult Egyedi Helyi Hurok Igénybejelentésre adott visszajelzést jelenti, ami tartalmazza az igény teljesíthetőségének feltételeit, valamint az előfizetői hurok és az előfizetőnek az előfizetőtől kapott felhatalmazásban megjelölt adatait.”

Az ATSZE indokolása szerint szükséges, hogy az „Egyedi Helyi Hurok Ajánlat” tartalmazza a pozitív eredménnyel zárult Előminősítés, vagy a Jogosult szolgáltató kifejezett kérése alapján elvégzett „Egyedi Részletes Hurok Alkalmassági Vizsgálat Helyszíni Ellenőrzéssel” vizsgálat eredményeit, valamint az előfizető azon adatait, amelyek megismerésére az előfizető a Jogosult szolgáltatót felhatalmazta és azokat a Jogosult a Magyar Telekomtól megkérte.

A Tanács az ATSZE észrevételét részben figyelembe vette és ennek megfelelően a határozat rendelkező részét módosította az alábbi indokok alapján:

A MARUO tervezet alapján a Kötelezett az Egyedi Helyi Hurok Ajánlatban közli a Jogosulttal, hogy az igénybejelentés teljesíthető-e. A Kötelezett ajánlattételéről a 6.A Melléklet 4.2. pontja rendelkezik. A 4.2.1 pont szerint a Magyar Telekom az Előminősítési Vizsgálat keretében (annak eredményétől függően), az alábbi információk valamelyikét minden esetben átadja a Jogosult Szolgáltató részére:

a) a Jogosult Szolgáltató az adott helyi hurok vonatkozásában rendelkezik-e Helymegosztással

b) a Jogosult Szolgáltató az adott helyi hurok vonatkozásában rendelkezik-e Kábelkifejtési Elemmel

c) az adott helyi hurok műszakilag megfelel-e (elutasítás ok: optika, vonaltöbbszöröző, iker hurok)

d) ha az adott helyi hurkon az igénybejelentéskor él ADSL szolgáltatás, akkor az ADSL rendezőből él vagy mini DSLM-ról

A 4.2.2 pont továbbá rendelkezik arról, hogy Helyi Hurok Teljes Átengedés esetén az Egyedi Helyi Hurok Ajánlattal együtt a Magyar Telekom a Jogosult számára megküldi az Előfizető az igényelt Helyi Hurokhoz tartozó valamennyi telefonszámát.

A Jogosult a 6.A Melléklet 4.1.2 e) pontja alapján az Igénybejelentéssel együtt nyújtja be nyilatkozatát arról, hogy az előfizető a Jogosulttal vagy az előfizetői Szolgáltatást Nyújtó Szolgáltatóval kötött előszerződésben felhatalmazta őt az átengedéshez szükséges adatai megismerésére. A Hszr. 20.§ (4)-(5) bekezdésére tekintettel a Kötelezett tehát az Igénybejelentést követően köteles szolgáltatni mindazon adatokat, melyeknek megismerésére az előfizető a Jogosultat felhatalmazta.

A Tanács a fentiekre tekintettel az ATSZE javaslatával összhangban módosította a a MARUO tervezet 1. Melléklet

Jelen dokumentum a Magyar Közlöny Lap- és Könyvkiadó tulajdona, további üzleti célú felhasználása tilos!

2.2.7. pontját, azzal, hogy a módosított szövegben az előfizetői hurok adatok tekintetében az Előminősítési Vizsgálatra, illetve az Egyedi Alkalmassági Vizsgálat eredményeire való utalás került beépítésre.

B.3.41. 1. Melléklet 2.2.9. pont

Az ATSZE javasolja a MARUO tervezet 1. Melléklet 2.2.9. pontjának módosítását az alábbiak szerint:

„Az „Egyedi Helyi Bitfolyam Hozzáférési Ajánlat" a Magyar Telekom által a Jogosult Egyedi Helyi Bitfolyam Megrendelésére adott visszajelzést jelenti, ami tartalmazza az igény teljesíthetőségének feltételeit, valamint az előfizetői hurok és az előfizetőnek az előfizetőtől kapott felhatalmazásban megjelölt adatait."

Az ATSZE indokolása szerint szükséges, hogy az „Egyedi Helyi Bitfolyam Hozzáférési Ajánlat" tartalmazza a pozitív eredménnyel zárult Előminősítés, vagy a Jogosult szolgáltató kifejezett kérése alapján elvégzett „Egyedi Részletes Bitfolyam Hozzáférési Alkalmassági Vizsgálat Helyszíni Ellenőrzéssel" vizsgálat eredményeit, valamint az előfizető azon adatait, amelyek megismerésére az előfizető a Jogosult szolgáltatót felhatalmazta és azokat a Jogosult a Magyar Telekomtól megkérte.

A Tanács az ATSZE észrevételét részben figyelembe vette és ennek megfelelően a határozat rendelkező részét módosította az alábbi indokok alapján:

A Tanács az ATSZE észrevételét a fenti, a MARUO tervezet 1. Melléklet 2.2.7 pontjához tett észrevételre adott válaszban kifejtettekre tekintettel elfogadta, és a MARUO tervezet 1. Melléklet 2.2.9 pontját a rendelkező részben foglaltak szerint módosította.

B.3.42. 1. Melléklet 2.4.8

Az ATSZE javasolja a MARUO tervezet 1. Melléklet 2.4.8 pontjának módosítását az alábbiak szerint:

„A „Távoli Helymegosztás " azt jelenti, hogy a Magyar Telekom a Jogosult – és esetenként harmadik felek – számára létesített Kültéri Helyen a Jogosult számára konténer elhelyezésére biztosít lehetőséget. Távoli Helymegosztás akkor igényelhető, ha adott Helymegosztási Helyszínen Fizikai Helymegosztás kialakítására nincs lehetőség, *vagy a Jogosult a Fizikai Helymegosztás kialakításának és bérletének költségei miatt a Távoli Helymegosztás lehetőségét választja."*

Az ATSZE indoklása szerint a MARUO Tervezet Törzsszöveg IV.2. pontja szerint a Jogosult akkor is választhatja a Távoli Helymegosztást (és a Távoli Hozzáférést is), ha számára nem elfogadható a Fizikai Helymegosztás kialakításának és bérletének a költségei.

A Tanács az ATSZE észrevételét nem tudta figyelembe venni az alábbi indokok miatt:

A MARUO tervezet Törzsszöveg IV.2. pontja nem tartalmazza, hogy a Jogosult akkor is választhatja a Távoli Helymegosztást), ha számára nem elfogadható a Fizikai Helymegosztás kialakításának és bérletének a költségei, ezért a Tanács nem látta indokoltnak az észrevétel elfogadását.

B.3.43. 1. Melléklet 2.4.9

Az ATSZE javasolja a MARUO tervezet 1. Melléklet 2.4.9 pontjának módosítását az alábbiak szerint:

A „*Távoli Hozzáférés* " azt jelenti, hogy a Jogosult szolgáltató a Helyi Hurok Átengedés *illetve a Helyi Bitfolyam Hozzáférés* igénybevételéhez szükséges berendezéseit a Magyar Telekom ingatlanán kívül helyezi el. A Magyar Telekom a csatlakozáshoz szükséges kábelrendezőt (HDF) virtuális helymegosztással biztosítja. A tápáram ellátásról a Jogosult, a helyi huroknak a Jogosult szolgáltató berendezéseihez való csatlakoztatásáról (elvezetéséről) a Magyar Telekom gondoskodik a Jogosult szolgáltató költségén.

A Tanács az ATSZE észrevételét figyelembe vette, és ennek megfelelően a határozat rendelkező részét módosította az alábbi indokok alapján:

A MARUO tervezet 4.D-3. Melléklet – amely a Távoli Hozzáférés szolgáltatás leírását tartalmazza – 1. pontjában az alábbi szövegrész szerepel:

„A Szolgáltatás rövid leírása: A Jogosult szolgáltató a Helyi Hurok Átengedés vagy Helyi Bitfolyam Hozzáférés Szolgáltatás igénybevételéhez szükséges berendezéseit a Magyar Telekom ingatlanán kívül helyezi el. A Magyar Telekom a csatlakozáshoz szükséges kábelrendezőt (HDF) virtuális helymegosztással biztosítja."

A MARUO tervezet 1. Melléklet 2.4.9 pontjában foglalt fogalommeghatározás azonban ettől eltérően nem tartalmazza a Helyi Bitfolyam Hozzáférésre történő utalást. A MARUO tervezet szövegének egységesítése érdekében a Tanács indokoltnak látta a Távoli Hozzáférés definíció kiegészítését a Helyi Bitfolyam Hozzáférés Szolgáltatás igénybevételéhez szükséges berendezésekre való utalással, ezért a rendelkező részben foglaltak szerint módosította a MARUO tervezet 1. Melléklet 2.4.9 pontjának szövegét.

Jelen dokumentum a Magyar Közlöny Lap- és Könyvkiadó tulajdona, további üzleti célú felhasználása tilos!

B.3.44. 1. Melléklet 2.5.2. pont

Az ATSZE a MARUO tervezet 1. melléklet 2.5.2. pontjának kiegészítését kérte, amelyet azzal indokolt, hogy a csatlakozási pont definíciója nincs megadva Távoli Hozzáférés és Virtuális Helymegosztás esetén.

A Tanács az ATSZE észrevételét nem tudta figyelembe venni az alábbi indokok miatt:

A meghatározás kiegészítését az ATSZE nem indokolta. A fizikai helymegosztás és a távoli helymegosztás tekinthető a helymegosztás alapeseteinek, így a csatlakozási pont definícióját tovább részletezni a javasolt alesetekre, csak zavart okoz, miután ezekben, az esetekben mindössze e csatlakozási pontok kábeles kihosszabbítása történik. A hálózat szempontjából egy csatlakozási pont elvezetése máshová, nem jelenti a hálózati csatlakozási pont áthelyezését.

B.3.45. 1. melléklet 2.5.4.

Az ATSZE a MARUO tervezet 1. melléklet 2.5.4. pontjában foglalt Helyi Alhurok definíció kiegészítését kérte, amelyet azzal indokolt, hogy „A „köztes elérési pont” nem definiált.”

A Tanács az ATSZE észrevételét nem tudta figyelembe venni az alábbi indokok miatt:

Az Eht. 188.§ 43. pontja szerint a helyi alhurok a helyhez kötött telefonhálózatban alkalmazott helyi hurok egy olyan szakasza, amely egy előfizetői végpontot összeköt egy meghatározott köztes elérési ponttal. A Helyi Alhuroknak a MARUO tervezet 1. melléklet 2.5.4. pontjában foglalt definíciója ezzel összhangban került megfogalmazásra, ezért a javasolt módosítást a Tanács nem látta indokoltnak.

B.3.46. 1. melléklet 2.5.18.

Az ATSZE a MARUO tervezet 1. melléklet 2.5.18. pontjának kiegészítését kérte az alábbiak szerint:

„A „Jogosult Berendezése” a Jogosult minden olyan elektronikus hírközlő berendezése és ezek működéséhez szükséges eszköze vagy berendezése, amelyet a Jogosult az átengedés megvalósítása és az átengedés hasznosításával megvalósított szolgáltatásai érdekében a Helymegosztási Egységben elhelyezni és ott működtetni szükségesnek tart, és eleget tesz az Eht. 107. § (5) bekezdésében meghatározott követelményeknek.”

Az ATSZE a javaslatát azzal indokolta, hogy indokolatlan és a Jogosult érdekeit súlyosan sértő a Helymegosztási Egységben elhelyezhető berendezés-választék tervezet szerinti korlátozása. A kapcsoló berendezések kizárása sem indokolt: a legtöbb szélessávú betelepülési helyen szükség van Ethernet switchre. A Jogosultnak legyen joga mindazon eszközök és berendezések elhelyezésére, amelyek az átengedés megvalósításához és hasznosításához szükségesek.

Az Eht. szerint a Jogosultnak a Helymegosztási Egységben elhelyezett berendezéseire vonatkozóan a Kötelezett szolgáltató csak az Eht. 107. § (5) pontjában foglalt követelményeket támaszthatja: ebben a választék megkötése nem szerepel. Továbbá kérte a szöveg kiterjesztését a Távoli Hozzáférésre is.

A Tanács az ATSZE észrevételét figyelembe vette, és ennek megfelelően a határozat rendelkező részét módosította az alábbi indokok alapján:

A közös eszközhasználat és helymegosztás szabályai körében az ATSZE indoklásában hivatkozott Eht. 107.§ (5) bekezdése tartalmaz rendelkezést. Eszerint a Kötelezett a Jogosult által használt berendezésekkel kapcsolatban az ott meghatározottaktól eltérő követelményt nem tehet. Ennek alapján a Kötelezett nem határozhatja meg a berendezések típusát vagy technológiáját sem a Helymegosztási Egységben történő elhelyezés vonatkozásában.

B.3.47. 1. Melléklet 2.5.22

Az ATSZE javasolja a MARUO tervezet 1. Melléklet 2.5.22 pontjának módosítását az alábbiak szerint:

„A „Bitfolyam hozzáférés” kétirányú, adott nagysebességű digitális hálózati szolgáltatás, amelynek során *a Magyar Telekom* aktív hálózati eszközeinek átviteli kapacitását engedi át, illetve osztja meg az arra kötelezett szolgáltató az arra jogosult szolgáltatóval.”

Az ATSZE a mondat értelemszerű kiegészítését javasolja, mivel a mondatnak nincs alanya.

A Tanács az ATSZE észrevételét nem tudta figyelembe venni az alábbi indokok miatt:

A definíció már tartalmazza a mondat alanyát („az arra kötelezett szolgáltató”), ezért annak kiegészítése nem indokolt.

B.3.48. 1. melléklet 2.5.23. pont

Az ATSZE a MARUO tervezet 1. melléklet 2.5.23. pontjának kiegészítését kérte az alábbiak szerint:

„A „Használaton Kívüli Helyi Hurok” egy a helyi hozzáférési hálózatban rendelkezésre álló infrastruktúra-elemekből összeállított vagy azokból összeállítható sodrott réz érpár, amely a helyi központnak vagy kihelyezett fokozatának

Jelen dokumentum a Magyar Közlöny Lap- és Könyvkiadó tulajdona, további üzleti célú felhasználása tilos!

kábelrendezőjét vagy az annak megfelelő eszközt köti össze az Előfizetői Hozzáférési Ponttal és Átengedés esetén az átengedési Igénybejelentés időpontjában nincs használatban."

Az ATSZE a fenti javaslatát azzal indokolta, hogy a Használaton Kívüli Helyi Hurok a rendezőtől az Előfizetői Hozzáférési Pontig értelmezett. A valóságban az Előfizetői Hozzáférési Pontig jellemzően nem építettek ki tartalék érpárt, emiatt nincs két típusa a Használaton Kívüli Helyi Huroknak. A használaton kívüliség szempontjából közömbös, hogy eredetileg milyen célra létesült valamely infrastruktúra-elem, és, hogy az volt-e tényleges előfizetői használatban, illetve, hogy azt az előfizető mondta-e le, vagy más okból szűnt meg a használata.

A 2.5.23. fogalom-meghatározásban javasolta következetesen alkalmazni a 2.5.24. fogalom értelmezését az infrastruktúra elemek tekintetében.

A Tanács az ATSZE észrevételét nem tudta figyelembe venni az alábbi indokok miatt:

A MARUO-ban alkalmazott Használaton Kívüli Helyi hurok definíciója megfelel a 11. piaci határozatban foglaltaknak. Amennyiben azt a Tanács kiterjesztené az ATSZE javaslatának megfelelően, akkor az ellentmondana a 11. piaci határozatban foglalt azon kitételnek, miszerint: a Használaton Kívüli Helyi Huroknak mindenben meg kell felelnie a funkcionális helyettesítés feltételeinek. Ez utóbbi kitétel azt jelenti, hogy az adott helyi hurok (illetve alhurok) vonatkozásában a központtól az előfizetői hozzáférési pontig az infrastruktúra minden, az átengedés szempontjából szükséges eleme adott, potenciálisan rendelkezésre áll, csak a végberendezés hiányzik.

B.3.49. 1. melléklet 2.5.24. pont

Az ATSZE a MARUO tervezet 1. melléklet 2.5.24. pontjának kiegészítését kérte az alábbiak szerint:

„A „Használaton Kívüli Helyi Hurok és Alhurok teljes átengedése" szolgáltatás a helyi hurok és alhurok átengedésének funkcionális helyettesítő szolgáltatása abban az esetben, ha a helyi központnak vagy kihelyezett fokozatának kábelrendezőjét vagy az annak megfelelő eszközt az Előfizetői Hozzáférési Ponttal összekötő Használaton Kívüli Helyi Hurok és Alhurok infrastruktúrájának minden eleme adott, vagyis potenciálisan rendelkezésre áll, csak a végberendezés hiányzik, és a Használaton Kívüli Helyi Hurok vagy Alhurok infrastruktúrájának elemeiből a Magyar Telekom képes a Használton Kívüli Helyi Hurok vagy Alhurok létrehozására."

Az ATSZE a fenti javaslatát azzal indokolta, hogy a létező infrastruktúra-elemek alapján azonosított Használaton Kívüli Helyi Hurok esetén fontos annak a *rögzítés*e, hogy

1. az előfizetői hurok infrastruktúra elemei rendelkezésre állnak
2. a hurok vagy létezik, vagy a rendelkezésre álló infrastruktúra elemekből a Magyar Telekom azt képes létrehozni.

A Tanács az ATSZE észrevételét nem tudta figyelembe venni az alábbi indokok miatt:

A MARUO-ban alkalmazott Használaton Kívüli Helyi Hurok és Alhurok Átengedésének definíciója megfelel a 11. piaci határozatban foglaltaknak. Amennyiben azt a Tanács kiterjesztené az ATSZE javaslatának megfelelően, akkor az ellentmondana a 11. piaci határozatban foglalt azon kitételnek, miszerint: a Használaton Kívüli Helyi Huroknak mindenben meg kell felelnie a funkcionális helyettesítés feltételeinek. Ez utóbbi kitétel azt jelenti, hogy az adott helyi hurok (illetve alhurok) vonatkozásában a központtól az előfizetői hozzáférési pontig az infrastruktúra minden, az átengedés szempontjából szükséges eleme adott, potenciálisan rendelkezésre áll, csak a végberendezés hiányzik.

B.3.50. 1. Melléklet 2.5.22

Az ATSZE álláspontja szerint indokolt, hogy az Igénybejelentések általánosan bármilyen módosításra vonatkozzanak (új, bővítés, lemondás), ezért kéri módosítani ennek megfelelően a MARUO tervezet 1. Melléklet teljes 2.7 pontját.

A Tanács az ATSZE észrevételét nem tudta figyelembe venni az alábbi indokok miatt:

Az ATSZE észrevételében szövegjavaslatot nem tett, a szöveg módosítására irányuló felvetését pedig nem indokolta, ezért a Tanács a fenti észrevételt nem tudta figyelembe venni.

B.3.51. 1. melléklet 2.7.5. pont

Az ATSZE a MARUO tervezet 1. melléklet 2.7.5. pontjának kiegészítését kérte, amelyet azzal indokolt, hogy az Igénybejelentés a Helymegosztásra vonatkozzon (ez 4 féle lehet), ne a Helymegosztási Egységre.

A Tanács az ATSZE észrevételét nem tudta figyelembe venni az alábbi indokok miatt:

Az eredeti szöveg megfelelően hivatkozik az Átengedési Keretszerződésre, melyben a hiányolt részletek rendezésére van lehetőség. Ha pedig új igény bejelentésről van szó, akkor a jogosult még nem rendelkezhet olyan információval, amiből a helymegosztás módjára következtethet. Bővítés esetén pedig adott, kialakult helyzetről beszélhetünk, ami

Jelen dokumentum a Magyar Közlöny Lap- és Könyvkiadó tulajdona, további üzleti célú felhasználása tilos!

mindkét fél számára elérhető információn alapul. Ugyanakkor még itt sem garantálható, ha a kötelezett olyan fejlesztéseket indított, melyek a bővítést nem teszik lehetővé.

B.3.52. 1. melléklet 2.7.7. és 2.7.8 pont

Az ATSZE a MARUO tervezet 1. melléklet 2.7.7. és 2.7.8 pontjának kiegészítését kérte, amit azzal indokolt, hogy a meghatározást ki kell egészíteni a Virtuális Helymegosztás valamint a Távoli Hozzáférés esetére is.

A Tanács az ATSZE észrevételét nem tudta figyelembe venni az alábbi indokok miatt:

A MARUO tervezet 1. melléklet 2.7.7., illetve 2.7.8 pontjai a „Helyi Hurok Igénybejelentés", illetve a „Helyi Bitfolyam Hozzáférés Igénybejelentés" definícióját tartalmazzák. A definíciókból következően ezen Igénybejelentésekkel a Jogosult egy adott Helymegosztási Helyszínen egy vagy több Helyi Hurok átengedésére vonatkozóan, illetve Helyi Bitfolyam Hozzáférés átengedésére nyújt be ajánlatkérést. A meghatározás a MARUO tervezet egyéb definícióiból és rendelkezéseiből következően nyilvánvalóan magában foglalja a Virtuális Helymegosztás esetét is. A Távoli Hozzáférés szolgáltatás igénybevételének feltételeit a MARUO tervezet 4.D-3. Melléklete tartalmazza. A 11. piaci határozat rendelkező rész I. c) összhangban erre a szolgáltatásra a Kötelezett csak meghatározott esetekben és feltételekkel köteles ajánlatot tenni. A Helyi Hurok Igénybejelentés", illetve a „Helyi Bitfolyam Hozzáférés Igénybejelentés" definíciókba ezért nem építhető be a Távoli Hozzáférés esete.

B.3.53. 1. melléklet 2.7.10.

Az ATSZE a MARUO tervezet 1. melléklet 2.7.10. pontjában foglalat Berendezés Módosítási Igénybejelentés definíció törlésére tett módosító javaslatot.

Az ATSZE a fenti javaslatát azzal indokolta, hogy a Jogosult egyébként már vállalja, hogy a Magyar Telekom által tesztelt vagy a MARUO-ban felsorolt eszközt használ, ezért ennek a meghatározásnak a használata nem indokolt.

A Tanács az ATSZE észrevételét nem tudta figyelembe venni az alábbi indokok miatt:

A törlésre javasolt fogalom a szerződések lényeges eleme, így definiálásuk is indokolt.

B.3.54. 1. Melléklet 2.9.3. pont

Az ATSZE javasolja a MARUO tervezet 1. Melléklet 2.9.3 pontjának módosítását az alábbiak szerint:

„Az „Éves Rendelkezésre Állás" az éves működőképes időnek a naptári évre vonatkoztatott aránya. A működőképes időbe nem tartozik bele a hiba miatti kiesési idő, valamint a tervszerű karbantartásra fordított idő ~~és minden további kiesési idő, ami pl. a külső erőforrások meghibásodásából ered."~~

Az ATSZE indokolása szerint pontatlan megfogalmazás. Az utolsó mondatrész törlendő, mivel értelmezhetetlen és nem is definiált a *„külső erőforrás meghibásodása"*.

A Tanács az ATSZE észrevételét figyelembe vette és a határozat rendelkező részét módosította az alábbi indokok alapján:

A 11. piaci határozat rendelkező rész I. a) (i) pontja alapján az éves rendelkezésre állás értéke megadja az átengedés szolgáltatás esetén a bejelentett hibák alapján meghatározott, az adott helyi hurokra vonatkozó használhatósági arányt egy naptári évre vonatkoztatatva. A MARUO tervezet 1. Melléklet 2.5.22 pontjában foglalt meghatározás két ponton tér el a határozatban foglaltaktól: egyrészt a működőképes időbe nem tartozik bele a tervszerű karbantartásra fordított idő, amely egyértelmű és előre meghatározott időtartamot jelöl. Másrészt a definíció szerint minden további kiesési idő sem számít bele a működőképes időbe, amire csak példát említ a meghatározás. Mivel ez a kitétel pontatlan, nincs meghatározva, hogy konkrétan milyen kiesési idők nem vehetők figyelembe a működőképes idő számításánál, az Éves Rendelkezésre Állás nem határozható meg egzaktan. Tekintettel arra, hogy az éves rendelkezésre állás minőségi mutatóhoz kötbérszankció is kapcsolódik, a fogalom egzakt meghatározása feltétlenül szükséges a felek jogai és kötelezettségei megállapításakor. A Tanács ezért a javaslatnak megfelelően, a rendelkező részben foglaltak szerint módosította a MARUO tervezet 1. Melléklet 2.5.22 pontjában foglalt definíciót.

B.3.55. 3. melléklet cím

Az ATSZE a MARUO tervezet 3. melléklet címmel kapcsolatban az alábbi módosító javaslatot tette:

„3. MELLÉKLET: FELAJÁNLOTT HELYMEGOSZTÁSI HELYSZÍNEK LISTÁJA"

Az ATSZE a fenti javaslatát azzal indokolta, hogy valójában a lehetséges és a Magyar Telekom által a Jogosult szolgáltatók számára hasznosításra felajánlott helymegosztási helyszínek felsorolására van szükség. Ténylegesen a Magyar Telekom csak azt adja meg, hogy hol rendelkezik MDF-fel – a melléklet címében is jelezni kell, hogy a tájékoztatás a helymegosztás célját szolgálja.

Jelen dokumentum a Magyar Közlöny Lap- és Könyvkiadó tulajdona, további üzleti célú felhasználása tilos!

A Tanács az ATSZE észrevételét nem tudta figyelembe venni az alábbi indokok miatt:

A kifogásolt cím megfelel a Hszr. 16.§ (1) e) pontjában előírt követelménynek, így a Tanács nem látja indokát a módosításnak. Erre vonatkozóan az ATSZE indoklása sem tartalmaz értékelhető szempontokat, vagy adatokat. Meg kell jegyezni még, hogy a hálózat és alkotó elemei nem tekinthetőek statikusnak, azok a fejlesztések következtében folyamatos változásokon mennek keresztül, így egy esetleges ajánlatkérés esetén, a javasolt részletezésnek megfelelő részletességű RUO esetén sem lehetne elkerülni az aktuális felméréseket. Ezen túlmenően az egész MARUO az átengedésről és annak módjáról szól. A felsorolt helyszínek, ahol hurokátengedésre kerülhet sor, valóban az MDF-ek, hiszen a hurkok onnan indulnak. Viszont nem minden MDF helyszín alkalmas helymegosztásra is, ezért tartalmazza a MARUO a különböző alternatív lehetőségek, - mint távoli hozzáférés, stb. – eseteit. A javasolt címmódosítás félreértelmezhető lenne úgy, hogy minden helyszínen köteles a kötelezett helymegosztás biztosítására, ami nem elfogadható.

B.3.56. 3. melléklet I. pont

Az ATSZE a MARUO tervezet 3. melléklet I. pontjában közölt szöveg alábbi kiegészítését kérte:

„A táblázat tájékoztató jelleggel a Magyar Telekom azon központjainak és kihelyezett fokozatainak, azaz lehetséges Helymegosztási Helyszíneinek a felsorolását tartalmazza, ahol rendelkezésre áll az helyi hurok végződtetésére alkalmas MDF és a Magyar Telekom a Helymegosztási Helyszínen Partner Helymegosztási Egységének kialakítására vonatkozó vizsgálat megrendelése esetén Jogosult szolgáltatót tájékoztatja arról, hogy az adott helyszínen van-e mód Fizikai Helymegosztás biztosítására.”

Az ATSZE a fenti javaslatát azzal indokolta, hogy a táblázat feletti szöveg egy, a Jogosult számára sajnos alapvetően értelmetlen és használhatatlan adathalmaz közlésére utal. Valójában a Magyar Telekom a potenciális Helymegosztási Helyszínek listáját kell, hogy megadja olyan adatok helyszínenkénti közlésével, amely adatokból a Jogosult szolgáltató képes meghatározni, hogy indokolt lehet-e a helyszín előzetes vagy részletes felméretése helymegosztás szempontjából. Fontos annak rögzítése, hogy a Magyar Telekom minden feltüntetett Helyszínt potenciális Helymegosztási Helyszínnek tekint (ellenkező esetben semmi értelme sincs a Helyszín felvételének a felsorolásba).

A Tanács az ATSZE észrevételét nem tudta figyelembe venni az alábbi indokok miatt:

A kifogásolt szövegrész megfelel a Hszr. 16.§ (1) e) pontjában előírt követelménynek, így a Tanács nem látja indokát a módosításnak. Erre vonatkozóan az ATSZE indoklása sem tartalmaz értékelhető szempontokat, vagy adatokat. Meg kell jegyezni még, hogy a hálózat és alkotó elemei nem tekinthetőek statikusnak, azok a fejlesztések következtében folyamatos változásokon mennek keresztül, így egy esetleges ajánlatkérés esetén, a javasolt részletezésnek megfelelő részletességű RUO esetén sem lehetne elkerülni az aktuális felméréseket. A felsorolt helyszínek, ahol hurokátengedésre kerülhet sor, valóban az MDF-ek, hiszen a hurkok onnan indulnak. Viszont nem minden MDF helyszín alkalmas helymegosztásra is, ezért tartalmazza a MARUO a különböző alternatív lehetőségek, - mint távoli hozzáférés, stb. – eseteit. A javasolt módosítás félreértelmezhető lenne úgy, hogy minden helyszínen köteles a kötelezett helymegosztás biztosítására, ami nem elfogadható.

B.3.57. 3. melléklet I. pont

Az ATSZE a MARUO tervezet 3. melléklet I. pontjában közölt adatok kiegészítését kérte az alábbiak szerint:

„A Magyar Telekom MDF helyszíneinek és lehetséges Helymegosztási Helyszíneinek felsorolása

A Kötelezett az alábbiakról köteles tájékoztatni a Jogosultat:

1. *MDF darabszám százas blokkonként;*
2. *MDF darabszám tízes blokkonként;*
3. *MDF-re bekötött, használatban lévő előfizetői érpárak száma;*
4. *MDF-re bekötött összes, nem nagyelosztót kiszolgáló érpárak száma;*
5. *Az MDF tápterületén lévő nagyelosztók száma;*
6. *A nagyelosztókba bekötött érpárak száma;*
7. *Kábel Kifejtési Elemek kapacitása, azok foglaltsága;*
8. *xDSL képes előminősített előfizetők száma;*
9. *Pontos és aktuális térkép a tápterületről;*
10. *Kihelyezett fokozaton van-e az előfizető, vagy sem;*
11. *Helymegosztási lehetőségek, foglaltság;*
12. *A Helymegosztási Helyszín tekintetében milyen joga (tulajdonjog, bérlet, stb.) van az ingatlan használatára.”*

Az ATSZE a fenti javaslatát azzal indokolta, hogy az MDF 1. Mellékletben megadott meghatározására (*„2.5.6 A „Fő Kábelrendező (MDF)”* a Helyi Hurkok bekötési helye a Magyar Telekom érintett helyi telefonközpontjának épületében, ahol kábelkifejtési egységenként szerelve érhetők el a Helyi Hurkok.”) az MDF Darabszám nem hordoz értékelhető in-

Jelen dokumentum a Magyar Közlöny Lap- és Könyvkiadó tulajdona, további üzleti célú felhasználása tilos!

formációt. A 3. Melléklet I. fejezete igen kevéssé használható. *Szükséges lenne, hogy az MDF-re és tápterületére vonatkozó információt a javasolt részletezésben tartalmazza a MARUO alapján a Magyar Telekom tájékoztatása.*

A Tanács az ATSZE észrevételét nem tudta figyelembe venni az alábbi indokok miatt:
A kifogásolt szövegrész megfelel a Hszr. 16.§ (1) e) pontjában előírt követelménynek, így a Tanács nem látja indokát a módosításnak. Erre vonatkozóan az ATSZE indoklása sem tartalmaz értékelhető szempontokat, vagy adatokat. Azt is figyelembe kell venni, hogy nem minden MDF helyszín alkalmas helymegosztásra is, ezért tartalmazza a MARUO a különböző alternatív lehetőségek, - mint távoli hozzáférés, stb. – eseteit. A javasolt módosítás félreértelmezhető lenne úgy, hogy minden helyszínen köteles a kötelezett helymegosztás biztosítására, ami nem elfogadható.

B.3.58. 3. melléklet II.1.pont
Az ATSZE a MARUO tervezet 3. melléklet II.1.pontjában közölt tájékoztató adatok mértékegységét nem érti és javasolja módosítani a szöveget a következők szerint: *„HYTAS TECHNOLÓGIÁVAL KISZOLGÁLT ELŐFIZETŐK ARÁNYA”*
Az ATSZE a fenti javaslatát azzal indokolta, hogy értelmezhetetlen. Az eredeti megfogalmazás területmértékben is értelmezhető és szerinte ez hibás miután fejlécben az állomásszám arányokról van szó, a táblázatban is ezt kell szerepeltetni.
Az ATSZE a MARUO tervezet 3. melléklet II.1.pontjában közölt tájékoztató adatok célja az ATSZE számára szintén nem érthető
Az ATSZE a fenti javaslatát azzal indokolta, hogy nem érthető, hogy milyen céllal sorolja fel a Magyar Telekom a HYTAS területeket a bitfolyam átengedésre felajánlott helyszínek fejezetében.

A Tanács az ATSZE észrevételét nem tudta figyelembe venni az alábbi indokok miatt:
Az ATSZE indoklásában helyesen előadja, hogy a fejlécben a mértékegység meg van adva. A Tanács az észrevételt nem tudja értelmezni.
ATSZE nem indokolta, mit nem ért és téves hivatkozást jelölt meg az indoklásában és az idézett pont hivatkozásában. Helyesen a II.1. pontról beszél, amit III.1. pontnak jelölt, a számára nem érthető bitfolyam átengedésről viszont a III. pontban van szó.

B.3.59. 4.A melléklet új 1.4.
Az ATSZE a MARUO tervezet 4.A melléklet 1. pontjába új 1.4. pont felvételét javasolta.
Az ATSZE a fenti javaslatát azzal indokolta, hogy a túlfeszültségvédelem fontos feltétel, de hiányzik a szabályozása.

A Tanács az ATSZE észrevételét figyelembe vette, és ennek megfelelően a határozat rendelkező részét módosította az alábbi indokok alapján:
A Tanács egyetért a javaslattal, miután a túlfeszültség védelem hatásossága megköveteli annak koordinálását a hálózat egyéb elemeivel, így például. a földeléssel is.

B.3.60. 4.A melléklet 3.3. pont
Az ATSZE a MARUO tervezet 4 A melléklet 3.3. pontra pontosító javaslatot tett: *„~~A Helyi Hurok Átengedést követően mind a helyhez kötött telefon, mind a szélessávú adatátviteli szolgáltatást a Jogosult vagy az Előfizetői Szolgáltatást Nyújtó Szolgáltató biztosítja az Előfizetőnek.~~ A Magyar Telekom a teljes átengedést követően Helyi Hurkon az Előfizető számára szolgáltatás nyújtására nem jogosult.”*
Az ATSZE a fenti javaslatát azzal indokolta, hogy a Törzsszöveg az első mondatban foglaltakat már definiálta, és a Magyar Telekom nem szabhatja meg azt, hogy az átengedés után a Jogosult mit szolgáltat a konkrét hurkon. Úgy véli, hogy a RUO eredeti szövege csak a teljes átengedésre értelmezhető, ennek megfelelően kéri javítani a szöveget.

A Tanács az ATSZE észrevételét figyelembe vette az alábbi indokok miatt:
A 11. piac definíciójából következően a RUO tárgya a helyi hurok (alhurok) átengedése, nem pedig az azon folyó szolgáltatások átengedése. A MARUO ATSZE által említett pontja önmagában még helytálló is lehet (tehát valószínű, hogy a Helyi Hurok Átengedést követően mind a helyhez kötött telefon, mind a szélessávú adatátviteli szolgáltatást a Jogosult vagy az Előfizetői Szolgáltatást Nyújtó Szolgáltató biztosítja az Előfizetőnek), azonban az átengedett Helyi Hurkon nem zárható ki egyéb szolgáltatás nyújtása sem. Ennek megfelelően a MARUO korlátozó rendelkezését törölni szükséges.

Jelen dokumentum a Magyar Közlöny Lap- és Könyvkiadó tulajdona, további üzleti célú felhasználása tilos!

B.3.61. 4.B melléklet

Az ATSZE szövegjavaslatot tett nem meghatározott helyre: *„Az Előfizetőnél elhelyezett elválasztó szűrőket a Magyar Telekom biztosítja, melyek díját a 8.B Mellékletben szereplő árak tartalmazzák.”*

Az ATSZE a fenti javaslatát azzal indokolta, hogy a 4.A Melléklet megjegyzései értelemszerűen itt is érvényesek (kivéve: a használaton kívüli helyi hurok).

A Tanács az ATSZE észrevételét nem tudta figyelembe venni az alábbi indokok miatt:

A Tanács úgy látja, hogy az ATSZE nem indokolta meg szövegjavaslatát, nem adta meg a helyét, és nem adta meg mivel kapcsolatban kívánja elhelyezni.

B.3.62. 4.B melléklet új 1.4 pont

Az ATSZE MARUO tervezet 4.B mellékletbe új 1.4. pont beépítését javasolta: *„1.4 A Helyi Hurok túlfeszültségvédelméről a Magyar Telekom köteles gondoskodni.”*

Az ATSZE a fenti javaslatát azzal indokolta, hogy bár fontos feltétel a túlfeszültség-védelem, de hiányzik a szabályozása.

A Tanács az ATSZE észrevételét nem tudta figyelembe venni az alábbi indokok miatt:

A Tanács úgy látja, hogy az ATSZE nem indokolta meg szövegjavaslatát. Tekintettel arra, hogy Részleges Hurokátengedésről szól a melléklet, a MARUO eredeti szövegjavaslata megfelelő. Kötelezettnek, a saját üzemelő előfizetőjének összeköttetése miatt a túlfeszültség védelmet eleve ki kell építenie.

B.3.63. 4.B melléklet 3.1. pont

Az ATSZE_MARUO tervezet 4.B melléklet 3.1.pontjára a következő szövegjavaslatot tette, amit indokolásában tételesen megcáfolt: „*3.1* A Helyi Hurok Részleges Átengedésére *az Igénybejelentés időpontjában a Magyar Telekom által az előfizetői hurkon nyújtott kiskereskedelmi és nagykereskedelmi szolgáltatások következő eseteiben van lehetőség:*

- Magyar Telekom által nyújtott PSTN + 3. *félnek* nyújtott *Nagykereskedelmi Gyors Hozzáférés*
- Magyar Telekom által nyújtott PSTN + 3. *félnek* nyújtott Helyi bitfolyam hozzáférés
- 3. *félnek* nyújtott Csupasz Helyi bitfolyam hozzáférés
- 3. *félnek* nyújtott Csupasz ADSL - kétséges
- 3. *félnek* nyújtott Helyi Hurok vagy Helyi Alhurok Teljes Átengedése
- Magyar Telekom által nyújtott PSTN + 3. *félnek* nyújtott Helyi Hurok vagy Alhurok Részleges Átengedése.

Feltétel továbbá, hogy nem üzemel az érpáron párhuzamosan más, a Jogosult által igénybe venni kívánt frekvenciasávot átfedő szolgáltatás.”

Az ATSZE indokolásában javaslatát cáfolva, kifejtette: „Az eredeti 3.1 szövegezése ellentétes a Törzsszöveggel, javítása javasolt. A Törzsszöveg tételesen megadja, hogy milyen kiindulási helyzetekben kell a részleges átengedést megvalósítania a Magyar Telekomnak. A 4.B melléklet írója egyszerűen nem ismerte a Törzsszöveget és olyan feltételt támasztott, ami nem helytálló.

Nagykereskedelmi szolgáltatások kontextusában az ADSL szolgáltatás a Magyar Telekom terminológiája szerint : Nagykereskedelmi Gyors Hozzáférés – ezt a kifejezést kell használni.

A felsorolt nagykereskedelmi szolgáltatásokat a 3. fél nem nyújtja, hanem a Magyar Telekomtól fogyasztja.

A Tanács az ATSZE észrevételét nem tudta figyelembe venni az alábbi indokok miatt:

A Tanács úgy látja, hogy az ATSZE jól indokolta meg szövegjavaslatának tarthatatlanságát. Ezen túlmenően a javaslat önellentmondásokat tartalmaz és technológiailag lehetetlen feltételeket támaszt. A MARUO eredeti szövegjavaslata megfelelő.

B.3.64. 4. B melléklet 3.7. pont

Az ATSZE a MARUO tervezet 4.B. melléklet 3.7. pontját javasolja olyan értelemben módosítani, hogy Magyar Telekom kötelezettségévé teszi az elválasztó szűrők biztosítását.

Az ATSZE a fenti javaslatát azzal indokolta, hogy az egyértelműség kedvéért szükség van a következő mondatrészre: az Előfizetőnél elhelyezett elválasztó szűrőket a Magyar Telekom biztosítja, melyet a 8.B Mellékletben szereplő árak tartalmaznak.

A Tanács az ATSZE észrevételét nem tudta figyelembe venni az alábbi indokok miatt:

A Tanács úgy látja, hogy az ATSZE nem indokolta meg szövegjavaslatát, ellenben az indoklásban tett egy újabb,

Jelen dokumentum a Magyar Közlöny Lap- és Könyvkiadó tulajdona, további üzleti célú felhasználása tilos!

eltérő javaslatot. Egyik javaslathoz sem kapcsolódik indoklást, és a MARUO eredeti szövegjavaslata megfelelő, így a Tanács nem vette figyelembe a javaslatokat

B.3.65. 4.C melléklet 1.1 pont

Az ATSZE a MARUO tervezet 4.C melléklet 1.1. pontjával kapcsolatban vélelmezi a Helyi Bitfolyam Hozzáférés újra történő definiálását, és ezért új fogalmazást javasol az I. számú Mellékletben megadott definíciónak megfelelően.

Az ATSZE a fenti javaslatát azzal indokolta, hogy a szolgáltatás definíciója nem szűkíthető le az 1. Mellékletben megadott definíciót meghaladóan. Ez kizárná a jövőben a Magyar Telekom által alkalmazandó új technológiákra vonatkozó átengedési kötelezettséget. A mellékletben általános megnevezéseket kell használni, vagy „például" szócskával kell jelölni egy eszköz rendeltetését.

A Tanács az ATSZE észrevételét nem tudta figyelembe venni az alábbi indokok miatt:

A javasolt szöveg nem található. Az 1.1. pont tartalmilag megfelel a címének. A vélelmezett újradefiniálásnak ellentmond az, hogy a MARUO általános szerkesztési elvének megfelelően a szövegben nagybetűvel van idézve a definíciós listában egyébként meghatározott fogalom, a Helyi Bitfolyam Hozzáférés. Nem világos, konkrét javaslat hiányában az ATSZE igénye, mert a hivatkozott 4.C melléklet 2.pontja az indoklásukkal ellentétben felsorolja a Helyi Bitfolyam Hozzáférés részeként a KKE-t. Nem értelmezhető az árképzésre vonatkozó indoklás sem, miután teljesen szokásos eljárás, hogy egy adott szolgáltatás ára, annak alkotó elemeinek árából épül fel. Ugyancsak nem érthető, milyen javítást tart indokoltnak indoklásában az ATSZE a 1.1. és 2. pontok között.

B.3.66. 4. C melléklet 3.1.2 pont második bekezdés

Az ATSZE észrevételében jelezte, hogy nem érthető, hogy a MARUO tervezet Melléklet 4.C Melléklet 3.1.2 pontjának második bekezdésében használt „nagykereskedelmi szerződés" milyen szerződésre utal.

A Tanács az ATSZE észrevételét részben figyelembe vette, és a határozat rendelkező részét módosította az alábbi indokok alapján:

A Tanács az ATSZE által megjelölt rendelkezést megvizsgálta, és megállapította, hogy az olyan kikötést tartalmaz, amely ellentétes az elektronikus hírközlésre vonatkozó szabályokkal. A Csupasz Helyi Bitfolyam Szolgáltatás igénylése a Jogosult részéről ugyanis nem köthető a 4.C Melléklet 3.1.2 pont második bekezdése első mondatában foglalt feltételekhez. A Csupasz Helyi Bitfolyam Szolgáltatás megkülönböztető jellege csupán annyi, hogy a Magyar Telekom ilyen esetben nem nyújt Előfizetői szolgáltatást a Jogosult számára át nem engedett frekvencia sávban (1. Melléklet 2.4.4. pont), de ez nem zárja ki, hogy a 4.C Melléklet 3.1.2 pont második bekezdése első mondatában foglaltaktól eltérő esetekben is igényelhesse a Jogosult ezt a szolgáltatást. A Tanács a fentiekre tekintettel a 4.C Melléklet 3.1.2 pont második bekezdése első mondatát törölte.

B.3.67. 4.C melléklet 3.1.9. pont

Az ATSZE javasolja a MARUO tervezet 4.C melléklet 3.1.9. pontjában a sebességek minimum és maximum értékeit tartalmazó táblázat módosítását úgy, hogy a minimum értékek a maximum értékek 80 %a-nak feleljenek meg.

Az ATSZE a fenti javaslatát azzal indokolta, hogy a Helyi Bitfolyam hozzáférési sebességeinek *minimális* értékei elfogadhatatlanul alacsonyak. Egy hagyományos ADSL hálózatnál *„statisztikai"* tapasztalatok alapján 8-10-szeresen túljegyzik a teljes hálózatot a gerinchálózati kapacitások optimális kihasználása miatt. Mivel ez a szolgáltatás nem tartalmaz gerinchálózati elemeket, indokolatlan a minimális értékek ilyen alacsony szintű garantálása, a maximális érték *legalább 80%-a* az elvárható érték.

A Tanács az ATSZE észrevételét nem tudta figyelembe venni az alábbi indokok miatt:

A 4.C melléklet 3.1.9. pontban megadott értékek megfelelnek a Magyar Telekom saját szolgáltatásához vállalt értékeknek, ezért a Tanács az ATSZE észrevételét nem tudta figyelembe venni.

B.3.68. 4.C melléklet 3.2. pont

Az ATSZE javaslatot tett a MARUO tervezet 4.C melléklet 3.2. pontja utolsó bekezdésének törlésére.

Az ATSZE javaslatát azzal indokolta, hogy az utolsó mondat felesleges, hiszen a szakasz előzőleg egyértelműen definiálja a szolgáltatás elektromos, logikai és fizikai paramétereit.

A Tanács az ATSZE észrevételét nem tudta figyelembe venni az alábbi indokok miatt:

A törlésre javasolt bekezdés nem azonos az előzőekben meghatározott műszaki feltételekkel, hanem azok összeállító-

Jelen dokumentum a Magyar Közlöny Lap- és Könyvkiadó tulajdona, további üzleti célú felhasználása tilos!

ját jelöli meg. Ezáltal egyértelműsíti, hogy a műszaki feltételekért a Magyar Telekom vállalja a felelősséget, és meghatározásuk is a Magyar Telekom kompetenciája. Ilyen módon nem felesleges, hanem pontosító jellegű.

B.3.69. 4.D-1 melléklet 2.2.2.pont

Az ATSZE a MAURO tervezet 4.D-1 melléklet 2.2.2. pontja kapcsán módosító javaslatot tett a helymegosztási Egység szekrényébe helyezendő berendezések megnevezését illetően, egyúttal a szekrény elhelyezésére vonatkozó előírás törlését is kérelmezi.

Az ATSZE a fenti javaslatát azzal indokolta, hogy a szekrény elhelyezésére vonatkozó előírás a Helymegosztási Egység rossz hatékonyságú kihasználásához vezethet, valamint a szekrénybe nem csak az átengedés megvalósításához, hanem a hasznosításához szükséges eszközeit is el kell helyeznie a Jogosultnak. Szükségtelennek tartja továbbá kikötni, hogy a szekrényben csak átviteltechnikai eszközöket helyezhet el, mert ennek előírására a Kötelezettnek nincs joga. Az „átviteltechnikai" besorolást sem tartja egyértelműnek, tehát használatát nem javasolja. Az eszközök választékára az 1. Melléklet módosított 2.5.18. meghatározását javasolja alkalmazni.

A Tanács az ATSZE észrevételét nem tudta figyelembe venni az alábbi indokok miatt:

A felvetett kérdés nem a kérdéses ponttal kapcsolatos. A felvetett javaslatot az annak megfelelő helyen kezelte a Tanács. (ld.1.sz. Melléklet 2.5.18. pontjához tett észrevétel a fenti B.3.46 pontban).

B.3.70. 4.D-1 melléklet 2.3. pont

Az ATSZE javasolja a MARUO tervezet 4. D-1 melléklet 2.3. pontjában előírt maximum 10 A-es tápellátás értékét igény szerintire módosítani.

Az ATSZE a fenti javaslatát azzal indokolta, hogy a technológiai áramellátás esetén nincs teljesítmény-, és emiatt áramfelvételi korlát.

A Tanács az ATSZE észrevételét nem tudta figyelembe venni az alábbi indokok alapján:

A Tanács a MARUO tervezet 4. D-1 melléklet 2.3. pontját a Határozat-tervezet rendelkező része I.6. pontjában foglaltak szerint, az ATSZE észrevételének megfelelően már módosította, ezért a Tanács az ATSZE észrevételét nem tudta figyelembe venni.

B.3.71. 4.D-1 melléklet 3.1.3. pont

Az ATSZE javasolja a MARUO tervezet 4.D-1 melléklet 3.1.3. pontjában a Helymegosztási Helyiségben elhelyezett berendezések felsorolását törölni.

Az ATSZE a fenti javaslatát azzal indokolta, hogy a korlátozó felsorolásnak nincs értelme az ugyanebben a pontban helyesen szereplő, az Eht.-nak megfelelő kiterjesztés mellett. Az Eht. hivatkozáson kívül a Kötelezett más követelményt nem támaszthat a Jogosult berendezéseivel szemben. A Helymegosztási Egységben a Jogosultnak legyen módja bármely eszköz elhelyezésére, amely szükséges az átengedéssel igénybevett erőforrások kiskereskedelmi vagy nagykereskedelmi hasznosításához, és teljesíti az Eht. 107. § (5) bekezdésében meghatározott követelményeket.

A Tanács az ATSZE észrevételét figyelembe vette, és ennek megfelelően a határozat rendelkező részét módosította az alábbi indokok alapján:

Az ATSZE indoklásában helyesen hivatkozott az Eht. 107.§ (5) bekezdésére, miszerint az ott meghatározottaktól eltérő megkötést a kötelezett nem tehet. Ennek alapján nem határozhatja meg a berendezések típusát vagy technológiáját sem a Helymegosztási Egységben történő elhelyezés vonatkozásában. Ugyanakkor mind a MARUO szövege, mind az ATSZE tévesen értelmezi a hivatkozott paragrafust, mert abban semmilyen követelmény nincs meghatározva, csak az, hogy milyen célok érdekében állapítható meg követelmény.

B.3.72. 4.D-2 melléklet 2.3.1.pont

Az ATSZE javasolja a MARUO tervezet 4.D-2 melléklet 2.3.1 pontjában előírt tápellátás maximum 10 A-es értékét igény szerintire módosítani.

Az ATSZE a fenti javaslatát azzal indokolta, hogy a 10A áramfelvételi korlát nem illeszkedik a Jogosult szükséglete szerinti teljesítményfelvételhez. Ténylegesen a Jogosult szolgáltatásai nyújtásához szükséges elektronikus hírközlő eszközök által igényelt teljesítménynek megfelelő áram felvételét kell biztosítania a Kötelezettnek.

Jelen dokumentum a Magyar Közlöny Lap- és Könyvkiadó tulajdona, további üzleti célú felhasználása tilos!

A Tanács az ATSZE észrevételét részben figyelembe vette, és a határozat rendelkező részét módosította az alábbi indokok alapján:

Az ATSZE tévesen értelmezte a szöveget, mert abban le van írva, hogy a megadott értékeket a Magyar Telekom akkor biztosítja, ha nem kap erre vonatkozó külön jelzést. Értelemszerűen a megadott értékek a 277/2003 Korm. Rendelet 33. § (1) bekezdésében megjelölt minimum értékeknek felelnek meg. Tekintettel arra, hogy az Eht. 107. § (4) bekezdése kötelezően előírja Kötelezett számára a „..*a)* a megfelelő áramú tápellátást;" , a szöveg más értelmezése nem indokolható. A Tanács az egyértelmű megfogalmazás érdekében a pont szövegét módosította.

B.3.73. 4.D-2 Melléklet 2.4.1

Az ATSZE javasolja a MARUO tervezet 4.D-2 Melléklet 2.4.1 pontjának módosítását az alábbiak szerint:

„A Magyar Telekom ellátja a portaszolgálatot. *A Jogosult vagy meghatalmazottja részére bármely nap bármely időszakában biztosítja a Távoli Helymegosztási helyszín megközelítését és a helyszínen történő munkavégzést."*

Az ATSZE fenti javaslatát azzal indokolja, hogy a portaszolgálat nem lehet a bejutás korlátja, ezért további kötelezettséget kell kiróni, hogy biztosítva legyen a bejutás a Helymegosztási Helyszínhez.

A Tanács az ATSZE észrevételét figyelembe vette, és ennek megfelelően a határozat rendelkező részét módosította az alábbi indokok alapján:

A MARUO tervezet 4.D-2. Melléklete a Kültéri Hely megközelítése szempontjából két releváns rendelkezést tartalmaz, a 2.4.1 pontban foglaltat, valamint 3.1.18 pontban foglalt előírást, mely szerint a Magyar Telekom biztosítja a Jogosult részére a Kültéri Hely megközelítésének feltételeit személyre szólóan kiállított kártyával, amely lehetővé teszi az adott Kültéri Hely megközelítését, vagy kulcskészlettel (elérési útvonalanként). A 3.1.18 pontból következően a Jogosult számára rendelkezésre kell álljanak a Kültéri Hely megközelítésének feltételei, de az ATSZE indokaira tekintettel a portaszolgálattal kapcsolatos rendelkezés körében szükséges kiegészítést tenni arra nézve, hogy a Jogosult bejutásának egyéb akadálya sem lehet. Ugyanakkor az ATSZE fogalomhasználata nincs összhangban a MARUO tervezet fogalmaival, hiszen részére a Kötelezett csak a Kültéri Helyhez való bejutást kell biztosítsa. Másrészről a javasolt szöveg túl részletes, hiszen a bejutás célja irreleváns, a Kültéri Hely megközelítése elvileg a 3.1.18 pont alapján mindenkor biztosítva kell legyen, és egy esetleges portaszolgálat sem képezheti akadályát ennek. Ezért a Tanács a MARUO tervezet 4.D-2. Melléklet 2.4.1 pontját a fentieknek megfelelően, de az ATSZE szövegjavaslatától eltérően, a rendelkező részben foglaltak szerint módosította.

B.3.74. 4.D-2 Melléklet 3.2.2, 3.2.3 és 3.2.4 pontok

Az ATSZE javasolja a MARUO tervezet 4.D-2 Melléklet 3.2.2, 3.2.3 és 3.2.4 pontjának módosítását az alábbiak szerint:

„3.2.2. Amennyiben a felajánlott és igényelt Helymegosztási helyszín nem képezi a Magyar Telekom tulajdonát, a Magyar Telekom minden ésszerű, szükséges intézkedést megtesz a *Távoli* Helymegosztási Helyszín megvalósításához."

„3.3.3 Amennyiben a Magyar Telekom által a Helymegosztási Helyszín tulajdonjogával rendelkezővel kötött bérleti szerződés lehetővé teszi a *Távoli* Helymegosztási Helyszín további bérletbe adását, úgy a Magyar Telekom a *Távoli* Helymegosztási Helyszín további bérletbe adásának tényéről tájékoztatja a *Távoli* Helymegosztási helyszín tulajdonjogával rendelkezőt.

Amennyiben a bérleti szerződés nem tartalmaz ilyen jogosultságot, Magyar Telekom írásban megkeresi a *Távoli* Helymegosztási Helyszín tulajdonjogával rendelkezőt és az Igénybejelentésről (mellékelve annak másolatát), valamint a Magyar Telekomra vonatkozó jogszabályi kötelezettségről tájékoztatja. A *Távoli* Helymegosztási Helyszín tulajdonjogával rendelkező hozzájárulása esetén a *Távoli* Helymegosztási Helyszín tulajdonjogával rendelkező és a Magyar Telekom közös megegyezéssel módosítják a bérleti szerződést."

„ 3.2.4 Amennyiben a Magyar Telekomnak nem sikerült megszereznie a 3.2.3 pont szerinti hozzájárulást, a Jogosult megállapodhat a *Távoli* Helymegosztási Helyszín tulajdonjogával rendelkezővel egy arra alkalmas Fizikai Helymegosztási vagy Távoli Helymegosztási Helyszín Jogosult részére történő átengedéséről. Ez esetben az esetleges építési engedélyek beszerzése, a Fizikai *vagy a Távoli* Helymegosztási Helyszín és a Magyar Telekom csatlakozása közötti kábelezés kiépítése a Jogosult költsége és felelőssége."

Az ATSZE indoklásában foglaltak szerint a 4.D-2. Melléklet a Távoli Helymegosztásra vonatkozik, ezért a 3.2.2, 3.2.3 és 3.2.4 pontot a Távoli Helymegosztásra érvényes szövegezésűre kell módosítani.

A Tanács az ATSZE észrevételét nem tudta figyelembe venni az alábbi indokok alapján:

A MARUO tervezet 1. Melléklet 2.6.1 pontja tartalmazza a Helymegosztási Helyszín definícióját, viszont kifejezetten „Távoli Helymegosztási Helyszín" fogalom nincs a MARUO tervezetben meghatározva. Amint az ATSZE indokolásá-

Jelen dokumentum a Magyar Közlöny Lap- és Könyvkiadó tulajdona, további üzleti célú felhasználása tilos!

ban is szerepel, a 4.D-2. Melléklet (amint az a címéből is kiderül) a Távoli Helymegosztásra vonatkozik, ezért nyilvánvaló, hogy az ezen mellékletben külön nem nevesített esetekben a Távoli Helymegosztást kell érteni a helymegosztás (és így a Helymegosztási Helyszín) alatt. Mivel ez értelmezési nehézséget nem okozhat, az ATSZE által javasolt megjelölés viszont nem szerepel a fogalom-meghatározások között, a Tanács az ATSZE észrevételét nem tudta figyelembe venni.

B.3.75. 4.D-3 melléklet 3.1.8. pont

Az ATSZE javasolta a 4.D-3 melléklet 3.1.8. pontja szövegezésének módosítását a következőképpen: *a Magyar Telekom vállalja a technológiai helyiség áthelyezéséből/átépítéséből származó, összes, a Jogosult részéről felmerülő költség megfizetését.*

Az ATSZE a fenti javaslatát azzal indokolta, hogy a szövegezés igen pontatlan. Nem tisztázza, hogy kinek az intézkedése miatt, ki fizeti kinek a költségeit.

A Tanács az ATSZE észrevételét részben figyelembe vette, és a határozat rendelkező részét módosította az alábbi indokok alapján:

Az ATSZE indoklásában leírt pontatlanságokra és nyelvtanilag értelmezhetetlen szövegre tekintettel javasolt módosítást.

A Tanács a pontatlan fogalmazás javításának szükségességével egyetértett, ugyanakkor a javasolt egyoldalú költségviselést nem fogadta el.

B.3.76. 4.D-3 melléklet 3.2.2. pont

Az ATSZE a 4.D-3 melléklet 3.2.2. pontja kapcsán új szövegezést javasolt a nyelvi pontatlanságok végett: „3.2.2 Ha a Jogosult Szolgáltatónak a helyi hurok (alhurok) átengedésére vonatkozó szerződés megkötésére irányuló kezdeményezése objektív műszaki okra hivatkozva, abból az okból kerül elutasításra, hogy a Kötelezett Szolgáltató által a referenciaajánlatában rögzített helymegosztási lehetőségek egyike sem érhető el a jogosulti igénybejelentés időpontjában, új betelepülési helyiség kialakítása nélkül, és az új betelepülési helyiség kialakításával kapcsolatban megajánlott díj magasabb, mint a betelepüléssel kapcsolatos díjak szokásos mértéke *akkor a* Magyar Telekom a Jogosult szolgáltató kérése alapján ajánlatot tesz Távoli Hozzáférés kialakítására.

A jogosult szolgáltató az új betelepülési *helyiség* kialakítása, *vagy a* meglévő bővítése, *vagy a* Távoli betelepülés kialakítása, illetve a Távoli hozzáférés szolgáltatás közül – azok becsült díjának ismeretében - választhat."

Az ATSZE a fenti javaslatát azzal indokolta, hogy a két bekezdés igen zavarosan próbálta megfogalmazni a helyzetet és a megoldást.

A Tanács az ATSZE észrevételét részben figyelembe vette, és a határozat rendelkező részét módosította az alábbi indokok alapján:

Az ATSZE indokolásában leírt pontatlanságokra és nyelvtanilag értelmezhetetlen szövegre tekintettel javasolt módosítást.

A Tanács a pontatlan fogalmazás javításának szükségességével egyetértett.

B.3.77. 5.B Melléklet 2.1.2.2

Az ATSZE javasolja a MARUO tervezet 5.B Melléklet 2.1.2.2. pontjának módosítását az alábbiak szerint:

„Az Előfizető az analóg hálózathoz az Előfizetői Hozzáférési Ponton keresztül csatlakozik. Az Előfizetői Hozzáférési Pont az Előfizetőnél elhelyezett végberendezés (csatlakozó) portját jelenti, ami egyúttal a Magyar Telekom Nyrt. szolgáltatási határpontja."

Az ATSZE indoklása szerint a Magyar Telekomnak következetesen alkalmaznia kell az Előfizetői Hozzáférési Pontnak a Tanács határozat-tervezete által előírt meghatározását. Továbbá kifogásolja, hogy a MARUO részét képező, az 1. Mellékletben található definíció gyűjteményben meghatározott egyes fogalmakra a MARUO más kötetei is meghatározásokat adnak, ami lehetetlenné teszi a MARUO konzisztenciáját.

A Tanács az ATSZE észrevételét részben figyelembe vette, és a határozat rendelkező részét módosította az alábbi indokok alapján:

A MARUO tervezet 5.B Melléklet 2.1.2.2. pontjában foglalt Előfizetői Hozzáférési Pont meghatározás ellentétes a Tanács által jelen határozatban előírt fogalom-meghatározással. A Tanács ugyanakkor szükségtelennek tartotta a definíció megismétlését, mivel elegendő az 1. Mellékletben foglalt, az Előfizetői Hozzáférési Pont meghatározását tartalmazó pontra történő utalás. A Tanács a MARUO tervezet 5.B Melléklet 2.1.2.2. pontjának első bekezdését a rendelkező részben foglaltak szerint megfelelően módosította.

Jelen dokumentum a Magyar Közlöny Lap- és Könyvkiadó tulajdona, további üzleti célú felhasználása tilos!

B.3.78. 5.B melléklet 2.3.3. pont

Az ATSZE felhívta a figyelmet arra, hogy a 5.B melléklet 2.3.3. pontjában szereplő jelgenerátor kifejezés helyett feltehetőleg a jelregenerátor lenne a helyes:

„Opcionálisan ~~jelgenerátorok~~ jelregenerátorok alkalmazása is lehetséges mindkét megoldásnál. 1 érpár esetén 192-5696 kbit/s közötti sebességek valósíthatók meg 8 kbit/s-os lépcsőkben."

A Tanács az ATSZE észrevételét figyelembe vette, és ennek megfelelően a határozat rendelkező részét módosította az alábbi indokok alapján:

Az észrevétel műszakilag helytálló, mivel valószínűsíthető, hogy elírás folytán szerepel a kifejezés tévesen, a Tanács azt megfelelően módosította.

B.3.79. 5.B melléklet 3.2. valamint a 2.4.4. és 2.4.6. pontok

Az ATSZE az 5. B melléklet 3.2.; 2.4.4.; és 2.4.6. pontjaival kapcsolatban javasolja az ANNEX A és M üzemmódú modemek használatának engedélyezését, és fordított eljárás bevezetését, vagyis, amennyiben a zavartatást az MT bizonyítja, csak azután korlátozhatja alkalmazásukat.

Az ATSZE indokolásában kifogásolta, hogy nincs a Hatóság által jóváhagyott, és az átengedett érpárakra kötelező előírást tartalmazó Spektrumgazdálkodási Terv, és az MT belső Spektrumgazdálkodási Tervét nem létezőnek nyilvánította. A továbbiakban, mint ilyent nem tartja alkalmasnak a jogosultak számára előnyös technológiák használatból kitiltására.

A Tanács az ATSZE észrevételét nem tudta figyelembe venni az alábbi indokok miatt:

A Tanács az ATSZE észrevételét nem tartja megalapozottnak. A Hatóságnak jelenleg nem feladata az egyes szolgáltatók Spektrumgazdálkodásának megállapítása, ehhez nem is rendelkezik, sem törvényi felhatalmazással, sem elegendő műszaki információval az előfizetői hálózatokról. A Spektrumgazdálkodásra vonatkozóan – a 11. piac határozat I.c.viii. pontjának megfelelően - a MARUO tervezet 5. B mellékletben vannak rögzítve a különböző spektrumú berendezések használatának feltételei. Ennek 6.9. pontja rendelkezik a támogatottól eltérő típusú eszközök alkalmazásának feltételeiről.A Spektrumgazdálkodási Terv minden szolgáltató saját, jól felfogott műszaki érdeke, hogy elkerülje az egyes szolgáltatások között felmerülhető zavartatásokat. A Hatóság intézkedései a verseny élénkítése céljából, nem eredményezhetik az előfizetők kiszolgálásának minőségromlását. Az MT Spektrumgazdálkodása Terve a saját előfizetőinek és szolgáltatásai minőségének a biztonságát szolgálja, és a MARUO-ban ezzel kapcsolatban hivatkozott műszaki részletek is ebből a célból kerülnek bemutatásra. Ezen túlmenően a MARUO jelen felsorolással az Eht. 173. § (3) g) pontjában foglalt kötelezettségnek tesz eleget.

Az ATSZE nem fűzött semmilyen indokolást a 2.4.4. és 2.4.6. pontokhoz tett, hasonló tartalmú észrevételehez, így a Tanács a fenti indokok alapján azokat sem tudja figyelembe venni.

B.3.80. 5.B melléklet 3.2.1. pont

Az ATSZE több ponton javasolja a 4. pontban leírt feltételektől eltérő Annex A és M típusú modemek feltétel nélküli telepíthetőségét.

Az ATSZE a korlátozások eltörlését az Eht 188.§ 48. pontjára hivatkozással indokolja: „Teljes átengedés esetén az átengedett hurok teljes spektruma a Jogosult berendezéseinek rendelkezésére áll (ld. Eht. 188. § 48. meghatározás), ezért az Annex A és Annex M típusú ADSL2 és ADSL2+ modemek használatát meg kell engedni."

A Tanács az ATSZE észrevételét nem tudta figyelembe venni az alábbi indokok miatt:

A Tanács, ismerve a hazai kábelhálózatok műszaki állapotát indokoltnak tartja a MARUO-ban megfogalmazott műszaki korlátozások fenntartását, és azt, hogy egyedi vizsgálatokhoz kötik az eltérő berendezések alkalmazását. Ez a módszer nem zárja ki az eltérő modemek alkalmazását és megfelel a hivatkozott Eht. 188. § 48 pontjában megfogalmazott teljes spektrum használatba engedés követelményének, ugyanakkor biztosítja a kábeleken kapcsolatba kerülő rendszerek egymás közti zavartatásának kiszűrését is. Ilyen módon megfelel mind a Kötelezett, mind a Jogosult, de legfőképpen az előfizetők érdekeinek.

B.3.81. 5.B melléklet 4. pont

Az ATSZE javasolja az 5. B melléklet 4. fejezetének radikális egyszerűsítését, a fejezet felépítését tekintve pedig indítványozza, hogy abban kizárólag a Hatóság által elfogadott követelményekre történő hivatkozások szerepeljenek.

Jelen dokumentum a Magyar Közlöny Lap- és Könyvkiadó tulajdona, további üzleti célú felhasználása tilos!

Az ATSZE a fenti javaslatát azzal indokolta, hogy amennyiben létezik az adott jellemzőre érvényes a Nemzeti Hírközlési Hatóság által az adott jellemzőre vonatkozóan érvényesnek tekintett hazai vagy nemzetközi szabvány vagy ajánlás, akkor a hivatkozást kell feltüntetni, minden más követelmény feltüntetése törlendő.

A Tanács az ATSZE észrevételét nem tudta figyelembe venni az alábbi indokok miatt:
A Tanács alapjaiban egyetért az ATSZE észrevételével, ugyanakkor felhívja a figyelmet az 1995. évi XXVIII. Tv. 3.§ c) és 4. §-ára, miszerint a szabványok, alkalmazása nem kötelező, és általában nem konkrét műszaki megoldásra vonatkoznak. Ilyen értelemben 4. pontban megadott műszaki jellemzők az MT konkrét hálózatára vonatkozóak és az együttműködő felek pontosabb megértését, így kölcsönös érdekeiket szolgálják.

B.3.82. 5.B melléklet 5.1. pont
ATSZE javasolja a pont korlátozását a helyi hurok részleges átengedése esetére.
Az ATSZE a fenti javaslatát azzal indokolta, hogy az 5.1. pont állítása csak a részleges átengedés esetén igaz. Ezért az ATSZE kérelmezte a Tanácstól a szöveg ily módon történő módosítását.

A Tanács az ATSZE észrevételét nem tudta figyelembe venni az alábbi indokok miatt:
Tekintve, hogy az 5.1. pont a fejezet tartalmát -*5. ADSL Elválasztó Szűrő műszaki paraméterei* - és az adott pont címét - tekintve is egy műszaki összefoglaló, az ATSZE állítása ezért nem helytálló.

B.3.83. 5.B melléklet 6.9. pont
ATSZE javasolja az MT Spektrumgazdálkodási irányelveinek átdolgozását és az NHH általi jóváhagyását szeptember 30. határidőhöz kötve.
Az ATSZE a fenti javaslatát azzal indokolta, hogy a teljes átengedés keretén belül indokolt megengedni az A és M modulációjú ADSL2+ modemek használatát.

A Tanács az ATSZE észrevételét nem tudta figyelembe venni az alábbi indokok miatt:
Az ATSZE javaslatának indoklásában kifejtette, hogy indokolt lenne az Annex A és M modulációjú ADSL2+ modemek használatának megengedése. Ezen kijelentését semmivel nem indokolta, ugyanakkor szabályozását kéri NHH-tól. Tekintettel arra, hogy a MARUO nem zárja ki a fenti javaslatban szereplő modemek alkalmazását, mindössze megfelelő műszaki eljáráshoz köti azt, a Tanács az ATSZE észrevételét nem tudta figyelembe venni.

B.3.84. 6.A Melléklet 2.1.4
Az ATSZE javasolja a MARUO tervezet 6.A Melléklet 2.1.4 pontjának módosítását az alábbiak szerint:
„Távoli Helymegosztás akkor vehető igénybe, ha az adott Helymegosztási Helyszínen már nincs mód Fizikai Helymegosztás igénybevételére, *vagy a Jogosult szolgáltató a Fizikai Helymegosztás kialakítási és bérleti költségei*, *vagy a Fizikai Helymegosztási Egység kialakításához szükséges* idő *miatt a Távoli Helymegosztás lehetőségét választja.”*
Az ATSZE indoklása szerint a Távoli Helymegosztás feltételeit a Törzsszöveg a IV.2, és az 1. Melléklet módosított 2.4.8. pontja szabályozza, és ezért szükséges az értelmezések egységbe hozása és a jelen pont módosítása.

A Tanács az ATSZE észrevételét nem tudta figyelembe venni az alábbi indokok alapján:
A MARUO tervezet idézett bekezdései közül az 1. Melléklet 2.4.8 pontja tartalmazza a Távoli Helymegosztás definícióját:
„A „*Távoli Helymegosztás* ” azt jelenti, hogy a Magyar Telekom a Jogosult – és esetenként harmadik felek – számára létesített Kültéri Helyen a Jogosult számára konténer elhelyezésére biztosít lehetőséget. Távoli Helymegosztás akkor igényelhető, ha adott Helymegosztási Helyszínen Fizikai Helymegosztás kialakítására nincs lehetőség.”
Az idézett definíció alapján tehát Távoli Helymegosztás akkor igényelhető, ha adott Helymegosztási Helyszínen Fizikai Helymegosztás kialakítására nincs lehetőség. A MARUO tervezet módosítani javasolt rendelkezése a fenti definícióval összhangban áll, ezért a Tanács nem látott indokot a MARUO tervezet 6.A Melléklet 2.1.4 pontjának módosítására.

B.3.85. 6.A melléklet 2.2.1. pont
Az ATSZE javasolja a MARUO tervezet 6.A melléklet 2.2.1. pontjának módosítását arra való hivatkozással, hogy az feleljen meg a bevezetett terminológiának, illetve javasolja kötbérköteles határidő bevezetését az ajánlattétel megadására.
Az ATSZE a fenti javaslatát azzal indokolta, hogy a 6.A melléklet 2.2.1. pontjának szövegezése nincs összhangban sem a bevezetett terminológiával, sem a 8.B Melléklet tartalmával. A pont szövegezése nem teszi érthetővé a Fizikai

Jelen dokumentum a Magyar Közlöny Lap- és Könyvkiadó tulajdona, további üzleti célú felhasználása tilos!

Helymegosztási Helyiség rendelkezésre állása és rendelkezésre nem állása esetén követendő eljárást, valamint nem kezeli az Előzetes Felmérés és a Részletes Felmérés folyamatbeli helyét és szerepét.

Az ATSZE a részletes felmérésnek és ajánlattételnek határidő kitűzését tartja indokoltnak. A határidő be nem tartását kötbérrel javasolja szankcionálni.

A Tanács az ATSZE észrevételét nem tudta figyelembe venni az alábbi indokok miatt:

A javaslat szerint az ATSZE egy új eljárást vezetne be, melynek fogalmai azonban a MARUO-ban nem tisztázottak. Az ATSZE javaslata szerint:

„Amennyiben a felmérés eredménye azt tartalmazza, hogy van lehetőség Fizikai Helymegosztás biztosítására, de nem áll rendelkezésre használatba vehető Helymegosztási Egység, azonban az kialakítható, akkor a Magyar Telekom felkínálja a Jogosultnak a Helymegosztási Egység kialakításának a részleteit tisztázó Helymegosztás Részletes Felmérés elvégzését."

Az ATSZE javaslatából nem derül ki, pontosan milyen esetben állapítaná meg a Kötelezett, hogy van lehetőség Fizikai Helymegosztás biztosítására, de nem áll rendelkezésre használatba vehető Helymegosztási Egység. Az ezt követő eljárásra az ATSZE viszont 40 napos határidőt javasolt megállapítani. A fogalmi pontatlanságok azt is eredményezhetik, hogy az ajánlattétel határidejeként a MARUO-ban vállalt 4 nappal szemben számos esetben jelentősen meghosszabbodik a hurokátengedési eljárás időtartama. Ezt a Tanács nem tartja elfogadhatónak az előfizetők érdekei és a piaci verseny feltételeinek figyelembe vétele alapján. A Tanács ezért a MARUO tervezet 6.A melléklet 2.2.1. pontjában foglalt javaslatot nem tudta figyelembe venni.

B.3.86. 6.A Melléklet 2.1.4.

Az ATSZE javasolja a MARUO tervezet 6.A Melléklet 2.2.2 pontjának módosítását az alábbiak szerint:

„ Amennyiben 2.2.1 pont szerinti *Helymegosztás Előzetes Felmérés* alapján nem áll rendelkezésre elegendő hely a Jogosult igényének kielégítésére, a Magyar Telekomnak meg kell adnia, hogy milyen lehetőség van Távoli Helymegosztás biztosítására, és ezt fel kell kínálnia a Jogosult számára."

Az ATSZE fenti javaslatát azzal indokolta, hogy a helyhiánynak az előzetes felmérésből ki kell derülnie, ezért a Magyar Telekom nem kérhet részletes felmérési díjat.

A Tanács az ATSZE észrevételét nem tudta figyelembe venni az alábbi indokok alapján:

Az ATSZE javaslata és a hozzá fűzött indoklás között nincs logikai kapcsolat, ezért a Tanács a javaslatot magában vizsgálta. Az ATSZE által javasolt kiegészítés olyan fogalommal egészítené ki a MARUO tervezet szövegét, mely nem szerepel a MARUO tervezet 1. Melléklet fogalom-meghatározásai között. A 6.A Melléklet 2.2.2. pontban foglalt hivatkozás a 2.2.1 pontra viszont kellően egyértelmű és ezért bármilyen további, a felmérés megjelölésének pontosítására irányuló módosítás szükségtelen. A fentiekre tekintettel a Tanács az ATSZE javaslatát nem vette figyelembe.

B.3.87. 6.A melléklete 2.2.4

Az ATSZE az észrevételében kéri a MARUO 6.A melléklete 2.2.4 pontjának „A helymegosztási igény elutasítását eredményező felmérésért a Magyar Telekom a 8.B Melléklet szerinti Helymegosztás Előzetes Felmérés díját számíthatja fel, amennyiben az elutasítás oka helyhiány, illetve a Helymegosztás Részletes Felmérés díját számíthatja fel, ha az elutasításnak engedélyezési oka van, vagy az elutasítás oka csak a részletes tervezés során derülhet ki." bekezdéssel történő kiegészítését.

A Tanács az ATSZE fenti észrevételét nem tudta figyelembe venni az alábbi indokok alapján:

A Tanács MARUO 6.A mellékletének 2.2.4 pontjának fenti kiegészítését nem tartotta indokoltnak, hiszen az ATSZE által javasolt bekezdés tartalmát a MARUO 6.A mellékletének 2.2.4 pontja, illetve a 8.B melléklete vonatkozó pontjai jelenleg is magukban foglalják.

B.3.88. 6.A mellékletének 2.2.5

Az ATSZE az észrevételében kéri a MARUO 6.A mellékletének 2.2.5 pontjában szereplő mondat kiegészítését, ugyanis A 2.2.5. pont szövegezése nem kezeli egyértelműen díjak számlázhatóságát és ez visszaélésre adhat lehetőséget. Az ATSZE javasolja a számlázható díjak és az elvégzett felmérési munka közötti összhang megteremtését.

A Tanács az ATSZE fenti észrevételét figyelembe vette az alábbi indokok alapján:

A MARUO 6.A mellékletének 2.2.5 pontja minden esetre vonatkozóan tartalmazza a Helymegosztás Előzetes és Részletes Felmérési Díj Jogosult részére történő számlázását, amely indokolatlannak tekinthető, hiszen lehet olyan eset,

Jelen dokumentum a Magyar Közlöny Lap- és Könyvkiadó tulajdona, további üzleti célú felhasználása tilos!

amikor az előzetesen rendelkezésre álló információk alapján a helymegosztás megvalósíthatóságával kapcsolatban részletes felmérés nem szükséges. Ezen indok alapján a MARUO 6.A mellékletének 2.2.5 pontjában szereplő mondat helyébe a következő mondat lép:

„A Magyar Telekom jogosult a 2.2.1 pont szerinti értesítés megküldését követően a Jogosult részére kiszámlázni a 8.B Mellékletben (Díjak) meghatározott Helymegosztás Előzetes Felmérési Díjat vagy Helymegosztás Részletes Felmérési Díjat vagy mindkét díjat attól függően, hogy a helymegosztási lehetőség meghatározása érdekében milyen részletességű felmérés került elvégzésre."

B.3.89. 6.A Melléklet 4.1.6. pont negyedik bekezdés

Az ATSZE javasolja a MARUO tervezet 6.A Melléklet 4.1.6 pont negyedik bekezdésének módosítását az alábbiak szerint:

„Magyar Telekom az Eht. 150.§-ának, a 83/2007. (IV.25.) Korm. rendelettel módosított 46/2004. (III. 18.) Korm. rendeletnek, valamint az 55/2007. (V. 31.) GKM rendeletnek megfelelően biztosítja a távbeszélő számok hordozhatóságának feltételeit, a teljes hurok átengedésével együtt a hordozott szám beállítás szolgáltatást is a Jogosult Szolgáltató számára. Ilyen esetben a hurok átengedését a számhordozásra rendelkezésre álló időablakkal egyeztetett időpontban kell kivitelezni. A számhordozás előfeltétele, hogy a Jogosult Szolgáltató rendelkezzen érvényes központi referencia adatbázishoz használt szolgáltató kód kijelölésével, továbbá, *hogy az előfizető a számhordozási igényéről nyilatkozzon.* A felek egyebekben kötelesek a számhordozhatóságra vonatkozó előírások és megállapodások alapján eljárni."

Az ATSZE indoklása szerint a fenti módosítás azért szükséges, mert egyértelművé kell tenni, hogy az előfizető miről nyilatkozzon.

A Tanács az ATSZE észrevételét figyelembe vette, és ennek megfelelően a határozat rendelkező részét módosította az alábbi indokok alapján:

A MARUO tervezet 6.A Melléklet 4.1.6 pontjának negyedik bekezdése harmadik mondatában foglaltak szerint a számhordozás előfeltétele egy előfizetői nyilatkozat megléte, azonban az a szöveg alapján nem állapítható meg pontosan, hogy miről kell nyilatkoznia az Előfizetőnek. A szövegkörnyezetből következően az Előfizetőnek arról kell nyilatkoznia, hogy igényel-e számhordozást. A Tanács ezért a javaslatban foglaltaknak megfelelően, a rendelkező részben foglaltak szerint módosította a MARUO tervezet szövegét.

B.3.90. 6.A melléklete 4.3.4

Az ATSZE az észrevételében kéri a MARUO 6.A melléklete 4.3.4 pontjának törlését, ugyanis az Egyszeri Rákötési Díj 8.B Mellékletből törlésre került.

A Tanács az ATSZE fenti észrevételét figyelembe vette az alábbi indokok alapján:

A Tanács az ATSZE fenti észrevételét a Határozat-tervezet rendelkező részének II. Díjakra vonatkozó részek 1.) pontjában foglaltak alapján vette figyelembe. A Tanács ezen indok alapján a rendelkező részt kiegészítette.

B.3.91. 6.A Melléklet 2.12

Az ATSZE javasolja a MARUO tervezet 6.A Melléklet 2.12 pontjának módosítását az alábbiak szerint:

„2.12 A számhordozás előfeltétele, hogy a Jogosult Szolgáltató rendelkezzen érvényes központi referencia adatbázishoz használt szolgáltató kód kijelölésével, továbbá, *hogy az előfizető a számhordozási igényéről nyilatkozzon."*

A Tanács az ATSZE észrevételét nem tudta figyelembe venni az alábbi indokok alapján:

A MARUO tervezet 6.A Melléklete nem tartalmaz 2.12 pontot, így a Tanács nem tudta azonosítani, hogy az észrevétel a MARUO tervezet mely rendelkezésére vonatkozik. A Tanács ezért az ATSZE fenti észrevételét nem tudta figyelembe venni.

B.3.92. 6.A Melléklet 3.6

Az ATSZE javasolja a MARUO tervezet 6.A Melléklet 3.6 pontjának módosítását az alábbiak szerint:

„Amennyiben a Magyar Telekom a kezdeti felmérés eredményeként a Jogosultat arról értesíti, hogy nem elegendő, vagy korlátozott mennyiségben áll hely rendelkezésre, vagy egyáltalán nincs hely az igényelt Helymegosztási Helyiségben, vagy annak közelében, akkor a Jogosult – feltéve, hogy a Jogosult a Magyar Telekom által megküldött értesítés kézhezvételétől számított 5 (öt) napon belül ezt megteszi – a Magyar Telekommal egyeztetett időpontban, *választása szerint szakértőjével együtt* felkeresheti *és részletesen megvizsgálhatja* a kérdéses Helymegosztási Helyszínt. Amennyiben a Jogosult a kérdéses Helymegosztási Helyszín megtekintését igényli, a Magyar Telekom a kísérő biztosítására és a ki-

Jelen dokumentum a Magyar Közlöny Lap- és Könyvkiadó tulajdona, további üzleti célú felhasználása tilos!

szállás költségeinek térítésére jogosult a 8.B Mellékletben (Díjak) által megállapított Helymegosztás Előzetes Felmérési Díjat Jogosult részére kiszámlázni."

Az ATSZE fenti javaslatát azzal indokolja, hogy a helyszíni bejáráskor a Kötelezettnek biztosítania kell a részletes helyszínvizsgálat lehetőségét a Jogosult és szakértője számára.

A Tanács az ATSZE észrevételét nem tudta figyelembe venni az alábbi indokok alapján:

A MARUO tervezet 6.A Melléklete nem tartalmaz 3.6 pontot, így a Tanács nem tudta azonosítani, hogy az észrevétel a MARUO tervezet mely rendelkezésére vonatkozik. A Tanács ezért az ATSZE fenti észrevételét nem tudta figyelembe venni.

B.3.93. 6.B mellékletének 3.11

Az ATSZE az észrevételében kéri a MARUO 6.B mellékletének 3.11 pontjában szereplő „A Magyar Telekom az általa elvégzett Helyi Hurok Egyedi Alkalmassági Vizsgálat eredmény megküldését követően jogosult a Jogosult részére kiszámlázni a 8.B Mellékletben (Díjak) meghatározott Hurok Felmérési Díjat." szövegrész „A Magyar Telekom az általa elvégzett Helyi Hurok Egyedi Alkalmassági Vizsgálat Helyszíni Ellenőrzéssel eredmény megküldését követően jogosult a Jogosult részére kiszámlázni a 8.B Mellékletben (Díjak) meghatározott Egyedi Részletes Hurok Alkalmassági Vizsgálat Helyszíni Ellenőrzéssel Díjat." szövegrész szerinti módosítását.

A Tanács az ATSZE fenti észrevételét figyelembe vette az alábbi indokok alapján:

A Tanács az ATSZE fenti észrevételét DH-8261-19/2008. számú határozattervezet rendelkező részének II. Díjakra vonatkozó részek 2.) pontjában foglaltak alapján vette figyelembe. Ezen indok alapján a MARUO 6.B mellékletének 3.11 pontjában szereplő mondat helyébe a következő mondat lép:

„A Magyar Telekom az általa elvégzett Helyi Hurok Egyedi Alkalmassági Vizsgálat Helyszíni Ellenőrzéssel eredmény megküldését követően jogosult a Jogosult részére kiszámlázni a 8.B Mellékletben (Díjak) meghatározott Egyedi Részletes Hurok Alkalmassági Vizsgálat Helyszíni Ellenőrzéssel Díjat."

B.3.94. 6.B mellékletének 3.12

Az ATSZE az észrevételében kéri a MARUO 6.B mellékletének 3.12 pontjában szereplő „A Magyar Telekom Jogosult Helymegosztási Egységének vagy Kültéri Hely kialakítását igénylő esetben jogosult a 3.8 pont szerinti értesítés megküldését követően Jogosult részére kiszámlázni a 8.B Mellékletben (Díjak) meghatározott Helymegosztás Részletes Felmérési Díjat." szövegrész „A Magyar Telekom a Jogosult rendelkezésére bocsátható Fizikai Helymegosztási Egység megléte esetén a 8.B Mellékletben (Díjak) meghatározott Helymegosztás Előzetes Felmérési Díjat számlázhatja. Fizikai Helymegosztási Egység vagy Távoli Helymegosztás létesítési feltételeinek a Jogosult által igényelt részletes felmérését és a részletes felmérés eredményének a Jogosult rendelkezésre bocsátását követően a Magyar Telekom jogosult a Jogosult részére kiszámlázni a 8.B Mellékletben (Díjak) meghatározott Helymegosztás Részletes Felmérési Díjat." szövegrész szerinti módosítását, ugyanis a 3.12. pont nem tartalmazza egyértelműen a felmérési díjak számlázhatóságát és nem határozza meg az elvégzett munka és a számlázható díj kapcsolatát.

A Tanács az ATSZE fenti észrevételét figyelembe vette az alábbi indokok alapján:

A Tanács az ATSZE fenti észrevételét azért vette figyelembe, mert a MARUO 6.B mellékletének 3.12 pontja nem tartalmaz egyértelmű információt arra vonatkozóan, hogy Helymegosztás Részletes Felmérési Díj milyen esetben kerül kiszámlázásra. Egyrészt ugyanis lehet olyan eset, amikor az előzetesen rendelkezésre álló információk alapján a helymegosztás megvalósíthatóságával kapcsolatban részletes felmérés nem szükséges, másrészt a Jogosult Helymegosztási Egységének vagy Kültéri Hely kialakítását igénylő eset és a 3.8 pont szerinti értesítés megküldése még nem foglalja magában a részletes felméréssel kapcsolatos tevékenység elvégzését.

Ezen indokok alapján a MARUO 6.B melléklete3.12 pontjának szövegét a Tanács a rendelkező részben foglaltak szerint módosította.

B.3.95. 7. melléklet 2. pont első három bekezdés

Az ATSZE javasolja a MARUO tervezet 7. melléklet 1.1.2. pontjának (helyesen a 2. pont első három bekezdése) módosítását a következő szöveggel:

„2. A hibaelhárítás folyamata

Az Előfizetőnek az átengedett Helyi Bit-folyam Hozzáférés Szolgáltatás hibás működésére utaló, illetve a Helyi Hurkon nyújtott szolgáltatást érintő hibabejelentését a Jogosult fogadja.

A hibabehatárolás eredményeként a Jogosult felől érkező, a Magyar Telekom által üzemeltetett helyi hurok vagy helyi bitfolyam hozzáférés hibájára mutató hibabejelentéseket a Magyar Telekom fogadja."

Jelen dokumentum a Magyar Közlöny Lap- és Könyvkiadó tulajdona, további üzleti célú felhasználása tilos!

Az ATSZE a fenti javaslatát a pontatlan fogalmazás javításával indokolta.

A Tanács az ATSZE észrevételét részben figyelembe vette, és a határozat rendelkező részét módosította az alábbi indokok alapján:

A második bekezdésben valóban nyelvtanilag nem korrekt módon volt megfogalmazva a bejelentés tárgya, de ezt a zavart a javaslattevő megfogalmazása sem javította. A módosítás lényege, hogy az előfizető a számára nyújtott szolgáltatás hibájáról tud csak nyilatkozni, és nem az ahhoz szükséges jogosult részére átengedett szolgáltatások működéséről.

A harmadik bekezdésből hiányzott a Bit-folyam Hozzáférés Szolgáltatás, így azzal ki kellett egészíteni, de ennél a javaslatnál sem volt a javasolt szöveg megfelelő, miután nem volt egyértelmű a hibabehatárolás ki által történik.

A tanács egyúttal felhívja mind a MARUO szerkesztői, mind az észrevételeket összeállítók figyelmét a gondosabb szerkesztésre, mert a 139. észrevételben szereplő 1.1.2 pont a tárgyi 7. mellékletben nincsen. Ugyanakkor az is megállapítható volt, hogy az eredeti MARUO 7. sz. mellékletből történő másoláskor az megjelenik az átvitt szövegben. Hiteles szöveg esetében nem megengedhető, hogy annak bármilyen reprodukálása során, akár ilyen kismértékű, változások történjenek.

B.3.96. 7. melléklet 2. pont

Az ATSZE javasolja a MARUO tervezet 7 MELLÉKLET 2. pontjának módosítását a következő szöveggel:

„2. A hibaelhárítás folyamata

Hibabehatárolási felelősség

A Magyar Telekom a Szolgáltatást a lehető legrövidebb időn belül teljes értékűen, a vállalt minőségi szint és előírt műszaki paramétereknek megfelelően állítja helyre. A hibaelhárítás folyamatát, eredményét a Magyar Telekom rögzíti. A Magyar Telekom a hibaelhárítás tényét, eredményét *feltételesen* lezárt hibajegyen visszaküldi a Jogosult részére. Ettől az időponttól kezdve, *a Jogosult által a hibaelhárítással kapcsolatban a feltételesen lezárt hibajegy Jogosulthoz visszaküldését követő két napon belül megtett, a hibaelhárításra vonatkozóan megtett kifogásig, vagy a jelzet határidőn belül meg nem tett kifogás esetén a további hibaelhárítás a tekintett hibajegy vonatkozásában nem a Magyar Telekom felelőssége.*

Amennyiben a Jogosult 2 (kettő) napon belül a hibajeggyel kapcsolatban nem jelent kifogást a Magyar Telekom felé, vagy a lezárt hibajegy kézhezvételétől számítva 2 (kettő) napon belül a hiba elhárításával kapcsolatban semminemű nyilatkozatot nem tesz, úgy a Magyar Telekom a hibát kijavítottnak és a Jogosult által elfogadottnak tekinti. Ebben az esetben a hibaelhárítás időtartama a hibajegy feltételes lezárásáig tart.

Amennyiben a Jogosult 2 (kettő) napon belül a hibajeggyel kapcsolatban kifogást jelent a Magyar Telekom felé, a Magyar Telekom a feltételesen lezárt hibajegyet lezáratlan hibajegynek tekinti és folytatja a hiba elhárítását. A hibajegyet a hibajavítás után a Jogosulthoz visszaküldéskor feltételesen lezártnak tekinti. Ebben az esetben a hibaelhárítás időtartama a hibajegy első tényleges lezárásáig tart.

A hibaelhárítás *megtörténtének ellenőrzése és* a hibaelhárítás időpontjának meghatározása céljából a Magyar Telekom mindig egyeztet az előfizetővel. Egyszeri akadályoztatást tiszteletben tart, de ismételt akadályoztatás esetén a Magyar Telekom a hibaelhárítást *feltételesen* lezártnak tekinti, amelyről a Jogosultat értesíti.

Nem minősül a Magyar Telekom felelősségi körébe tartozó hibaelhárítási időnek azon időtartam, *amely a Jogosult Előfizetője másodszori sikertelen megkeresését követi, ha az első és a második sikertelen megkeresés között legalább egy óra eltelt.”*

Az ATSZE a fenti javaslatát azzal indokolta, hogy a visszaélést elkerülendő a visszaküldött hibajegyet csak feltételesen lezártnak szabad tekinteni a visszaküldést követő 2 napig. A hibajegy felületes vizsgálattal történő gyors visszaküldése a hibaelhárítási idő statisztikai értékének a javítását szolgálhatja, és indokolt lehet az ezzel történő visszaélés lehetőségének a kiküszöbölése.

A Tanács az ATSZE észrevételét nem tudta figyelembe venni az alábbi indokok miatt:

Az ATSZE visszaélések megelőzésével indokolta módosító javaslatait. A feltételesen lezárt hibajegy fogalmának bevezetését a Tanács nem látja indokoltnak, miután a Kötelezett MT a hiba kijavítottnak minősítését a jogosult nyilatkozatától, illetve a megszabott határidő lejártától teszi függővé. Ez elegendő eszköz a jogosult számára a hibajavítás ellenőrzésére. Ugyanakkor figyelemmel kell lennünk arra az esetre, ha többszörös egyidejű hiba áll fenn, melynek egy része a jogosult hatáskörébe esik. Ebben az esetben a jogosultnál állhatnak fenn az általa vélelmezett érdekeltségek a hiba lezárásának vonatkozásában, és ez további szabályozást igényelne. Ezen viták elkerülése és a hibák gyors elhárítása megköveteli a felek korrekt együttműködését, és a szerződésekben a felelősségi és műszaki határok pontos rögzítését, de konkrétumok hiányában ez nem lehet a MARUO tárgya.

Az előfizetőnek a hibaelhárítás folyamatába történő fokozottabb bevonása nem indokolható, így a Tanács az erre vo-

Jelen dokumentum a Magyar Közlöny Lap- és Könyvkiadó tulajdona, további üzleti célú felhasználása tilos!

natkozó javaslatokat is elvetette. Az eredeti MARUO szöveg tartalmazza az előfizetővel történő időpont egyeztetést és nem annak megkísérlését, mint ahogy azt a módosításra javasolt szöveg sugallja. Ugyanakkor a javasolt módosítás lehetőséget teremtene, kétszeri egyeztetési kísérlet után a javítás következmények nélküli felfüggesztésére egy óra elteltével. Ez a lehetőség nem szolgálná sem a Jogosult, sem a Kötelezett, de legfőképpen nem az előfizető érdekeit.

B.3.97. 8.A Melléklet 1. pont

Az ATSZE javasolja a MARUO tervezet 8.A Melléklet 1. pontjának módosítását az alábbiak szerint:

„A díjak meghatározásának alapját az elektronikus hírközlésről szóló 2003. évi C. törvényben, a referencia ajánlatokról, hálózati szerződésekről, valamint az ezekkel kapcsolatos eljárások részletes szabályairól szóló 277/2003. (XII. 24.) Korm. rendeletben a DH-664-178/2005. és DH-664-180/2005. számú határozatokban foglaltak képezik *azzal, hogy a Tanács DH-26600-26/2007. számú határozata értelmében a költségalapú díjakat a Magyar Telekom a DH-664-178/2005. számú határozat rendelkező részének IV. számú mellékletében foglalt tartalomhoz képest a DH-26600-26/2007. számú határozat rendelkező részének da) pontjában és 1. Mellékletében meghatározott tartalommal és az ott leírtak szerint a LRIC költségszámítási módszer alkalmazásával köteles kialakítani.”*

Az ATSZE indoklása szerint a Tanács DH-26600-26/2007. sz. Határozata értelmében a költségalapú díjak költségalapját a LRIC módszer alkalmazásával kell meghatározni, az idézett Határozat ennyiben módosítja a MARUO által hivatkozott DH-664-178/2005. sz. Határozat rendelkező részében foglaltakat.

Az ATSZE a fentiekre tekintettel javasolja a költségszámítások ellenőrzését és annak megállapítását, hogy a Magyar Telekom az előírt módszertan szerint számította-e a díjak alapját jelentő költségeket, valamint a 8.A melléklet javítását.

A Tanács az ATSZE észrevételét részben figyelembe vette, és a határozat rendelkező részét módosította az alábbi indokok alapján:

A Tanács a a MARUO tervezet 8.A Melléklet 1. pontját az alábbiak szerint módosítja:

„A díjak meghatározásának alapját az elektronikus hírközlésről szóló 2003. évi C. törvényben, a referencia ajánlatokról, hálózati szerződésekről, valamint az ezekkel kapcsolatos eljárások részletes szabályairól szóló 277/2003. (XII.24.) Korm. Rendeletben, valamint a DH-26600-26/2007. és a DH-23398-31/2007. számú határozatokban foglaltak képezik”.

A Tanács a fenti módosítást azért tartotta indokoltnak, mert a jelen határozat alapján a MARUO-ban szereplő díjak meghatározása a fentiekben említett határozatok által tartalmazott előírások alapján történt.

Ugyanakkor a Tanács nem vette figyelembe az ATSZE azon észrevételét, hogy a Tanács ellenőrizze a költségszámításokat és állapítsa meg, hogy a Magyar Telekom az előírt módszertan szerint számította-e a díjak alapját jelentő költségeket, valamint hogy javítsa a 8.A melléklet. A Tanács a jelen eljárásban ezen ellenőrzéseket elvégezte és szükség szerint megállapította a MARUO díjakra vonatkozó tartalmát.

B.3.98. 8.A Melléklet 4. pont

Az ATSZE az észrevételében kéri, hogy a MARUO 8.A mellékletének 4. pontjában szereplő „A MARUO-ban szereplő Egyszeri, Havi díjak és Forgalmi Tarifák egységet képeznek, azaz bármelyik díjelem megváltozása a költségfelosztás módszertana alapján további díjak módosításának szükségességét vonhatja maga után. Az új díjakat a Tanács hagyja jóvá.” szövegrész módosításra kerüljön a „A MARUO-ban szereplő Egyszeri, Havi díjak és Forgalmi Tarifák egységet képeznek, azaz a MARUO-ban leírt szolgáltatások rendeltetésszerű igénybe vételének a költségét teljeskörűen tartalmazzák, ezért a felsorolt díjelemeken kívül más jogcímen térítés nem kérhető. Bármelyik díjelem megváltozása a költségfelosztás módszertana alapján további díjak módosításának szükségességét vonhatja maga után. Az új díjakat a Tanács hagyja jóvá” szövegrész szerint, ugyanis a Magyar Telekom korábbi gyakorlata alapján olyan díjelemek is felszámításra kerültek, amelyek a MARIO-ban leírt szolgáltatások igénybevételéhez feltétlenül szükségesek, viszont külön díjtételük nincs meghatározva a MARUO-ban. Ezért az ATSZE javasolja, hogy legyen egyértelmű utalás a MARUO szövegében a díjak egységére és teljes körűségére.

A Tanács az ATSZE fenti észrevételét nem tudta figyelembe venni az alábbi indokok miatt:

Az ATSZE a fenti észrevételében olyan díjakat említ, „amelyek a MARUO-ban leírt szolgáltatások igénybevételéhez feltétlenül szükségesek, viszont külön díjtételük nincs meghatározva a MARUO-ban.” A Hszr. 34. § (2) bekezdése ezen díjelemek tekintetében a következőket tartalmazza:

„Amennyiben a 30. § (2) bekezdésben meg nem említett kiegészítő szolgáltatás objektív tények alapján elengedhetetlen a kötelezett szolgáltató e rendeletben megállapított kötelezettségeinek teljesítéséhez, kérheti díjának a jogosult szolgáltató általi megfizetését. Amennyiben a jogosult szolgáltató annak szükségességét vagy mértékét vitatja, a kötelezett szolgáltató kérheti a jogvita eldöntését a hatóságtól. E jogvita nem érinti a kötelezett szolgáltató szerződéskötésre és annak teljesítésére vonatkozó e rendeletben megállapított kötelezettségeit.”

Jelen dokumentum a Magyar Közlöny Lap- és Könyvkiadó tulajdona, további üzleti célú felhasználása tilos!

A Hszr. alapján a Tanács nem veheti figyelembe az ATSZE észrevételét. Ez azonban nem jelenti azt, hogy a Magyar Telekom minden esetben jogosult olyan díjelemek számlázására, „amelyek a MARUO-ban leírt szolgáltatások igénybevételéhez feltétlenül szükségesek, viszont külön díjtételük nincs meghatározva a MARUO-ban", ugyanis pl. ha az adott díjelem számlázására a Magyar Telekom hibájából adódóan vagy a Magyar Telekom érdekkörében felmerülő ok miatt kerülne sor, akkor ezen díjelemek felszámítása a Tanács álláspontja szerint teljes mértékben indokolatlan.

B.3.99. Átengedési Keretszerződés 4.2.3 b) I)

Az ATSZE javasolja a MARUO tervezet Átengedési Keretszerződés 4.2.3 b) I) pontjának módosítását az alábbiak szerint:

„Helymegosztásra vonatkozó általános visszautasítási ok:

az adott helyen kialakított Helymegosztási Helyszínt más Jogosultak már teljes mértékben lekötötték, és a referencia-ajánlatokról, hálózati szerződésekről, valamint az ezekkel kapcsolatos eljárások részletes szabályairól szóló 277/2003. (XII. 24.) Korm. rendelet 29. §-a szerinti eljárás eredményeképp megállapításra kerül az objektív műszaki okok fennállása; mely esetben a Magyar Telekom jelzi a Jogosultnak, hogy a Helymegosztási Helyszín bővíthető-e, és annak mekkora a várható költsége. *Az ajánlat alapján a Jogosult vagy megrendeli a Fizikai Helymegosztási Egység kialakítását, vagy a Távoli Helymegosztás lehetőségét, vagy a Távoli Hozzáférés lehetőségét választhatja.*

Amennyiben a Fizikai Helymegosztás biztosítására nincs lehetőség, a Jogosult szolgáltató külön kérése alapján a Magyar Telekom ajánlatot tesz Távoli Hozzáférés megvalósítására;"

Az ATSZE indoklása szerint a helymegosztási mód kiválasztása Fizikai Helymegosztási Egység rendelkezésre nem állása esetén a Jogosult szabadsága, ezért az Átengedési Keretszerződés 4.2.3 b) II) pontja fentiek szerint módosítandó.

A Tanács az ATSZE észrevételét részben figyelembe vette, és a határozat rendelkező részét módosította az alábbi indokok alapján:

A Tanács az ATSZE észrevételét elfogadta, mivel az Átengedési Keretszerződés 4.2.3 b) I) pontja nem teljes mértékben felel meg a Tanács 11. piaci határozata rendelkező része I. c) (ii) pontjában foglaltaknak. Ugyanakkor a Tanács az ATSZE által javasolt szöveget sem találta a 11. piaci határozattal összhangban állónak. A MARUO tervezet 4.D-3. Melléklete 3.2.2 pontja tartalmazza részletesen a Távoli Hozzáférés igénybevételének feltételeit, mely feltételek a 11. piaci határozattal összhangban állnak. A Tanács ezért az Átengedési Keretszerződés 4.2.3 b) I) pontját a MARUO tervezet 4.D-3. Melléklete 3.2.2 pontjának második bekezdésében foglalt szöveggel egészítette ki. A Tanács a MARUO tervezet Törzsszöveg VI.2.2 b) I) pontjának szövegét (mely a Átengedési Keretszerződés 4.2.3 b) I) pontjának szövegével azonos) szintén módosította a fentieknek megfelelően.

B.3.100. Átengedési Keretszerződés 4.2.3. d) pont

Az ATSZE javasolja a MARUO tervezet Törzsszöveg Átengedési Keretszerződés 4.2.3. d) pontjának módosítását az alábbi szövegrész törlésével:

• a Magyar Telekom hálózatának integritását veszélyeztetné a belső spektrum nagyobb terhelésével.

Az ATSZE a fenti javaslatát azzal indokolta, hogy nem definiált sem a „belső spektrum", sem a „nagyobb terhelés" fogalma, emiatt a RUO-ban egyébként is megalapozatlan súllyal szerepeltetett „hálózat integritásának veszélyeztetése" fogalom visszaélésekre adhat alkalmat és a törlésre javasolt rész definiálatlan gumifogalmak gyűjteménye, amelyek elsődleges célja a Jogosultak igényeinek elutasíthatósága.

A Tanács az ATSZE észrevételét figyelembe vette, és ennek megfelelően a határozat rendelkező részét módosította az alábbi indokok alapján:

Az ATSZE által törölni javasolt szövegrészben foglaltak az Átengedési Keretszerződés 4.2.3. d) pontjának B) pontjában már rendezésre kerültek a Hszr. 14§ (1) és (2) bekezdésével összhangban, míg a törölt rész nem elégítette ki a 14§ (2) bekezdésében foglalt objektív ismérvek követelményét.

B.3.101. Átengedési Keretszerződés 7.1

Az ATSZE javasolja a MARUO tervezet Átengedési Keretszerződés 7.1 pontjának módosítását az alábbiak szerint:

„Kapcsolattartó szervezetek

7.1.1 Az Átengedési Keretszerződés végrehajtásának folyamatos koordinálása céljából mindkét Fél az alábbi kapcsolattartó csoportot állítja fel:

Egy szakember a műszaki és együttműködési ügyek felelősségével

Egy szakember a jogi és elszámolási ügyek felelősségével

A kapcsolattartó csoportok együttműködését a Magyar Telekom javaslata alapján a Felek együttesen határozzák meg.

Jelen dokumentum a Magyar Közlöny Lap- és Könyvkiadó tulajdona, további üzleti célú felhasználása tilos!

Amennyiben a kapcsolattartó csoportok szintjén nem érhető el egyetértés a felmerült problémák megoldására, bármely Fél kezdeményezheti vezetői szintű egyeztetés tartását."

Az ATSZE a fenti javaslatát azzal indokolta, hogy a kapcsolattartás túlságosan nagy létszámot igényel és bürokratizált. Javasolják a folyamatok egyszerűsítését és hogy legyen mód a vezetői szintre eszkalálásra.

A Tanács az ATSZE észrevételét nem tudta figyelembe venni az alábbi indokok miatt:

A MARUO tervezet Átengedési Keretszerződésében szereplő, kapcsolattartásról szóló rendelkezések között, a 7.1.3 pontban a MARUO úgy rendelkezik, hogy a 7.1.1 pontban írt pozíciók saját oldali összevonásáról a felek szabadon dönthetnek. A munkaszervezés kialakítása minden gazdálkodó szervezet saját döntésén alapul, a hivatkozott 7.1.1 és 7.1.3 pont pedig lehetővé teszi, hogy szükség esetén az egyes felelősségi körökhöz (hibaelhárítás, tesztelés, stb.) lehessen rendelni a pozíciókat, vagy éppen össze lehessen vonni azokat. A Tanács ezért nem látta indokoltnak a MARUO tervezet javaslatnak megfelelő módosítását.

B.3.102. Átengedési Keretszerződés 17.1.3 b) IV.

Az ATSZE javasolja az Átengedési Keretszerződés 17.1.3. b) IV. pontjának törlését, hasonlóan az Átengedési Keretszerződés 17.1.3. b) III. pontjának a határozat-tervezet szerinti törléséhez.

A Tanács az ATSZE észrevételét nem tudta figyelembe venni az alábbi indokok miatt:

Az ATSZE az észrevételében tett javaslatot a az Átengedési Keretszerződés 17.1.3. b) IV. pontjának törlésére nem indokolta, ezért a Tanács a fenti észrevételt nem tudta figyelembe venni

C. A DÍJAK VONATKOZÁSÁBAN TETT ÉSZREVÉTELEK

C.1. A Magyar Telekom

Az indokolás üzleti titkot tartalmaz.

C.2. ATSZE

C.2.1. A Határozat-tervezetre tett észrevétel

Az ATSZE az észrevételében kéri, hogy a Határozat-tervezet rendelkező részének II. Díjakra vonatkozó részek 2. pontjában a MARUO 1.1.1.2, 2.1.1.2, 3.1.1.2, 4.1.1.2 és 5.1.1.2 pontjai alatti bekezdések változását leíró bekezdésekben az is szerepeljen, hogy az Egyedi Részletes Hurok/Alhurok/Helyi Bitfolyam Hozzáférés Alkalmassági Vizsgálat Helyszíni Ellenőrzéssel vizsgálatot a Magyar Telekomnak csak a Jogosult erre irányuló kifejezett kérése alapján kell elvégeznie és csak az elvégzett vizsgálat alapján, a mérési eredmények és azok értékelésének a Jogosult szolgáltatóhoz történő megküldését követően számlázhatja a Magyar Telekom a vonatkozó díjat a Jogosult szolgáltatónak.

A Tanács az ATSZE fenti észrevételét a következő módon figyelembe vette az alábbi indokok alapján:

Az ATSZE fenti észrevétele alapján a Határozat-tervezet rendelkező részének II. Díjakra vonatkozó részek 2. pontjában a MARUO 8.B mellékletének 1.1.1.2, 2.1.1.2, 3.1.1.2, 4.1.1.2 és 5.1.1.2 pontjai alatti bekezdések változását leíró bekezdések a jelen határozat rendelkező részének II. Díjakra vonatkozó részek 2. pontjában a MARUO 8.B mellékletének 1.1.1.2, 2.1.1.2, 3.1.1.2, 4.1.1.2 és 5.1.1.2 pontjai alatti bekezdések változását leíró bekezdésekre változnak.

A Tanács az ATSZE fenti észrevételét a DH-26600-26/2007. számú határozat rendelkező részének I.c.iv.) pontjában foglaltak alapján fogadta el.

C.2.2. 8.A melléklet 7. pont

Az ATSZE az észrevételében kéri, hogy a MARUO 8.A mellékletének 7. pontjában szereplő „A MARUO-ban nem szabályozott kiegészítő szolgáltatások díjazása kereskedelmi alapon történik." szövegrész módosításra kerüljön a „A MARUO-ban nem szabályozott kiegészítő szolgáltatások díjazása kereskedelmi alapon történik. A Hatóság Határozataiban „Díjelem megszűnt" jelzéssel jelölt szolgáltatások díja 0 Ft, azaz ezen szolgáltatások után a Magyar Telekom kereskedelmi alapon díjat nem szedhet." szövegrész szerint. Az ATSZE javasolja a „Díjelem megszűnt" minősítés helyett a „Díj nem számlázható" szöveg általános használatát, ugyanis az ATSZE véleménye szerint nem a díjelem szűnt meg, hanem a Hatóság 0 Ft-ban állapította meg a díjat, azaz díj nem számlázható. Az ATSZE véleménye szerint ezzel elkerülhető a hatósági díjakkal nem rendelkező szolgáltatások kereskedelmi alapon történő díjazása, amint erre már volt példa a gyakorlatban. Az észerevétel üzleti titkot tartalmaz.

Jelen dokumentum a Magyar Közlöny Lap- és Könyvkiadó tulajdona, további üzleti célú felhasználása tilos!

A Tanács az ATSZE fenti észrevételét a következő módon részben figyelembe vette az alábbi indokok miatt:

Az ATSZE fenti észrevétele alapján a MARUO 8.A mellékletének 7. pontjában szereplő szöveg törlésre kerül és helyébe a következő szöveg lép:

„A MARUO-ban nem szabályozott kiegészítő szolgáltatások díjazása - a referenciaajánlatokról, hálózati szerződésekről, valamint az ezekkel kapcsolatos eljárások részletes szabályairól szóló 277/2003. (XII. 24.) Korm. rendelet 34. § (2) bekezdésében foglalt feltételek mellett - kereskedelmi alapon történik."

A Tanács a MARUO 8.A melléklete 7. pontjának fentiek szerinti módosítását azért tartotta indokoltnak, mert a MARUO-ban nem szabályozott kiegészítő szolgáltatások díjazásával kapcsolatban figyelembe szükséges venni a Hszr. 34. § (2) bekezdésében foglaltakat. A Tanács fontosnak tartja annak a hangsúlyozását is, hogy a Magyar Telekom nem minden esetben jogosult olyan díjelemek számlázására, amelyek a MARUO-ban leírt szolgáltatások igénybevételéhez feltétlenül szükségesek, viszont külön díjtételük nincs meghatározva a MARUO-ban, ugyanis pl. ha az adott díjelem számlázására a Magyar Telekom hibájából adódóan vagy a Magyar Telekom érdekkörében felmerülő ok miatt kerülne sor, akkor ezen díjelemek felszámítása a Tanács álláspontja szerint teljes mértékben indokolatlan.

Az ATSZE fenti észrevételében említett díjelemekkel kapcsolatban a Hszr. 34. § (2) bekezdése a következőket tartalmazza:

„Amennyiben a 30. § (2) bekezdésben meg nem említett kiegészítő szolgáltatás objektív tények alapján elengedhetetlen a kötelezett szolgáltató e rendeletben megállapított kötelezettségeinek teljesítéséhez, kérheti díjának a jogosult szolgáltató általi megfizetését. Amennyiben a jogosult szolgáltató annak szükségességét vagy mértékét vitatja, a kötelezett szolgáltató kérheti a jogvita eldöntését a hatóságtól. E jogvita nem érinti a kötelezett szolgáltató szerződéskötésre és annak teljesítésére vonatkozó e rendeletben megállapított kötelezettségeit."

A Hszr. alapján a Tanács teljes mértékben nem veheti figyelembe az ATSZE észrevételét, hiszen létezhetnek olyan kiegészítő szolgáltatások, amelyek a MARUO-ban leírt szolgáltatások igénybevételéhez objektív tények alapján feltétlenül szükségesek, külön díjtételük nincs meghatározva a MARUO-ban, viszont a kötelezett szolgáltató indokolt módon kérheti díjának a jogosult szolgáltató általi megfizetését.

C.2.3. 8.B melléklet 1.1.3. pont

Az ATSZE az észrevételében javasolja a MARUO 8. B melléklete 1.1.3 pontjában szereplő bekezdés első mondatának törlését, ugyanis az ATSZE véleménye szerint szükségtelen, hogy a MARUO valamely díj elengedhetetlenségéről szóljon.

A Tanács az ATSZE fenti észrevételét a következő módon vette figyelembe az alábbi indokok alapján:

A Tanács felhívja az ATSZE figyelmét, hogy a Határozattervezet rendelkező részének II. Díjakra vonatkozó részek 1. pontjában szerepel, hogy az 1.1.3. pont „*Egyszeri rákötési díj*" címhez tartozó szövegrész törlésre kerül.

C.2.4. 8.B melléklet 1.2.1

Az ATSZE az észrevételében kéri, hogy a MARUO 8. B mellékletének „1.2.1 Havi Hurokbérleti Díj – Teljes Átengedés Esetén" pontja alatti mondatban szerepeljen, hogy az említett díjelem a létesítés és a leszerelés egyszeri költségeit is tartalmazza, ugyanis amennyiben a havi díj költségtartalmába a létesítés és a leszerelés egyszeri költségei nem számítanak bele, akkor a Kötelezett idővel követelheti az egyszeri ráfordításainak külön megtérítését.

A Tanács az ATSZE fenti észrevételét nem tudta figyelembe venni az alábbi indokok alapján:

Az ATSZE fenti észrevételében említett díjelem havi díj, amelynek a költségei között az egyszeri jellegű költségek nem szerepeltethetőek.

C.2.5. 8.B melléklet 1.2.1. pont

Az ATSZE a MARUO 8. B mellékletében az „1.2.1 Havi Hurokbérleti Díj – Teljes Átengedés Esetén" pont alatt szereplő díj esetén indokoltnak tartja az alacsony díjakat alkalmazó EU tagországok mintáját követni (GR: EUR 6,33/hó, I: EUR 7,89/hó, NL: EUR 8,00/hó – 2007. évi adatok az EU 13. jelentéséből). Az ATSZE a minták alapján legfeljebb 1800 Ft/hó havi díjat tekint elfogadhatónak.

A Tanács az ATSZE fenti észrevételét nem tudta figyelembe venni az alábbi indokok alapján:

A Tanács az ATSZE fenti észrevételében szereplő díj megállapítását az elektronikus hírközlésre vonatkozó szabályokban előírt követelményeknek megfelelően alakította ki.

C.2.6. 8.B melléklet 1.2.2. pont

Az ATSZE az észrevételében a MARUO 8. B mellékletében szereplő *„1.2.2 100 Érpáras Blokk Havi Díja Teljes Hurok Átengedés Esetén"* díjelemmel kapcsolatban kéri a díjazási elvek tisztázását és rögzítését, vagyis hány havi díjból

Jelen dokumentum a Magyar Közlöny Lap- és Könyvkiadó tulajdona, további üzleti célú felhasználása tilos!

térül meg a 100 érpáras Blokk beszerzése, illetve mennyivel csökken a Blokk díja a megtérülési időt követően – azaz van-e érdekeltsége a Jogosultnak a hosszútávú együttműködésre a Kötelezettel. Az ATSZE az észrevétele szerint hasonló kérdés tehető fel minden, a Kötelezettnél felmerült egyszeri ráfordítás megtérítését szolgáló „*haviasított*" díj esetén.

A Tanács az ATSZE fenti észrevételét nem tudta figyelembe venni az alábbi indokok alapján:
A Tanács az ATSZE fenti észrevételében szereplő díjak megállapítását az elektronikus hírközlésre vonatkozó szabályokban előírt követelményeknek megfelelően alakította ki. Ezen szabályok tartalmazzák a díjazási elveket. A kiegészítő szolgáltatások díjmegállapítására vonatkozóan elveket elsősorban a Hszr. és a DH-26600-26/2007. számú határozat tartalmazza.

C.2.7. 8.B melléklet
Az ATSZE az észrevételében szerepel, hogy az *„Egyedi Részletes Hurok Alkalmassági Vizsgálat Támogató Rendszerből"* díjelem nem szűnt meg, azonban a Tanács döntése szerint a nevezett tevékenység elvégzéséért díj nem számlázható. Az ATSZE véleménye szerint helytelen a „Díjelem megszűnt" minősítés, mert a megszűnés okán mód van a RUO-ból történő kihagyásra és kereskedelmi alapon ugyanezen tevékenységért díj felszámítására. Az ATSZE minden „Díjelem megszűnt" bejegyzést „Díj nem számlázható" bejegyzéssel javasolja felváltani valamennyi RUO-ban.

A Tanács az ATSZE fenti észrevételét a következő módon részben figyelembe vette az alábbi indokok alapján:
A Tanács felhívja az ATSZE figyelmét, hogy a Határozat-tervezet rendelkező részének II. Díjakra vonatkozó részek 2. pontjában szerepel, hogy a MARUO 8.B. Mellékletének 1.1.1.1., 2.1.1.1., 3.1.1.1., 4.1.1.1. és 5.1.1.1. pontjai törlésre kerülnek és a cím változatlanul hagyásával a díjak helyére a „díjelem megszűnt" jelzés kerül, valamint a MARUO 1.1.1, 2.1.1, 3.1.1, 4.1.1 és 5.1.1 pontjai alatti bekezdések a következő mondattal egészülnek ki:
„Amennyiben a Jogosult által igényelt szolgáltatásra vonatkozóan az adott Hurok alkalmassága vagy alkalmatlansága a Magyar Telekom támogató rendszereiből megállapítható, úgy ezen információért díj nem kerül kiszámlázásra."
A Határozat-tervezet fentiekben említett pontja alapján tehát az *„Egyedi Részletes Hurok Alkalmassági Vizsgálat Támogató Rendszerből"* díjelem referenciaajánlatban történő szerepeltetése megszűnt és a Jogosult által igényelt szolgáltatásra vonatkozóan az adott hurok alkalmasságának vagy alkalmatlanságának a Magyar Telekom támogató rendszereiből történő megállapíthatóságával kapcsolatos tevékenység elvégzéséért kereskedelmi alapon sem számítható fel díj.
A Tanács az ATSZE fenti észrevételének további részét a Hszr. 34. § (2) bekezdése alapján nem veheti figyelembe.

C.2.8. 8. B melléklet 2.2.1.
a) Az ATSZE az észrevételében kéri, hogy a MARUO 8. B mellékletének „2.2.1 Havi Hurokbérleti Díj – Részleges Átengedés Esetén" pontja alatti mondatban szerepeljen, hogy az említett díjelem a létesítés és a leszerelés egyszeri költségeit is tartalmazza, ugyanis amennyiben a havi díj költségtartalmába a létesítés és a leszerelés egyszeri költségei nem számítanak bele, akkor a Kötelezett idővel követelheti az egyszeri ráfordításainak külön megtérítését.

A Tanács az ATSZE fenti észrevételét nem tudta figyelembe venni az alábbi indokok alapján:
Az ATSZE fenti észrevételében említett díjelem havi díj, amelynek a költségei között az egyszeri jellegű költségek nem szerepeltethetőek.

b) Az ATSZE a MARUO 8. B mellékletében a „2.2.1. Havi Hurokbérleti Díj – Részleges Átengedés Esetén" pont alatt szereplő díj esetén indokoltnak tartja az alacsony díjakat alkalmazó EU tagországok mintáját követni – az EU 2007. évet bemutató 13. Jelentése szerint az Egyesült Királyság, Németország és Görögország havi EUR 1,9 díjat (2008. július 11-i árfolyamon 440 Ft/hó) határozott meg a részleges átengedésért. Az ATSZE ennél a díjnál 240 HUF/EUR árfolyammal számolt, 20%-kal magasabb, azaz legfeljebb 550 Ft/hó havi díjat tekint elfogadhatónak.

A Tanács az ATSZE fenti észrevételét nem tudta figyelembe venni az alábbi indokok alapján:
A Tanács az ATSZE fenti észrevételében szereplő díj megállapítását az elektronikus hírközlésre vonatkozó szabályokban előírt követelményeknek megfelelően alakította ki.

C.2.9. 8. B melléklet 3.2.1
Az ATSZE az észrevételében kéri, hogy a MARUO 8. B mellékletének „3.2.1 Havi Alhurok bérleti Díj – Teljes Átengedés Esetén" pontja alatti mondatban szerepeljen, hogy az említett díjelem a létesítés és a leszerelés egyszeri költségeit is tartalmazza, ugyanis amennyiben a havi díj költségtartalmába a létesítés és a leszerelés egyszeri költségei nem számítanak bele, akkor a Kötelezett idővel követelheti az egyszeri ráfordításainak külön megtérítését.

Jelen dokumentum a Magyar Közlöny Lap- és Könyvkiadó tulajdona, további üzleti célú felhasználása tilos!

A Tanács az ATSZE fenti észrevételét nem tudta figyelembe venni az alábbi indokok alapján:
Az ATSZE fenti észrevételében említett díjelem havi díj, amelynek a költségei között az egyszeri jellegű költségek nem szerepeltethetőek.

C.2.10. Az ATSZE észrevétele szerint tekintettel a nagyelosztók kis tápterületére és az alacsony átlagos hurokhosszra, nem fogadható el az MDF-re bekötött hurok havi bérleti díja 60%-át meghaladó alhurok bérleti díj meghatározása. Következésképp teljes átengedés esetén az alhurok havi bérleti díját 1 080 Ft/hó összegben javasolja meghatározni.

A Tanács az ATSZE fenti észrevételét nem tudta figyelembe venni az alábbi indokok alapján:
A Tanács az ATSZE fenti észrevételében szereplő díj megállapítását az elektronikus hírközlésre vonatkozó szabályokban előírt követelményeknek megfelelően alakította ki.

C.2.11. 8. B melléklet „4.2.1
Az ATSZE az észrevételében kéri, hogy a MARUO 8. B mellékletének „4.2.1 Havi Alhurok bérleti Díj – Részleges Átengedés Esetén" pontja alatti mondatban szerepeljen, hogy az említett díjelem a létesítés és a leszerelés egyszeri költségeit is tartalmazza, ugyanis amennyiben a havi díj költségtartalmába a létesítés és a leszerelés egyszeri költségei nem számítanak bele, akkor a Kötelezett idővel követelheti az egyszeri ráfordításainak külön megtérítését.

A Tanács az ATSZE fenti észrevételét nem tudta figyelembe venni az alábbi indokok alapján:
Az ATSZE fenti észrevételében említett díjelem havi díj, amelynek a költségei között az egyszeri jellegű költségek nem szerepeltethetőek.

C.2.12. Az ATSZE észrevétele szerint tekintettel a nagyelosztók kis tápterületére és az alacsony átlagos hurokhosszra, nem elfogadható az MDF-re bekötött hurok havi bérleti díja 60%-át meghaladó alhurok bérleti díj meghatározása. Következésképp részleges átengedés esetén az alhurok havi bérleti díját 398 Ft/hó értékben javasolja meghatározni.

A Tanács az ATSZE fenti észrevételét nem tudta figyelembe venni az alábbi indokok alapján:
A Tanács az ATSZE fenti észrevételében szereplő díj megállapítását az elektronikus hírközlésre vonatkozó szabályokban előírt követelményeknek megfelelően alakította ki.

C.2.13. 8. B melléklet 5.2.1
Az ATSZE az észrevételében kéri, hogy a MARUO 8. B mellékletének „5.2.1 Helyi Bitfolyam Hozzáférés Havi Díj" pontja alatti mondatban szerepeljen, hogy az említett díjelem a létesítés és a leszerelés egyszeri költségeit is tartalmazza, ugyanis amennyiben a havi díj költségtartalmába a létesítés és a leszerelés egyszeri költségei nem számítanak bele, akkor a Kötelezett idővel követelheti az egyszeri ráfordításainak külön megtérítését.

A Tanács az ATSZE fenti észrevételét nem tudta figyelembe venni az alábbi indokok alapján:
Az ATSZE fenti észrevételében említett díjelem havi díj, amelynek a költségei között az egyszeri jellegű költségek nem szerepeltethetőek.

C.2.14. 8. B mellékletének 5.2.2
a.) Az ATSZE az észrevételében kéri, hogy a MARUO 8. B mellékletének „5.2.2 Helyi Bitfolyam Hozzáférés Havi Díj Réz Érpár Költséggel" pontja alatti mondatban szerepeljen, hogy az említett díjelem a létesítés és a leszerelés egyszeri költségeit is tartalmazza, ugyanis amennyiben a havi díj költségtartalmába a létesítés és a leszerelés egyszeri költségei nem számítanak bele, akkor a Kötelezett idővel követelheti az egyszeri ráfordításainak külön megtérítését.

A Tanács az ATSZE fenti észrevételét nem tudta figyelembe venni az alábbi indokok alapján:
Az ATSZE fenti észrevételében említett díjelem havi díj, amelynek a költségei között az egyszeri jellegű költségek nem szerepeltethetőek.

b.) Az ATSZE javasolja a MARUO 8. B melléklete 5.2.2 pontjának *„A Helyi Bitfolyam Hozzáférés Havi Díj Réz Érpár Költséggel Díj Csupasz Helyi Bitfolyam Hozzáférés szolgáltatás esetén számlázható."* mondattal történő kiegészítését, ugyanis szükségesnek tartja annak a rögzítését, hogy milyen szolgáltatás ellenértéke az 5.2.2. pont alatti díj.

A Tanács az ATSZE fenti észrevételét figyelembe vette és a rendelkező részt módosította az alábbi indokok alapján:
A Tanács az ATSZE észrevételét elfogadta, ugyanis az ATSZE által a MARUO 8. B melléklete 5.2.2 pontjának

Jelen dokumentum a Magyar Közlöny Lap- és Könyvkiadó tulajdona, további üzleti célú felhasználása tilos!

kiegészítéseként javasolt mondat hozzájárul az 5.2.2 pontban szereplő díjelem tartalmának pontosabb értelmezéséhez. Az ATSZE fenti észrevétele alapján a MARUO 8.B mellékletének 5.2.2. pontjában szereplő szöveg kiegészítésre kerül a következő mondattal:

„A Helyi Bitfolyam Hozzáférés Havi Díj Réz Érpár Költséggel Díj Csupasz Helyi Bitfolyam Hozzáférés szolgáltatás esetén számlázható."

c) Az ATSZE az 5.2.2. Helyi Bitfolyam Hozzáférés Havi Díj Réz Érpár Költséggel díjelem nagyságát 2 805 Ft/hó értékben javasolja meghatározni.

A Tanács az ATSZE fenti észrevételét nem tudta figyelembe venni az alábbi indokok alapján:

A Tanács az ATSZE fenti észrevételében szereplő díj megállapítását az elektronikus hírközlésre vonatkozó szabályokban előírt követelményeknek megfelelően alakította ki.

C.2.15. MARUO 8.B melléklet 6.1.1.

Az ATSZE az észrevételében kéri, hogy a MARUO 8.B mellékletének 6.1.1. pontjában szereplő szöveg kerüljön kiegészítésre *„Az Igénybejelentéskor Fizikai Helymegosztási Egység rendelkezésre állása esetén csak a Helymegosztás Előzetes Felmérési Díj számlázható."* mondattal, ugyanis az ATSZE javasolja kizárni annak a lehetőségét, hogy a Kötelezett szolgáltató Fizikai Helymegosztási Egység rendelkezésre állása esetén más díjat (pl. Helymegosztás Részletes Felmérési Díj) is számlázhasson a Jogosultnak.

A Tanács az ATSZE fenti észrevételét nem tudta figyelembe venni az alábbi indokok alapján:

A Tanács az ATSZE észrevételét azért nem tudta elfogadni, mert ha az igénybejelentéskor a Fizikai Helymegosztási Egység rendelkezésre is áll, általános érvénnyel nem lehetséges kijelenteni, hogy ebben az esetben pl. a Helymegosztás Részletes Felmérési Díj nem számlázható, ugyanis a betelepüléssel kapcsolatban szükségesek lehetnek további olyan részletes felmérések - akár a jogosult szolgáltatók részletes igényei alapján is -, amelyek miatt további díjelemek számlázása is indokolt.

C.2.16. MARUO 8.B melléklet 6.2.1. és 7.2.1

Az ATSZE az észrevétele szerint számos esetben nincs szükség 4 m^2 Helymegosztási Egység alapterületre, továbbá egyes esetekben csak 4 m^2-nél kisebb terület áll rendelkezésre. Az ATSZE véleménye szerint indokolt, hogy a MARUO 8. B mellékletének 6.2.1 Havi Fizikai Helymegosztási Díj és a 7.2.1 Havi Távoli Helymegosztási Díj díjelemei esetén az arányos díjkorrekció ne csak a felfelé, hanem lefelé is legyen lehetséges. Az ATSZE fontosnak tartja annak a Tanács által történő elrendelését, hogy a 4 m^2 alatti igényeket is köteles legyen kiszolgálni a Kötelezett.

A Tanács az ATSZE fenti észrevételét nem tudta figyelembe venni az alábbi indokok alapján:

A Tanács az ATSZE fenti észrevételét azért nem tartotta elfogadhatónak, mert figyelembe véve a Helymegosztási Egységben elhelyezésre kerülő rack szekrény méretét, a Tanács álláspontja szerint a Helymegosztási Egység minimális alapterületeként a 4 m^2 indokoltnak tekinthető. A Helymegosztási Egységnek ugyanis a rack szekrényhez történő hozzáférés miatt van egy olyan része is, amelyet a kötelezett szolgáltatónak mindenképpen biztosítania kell, azt a kötelezett szolgáltató saját céljaira nem tudja felhasználni és nem is használhatja fel. A kötelezett szolgáltatónak a 4 m^2 alapterületet azonban minden esetben biztosítania kell.

D. FORMAI ÉSZREVÉTELEK

1. Az ATSZE javasolja, hogy a MARUO tervezet 4.A Melléklet 5.2 pontjának számozása 4.2 pontra módosuljon, téves számozás miatt.
2. Az ATSZE javasolta, hogy a MARUO tervezet 4.A Melléklet 2.1 pontjának számozása 2.2 pontra módosuljon, téves számozás miatt.
3. Az Invitel észrevételében az alábbi formai hibák javítására tett javaslatot:

a) Törzsszöveg V.2.1.4 pontjának tördelése hibás
b) Törzsszöveg VI.5.4.1. pontban a hivatkozás (VI.6.4.2) helyesen VI.5.4.2.
c) 4.A melléklet második 2.1. pontja helyesen 2.2.
d) 4.A melléklet 3.1., 3.3., 3.4., 3.5., 3.6. pontokban a „Helyi Hurok Átengedése" helyesen „Helyi Hurok Teljes Átengedése"
e) 4.A melléklet 5.1. pontja helyesen 4.1.
f) 4.B melléklet második 3.4. pontjának számozása törölhető.

Jelen dokumentum a Magyar Közlöny Lap- és Könyvkiadó tulajdona, további üzleti célú felhasználása tilos!

g) 4.B melléklet 5.1. pontja helyesen 4.1.
h) 4.B melléklet 5.2. pontja helyesen 4.2.
i) 4.B melléklet 3.4., 3.5., 3.6. pontokban a „Helyi Hurok Átengedése” helyesen „Helyi Hurok Részleges Átengedése”
j) 4.D-3 melléklet 3.2.2 pont második bekezdésben a „Távoli betelepüléssel” helyesen „Távoli helymegosztással”
k) 4.E melléklet 3.1., 3.3., 3.4., 3.5., 3.6. pontokban a „Helyi Alhurok Átengedése” helyesen „Helyi Alhurok Teljes Átengedése”
l) 4.F melléklet 3.3., 3.5., 3.6., 3.7. pontokban a „Helyi Alhurok Átengedése” helyesen „Helyi Alhurok Részleges Átengedése”
m) 4.F melléklet 4.21 pontja helyesen 4.1.
n) 4.F melléklet 4.2 pontjának „vastag” szedése nem indokolt.
o) 4.F melléklet 5. pontja nem különül el az előző ponttól.
p) 6.A melléklet 6.2.1. h) pontjában elírás történt helyesen „ha az adott helyi hurkon az igénybejelentéskor él ADSL szolgáltatás, akkor az ADSL rendezőből él ~~van~~ vagy mini DSLM-ról”
q) 6.A melléklet 6.2.3. pontjában a „Hurok Felmérési Díjat” helyesen „Egyedi Részletes Hurok Alkalmassági Vizsgálat Díjat

A Tanács a fenti formai észrevételek 1-2. pontjaiban, valamint 3. a)-m) pontjai és p)-q) pontjaiban szereplő észrevételeket figyelembe vette és a rendelkező részt megfelelően módosította.

A Tanács az elintézési határidőt – az ügy összetettségére és a döntés megfelelő előkészítése érdekében az Eht. 44. § (3) bekezdése alapján 15 nappal meghosszabbította és erről DH-8261-16/2008. számon a Kötelezettet értesítette.

A Tanács az Eht. 36. §-a alapján a határozat tervezetét, és az azzal kapcsolatos előkészítő anyagokat a határozat meghozatala előtt legalább 30 nappal közzétette.

A Tanács az Eht. 59. § (7) bekezdése alapján rendelkezett a referenciaajánlat hatálybalépéséről.

A Tanács felhívja Kötelezett figyelmét, hogy a referenciaajánlatot internetes honlapján a határozat kézbesítését követő 5 napon belül közzé kell tennie.

A Tanács az Eht. 59. § (7) bekezdése alapján a határozatot hivatalos lapjában és internetes oldalán közzéteszi.

A Tanács döntését az Eht. 39. § (1) bekezdésének megfelelően teljes ülés keretében hozta meg.

A határozat elleni jogorvoslati lehetőség az Eht. 46. § (1)-(2) bekezdés és a 47. § (1) bekezdés rendelkezésein alapul.

Budapest, 2008. szeptember 23.

Bánhidi Ferenc s. k.,
tanácstag

Debreczeni Sándor s. k.,
tanácstag

Dr. Nyevrikel Emília s. k.,
tanácstag

dr. Rozgonyi Krisztina s. k.,
tanácstag
alelnök

Simon Géza s. k.,
tanácstag

dr. Sümegi Péter s. k.,
tanácstag

Pataki Dániel s. k.
tanácstag
elnök

A határozatot kapják:

1./ Magyar Telekom Távközlési Nyrt.
(1013 Budapest, Krisztina krt. 55.)
2./ Irattár

Jelen dokumentum a Magyar Közlöny Lap- és Könyvkiadó tulajdona, további üzleti célú felhasználása tilos!

DH-8261-30/2008. számú, a Magyar Telekom Nyrt. helyi hurok és helyi bitfolyam szolgáltatáshoz kapcsolódó, a 77, 78, 79 hívószámú körzetekre kiterjedő hatályú referencia ajánlatának jóváhagyására irányuló eljárás tárgyában hozott határozat

*A határozatban üzleti titokként megjelölt adatok a DH-8261-29/2008. sz. határozatban szerepelnek.

Ügyiratszám: DH-8261-30/2008.

Tárgy: A Magyar Telekom Nyrt. helyi hurok és helyi bitfolyam szolgáltatáshoz kapcsolódó, a 77, 78, 79 hívószámú körzetekre kiterjedő hatályú referencia ajánlatának jóváhagyására irányuló eljárás

A Nemzeti Hírközlési Hatóság Tanácsa a *Magyar Telekom Távközlési Nyilvánosan Működő Részvénytársaság* (székhelye: 1013 Budapest, Krisztina krt. 55.; cégszáma: 01-10-041928) által benyújtott, előfizetői helyi hurok átengedési és helyi bitfolyam hozzáférési szolgáltatáshoz kapcsolódó, a Magyar Köztársaság területének - az elektronikus hírközlő hálózatok azonosítóinak felosztási tervéről szóló 164/2005.(VIII.16.) Korm. rendelet (továbbiakban: ANFT) 1. számú mellékletének 2.1.3. pontja alapján meghatározott - 77, 78, 79 hívószámú körzeteire kiterjedő hatályú referenciaajánlatának DH-376-18/2006. számú határozattal jóváhagyott referenciaajánlathoz képest módosított részeit, annak az alábbiakban megállapított részei kivételével

jóváhagyja.

A jóvá nem hagyott részeket a Nemzeti Hírközlési Hatóság Tanácsa az alábbiak szerint

állapítja meg:

I. Az EMRUO Törzsszövegére és Mellékleteire vonatkozó részek

1.

a

A referenciaajánlat 1. mellékletének 1.2.5.1. pontja törlésre kerül és helyébe az alábbi szövegrész lép:

„1.2.5.1. Az „Előfizetői Hozzáférési Pont” azt a Magyar Telekom helyi hozzáférési hálózatának részét képező Előfizető-oldali fizikai kapcsolódási pontot jelenti, amely a központ felőli első olyan kábelkifejtési pont (hálózati végpont), amelyet az előfizetői végberendezés előfizetői tulajdonban vagy harmadik személy tulajdonában álló hálózattal elérni képes.”

b

A referenciaajánlat 1. mellékletének 1.2.5. pontja kiegészül egy az „Előfizetői Szolgáltatás-átvételi pont” -ra vonatkozó meghatározással (1.2.5.18. ponttal):

„1.2.5.18. Az „Előfizetői Szolgáltatás-átvételi Pont” olyan fizikai kapcsolódási pont, amelyen keresztül egy előfizetői végberendezés csatlakoztatásával az Előfizető a szolgáltatást igénybe tudja venni, és úgy a csatlakoztatást, mint a szétválasztást az Előfizető saját hatáskörében meg tudja valósítani Ez a pont:

a) Helyi Hurok Átengedés esetén

I) központ felőli első csatlakozó aljzat; vagy

II) alközponti rendező

b) Helyi Bitfolyam Hozzáférés Átengedés esetén az ADSL modem Előfizető felőli csatlakozási pontja.”

2.

A referenciaajánlat Törzsszövegének VI.2.2. d) I) 1) pontja törlésre kerül és helyébe az alábbi szövegrész lép:

„1) a Helyi Hurok Igénybejelentés (vagy Egyedi Igénybejelentés Helyi Hurokra vonatkozó része) olyan szolgáltatásra irányul, amely nem tartozik az EMRUO hatálya alá és ezt a Magyar Telekom a Jogosult kérésére hitelt érdemlően igazolta; vagy”

3.

A referenciaajánlat 6.B Melléklet 2.1 e) pontja törlésre kerül és helyébe az alábbi szövegrész lép:

„a Jogosult írásos nyilatkozata arról, hogy az Előfizető a Jogosulttal vagy az Előfizetői Szolgáltatást Nyújtó Szolgáltatóval kötött Előszerződésben felhatalmazta őt az átengedéshez szükséges adatai megismeréséhez.”

4.

A referenciaajánlat 5.B melléklete 6.9 pontjának harmadik bekezdése törlésre kerül és helyébe az alábbi szövegrész lép:

„Egyéb, a Jogosult által igényelt üzemmódok (Annex A, Annex J, Annex M, stb.) alkalmazása esetén az adott helyi hurok műszaki jellemzőinek (az átengedés lehetőségeinek és korlátainak) megállapítása egyedi alkalmassági vizsgálat útján történik.”

Jelen dokumentum a Magyar Közlöny Lap- és Könyvkiadó tulajdona, további üzleti célú felhasználása tilos!

5.

A referenciaajánlat EMRUO tervezet 4.C Melléklet „A Jogosult Helymegosztási Egysége” cím alatti, második francia bekezdésének (a Jogosult Helymegosztási Egységének elemei) a negyedik bekezdése törlésre kerül és helyébe az alábbi szövegrész lép:

„áramellátás: kisfeszültségű általános villamos energia (230V AC, 2 kVA, max. 10A) és technológiai tápáram ellátás (a szolgáltatás nyújtásához szükséges elektronikus hírközlő eszközök által igényelt mértékig), a Jogosult Szolgáltató külön erre irányuló kérése nélkül villamos energia hálózat, vagy dízeljogos, vagy szünetmentes (ahol a műszaki lehetőség adott) tápáram ellátás”

II. Díjakra vonatkozó részek

1.

Alapszolgáltatásokra vonatkozó díjak

a) A referenciaajánlat 8. melléklete B. Díjak fejezetének 1.3 pontja alatt szereplő „Helyi hurok teljes átengedés havi díja” „1 707 Ft/hó” értékre változik.

b) A referenciaajánlat 8. melléklete B. Díjak fejezetének 2.3 pontja alatt szereplő „Helyi alhurok teljes átengedés havi díja” „1 454 Ft/hó” értékre változik.

c) A referencia ajánlat 8. melléklete B. Díjak fejezetének 3.4 pontja alatt szereplő „Helyi hurok részleges átengedésének havi díja” „581 Ft/hó” értékre változik.

d) A referenciaajánlat 8. melléklete B. Díjak fejezetének 4.4 pontja alatt szereplő „Helyi alhurok részleges átengedés havi díja” „581 Ft/hó” értékre változik.

e) A referenciaajánlat 8. melléklete B. Díjak fejezetének 5.3 pontja alatt szereplő „Helyi bitfolyam hozzáférés szolgáltatás havi díj” „1 723 Ft/hó” értékre változik.

f) A referenciaajánlat 8. melléklete B. Díjak fejezetének 5.4 pontja alatt szereplő „Helyi bitfolyam hozzáférés havi díj réz érpár költséggel” „2 786 Ft/hó” értékre változik.

2.

Kiegészítő szolgáltatásokra vonatkozó díjak

a) A referenciaajánlat 8. melléklete B. Díjak fejezetének következő pontjai az alábbiak szerint változnak:

- Az 1.1 pont alatti szöveg törlésre kerül és helyébe a következő szöveg lép:

„A részletes egyedi alkalmassági vizsgálat díja az egyedi előfizetői hurok átengedésével kapcsolatos felmérési költségeket fedezi. Amennyiben a Jogosult által igényelt szolgáltatásra vonatkozóan az adott Hurok alkalmassága vagy alkalmatlansága a Magyar Telekom támogató rendszereiből megállapítható, úgy ezen információért díj nem kerül kiszámlázásra. Amennyiben a Jogosult által igényelt szolgáltatásra az adott Hurok alkalmassága vagy alkalmatlansága nem állapítható meg a Magyar Telekom támogató rendszereiből vagy a Jogosult nem elégedett a támogató rendszerből kapott információ eredményével és helyszíni ellenőrzés szükséges az alkalmasság eldöntéséhez vagy további információ nyújtásához, úgy az 1.1.2 Részletes Egyedi Alkalmassági Vizsgálat Díj kerül kiszámlázásra.

A Magyar Telekom az előfizetői hurok teljes átengedésével kapcsolatosan az 5.A Mellékletben (Helyi hurok átengedésének műszaki feltételei) és az 5.B Mellékletben (Helyi hurok spektrumgazdálkodása) meghatározott információkat biztosítja a Jogosult számára.

Ha a Részletes Hurok Alkalmassági Vizsgálat műszaki vizsgálatai során az előfizetői hurok objektív műszaki okok miatt átengedésre alkalmatlannak minősül és amennyiben a jogosult szolgáltató a műszaki vizsgálatok eredményét nem vitatja a jogosult szolgáltató az Egyedi Részletes Hurok Alkalmassági Vizsgálat Helyszíni Ellenőrzéssel Díj 50%-át köteles megtéríteni.”

- 2.1 pont alatti szöveg törlésre kerül és helyébe a következő szöveg lép:

„A részletes egyedi alkalmassági vizsgálat díja az egyedi előfizetői hurok átengedésével kapcsolatos felmérési költségeket fedezi. Amennyiben a Jogosult által igényelt szolgáltatásra vonatkozóan az adott Hurok alkalmassága vagy alkalmatlansága a Magyar Telekom támogató rendszereiből megállapítható, úgy ezen információért díj nem kerül kiszámlázásra. Amennyiben a Jogosult által igényelt szolgáltatásra az adott Hurok alkalmassága vagy alkalmatlansága nem állapítható meg a Magyar Telekom támogató rendszereiből vagy a Jogosult nem elégedett a támogató rendszerből kapott információ eredményével és helyszíni ellenőrzés szükséges az alkalmasság eldöntéséhez vagy további információ nyújtásához, úgy az 2.1.2 Részletes Egyedi Alkalmassági Vizsgálat Díj kerül kiszámlázásra.

A Magyar Telekom az előfizetői hurok teljes átengedésével kapcsolatosan az 5.A Mellékletben (Helyi hurok átengedésének műszaki feltételei) és az 5.B Mellékletben (Helyi hurok spektrumgazdálkodása) meghatározott információkat biztosítja a Jogosult számára.

Ha a Részletes Hurok Alkalmassági Vizsgálat műszaki vizsgálatai során az előfizetői hurok objektív műszaki okok miatt átengedésre alkalmatlannak minősül és amennyiben a jogosult szolgáltató a műszaki vizsgálatok eredményét nem vi-

Jelen dokumentum a Magyar Közlöny Lap- és Könyvkiadó tulajdona, további üzleti célú felhasználása tilos!

tatja a jogosult szolgáltató az Egyedi Részletes Hurok Alkalmassági Vizsgálat Helyszíni Ellenőrzéssel Díj 50%-át köteles megtéríteni."

- 3.1 pont alatti szöveg törlésre kerül és helyébe a következő szöveg lép:

„A részletes egyedi alkalmassági vizsgálat díja az egyedi előfizetői hurok átengedésével kapcsolatos felmérési költségeket fedezi. Amennyiben a Jogosult által igényelt szolgáltatásra vonatkozóan az adott Hurok alkalmassága vagy alkalmatlansága a Magyar Telekom támogató rendszereiből megállapítható, úgy ezen információért díj nem kerül kiszámlázásra. Amennyiben a Jogosult által igényelt szolgáltatásra az adott Hurok alkalmassága vagy alkalmatlansága nem állapítható meg a Magyar Telekom támogató rendszereiből vagy a Jogosult nem elégedett a támogató rendszerből kapott információ eredményével és helyszíni ellenőrzés szükséges az alkalmasság eldöntéséhez vagy további információ nyújtásához, úgy az 3.1.2 Részletes Egyedi Alkalmassági Vizsgálat Díj kerül kiszámlázásra.

A Magyar Telekom az előfizetői hurok teljes átengedésével kapcsolatosan az 5.A Mellékletben (Helyi hurok átengedésének műszaki feltételei) és az 5.B Mellékletben (Helyi hurok spektrumgazdálkodása) meghatározott információkat biztosítja a Jogosult számára.

Ha a Részletes Hurok Alkalmassági Vizsgálat műszaki vizsgálatai során az előfizetői hurok objektív műszaki okok miatt átengedésre alkalmatlannak minősül és amennyiben a jogosult szolgáltató a műszaki vizsgálatok eredményét nem vitatja a jogosult szolgáltató az Egyedi Részletes Hurok Alkalmassági Vizsgálat Helyszíni Ellenőrzéssel Díj 50%-át köteles megtéríteni."

- 4.1 pont alatti szöveg törlésre kerül és helyébe a következő szöveg lép:

„A részletes egyedi alkalmassági vizsgálat díja az egyedi előfizetői hurok átengedésével kapcsolatos felmérési költségeket fedezi. Amennyiben a Jogosult által igényelt szolgáltatásra vonatkozóan az adott Hurok alkalmassága vagy alkalmatlansága a Magyar Telekom támogató rendszereiből megállapítható, úgy ezen információért díj nem kerül kiszámlázásra. Amennyiben a Jogosult által igényelt szolgáltatásra az adott Hurok alkalmassága vagy alkalmatlansága nem állapítható meg a Magyar Telekom támogató rendszereiből vagy a Jogosult nem elégedett a támogató rendszerből kapott információ eredményével és helyszíni ellenőrzés szükséges az alkalmasság eldöntéséhez vagy további információ nyújtásához, úgy az 4.1.2 Részletes Egyedi Alkalmassági Vizsgálat Díj kerül kiszámlázásra.

A Magyar Telekom az előfizetői hurok teljes átengedésével kapcsolatosan az 5.A Mellékletben (Helyi hurok átengedésének műszaki feltételei) és az 5.B Mellékletben (Helyi hurok spektrumgazdálkodása) meghatározott információkat biztosítja a Jogosult számára.

Ha a Részletes Hurok Alkalmassági Vizsgálat műszaki vizsgálatai során az előfizetői hurok objektív műszaki okok miatt átengedésre alkalmatlannak minősül és amennyiben a jogosult szolgáltató a műszaki vizsgálatok eredményét nem vitatja a jogosult szolgáltató az Egyedi Részletes Hurok Alkalmassági Vizsgálat Helyszíni Ellenőrzéssel Díj 50%-át köteles megtéríteni."

- 5.1 pont alatti szöveg törlésre kerül és helyébe a következő szöveg lép:

„A részletes egyedi alkalmassági vizsgálat díja az egyedi előfizetői hurok átengedésével kapcsolatos felmérési költségeket fedezi. Amennyiben a Jogosult által igényelt szolgáltatásra vonatkozóan az adott Hurok alkalmassága vagy alkalmatlansága a Magyar Telekom támogató rendszereiből megállapítható, úgy ezen információért díj nem kerül kiszámlázásra. Amennyiben a Jogosult által igényelt szolgáltatásra az adott Hurok alkalmassága vagy alkalmatlansága nem állapítható meg a Magyar Telekom támogató rendszereiből vagy a Jogosult nem elégedett a támogató rendszerből kapott információ eredményével és helyszíni ellenőrzés szükséges az alkalmasság eldöntéséhez vagy további információ nyújtásához, úgy az 5.1.2 Részletes Egyedi Alkalmassági Vizsgálat Díj kerül kiszámlázásra.

A Magyar Telekom az előfizetői hurok teljes átengedésével kapcsolatosan az 5.A Mellékletben (Helyi hurok átengedésének műszaki feltételei) és az 5.B Mellékletben (Helyi hurok spektrumgazdálkodása) meghatározott információkat biztosítja a Jogosult számára.

Ha a Részletes Hurok Alkalmassági Vizsgálat műszaki vizsgálatai során az előfizetői hurok objektív műszaki okok miatt átengedésre alkalmatlannak minősül és amennyiben a jogosult szolgáltató a műszaki vizsgálatok eredményét nem vitatja a jogosult szolgáltató az Egyedi Részletes Hurok Alkalmassági Vizsgálat Helyszíni Ellenőrzéssel Díj 50%-át köteles megtéríteni."

b) A referenciaajánlat 8. melléklete B. Díjak fejezetének 1.1.2, 2.1.2, 3.1.2, 4.1.2 és 5.1.2 alpontjaiban szereplő díjak helyébe az alábbi díjak kerülnek:

1.1.2 Részletes egyedi alkalmassági vizsgálat díja	*5 705 Ft*
2.1.2 Részletes egyedi alkalmassági vizsgálat díja	*5 705 Ft*
3.1.2 Részletes egyedi alkalmassági vizsgálat díja	*5 705 Ft*
4.1.2 Részletes egyedi alkalmassági vizsgálat díja	*5 705 Ft*
5.1.2 Részletes egyedi alkalmassági vizsgálat díja	*5 705 Ft*

Jelen dokumentum a Magyar Közlöny Lap- és Könyvkiadó tulajdona, további üzleti célú felhasználása tilos!

c) A referenciaajánlat 8. melléklete B. Díjak fejezetének 1.2.1, 3.2.1 és 5.2.1 alpontjaiban szereplő díjak helyébe az alábbi díjak kerülnek:

1.2.1 Csatlakozás havi díja fizikai helymegosztás esetén (10 érpáras blokk)	*372 Ft*
3.2.1 Csatlakozás havi díja fizikai helymegosztás esetén (10 érpáras blokk)	*372 Ft*
5.2.1 Csatlakozás havi díja fizikai helymegosztás esetén (10 érpáras blokk)	*372 Ft*

d) A referenciaajánlat 8. melléklete B. Díjak fejezetének 1.2.2, 3.2.2 és 5.2.2 alpontjaiban szereplő díjak helyébe az alábbi díjak kerülnek:

1.2.2 Csatlakozás havi díja fizikai helymegosztás esetén (50 érpáras blokk)	*822 Ft*
3.2.2 Csatlakozás havi díja fizikai helymegosztás esetén (50 érpáras blokk)	*822 Ft*
5.2.2 Csatlakozás havi díja fizikai helymegosztás esetén (50 érpáras blokk)	*822 Ft*

e) A referenciaajánlat 8. melléklete B. Díjak fejezetének 1.2.3, 3.2.3 és 5.2.3 alpontjaiban szereplő díjak helyébe az alábbi díjak kerülnek:

1.2.3 Csatlakozás havi díja távoli helymegosztás esetén (10 érpáras blokk)	*912 Ft*
3.2.3 Csatlakozás havi díja távoli helymegosztás esetén (10 érpáras blokk)	*912 Ft*
5.2.3 Csatlakozás havi díja távoli helymegosztás esetén (10 érpáras blokk)	*912 Ft*

f) A referenciaajánlat 8. melléklete B. Díjak fejezetének 1.2.4, 3.2.4 és 5.2.4 alpontjaiban szereplő díjak helyébe az alábbi díjak kerülnek:

1.2.4 Csatlakozás havi díja távoli helymegosztás esetén (50 érpáras blokk)	*1 331 Ft*
3.2.4 Csatlakozás havi díja távoli helymegosztás esetén (50 érpáras blokk)	*1 331 Ft*
5.2.4 Csatlakozás havi díja távoli helymegosztás esetén (50 érpáras blokk)	*1 331 Ft*

g) A referenciaajánlat 8. melléklete B. Díjak fejezetének 2.2 és 4.2 alpontjaiban szereplő díjak helyébe az alábbi díjak kerülnek:

2.2 Csatlakozás havi díja (10 érpáras blokk)	*317 Ft*
4.2 Csatlakozás havi díja (10 érpáras blokk)	*317 Ft*

h) A referenciaajánlat 8. melléklete B. Díjak fejezetének 6.1 és 7.1 alpontjaiban szereplő díjak helyébe az alábbi díjak kerülnek:

6.1 Helymegosztás előzetes felmérési díj	*712 Ft*
7.1 Helymegosztás előzetes felmérési díj	*712 Ft*

i) A referenciaajánlat 8. melléklete B. Díjak fejezetének 6.2 és 7.2 alpontjaiban szereplő díjak helyébe az alábbi díjak kerülnek:

6.2 Helymegosztás részletes felmérési díj	*20 631 Ft*
7.2 Helymegosztás részletes felmérési díj	*20 631 Ft*

j) A referenciaajánlat 8. melléklete B. Díjak fejezetének 6.5.1, 6.5.2 és 7.5 alpontjaiban szereplő díjak helyébe az alábbi díjak kerülnek:

6.5.1 Havi üzemeltetési és fenntartási díj klíma nélkül	*3 415 Ft*
6.5.2 Havi üzemeltetési és fenntartási díj klíma kialakításával	*6 494 Ft*
7.5 Havi üzemeltetési és fenntartási díj	*2 340 Ft*

k) A referenciaajánlat 8. melléklete B. Díjak fejezetének 6.3, illetve 7.3 pontjaiban található bekezdések alatti szöveg törlésre kerül és helyébe a következő szöveg lép:

„A meglévő és új helymegosztási helyiségekre vonatkozóan a Havi Fizikai Helymegosztási díj a számlával igazolt költségekből kiindulva a 277/2003. (XII.24.) Korm. rendeletben és a Tanács DH-26600-26/2007. számú határozatában meghatározott előírások szerint kerül meghatározásra. A Jogosult kérése alapján a díjak részletes számítása a Jogosult számára bemutatásra kerül.”

l) A referenciaajánlat 8. melléklete B. Díjak fejezetének 3.3. és 4.3 pontjainak utolsó mondata („A berendezés-vizsgálati díj érvényesítése független a vizsgálat eredményétől.”) törlésre kerül.

m) A referenciaajánlat 8. melléklete B. Díjak fejezetének 6.1 és 7.1 pontjainak utolsó mondata („A Helymegosztás Előzetes Felmérési Díj érvényesítése független a vizsgálat eredményétől.”) törlésre kerül.

n) A referenciaajánlat 8. melléklete A. Díjazási elvek fejezete első bekezdésének második és harmadik mondata törlésre kerül.

A referenciaajánlat jelen határozat közlésétől számított 30. napon lép hatályba. A 8. Mellékletben foglalt díjakat a Magyar Telekom Távközlési Nyilvánosan Működő Részvénytársaság a DH-26600-26/2007. számú határozat rendelkező része I. db) i) és a DH-23398-31/2007. számú határozat I. E/1. pontjának megfelelően a DH-26600-26/2007. számú és DH-23398-31/2007. számú határozatok kézhezvételétől számított 120. nap elteltét követő naptól, azaz 2008. április 26-tól köteles alkalmazni.

A határozat ellen nincs helye fellebbezésnek. A határozat felülvizsgálata a határozat kézbesítésétől számított 15 napon belül kérhető a Nemzeti Hírközlési Hatóság Tanácsához 3 (három) példányban benyújtott, de a Fővárosi Bírósághoz

Jelen dokumentum a Magyar Közlöny Lap- és Könyvkiadó tulajdona, további üzleti célú felhasználása tilos!

címzett keresetlevélben. A keresetlevélben nyilatkozni kell arról, hogy a felperes kéri-e tárgyalás tartását. A keresetlevél benyújtásának a határozat végrehajtására nincs halasztó hatálya.

Indokolás

A Magyar Telekom Távközlési Nyilvánosan Működő Részvénytársaság (a továbbiakban: *Magyar Telekom* vagy *Kötelezett*) a Nemzeti Hírközlési Hatóság Tanácsa (a továbbiakban: *Tanács*) DH-26600-26/2007. számú határozat (továbbiakban: *11. piaci határozat*) I. a) ii) (1) pontjában és DH-23398-31/2007. számú határozat (továbbiakban: *12. piaci határozat*) I. A/2. pontjában foglalt kötelezettségének eleget téve 2008. február 4-én egységes szerkezetben benyújtotta jóváhagyás céljából az előfizetői helyi hurok átengedési és helyi bitfolyam hozzáférési szolgáltatáshoz kapcsolódó, az ANFT 1. sz. mellékletének 77, 78, 79 hívószámú körzetekre kiterjedő hatályú referenciaajánlatának tervezetét (a továbbiakban: *EMRUO tervezet* vagy *referenciaajánlat tervezet*) a Tanácshoz.

A Magyar Telekom a 2008. február 4-én benyújtott EMRUO tervezetben nem vezette át azon módosításokat, melyek tekintetében a Magyar Telekom kérte a határozat végrehajtásának felfüggesztését a Tanács DH-26600-26/2007. számú határozatának bírósági felülvizsgálata iránt benyújtott keresetében. Tekintettel arra, hogy a Fővárosi Bíróság 7.K.30311/2008/2. sz. végzésével időközben idézés kibocsátása nélkül elutasította a Magyar Telekom keresetlevelét, a Tanács felhívta a Magyar Telekomot, hogy haladéktalanul nyújtsa be a Tanács részére a DH-26600-26/2007. sz. határozat alapján módosított referenciaajánlatát.

A Magyar Telekom által benyújtott irat a referenciaajánlat egységes szerkezetbe foglalt változatából és a referenciaajánlatban szereplő díjak költségalapúságát alátámasztó, nyomtatott és elektronikus formában benyújtott költségmodellből és könyvvizsgálói nyilatkozatból állt.

A Magyar Telekom a felhívásnak eleget téve 2008. február 18-án benyújtotta a Tanácshoz az EMRUO tervezet módosított változatát. A Tanács a benyújtott iratot az Eht. 14. § (1) bekezdés c) pontja alapján, a 10. § g) pontjában megszabott hatáskörében eljárva, az Eht. 59. § (1) bekezdése szerint megvizsgálta.

A Tanács a jóváhagyásra benyújtott iratok részletes vizsgálata alapján 2008. április 4-én, DH-8261-7/2008. számon az EMRUO tervezethez kapcsolódó jogi és műszaki kérdések vonatkozásában hiánypótlási felhívást adott ki, melyben felsorolta az EMRUO tervezet azon hiányosságait, melyek nem teszik lehetővé az EMRUO tervezet jóváhagyását.

A Tanács a hiánypótlási felhívásra határidőben benyújtott, DH-8261-9/2008. számon iktatott iratokat az Eht. 14. (1) bekezdés c) pontja alapján, a 10. § g) pontjában megszabott hatáskörében eljárva, az Eht. 59. § (1) bekezdése szerint megvizsgálta. A Tanács a vizsgálat eredményeképp megállapította, hogy a Kötelezett a hiánypótlásban foglaltakat csak részben teljesítette, a Tanács ezért 2008. május 6-án kelt levelével ismételten felhívta a Magyar Telekomot, hogy a fennmaradó hiányokat pótolja. A Magyar Telekom a Tanáccsal folytatott konzultációt követően, DH-8261-15/2008. sz. alatt benyújtotta az EMRUO módosított verzióját. A Tanács ezt követően további konzultációt folytatott a Magyar Telekommal a még fennmaradt hiányosságok tekintetében.

A Tanács 2008. április 21-én kelt, DH-8258-4/2008. sz. levelével hívta fel a Magyar Telekomot, hogy a kiegészítő szolgáltatások és a referenciaajánlat-tervezethez kapcsolódó LRIC költségmodell tekintetében pótolja a hiánypótlási felhívásban jelzett hiányokat. A Kötelezett a hiánypótlási felhívás alapján módosított, DH-8258-5/2008 sz. alatt benyújtott költségmodelljében a hiánypótlási felhívásban foglaltaknak részben eleget tett.

A Tanács a DH-8261-15/2008. sz. alatt benyújtott EMRUO tervezetet és a DH-8258-8/2008 sz. alatt benyújtott költségmodellt az Eht. 59. § (1) bekezdése szerint megvizsgálta, és megállapította, hogy sem a díjak költségalapúságát alátámasztó költségmodell (és ezáltal az EMRUO 8. Mellékletében szereplő egyes díjak mértéke), sem az EMRUO tervezet nem felel meg maradéktalanul az elektronikus hírközlésre vonatkozó szabályoknak. A Tanácsnak – a Kötelezett egész eljárás során tanúsított együttműködése ellenére – ezért az elektronikus hírközlésre vonatkozó szabályoknak nem megfelelő néhány, jelen határozat rendelkező részében meghatározott EMRUO tervezetbeli rendelkezések tekintetében az Eht. 59. § (2) bekezdésében biztosított tartalommegállapító, valamint néhány, jelen határozat rendelkező részében meghatározott díjak tekintetében az Eht. 108. § (5) bekezdésében biztosított díjmegállapító jogkörében eljárva a jelen határozat rendelkező részében foglaltak szerint döntött.

A Tanács az Eht. 36. §-ában foglaltaknak megfelelően a határozat meghozatalát legalább 30 nappal megelőzően 2008. június 18. napján a honlapján, majd 2008. június 30. napján a Hírközlési Értesítőben közzétette a határozat tervezetét, valamint az ezzel kapcsolatos előkészítő anyagokat. A határozat tervezetével kapcsolatban észrevétel nem érkeztek. A Tanács megjegyzi, hogy az Invitel Távközlési Zártkörűen Működő Részvénytársaság /2040 Budaörs, Puskás Tivadar u. 8-10.; Cg. 13-10-040575/ részletes észrevételt tett a 2008. június 30-i Hírközlési Értesítőben közétett DH-8261-19/2008. ügyiratszámú határozat-tervezethez kapcsolódó Magyar Telekom Nyrt. helyi hurok és helyi bitfolyam átengedésére vonatkozó referenciaajánlatára (a továbbiakban: *„MARUO”*) tett, amelyben kérte észrevételeinek figyelembevételét az EMRUO-val összefüggésben is.

Jelen dokumentum a Magyar Közlöny Lap- és Könyvkiadó tulajdona, további üzleti célú felhasználása tilos!

A MARUO struktúrája, felépítése, fogalomrendszere alapvetően eltér az EMRUO rendszerétől, és az Invitel észrevételei kifejezetten a MARUO konkrétan meghatározott szakaszaira vonatkoznak. Az Eht. 36. §-ában szabályozott jogintézmény fogalmi értelmezéséből az következik, hogy akinek a jogát vagy jogos érdekét az adott határozat érintheti, az magára a tervezett határozatra terjesztheti elő a vonatkozó álláspontját, javaslatát, észrevételének ténybeli, jogi alapját megjelölve. A fentieknek nem megfelelő javaslatot a Tanács észrevételnek tekinteni, feldolgozni – és így figyelembe venni – nem tudta.

A Tanács a referenciaajánlat azon részeit, amelyek nem feleltek meg az elektronikus hírközlésre vonatkozó szabályokban előírt követelményeknek az Eht. 45. § (1) bekezdés f) pontja, valamint az Eht. 59. § (2) bekezdésében foglaltak alapján, továbbá a referenciaajánlatban szereplő egyes szolgáltatások díjai tekintetében az Eht. 108. (5) bekezdése alapján a rendelkező részben írtak szerint megállapította, amelyeket az alábbiakkal indokol:

I. A Tanács által jelen határozat rendelkező részében az I. EMRUO Törzsszövegére és Mellékleteire vonatkozó megállapított részek indokolásához:

1. Indokolás a rendelkező rész I. 1. pontjához

Az EMRUO Előfizetői Hozzáférési Pont definícióját az 1. melléklet 1.2.5.1 pontja tartalmazza, az alábbiak szerint:

„1.2.5.1 Az "Előfizetői Hozzáférési Pont" a Magyar Telekom azon hálózati végpontja, amelyen keresztül az előfizető egy elektronikus hírközlő végberendezés fizikai és logikai csatlakoztatása révén hálózati funkciókat és a hálózaton nyújtott szolgáltatásokat vehet igénybe. Lehet:

I) központ felőli első csatlakozó aljzat; vagy

II) alközponti rendező.

Az Eht. 188.§ 23. pontja az alábbi meghatározást adja az előfizetői hozzáférési pontra:

„23. Előfizetői hozzáférési pont: azon hálózati végpont, amelyen keresztül az előfizető, vagy felhasználó egy elektronikus hírközlő végberendezés fizikai és logikai csatlakoztatása révén hálózati funkciókat és a hálózaton nyújtott szolgáltatásokat vehet igénybe."

Az Eht. szerint tehát az előfizetői hozzáférési pont az a hálózati végpont, amelyen keresztül az előfizető végberendezés csatlakoztatása révén igénybe vehet hálózati szolgáltatásokat. A MARUO-ban ehhez képest a Kötelezett egy eltérő, és tartalmát tekintve szűkebb definíciót alkalmaz. A MARUO alapján ugyanis vagy az alközponti rendező, vagy a központ felőli csatlakozó aljzat tekintendő az előfizetői hozzáférési pontnak. A MARUO alkalmazásának gyakorlata alapján a „csatlakozó aljzat" azt a hálózati végpontot jelenti, ahol az előfizető a végberendezését csatlakoztatja és amelyen keresztül igénybe veszi a szolgáltatásokat. Az Eht. definíciója azonban ennél tágabb, mert lehetővé teszi olyan hálózati végpont előfizetői hozzáférési pontnak való tekintését, amely a Kötelezett és az előfizető közötti hálózat-szakaszon belül a rendezőhöz (MDF) közelebb található, mint az a pont, ahol a végberendezés csatlakoztatása ténylegesen megtörténik. Az Eht. szerint ugyanis minden olyan hálózati végpont előfizetői hozzáférési pontnak tekintendő, amelyen keresztül, egy végberendezés csatlakoztatása útján előfizetői szolgáltatás potenciálisan igénybe vehető. A szolgáltatások igénybevételének lehetősége azonban nem csak végberendezésnek a „csatlakozó aljzathoz" való csatlakoztatása útján, hanem más hálózati végponthoz (pl. kifejtő elemhez, tápfejhez) való csatlakoztatása útján is fennáll. Ennek akkor van különösen jelentősége, ha a csatlakozóaljzatig (alközponti rendezőig) tartó előfizetői hurok épületen- vagy telephelyen belüli kábelezésen keresztül üzemel (irodák, lakóparkok, társasházak stb.). Tehát az előfizető más ponton csatlakozik a szolgáltatóhoz, mint ahol a szolgáltatást veszi át tőle. Ilyen esetben célszerű a két pontot egymástól megkülönböztetni. Ezért kerül be a definíciók közé egy új fogalom, az „Előfizetői Szolgáltatás-átvételi Pont". Ez a két pont akkor esik egybe, ha az előfizetői hurok egészen a csatlakozóaljzatig (alközponti rendezőig) a szolgáltató tulajdonában és üzemeltetésében van.

Az EMRUO tervezetnek az 1. melléklet 1.2.5.1 pontban írt rendelkezése tehát az Eht. rendelkezésével ellentétes módon leszűkíti az Előfizetői Hozzáférési Pont meghatározását, ezért a Tanács azt a rendelkező részben foglaltak szerint törölte. A Tanács a törölt pont helyébe a fenti indokok alapján a rendelkező részben foglalt szöveget fogadta el. Az Előfizetői Hozzáférési Pontnak a rendelkező részben foglaltak szerint történő meghatározása összhangban áll az Eht. 188. § 23. pontjával.

2. Indokolás a rendelkező rész I. 2. pontjához

A Tanács az EMRUO tervezet vizsgálata során megállapította, hogy az EMRUO tervezet Törzsszövegének VI.2.2. d) I) 1) pontja alapján – a hatályos EMRUO szövegével egyező módon – nem teljesíthető igénybejelentésnek minősül, ha a Helyi Hurok nem tartozik a Magyar Telekom hálózatához és ezt a Magyar Telekom a Jogosult kérésére hitelt érdemlően igazolta. A Tanács ugyanakkor megvizsgálta azt is, hogy a 2007. június 14-én – többek között a Kötelezett részvételével - tartott RUO konzultáción a jogosult szolgáltatók a gyakorlatban felmerülő problémaként jelezték, hogy az irodaházakban és lakóparkokban kialakult gyakorlat szerint az épületen belüli kábelezést az ingatlan üzemeltetője biztosítja, így a helyi hurok egy része nem tartozik a kötelezett szolgáltató hálózatához, és ez alapul szolgál a helyi hurok átengedésére

Jelen dokumentum a Magyar Közlöny Lap- és Könyvkiadó tulajdona, további üzleti célú felhasználása tilos!

szolgáló igény kötelezett szolgáltató általi elutasításához. A jogosult szolgáltatók kérték az ebből eredő kérdések rendezését a referenciaajánlatokban.

A Tanács a 11. piaci határozat meghozatala során nem látta indokoltnak, hogy az ún. vegyes tulajdonú hálózat átengedésével kapcsolatos kérdéseket a piacelemzési eljárás során vizsgálja, mivel csak a Kötelezett referenciaajánlataiban szerepel az a kitétel, mely lehetővé teszi a jogosulti igénybejelentés elutasítását azon az alapon, hogy az átengedni kért hálózat nem tartozik a Kötelezett hálózatához. Tekintettel a kérdés szolgáltató-specifikus voltára, a Tanács az EMRUO tervezet hivatkozott rendelkezéséi elektronikus hírközlésre vonatkozó szabálynak való megfelelőségét a jelen eljárásban vizsgálta.

A Tanács a hivatkozott rendelkezések vizsgálata során megállapította, hogy a rendelkezés tartalmilag két esetkört fed le: az egyik, amikor a Jogosult által átengedni kért helyi hurok egyáltalán nem tartozik a Kötelezett hálózatához, tehát az teljes egészében más tulajdonában van (a továbbiakban: *idegen tulajdonú hálózat*); a másik eset pedig, amikor az átengedni kért helyi hurok egy szakasza a Kötelezett tulajdonában áll, egy másik szakasza viszont egy vagy több harmadik személy tulajdonában áll (a továbbiakban: *vegyes tulajdonú hálózat*).

Az Eht. 188. §-a a következőképpen rendelkezik:

„45. Helyi hurok: a helyhez kötött telefonhálózatban az előfizetői hozzáférési pontot a rendezővel vagy az annak megfelelő eszközzel összekötő fizikai áramkör.

48. Helyi hurok teljes átengedése: a kötelezett szolgáltató tulajdonában lévő helyi hurokhoz vagy helyi alhurokhoz való hozzáférés biztosítása valamely jogosult számára, amelynek során a helyi hurok vagy helyi alhurok teljes frekvenciasávjának használatát engedik át.”

Az idézett definíciók alapján nyilvánvaló, hogy idegen tulajdonú hálózat esetén a Kötelezettnek nem áll fenn a 11. piaci határozat alapján az idegen tulajdonú hálózathoz tartozó helyi hurok tekintetében az átengedési kötelezettség.

A vegyes tulajdonú hálózatok esetén azonban más a helyzet. Egy vegyes tulajdonú hálózaton belül az egyes hálózatszakaszok tekintetében különböző tulajdonviszonyok állhatnak fenn. Az egyik ilyen eset, amikor a rendező és a köztes hálózati pont közötti szakasz kötelezetti tulajdonban áll, míg a köztes hálózati ponttól az előfizető végberendezésének tényleges csatlakozási pontjáig tartó hálózatszakaszon az előfizető tulajdonjoga áll fenn. Ha az előfizető tulajdonában van a köztes hálózati ponttól a végberendezés csatlakoztatási pontjáig tartó hálózati szakasz, akkor az előfizetőnek a szándékát arra vonatkozóan, hogy a saját tulajdonú hálózatát a Jogosultnak átengedje, vélelmezni kell, hiszen éppen a Jogosult általi szolgáltatásnyújtás céljából köt vele az előfizető előfizetői előszerződést. Az EMRUO tervezet Törzsszövegének VI.2.2. d) I) 1) pontjából következően azonban az előfizetőnek a Jogosulttal (vagy az Előfizetői Szolgáltatást Nyújtó Szolgáltatóval) való szerződési szándéka hiúsul meg akkor, ha az EMRUO tervezet alapján, a hivatkozott pontokra tekintettel nem jön létre a Kötelezett és a Jogosult között az átengedési szerződés. Az Eht.-nek 2.§ bb) bekezdésében meghatározott céljával lenne az ellentétes, és ezért a jogalkotói szándék nyilvánvalóan nem lehetett az, hogy egy olyan esetben, amikor a hálózatnak egy szakasza az előfizető tulajdonában áll, meghiúsuljon az általa a Jogosulttól igényelt szolgáltatás arra tekintettel, hogy az Eht. 188.§ 45. pontja szerinti helyi hurok ezen szakasza nem a Kötelezett tulajdonában áll. Ugyanígy, akkor, amikor a köztes hálózati ponttól az előfizetői végberendezés tényleges csatlakoztatási pontjáig terjedő hálózat-szakasz harmadik személy tulajdonában áll, és vele a Jogosult szolgáltató a hálózathoz való hozzáférés tekintetében megállapodást köt, a hálózat vegyes tulajdonú jellege nem szolgálhat alapul arra, hogy a Kötelezett és a Jogosult között ne jöjjön létre az EMRUO tervezet alapján az átengedési szerződés (ha a Jogosult tulajdonában van ez a szakasz, akkor a megállapodás kérdése nyilvánvalóan fel sem merül).

Mindezekre tekintettel a Tanács megállapította, hogy az EMRUO tervezet Törzsszövegének VI.2.2. d) I) 1) pontjában szereplő azon rendelkezés, miszerint nem teljesíthető igénybejelentésnek minősül, ha a Helyi Hurok nem tartozik a Magyar Telekom hálózatához, ellentétes az Eht.-val, mert erre a pontra hivatkozva olyan igénybejelentéseket is elutasíthat a Kötelezett, melyek tekintetében egyébként az Eht. és 11. piaci határozat alapján fennáll az átengedési kötelezettsége. A Tanács a referenciaajánlat ezen rendelkezésének elektronikus hírközlésre vonatkozó szabályba való ütközése miatt a Törzsszöveg VI.2.2. d) I) 1) pontját pontját törölte.

Az Előfizetői Hozzáférési Pont definíciójának a rendelkező részben foglaltak szerinti módosítása és annak az Eht. rendelkezéseivel és az EMRUO tervezet vonatkozó rendelkezéseivel történő együttes értelmezése megadja a helyi hurok átengedési kötelezettség terjedelmének az elektronikus hírközlésre vonatkozó szabályokkal összhangban álló értelmezését.

Az EMRUO tervezet II.2.4 pontja alapján az EMRUO tervezet tárgyi hatálya kiterjed Helyi Hurok Átengedésére, mely szolgáltatást a 4.A Melléklet részletezi. Eszerint a Helyi Hurok Átengedés szolgáltatás: az Előfizetői Hálózati Végpontot és a Magyar Telekom Fő Kábelrendezőjét (MDF) összekötő Helyi Hurok díj ellenében történő teljes átengedése a Jogosult részére.

Ha a Helyi Hurok egyik végpontja a rendező, a másik végpontja pedig a központ felőli első csatlakozási pont, ahol az előfizető a szolgáltató hálózatára rácsatlakozik vagy az alközponti rendező, akkor nyilvánvalóan nem érint a Kötelezett hurokátengedési kötelezettsége és helyi hurok átengedési szolgáltatása idegen tulajdonú hálózatot akkor sem, ha ezen köztes hálózati pontoktól kezdődően az előfizetői végberendezés tényleges csatlakozási pontjáig terjedő hálózatszaka-

Jelen dokumentum a Magyar Közlöny Lap- és Könyvkiadó tulajdona, további üzleti célú felhasználása tilos!

szon nem a Kötelezett tulajdonjoga áll fenn. Így az EMRUO tervezet tárgyi hatálya is csak olyan hálózat-szakasz átengedésére terjed ki, amely a Kötelezett tulajdonában van.

Amint az az elektronikus hírközlésre vonatkozó szabályokból következik, a Kötelezettnek nem állhat fenn kötelezettsége olyan hálózathoz való hozzáférés biztosítása tekintetében, amelyen nem áll fenn tulajdonjoga. Bár ez következik az EMRUO tervezet hatályából is, annak külön feltüntetése az EMRUO tervezetben, hogy nem teljesíthető az igénybejelentés, ha az igényelt szolgáltatás nem tartozik az EMRUO tervezet tárgyi hatálya alá, nem ellentétes elektronikus hírközlésre vonatkozó szabállyal. A Tanács ezért az EMRUO tervezet Törzsszövege VI.2.2. d) I) 1) pontjának törölt rendelkezései helyébe a rendelkező részben foglalt szöveget állapította meg.

3. Indokolás a rendelkező rész I. 3. pontjához

Az EMRUO tervezet 6.B Melléklet 2.1 e) pontja az alábbiak szerint rendelkezik:

„2.1 Az Egyedi Igénybejelentés érvényességéhez az alábbi adatok és dokumentumok benyújtása szükséges:

[...]

e) A Jogosult írásos nyilatkozata arra vonatkozóan, mely alapján az a)–d) pontokra a Jogosult által megadott adatok ellenőrizhetők;

Tekintettel arra, hogy az EMRUO ezen rendelkezése nem volt értelmezhető, a Tanács felhívta a Kötelezettet a DH-8261-12/2008. sz. hiánypótlási felhívásban, hogy ezen szövegrészt törölje vagy pontosítsa. A hiánypótlás során a Kötelezett az alábbiak szerint módosította az EMRUO tervezet 2.1 e) pontját:

„e) a Jogosult írásos nyilatkozata arról, hogy az előfizető rendelkezik vele kötött előszerződéssel, amelyben felhatalmazta az átengedéshez szükséges előfizetői adatai és hálózati információi megismerésére;”

A Tanács a 11. piaci határozat rendelkező részének I. c) i) pontjában rendelkezett a Hszr. 20.§ (4) bekezdésében foglalt rendelkezés kiegészítéséről, az alábbiak szerint:

„Az előfizető a jogosult szolgáltatót és az előfizetői szolgáltatást nyújtó szolgáltatót az átengedés megvalósításáról szóló előszerződésben felhatalmazhatja az átengedéshez szükséges előfizetői adatai és hálózati információk megismerésére.”

Az EMRUO tervezet 6.B Melléklet 2.1 e) pontja a módosítás folytán nem felel meg a 11. piaci határozat idézett rendelkezésének, mivel nem tartalmazza azt a lehetőséget, hogy a Jogosult arról nyilatkozzon, hogy az előfizető az Előfizetői Szolgáltatást Nyújtó Szolgáltatóval kötött előszerződést. A módosított szöveggel azonos tartalmú szöveg szerepelt a 6.A Melléklet 4.1.2 e) pontjában, melynek módosítására - az elektronikus hírközlésre vonatkozó szabályoknak való nem megfelelőségre tekintettel – felhívta a Tanács a Kötelezettet a DH-8261-12/2008. sz. hiánypótlási felhívásban, és melynek a Kötelezett a hiánypótlásban eleget is tett.

Tekintettel arra, hogy az EMRUO tervezet 6.B Melléklet 2.1 e) pontjának módosított szövegével azonos, a 6.A Melléklet 4.1.2 e) pontjában szereplő szöveg a hiánypótlási eljárásban annak elektronikus hírközlésre vonatkozó szabályba való ütközése miatt a Kötelezett által módosításra került, a Tanács az EMRUO tervezet 6.B Melléklet 2.1 e) pontjának szövegét törölte és helyébe a 6.A Melléklet 4.1.2 e) pontjával azonos szöveget állapított meg a rendelkező részben foglaltak szerint.

4. Indokolás a rendelkező rész I. 4. pontjához

Az EMRUO tervezet 5.B Melléklete rendelkezik az előfizetői hurok, alhurok spektrumgazdálkodásáról, és 6.9 pontja tartalmazza, hogy alapvetően az Annex B üzemmódot támogatja a Magyar Telekom. Az EMRUO tervezet 5.B melléklet 6.9 pont harmadik bekezdése pedig az alábbiak szerint rendelkezik:

„Egyéb, a Jogosult által igényelt üzemmódok (Annex A, Annex J, Annex M, stb.) alkalmazása RUO-n kívüli tárgyalási kötelezettséget jelentenek. Ezekben az esetekben az adott helyi hurok műszaki jellemzőinek (az átengedés lehetőségeinek és korlátainak) megállapítása egyedi alkalmassági vizsgálat útján történik.”

A 11. piaci határozat I. c) viii) pontja rendelkezik a Jogosult berendezéseinek a Kötelezett hálózatában történő alkalmazásáról és ehhez kapcsolódóan a berendezések előzetes próbavizsgálatáról. A hivatkozott rendelkezés szerint a Kötelezett csak abban az esetben tagadhatja meg a Jogosult Szolgáltatónak egy adott berendezés alkalmazását, ha a Jogosult Szolgáltatónak részletesen bemutatta és bizonyította az elutasítás alapjául szolgáló okokat és indokokat. Továbbá, ha az elvégzett próbavizsgálat alapján az elektronikus hírközlő eszköz csak bizonyos feltételek mellett alkalmazható a Kötelezett hálózatában, a Kötelezett köteles ezekről a feltételekről a Jogosultat tájékoztatni és az eszköz alkalmazásához szükséges feltételek biztosításáról gondoskodni. Ebből következően attól függetlenül, hogy a Magyar Telekom mely üzemmódot támogatja, az egyéb üzemmódok alkalmazása is a RUO hatálya alá tartozik, tehát alkalmazásuk nem utasítható el, csak az EMRUO-ban meghatározott okokra alapozva.

A Tanács fentieknek megfelelően mind a DH-8261-7/2008. számú, mind a DH-8261-12/2008. számú hiánypótlási felhívásban felhívta a Kötelezettet, hogy a referenciaajánlatát ennek megfelelően módosítsa.

A Tanács a Kötelezettnek az előfizetői helyi hurok átengedési és helyi bitfolyam hozzáférési szolgáltatáshoz kapcsolódó, az ANFT 1. számú mellékletének 2.1.3. pontja alapján meghatározott 1, 22, 23, 26, 34, 35, 36, 37, 42, 44, 45, 46,

Jelen dokumentum a Magyar Közlöny Lap- és Könyvkiadó tulajdona, további üzleti célú felhasználása tilos!

47, 48, 49, 52, 53, 54, 56, 59, 69, 72, 73, 74, 75, 76, 82, 83, 84, 85, 87, 92, 93, 94, 96, 99 hívószámú körzeteire kiterjedő hatályú referenciaajánlatának („MARUO tervezet") azonos tartalmú módosítására is felhívta a Kötelezettet a hiánypótlási eljárásban, mely felhívásnak a Kötelezett a MARUO tervezetben eleget tett.

Tekintettel arra, hogy az EMRUO tervezet 5.B Melléklet 6.9 pontjának harmadik bekezdése ellentétes a 11. piaci határozat rendelkezéseivel, a Tanács az EMRUO tervezet ezen rendelkezését törölte. Mivel a Kötelezett a MARUO tervezetben a hiánypótlási eljárás során módosította az azonos tartalmú rendelkezését, és a módosított szövegrészt a Tanács az elektronikus hírközlésre vonatkozó szabályokkal összhangban lévőnek találta, ezért a Tanács az EMRUO 5.B Melléklet 6.9 pontjából törölt szövegrész helyébe a MARUO 5.B Melléklet 6.9. pontjának harmadik bekezdésében foglalt szöveggel azonos, a rendelkező részben foglalt szöveget állapított meg.

5. Indokolás a rendelkező rész I. 5. pontjához

Az EMRUO tervezet 4.C Melléklet „A Jogosult Helymegosztási Egysége" cím alatti, második francia bekezdésnek (a Jogosult Helymegosztási Egységének elemei) a negyedik bekezdése az alábbiak szerint határozza meg fizikai helymegosztás esetén az ezen szolgáltatás keretében nyújtott áramellátást:

„áramellátás: kisfeszültségű általános villamos energia és technológiai tápáram ellátás, a Jogosult Szolgáltató külön erre irányuló kérése nélkül (230V AC, max. 10A, 2 kVA) villamos energia hálózat, vagy dízeljogos tápáram ellátás"

A 11. piaci határozat rendelkező részének I. c) (vii) pontja alapján Fizikai helymegosztás esetén a Kötelezett villamos energia ellátásra vonatkozó ajánlatának az alábbi követelményeknek kell megfelelnie:

- általános (munkavégzési) célra (230V AC, max. 10A, 2 kVA) villamos energia ellátás hálózat útján,
- technológiai célra a szolgáltatás nyújtásához szükséges elektronikus hírközlő eszközök által igényelt mértékig, villamos energia hálózat, vagy dízeljogos, vagy szünetmentes (ahol a műszaki lehetőség adott) tápáram ellátás útján.

Az EMRUO tervezet idézett rendelkezése a 11. piaci határozat rendelkező részének I. c) (vii) pontjában foglalt követelménytől eltérően nem határozza meg külön a technológiai célra nyújtott áramellátással kapcsolatos minimum követelményeket, ezért ezen esetekben is alkalmazandó a szövegben meghatározott korlátozás (230V AC, max. 10A, 2 kVA). A határozat alapján azonban ilyen esetekben a szolgáltatás nyújtásához szükséges elektronikus hírközlő eszközök által igényelt mértékig köteles a Kötelezett villamos energia ellátásról gondoskodni. A Tanács a Kötelezettet a hiánypótlási eljárás során mind a DH-8261-7/2008. sz., mind a DH-8261-12/2008. sz. hiánypótlási felhívásban felhívta arra, hogy az EMRUO idézett bekezdését módosítsa úgy, hogy az megfeleljen az elektronikus hírközlésre vonatkozó szabályoknak. A Kötelezett a felhívásnak nem tett eleget.

A Tanács a 11. piaci határozat rendelkező része I. c) (vii) pontjának való megfelelés érdekében törölte az EMRUO tervezet 4.C Melléklet „A Jogosult Helymegosztási Egysége" cím alatti, második francia bekezdésnek (a Jogosult Helymegosztási Egységének elemei) a negyedik bekezdését és helyébe a 11. piaci határozat idézett pontjában foglaltakkal összhangban álló, a rendelkező részben foglalt szöveget fogadta el, mely szerint technológiai célú tápáram ellátás esetén a Kötelezett által nyújtott áramellátásnak a szolgáltatás nyújtásához szükséges elektronikus hírközlő eszközök által igényelt mértékég kell terjednie, és tápáramellátás villamos energia hálózat, vagy dízeljogos, vagy - ahol a műszaki lehetőség adott erre - szünetmentes tápáram ellátás útján történik.

II. A Tanács által jelen határozat rendelkező részében megállapított díjakra vonatkozó indokolás:

Az indokolás üzleti titkot tartalmaz.

A Tanács az elintézési határidőt – az ügy összetettségére és a döntés megfelelő előkészítése érdekében az Eht. 44. § (3) bekezdése alapján 15 nappal meghosszabbította és erről DH-8261-16/2008. számon a Kötelezettet értesítette.

A Tanács az Eht. 36. §-a alapján a határozat tervezetét, és az azzal kapcsolatos előkészítő anyagokat a határozat meghozatala előtt legalább 30 nappal közzétette.

A Tanács az Eht. 59. § (7) bekezdése alapján rendelkezett a referenciaajánlat hatálybalépéséről.

A Tanács felhívja Kötelezett figyelmét, hogy a referenciaajánlatot internetes honlapján a határozat kézbesítését követő 5 napon belül közzé kell tennie.

A Tanács az Eht. 59. § (7) bekezdése alapján a határozatot hivatalos lapjában és internetes oldalán közzéteszi.

A Tanács döntését az Eht. 39. § (1) bekezdésének megfelelően teljes ülés keretében hozta meg.

A határozat elleni jogorvoslati lehetőség az Eht. 46. § (1)-(2) bekezdés és a 47. § (1) bekezdés rendelkezésein alapul.

Budapest, 2008. szeptember 23.

Bánhidi Ferenc s. k.,	*Debreczeni Sándor* s. k.,	*Dr. Nyevrikel Emília* s. k.,
tanácstag	tanácstag	tanácstag

Jelen dokumentum a Magyar Közlöny Lap- és Könyvkiadó tulajdona, további üzleti célú felhasználása tilos!

dr. Rozgonyi Krisztina s. k., tanácstag alelnök

Simon Géza s. k., tanácstag

dr. Sümegi Péter s. k, tanácstag

Pataki Dániel s. k., tanácstag elnök

A határozatot kapják:
1./ Magyar Telekom Távközlési Nyrt. (1013 Budapest, Krisztina krt. 55.)
2./ Irattár

DH-5636-29/2008. számú, a UPC Magyarország Telekommunikációs Kft. helyi hurok és helyi bitfolyam átengedésére vonatkozó referencia ajánlatának jóváhagyására irányuló eljárás tárgyában hozott határozat

A határozatban üzleti titokként megjelölt adatok a DH-5636-30/2008. sz. határozatban szerepelnek.

Ügyiratszám: DH-5636-29/2008.
Tárgy: A UPC Magyarország Telekommunikációs Kft. helyi hurok és helyi bitfolyam átengedésére vonatkozó referencia ajánlatának jóváhagyására irányuló eljárás

A Nemzeti Hírközlési Hatóság Tanácsa a *Monor Telefon Társaság Távközlési Szolgáltató Kft.* (1092 Budapest, Kinizsi u. 30-36., cg.:01-09-873734), mint a UPC Magyarország Telekommunikációs Kft. jogelődje által 2008. február 7-én benyújtott, a Magyar Köztársaság területének – az elektronikus hírközlő hálózatok azonosítóinak felosztási tervéről szóló 164/2005.(VIII.16.) Korm. rendelet (továbbiakban: *ANFT*) 1. számú mellékletének 2.1.3. pontja alapján meghatározott – 29-es hívószámú körzetére kiterjedő hatályú helyi hurok és helyi bitfolyam átengedésére vonatkozó referenciaajánlatának /a továbbiakban: *MONORUO* vagy *referenciaajánlat/* a DH-374-15/2006. számú határozattal jóváhagyott referenciaajánlathoz képest módosított részeit az alábbiakban megállapított részei kivételével

jóváhagyja.

A jóvá nem hagyott részeket a Nemzeti Hírközlési Hatóság Tanácsa az alábbiak szerint

állapítja meg:

I. A MONORUO Törzsszövege és Mellékletei vonatkozásában /díjak kivételével/

1.) A referenciaajánlat Törzsszöveg „5.1.3 Helyi Bitfolyam Hozzáférés Átengedés nyújtása" a) pontja az alábbi alponttal egészül ki:

„iii) a Jogosult vagy az Előfizetői Szolgáltatást Nyújtó Szolgáltató által biztosított ADSL hozzáférés";

2.) A referenciaajánlat Törzsszöveg „5.1.3 Helyi Bitfolyam Hozzáférés Átengedés nyújtása" b) pontja az alábbi alponttal egészül ki:

„(ii) a Jogosult vagy az Előfizetői Szolgáltatást Nyújtó Szolgáltató által biztosított ADSL hozzáférés";

3.) A referenciaajánlat Törzsszöveg „8.2. Hibaelhárítás" pontja az alábbi új bekezdéssel egészül ki:

„A UPC Telekom azonos módon kezeli a kiskereskedelmi üzletága és a Jogosult által leadott hibákat."

4.) A referenciaajánlat Törzsszöveg 14.2.1 és 14.2.2 pontjai az alábbiak szerint módosulnak:

„14.2.1 térkép formájában a helyhez kötött telefon központok és köztes elérési pontok elhelyezkedését, a hozzájuk kapcsolódó előfizetői számmal azonosított Helyi Hurkok számát és a lefedett területeket, beleértve azt is, hogy az adott központ mely területeket (utca és házszám szerinti bontásban) látja el, ~~kábelkifejtési elemek (pl. MDF) elhelyezkedését és a hozzá kapcsolódó helyi vonalak számát, valamint a lefedett területet,~~

„14.2.2 a meghatározott területen lehetséges Helymegosztási Helyszíneket helyeket, különösen a Fő Kábelrendezőket (MDF) és a köztes elérési pontokat, ~~rendezőket,~~"

Jelen dokumentum a Magyar Közlöny Lap- és Könyvkiadó tulajdona, további üzleti célú felhasználása tilos!

5.) A referenciaajánlat Törzsszöveg „15.8.3. Kötbér" pontjának első és második bekezdése az alábbiak szerint kerül módosításra:

„Amennyiben a UPC Telekom a MONORUO-ban meghatározott bármely szolgáltatás igénybevétele esetén a szolgáltatás nyújtására határidő betartását vállalja és a szolgáltatás nyújtását az adott határidő leteltével nem kezdi meg, a fizetendő kötbér alapja az érintett szolgáltatás havi díjának ötszöröse. A kötbér mértéke a kötbéralap 20 %-a naponta, de legfeljebb a kötbéralap 100 %-a.

Amennyiben a UPC Telekom a MONORUO-ban meghatározott minőségi mutatók betartását vállalja és a hibajavításokat az adott határidő leteltével nem végzi el, a fizetendő kötbér alapja az érintett szolgáltatás havi díjának ötszöröse. A kötbér mértéke a kötbéralap 20 %-a naponta, de legfeljebb a kötbéralap 100 %-a."

6.) „A referenciaajánlat 10. Melléklet 2. pontjának utolsó mondata az alábbiak szerint módosul, illetve egészül ki:

„A UPC Telekom köteles ajánlatot tenni a Jogosultnak az alábbi minőségi feltételektől eltérő minőségű szolgáltatásra vonatkozó igénye esetén a Jogosult által igényelt szolgáltatásokra a jogosulti igény kézhezvételétől számított 5 munkanapon belül.

Az ajánlatban szereplő díj csak az indokolt többletköltségeket tartalmazhatja, melyről a Jogosult igénye esetén a UPC Telekom köteles részletes kimutatásokat/adatokat adni."

7.) A referenciaajánlat Törzsszöveg 1.1. pontja az alábbiak szerint módosul:

„A Nemzeti Hírközlési Hatóság Tanácsa DH-26600-26/2007. (a továbbiakban: 11. piac) és DH-23398-31/2007. (a továbbiakban: 12. piac) sz. határozatai (a továbbiakban együtt: Határozatok) értelmében a Monor Telefon Társaság Távközlési Szolgáltató Kft., a UPC Magyarország Kft. jegelődje - (1092 Budapest, Kinizsi u. 30-36.; cg.: *01-09-366290*) (a továbbiakban: UPC Telekom) jelentős piaci erővel rendelkező szolgáltató."

8.) A referenciaajánlat 15. Mellékletében (Egyedi illetve Keretszerződés Helyi Hurok Átengedésre és Helyi Bitfolyam Hozzáférési Szolgáltatásra) a UPC-re, mint szerződő félre vonatkozó cégadatok az alábbiak szerint módosulnak:

Cégjegyzékszáma: *01-09-366290*
Adószám: *10987278-2-44*

<u>II. Alapszolgáltatásokra vonatkozó díjak</u>

1.) A MONORUO Törzsszöveg „12.1 Helyi Hurok Átengedésével kapcsolatos díjak" 12.1.3 pontjában rögzített díj helyébe az alábbi díj kerül:

12.1.3 Helyi Alhurok Teljes Átengedése
Havi díj(ak):
Havi alhurok átengedési díj (1 érpár): *1.590 Ft / hó*

2.) A MONORUO Törzsszöveg „12.2 Helyi Bitfolyam Hozzáférési Szolgáltatás díjai" 12.2.2 pontjában rögzített díj helyébe az alábbi díj kerül:

12.2.2 Csupasz Helyi Bitfolyam Hozzáférési Szolgáltatás díjai
Havi díj(ak):
Havi hurok átengedési díj (1 érpár): *3.115 Ft / hó*

<u>III. Kiegészítő szolgáltatásokra vonatkozó díjak</u>

1.) A MONORUO 12.3.1 (a) pontja harmadik, "Átengedés-installációs díj" kezdetű bekezdésének szövegéből, a 12.3.1 (b) pont második, "Átengedés-installációs díj" kezdetű bekezdésének szövegéből, a 12.3.1 (d) pont, valamint a 12.3.1 (e) pont szövegéből törlésre kerül az alábbi szövegrész:

"A UPC Telekom fenntartja magának azon jogát, hogy a Jogosult érdekében végzett beruházás maradványértékét a szerződés megszűnésével a Jogosultnak egy összegben kiszámlázza, amennyiben a UPC Telekom és a Jogosult közötti szerződés az értékcsökkenési leírás alapján számított időtartamot nem éri el."

2.) A referenciaajánlat 12.3.2 pontjából törlésre kerül az alábbi szövegrész:

"A Berendezés Alkalmassági Vizsgálat díját a Jogosult a vizsgálat eredményétől függetlenül köteles megtéríteni a UPC Telekom részére."

A referenciaajánlat jelen határozat közlésétől számított 30. napon lép hatályba. A referenciaajánlat 12. fejezetében foglalt díjakat a UPC Magyarország Telekommunikációs Kft., mint a Monor Telefon Társaság Távközlési Szolgáltató Kft. jogutódja a DH-26600-26/2007. számú határozat rendelkező rész I/d pontjának megfelelően a DH-26600-26/2007. számú határozat kézhezvételétől számított 120. nap elteltét követő naptól, azaz 2008. április 26-tól köteles alkalmazni.

Jelen dokumentum a Magyar Közlöny Lap- és Könyvkiadó tulajdona, további üzleti célú felhasználása tilos!

A határozat ellen nincs helye fellebbezésnek. A határozat felülvizsgálata a határozat kézbesítésétől számított 15 napon belül kérhető a Nemzeti Hírközlési Hatóság Tanácsához 3 (három) példányban benyújtott, de a Fővárosi Bírósághoz címzett keresetlevélben. A keresetlevélben nyilatkozni kell arról, hogy a felperes kéri-e tárgyalás tartását. A keresetlevél benyújtásának a határozat végrehajtására nincs halasztó hatálya.

Indokolás

A Monor Telefon Társaság Távközlési Szolgáltató Korlátolt Felelősségű Társaság (1092 Budapest, Kinizsi u. 30-36.; Cg. 01-09-873734) (a továbbiakban: *Monortel* vagy *Kötelezett*) mint a *UPC Magyarország Telekommunikációs Kft.* (1092 Budapest, Kinizsi u. 30-36.; Cg. 01-09-366290) (a továbbiakban: *UPC Telekom*) jogelődje a Nemzeti Hírközlési Hatóság Tanácsa (a továbbiakban: *Tanács*) DH-26600-26/2007. és DH-23398-31/2007. számú határozataiban (a továbbiakban: *Határozatok*) foglalt kötelezettségének eleget téve 2008. február 7-én egységes szerkezetben benyújtotta jóváhagyás céljából az előfizetői helyi hurok átengedési és helyi bitfolyam hozzáférési szolgáltatáshoz kapcsolódó, *az ANFT 1. sz. mellékletének 2.1.3. pontja alapján meghatározott 29-es hívószámú körzetére kiterjedő hatályú* helyi hurok és helyi bitfolyam átengedésére vonatkozó referenciaajánlatának tervezetét (a továbbiakban: *MONORUO tervezet* vagy *referenciaajánlat tervezet*) a Tanácshoz.

A Monortel által benyújtott DH-5636-3/2008. számon iktatott irata a referenciaajánlat tervezet egységes szerkezetbe foglalt változatából, a referenciaajánlatban szereplő díjak költségalapúságát alátámasztó, nyomtatott és elektronikus formában benyújtott költségmodellből, mintaszerződésből és könyvvizsgálói nyilatkozatból állt. A Tanács a benyújtott iratot az elektronikus hírközlésről szóló 2003. évi C. törvény (a továbbiakban: *Eht.*) 14. § (1) bekezdés c) pontja alapján, az Eht. 10. § g) pontjában megszabott hatáskörében eljárva, az Eht. 59. § (1) bekezdése szerint megvizsgálta.

A jóváhagyásra benyújtott iratok részletes vizsgálatát követően a Tanács 2008. február 28-án illetve 2008. március 05-én kelt – DH-5636-4/2008. és DH-5636-6/2008. számon iktatott – hiánypótlási felhívásokat (a továbbiakban: *hiánypótlás*) adott ki, melyekben részletesen felsorolta a MONORUO tervezet és a díjak költségalapúságát alátámasztó költségmodell azon hiányosságait, melyek nem teszik lehetővé a MONORUO tervezet jóváhagyását. A Tanács az Eht. 103. § (4) bekezdésében foglalt alapelvek érvényesülése érdekében megjelölte a benyújtott dokumentáció pontosítandó részeit, illetve a Kötelezettet a jóváhagyó döntéshez szükséges adatok és információk közlésére hívta fel.

A Kötelezett által a hiánypótlásra határidőben benyújtott, DH-5636-8/2008. illetve DH-5636-9/2008. számon iktatott iratokat a Tanács az Eht. 14. § (1) bekezdés c) pontja alapján, a 10. § g) pontjában megszabott hatáskörében eljárva, az Eht. 59. § (1) bekezdése szerint ismételten megvizsgálta. Ennek során megállapította, hogy a Kötelezett a hiánypótlásnak részben eleget tett, a MONORUO tervezetét és a díjak költségalapúságát alátámasztó költségmodellt több helyen a hiánypótlási felhívásnak megfelelően javította. Ugyanakkor a Tanács azt is megállapította, hogy a MONORUO tervezete és a díjak költségalapúságát alátámasztó költségmodell a hiánypótlást követően sem felel meg maradéktalanul az elektronikus hírközlésre vonatkozó szabályoknak.

Tekintettel arra, hogy a Tanács csak a végső esetben kívánt az Eht 59. § (2) bekezdésében biztosított, a referenciaajánlat tartalmának megállapítására vonatkozó, és az Eht. 108. § (5) bekezdésében biztosított, a költségmodell alapján a referenciaajánlatban szereplő díjak megállapítására vonatkozó jogkörével élni, a benyújtott MONORUO tervezet és a költségmodell pontosítása, valamint hiányaik pótlása érdekében a 2008. április 11. napján kelt DH-5636-10/2008. ügyszámon hiánypótlási felhívást bocsátott ki, melynek teljesítésére nyitva álló határidőt 2008. április 18. napjában határozta meg.

Az ismételten javított, DH-5636-13/2008. számon iktatott MONORUO tervezetet és a díjak költségalapúságát alátámasztó költségmodellt a Kötelezett határidőben nyújtotta be. A Tanács megállapította, hogy a Kötelezett költségmodellje a DH-5636-13/2008. számon iktatott hiánypótlásában foglaltak Kötelezett általi teljesítése folytán alapvetően alkalmas volt arra, hogy a Tanács a költségalapú díjakat a költségmodell elektronikus hírközlési szabályoknak megfelelő korrekciójával állapítsa meg.

A Tanács a MONORUO tervezet pontosítása, valamint hiányaik pótlása érdekében 2008. április 21. napján kelt, DH-5636-11/2008. ügyszámon ismételten hiánypótlási felhívást (a továbbiakban: *ismételt hiánypótlás*) bocsátott ki, melynek teljesítésére nyitva álló határidőt 2008. április 28. napjában határozta meg.

A jóváhagyásra benyújtott MONORUO tervezet részletes vizsgálata és elemzése során feltárt hiányosságok Monortellel történő megismertetése és a hiányosságok Monortel általi kiküszöbölésének eredményessége érdekében a Tanács 2008. április 24-én konzultációt tartott a Monortellel. A Tanács a konzultáción megjelölte a MONORUO tervezet pontosítandó részeit, és a konzultáción elhangzott felhívásnak megfelelő, módosított MONORUO tervezet benyújtására új határidőt jelölt meg, 2008. május 06-i nappal.

Az ismételten javított, DH-5636-15/2008. illetve DH-5636-16/2008. számon iktatott MONORUO tervezetet (a továbbiakban: *ismételt hiánypótlásra adott válasz*) a Kötelezett határidőben nyújtotta be. A Tanács az ismételt hiánypótlásra adott választ az Eht. 14. § (1) bekezdés c) pontja alapján, az Eht. 10. § g) pontjában megszabott hatáskörében eljárva, az Eht. 59. § (1) bekezdése szerint megvizsgálta. A Tanács a vizsgálat eredményeként megállapította, hogy a Kötelezett az ismételt hiánypótlási felhívásnak túlnyomórészt eleget tett, a MONORUO tervezetét annak megfelelően javította.

Jelen dokumentum a Magyar Közlöny Lap- és Könyvkiadó tulajdona, további üzleti célú felhasználása tilos!

A Tanács az elintézési határidőt – az ügy összetettségére és a döntés megfelelő előkészítése érdekében – az Eht. 44. § (3) bekezdése alapján 15 nappal meghosszabbította és erről DH-5636-17/2008. számon a Kötelezettet értesítette.

A Monortel a referenciaajánlat tervezetének további pontosítása érdekében 2008. május 27-én illetve 2008. június 4-én önkéntes hiánypótlásként benyújtotta a MONORUO tervezetének újabb szövegváltozatát a Tanácshoz. A Tanács a MONOURO tervezet pontosított szövegváltozatát az Eht. 59. § (1) bekezdése szerint megvizsgálta, és megállapította, hogy – az alábbiakban a MONORUO tervezetben foglalt kikötésekkel és díjakkal kapcsolatban leírtak kivételével – az megfelel az elektronikus hírközlésre vonatkozó szabályoknak.

A Tanács megállapította, hogy a MONORUO tervezetben és a díjak költségalapúságát alátámasztó költségmodellben elvégzett javítások túlnyomórészt eleget tettek a hiánypótlási felhívásban foglaltaknak, ugyanakkor továbbra sem felelnek meg maradéktalanul az elektronikus hírközlésre vonatkozó szabályoknak. A Tanács ezért – a Kötelezett egész eljárás során tanúsított együttműködése ellenére – az elektronikus hírközlésre vonatkozó szabályoknak nem megfelelő egyes, a jelen határozat rendelkező részében meghatározottak tekintetében az Eht. 59. § (2) bekezdésében biztosított tartalom-megállapítási jogkörében eljárva, illetve az Eht. 108. § (5) bekezdésében biztosított díjmegállapító jogkörében eljárva a jelen határozat rendelkező részében foglaltak szerint döntött.

A UPC Telekom, mint a Monortel jogutódja DH-5636-26/2008. és DH-5636-27/2008. ügyiratszámú beadványaiban kérte a Tanácstól, hogy a jogelődje kérelmére indult eljárásban a jogutódlás tényét állapítsa meg. A UPC Telekom kérelméhez csatolta Fővárosi Bíróság mint Cégbíróság Cg.01-09-873734/35 számú változásbejegyzést elrendelő végzését. A Tanács a DH-5636-28/2008. számú végzésében a közigazgatási hatósági eljárás és szolgáltatás általános szabályairól szóló 2004. évi CXL. törvény (a továbbiakban: *Ket.*) 16. § (2) bekezdése alapján 2008. június 30. napjával a jogutódlás tényét megállapította.

A Tanács az Eht. 36. §-ában foglaltaknak megfelelően a határozat meghozatalát legalább 30 nappal megelőzően 2008. június 18. napján a honlapján, majd 2008. június 30. napján a Hírközlési Értesítőben közzétette a határozat tervezetét, valamint az ezzel kapcsolatos előkészítő anyagokat. A határozat tervezetével kapcsolatban az alábbi szolgáltatóktól érkeztek észrevételek:

- UPC Magyarország Telekommunikációs Kft. /(1092 Budapest, Kinizsi u. 30-36.; Cg. 01-09-366290/
- Magyar Telekom Távközlési Nyilvánosan Működő Részvénytársaság /1013 Budapest, Krisztina krt. 55.; Cg. 01-10-041928/ (a továbbiakban: *Magyar Telekom)*

A Tanács a beérkezett észrevételeket az alábbi módszer és struktúra szerint dolgozta fel:

- A Tanács elsődlegesen a MONORUO tervezetével kapcsolatos általános észrevételeket dolgozta fel szolgáltatók szerint.
- A Tanács ezt követően a MONORUO tervezetével kapcsolatos részletes észrevételeket dolgozta fel, akként, hogy az egyes észrevételek a MONORUO tervezet struktúráját követik.
- A Tanács minden egyes észrevétellel kapcsolatban jelezte, hogy azt figyelembe vette-e vagy sem, és minden esetben megjelölte a figyelembevétel vagy a figyelmen kívül hagyás indokát/indokait.
- A Tanács – tekintettel az észrevételek nagy számára – azokat nem szó szerint idézte, hanem tartalmilag összefoglalta.
- A figyelembe vett indokoknak megfelelő MONORUO tervezetben történt módosításokat a Tanács a határozat rendelkező részén átvezette, és az ezekhez kapcsolódó indokolásoknál jelezte, hogy a rendelkező rész módosítása milyen észrevételnek megfelelően történt.
- Az Invitel Távközlési Zártkörűen Működő Részvénytársaság /2040 Budaörs, Puskás Tivadar u. 8-10.; Cg. 13-10-040575/ (a továbbiakban: *Invitel*) részletes észrevételt ugyan kizárólag a 2008. június 30-i Hírközlési Értesítőben közzétett DH-8261-19/2008. ügyiratszámú határozat-tervezethez kapcsolódó Magyar Telekom Nyrt. helyi hurok és helyi bitfolyam átengedésére vonatkozó referenciaajánlatára (a továbbiakban: *„MARUO”*) tett, azonban kérte észrevételeinek figyelembevételét a MONORUO-val összefüggésben is.

  A MARUO struktúrája, felépítése, fogalomrendszere alapvetően eltér a MONORUO rendszerétől, és az Invitel észrevételei kifejezetten a MARUO konkrétan meghatározott szakaszaira vonatkoznak. Az Eht. 36. §-ában szabályozott jogintézmény fogalmi értelmezéséből az következik, hogy akinek a jogát vagy jogos érdekét az adott határozat érintheti, az magára a tervezett határozatra terjesztheti elő a vonatkozó álláspontját, javaslatát, észrevételének ténybeli, jogi alapját megjelölve. A fentieknek nem megfelelő javaslatot a Tanács észrevételnek tekinteni, feldolgozni – és így figyelembe venni – nem tudta. A Tanács ugyanakkor megjegyzi, hogy az egyenlő elbánás eljárási alapelvére, és a referenciaajánlatok feltételrendszereinek egységesítésére vonatkozó törekvésére is tekintettel a MONORUO határozatát további megállapító rendelkezésekkel egészítette ki a Kötelezett szolgáltatók referenciaajánlatainak jóváhagyására irányuló eljárásokban felmerült, és a Tanács által elfogadott észrevételekre figyelemmel.

A Tanács a referenciaajánlat azon részeit, amelyek nem feleltek meg az elektronikus hírközlésre vonatkozó szabályokban előírt követelményeknek az Eht. 45. § (1) bekezdés f) pontja, valamint az Eht. 59. § (2) bekezdésében foglaltak alap-

Jelen dokumentum a Magyar Közlöny Lap- és Könyvkiadó tulajdona, további üzleti célú felhasználása tilos!

ján, továbbá a referenciaajánlatban szereplő egyes szolgáltatások díjai tekintetében az Eht. 108. (5) bekezdése alapján a rendelkező részben írtak szerint megállapította, amelyeket az alábbiakkal indokol:

I. A MONORUO Törzsszövegére és Mellékleteire vonatkozó rendelkező részben foglaltakra vonatkozó indokolás (díjak kivételével)

I.1. Indokolás a rendelkező rész I. fejezet 1. pontjához, valamint a referenciaajánlat Törzsszöveg 5.1.3 a) pontjához

A Tanács megállapította, hogy a MONORUO tervezet Törzsszöveg 5.1.3 a) pontja a Helyi Bitfolyam Hozzáférés Átengedés lehetséges eseteinek felsorolásában nem tartalmazza a Csupasz Helyi Bitfolyam Hozzáférés esetét. A Tanács ezért a rendelkező részben foglaltak szerint módosította a MONORUO tervezet Törzsszöveg 5.1.3 (a) pontját.

I.2. Indokolás a rendelkező rész I. fejezet 2. pontjához, valamint a referenciaajánlat Törzsszöveg 5.1.3 b) pontjához

A Tanács megállapította, hogy a MONORUO tervezet Törzsszöveg 5.1.3 b) pontja a Helyi Bitfolyam Hozzáférés Átengedés lehetséges eseteinek felsorolásában nem tartalmazza a Csupasz Helyi Bitfolyam Hozzáférés esetét. A Tanács ezért a rendelkező részben foglaltak szerint módosította a MONORUO tervezet Törzsszöveg 5.1.3 (b) pontját.

I.3. Indokolás a rendelkező rész I. fejezet 3. pontjához, valamint a referenciaajánlat Törzsszöveg 8.2 pontjához

Az Eht. 103.§ (4) (b) pontjának megfelelően a referenciaajánlatban foglalt szolgáltatásokat a kötelezett szolgáltató a Jogosult szolgáltató részére az egyenlő elbánás elvének alkalmazásával /Eht. 104.§ (2) b)/ köteles biztosítani, ezért a Tanács a MONORUO tervezet Törzsszöveg 8.2 pontját a rendelkező részben foglaltak szerint kiegészítette.

I.4 Indokolás a rendelkező rész I. fejezet 4. pontjához, valamint a referenciaajánlat Törzsszöveg 14.2.1 illetve 14.2.2 pontjaihoz

Lásd. B) Részletes észrevételek, 1.2 pont

I.5. Indokolás a rendelkező rész I. fejezet 5. pontjához, valamint a referenciaajánlat Törzsszöveg 15.8.3 pontjához

Lásd. A) Általános észrevételek, 1.2 pont

I.6. Indokolás a rendelkező rész I. fejezet 6. pontjához, valamint a referenciaajánlat 10. Melléklet 2. pontjához

A Tanács a 11. piaci határozatban előírta, hogy a Jogosult Szolgáltatónak a referenciaajánlatban meghatározott minőségi feltételektől eltérő minőségű szolgáltatásra vonatkozó igénye esetén a Kötelezett Szolgáltató köteles erre vonatkozóan a Jogosult Szolgáltatónak ajánlatot tenni. A Tanács az eltérő minőségű szolgáltatás díjazására vonatkozóan, illetve az ajánlat megküldésére rendelkezésre álló határidőre nem rendelkezett. Azonban annak érdekében, hogy a Jogosult a saját előfizetőjével fennálló jogviszonyban kötelezettségeket tudjon vállalni a rá irányadó határidők tekintetében, szükséges, hogy számára előre látható és kiszámítható legyen a kötelezetti ajánlattételi kötelezettség teljesítésének időpontja. A Tanács ezért indokoltnak látta konkrét határidő megállapítását az ajánlatételre.

Az eltérő minőségű szolgáltatás díját előzetesen nem lehet rögzíteni a referenciaajánlatokban, azonban az nyilvánvalóan megkövetelhető a Kötelezettől, hogy az ajánlatban szereplő díj – az egyébként a MONORUO tervezet alapján fizetendő díjakhoz képest – csak az indokolt többletköltségeket tartalmazza. Szükséges továbbá az is, hogy a díjképzés a Jogosult számára transzparens módon történjék, és annak kialakításáról részletes adatokat szolgáltasson számára a Kötelezett.

A Tanács ezért a MONORUO tervezet 10. Melléklet 2. pontját a fentieknek megfelelően módosította.

I.7. Indokolás a rendelkező rész I. fejezet 7. pontjához, valamint a referenciaajánlat Törzsszöveg 1.1 pontjához

Lásd. A) Általános észrevételek, 1.1 pont

I.8. Indokolás a rendelkező rész I. fejezet 8. pontjához, valamint a referenciaajánlat 15. Mellékletéhez

Lásd. A) Általános észrevételek, 1.1 pont

II. A MONORUO Törzsszövegének és Mellékleteinek díjakra vonatkozó rendelkező részben foglalt pontok indokolása

A Tanács a referenciaajánlat tartalmát a MONORUO-ban szereplő egyes szolgáltatások díjai tekintetében az Eht. 59. § (2) és a 108. § (5) bekezdése alapján a rendelkező részben írtak szerint az alábbi indokokkal állapította meg.

Az indokolás üzleti titkot tartalmaz.

A Tanács a beérkezett észrevételekkel kapcsolatban az Eht. 36. § (3) bekezdésében foglalt indokolási kötelezettségének az alábbiakban tesz eleget:

A.) Általános észrevételek

1. UPC Telekom észrevételei

1.1 UPC Telekom észrevétele a Monortel jogutódlással történő megszűnése tárgyában

A UPC Telekom kérte a Tanácstól, hogy észrevétele mellékleteként megküldött MONORUO törzsszövegen, valamint a mintaszerződéseken a Kötelezett cégnevére vonatkozó változtatásokat fogadja el. Az észrevételt követően a UPC Telekom jelezte, hogy a Tanács részére megküldött MONORUO törzsszöveg, illetve a mintaszerződések a UPC Telekom cégjegyzékszámát, adószámát, valamint pénzforgalmi jelzőszámát elírás miatt helytelenül

Jelen dokumentum a Magyar Közlöny Lap- és Könyvkiadó tulajdona, további üzleti célú felhasználása tilos!

tartalmazzák, ezért kérte az elírások javítását. A UPC Telekom észrevételében hivatkozott arra, hogy a MONORUO jóváhagyási eljárása alatt a Monor Telefon Társaság Kft. 2008. június 30-ai nappal beleolvadt a UPC Magyarország Kft.-be.

A Tanács a UPC Telekom fenti észrevételét az alábbi indok alapján figyelembe vette:

A Tanács a UPC Telekom kérelmére a DH-5636-28/2008. számú végzésében a közigazgatási hatósági eljárás és szolgáltatás általános szabályairól szóló 2004. évi CXL. törvény (a továbbiakban: *Ket.*) 16. § (2) bekezdése alapján 2008. június 30. napjával a jogutódlás tényét megállapította. Egyetemes (általános) jogutódlás esetén a jogelődöt a Határozatok alapján terhelő valamennyi kötelezettség a Határozatokban meghatározott célokhoz igazodva terheli a jogutódlással létrejött szolgáltatót. Tekintettel arra, hogy a Tanács a referencia ajánlat jóváhagyására irányuló jelen eljárásban állapította meg a jogutódlás tényét, a Tanács elfogadta az észrevétel mellékleteként benyújtott MONORUO tervezeten és az „Összekapcsolási Mintaszerződésen" átvezetett, *a Monortel jogutódlással történő megszűnésével összefüggő – a társaság cégnevére vonatkozó – változásokat*, míg a UPC Telekom cégjegyzékszámát, adószámát a UPC Telekom kérelmének megfelelően a MONORUO törzsszövegén, illetve a kapcsolódó mintaszerződéseken a rendelkező részben foglaltak szerint módosítja.

1.2 A UPC Telekom észrevétele a MONORUO törzsszöveg 14.8 pontjában szabályozott kötbér tárgyában

A UPC Telekom észrevételében a kötbér alapjára és mértékére vonatkozó szövegjavaslatát a Monortel 2006. június 4. napján kelt önkéntes hiánypótlása hivatkozásában foglalt indokok mellett fenntartotta. A UPC Telekom észrevételében kiemelte, hogy nem tartja megfelelőnek a Tanács DH-5636-21/2008 határozat-tervezetében írt, a kötbér alap és mértékre vonatkozó érvelést, ugyanis álláspontja szerint a Hszr. 16. § (1) bekezdése szerint a hurokátengedési határidőkre vonatkozó rendelkezéseket a Tanács DH-26600-26/2007. számú határozatában megváltoztatta. A UPC Telekom hivatkozik továbbá arra, hogy a Tanács a határidők tarthatóságára vonatkozóan nem kezdeményezett egyeztetést a kötelezett szolgáltatókkal, és álláspontja szerint a Tanács hurokátengedéssel kapcsolatos határidők kialakításánál napi munkálatok elvégzéséhez szükséges munkaidőt és emberi erőforrás szükségleteket nem vette figyelembe. Ennek megfelelően a UPC Telekom az említett munkaidő és erőforrás szükségletek, valamint munkafolyamatok időigényessége ismerétében kérte a kötbéralap és mérték csökkentését, elfogadva ugyanakkor a Tanács DH-26600-26/2007. számú határozatában szereplő határidőket.

A Tanács a UPC Telekom fenti észrevételeit nem tudta figyelembe venni az alábbi indok miatt:

A Tanács DH-26600-26/2007 számú határozata alapján jelentős piaci erővel rendelkező szolgáltatóként azonosított szolgáltatók (a továbbiakban: *Kötelezettek*) részére a Tanács az egyenlő elbánás követelményének érvényesülése érdekében egységesen határozta meg a Kötelezettek RUO-ikban a vállalt határidők elmulasztása esetén alkalmazandó kötbérre vonatkozó rendelkezéseket. A Tanács DH-374-15/2006. számú határozat /a továbbiakban: *MONORUO határozat*/ rendelkező része 19. pontjával a kötbér alapjára és mértékére vonatkozóan a Kötelezett referenciaajánlatát az alábbiak szerint állapította meg:

„19. A referenciaajánlat törzsszöveg 14.8 pontja kiegészül egy új, 14.8.3 számú, alponttal:

Késedelmi kötbér

Amennyiben a Monortel a MONORUO-ban meghatározott bármely szolgáltatás igénybevétele esetén a szolgáltatás nyújtására határidő betartását vállalja és a szolgáltatás nyújtását az adott határidő leteltével nem kezdi meg, a fizetendő kötbér alapja az érintett szolgáltatás havi díjának ötszöröse. A kötbér mértéke a kötbéralap 20%-a naponta, de legfeljebb a kötbéralap 100%-a. A Monortel a kötbért a Jogosult bejelentése alapján megtéríti. A Monortel felelőssége csak felróhatósága esetén áll fenn, azaz a Monortel mentesül a kötbérfizetési kötelezettség alól, ha bizonyítja, hogy a késedelem elkerülése érdekében úgy járt el, ahogyan az az adott helyzetben általában elvárható."

A Monortel 2006. június 04. napján kelt önkéntes hiánypótlásában arra hivatkozással kérte a kötbér mértékére vonatkozó szövegrész megváltozatása (az érintett szolgáltatás havi díjának ötszörös mértékről kétszeres mértékre történő csökkentése) jóváhagyását a Tanácstól, hogy a Tanács DH-26600-26/2007. sz. határozat rendelkező részének c) (x) pontjában foglalt határidők a korábbi határidőknél jóval rövidebb teljesítési határidőket jelölnek meg. A Tanács a Monortel kérelmét nem tudta elfogadni az alábbiak szerint.

A Tanács DH-26600-26/2007. számú határozatában részletesen indokolta a hurokátengedési eljárásra vonatkozó rövidebb határidők előírására vonatkozó rendelkezéseket. A Tanács a határozat meghozatalát megelőző piacelemzési vizsgálat során megállapította, hogy a kialakult szolgáltatói gyakorlatban a hurokátengedésnek a megvalósulása indokolatlanul hosszú időt vett igénybe. A Tanács megállapította, hogy a hurokátengedésre vonatkozó előírások (például a keretszerződés bevezetése, a hurokalkalmassági vizsgálat opcionálissá tétele, az előfizető írásbeli nyilatkozat szükségességének megszüntetése) hozzájárulnak ahhoz, hogy a hurokátengedésre vonatkozó szerződéskötési eljárás és a hurokátenge-

Jelen dokumentum a Magyar Közlöny Lap- és Könyvkiadó tulajdona, további üzleti célú felhasználása tilos!

dés teljesítése időigénye lerövidüljön. A helyi hurok átengedési eljárás indokolatlan hosszúsága miatt kialakuló versenyhátrány a Jogosult szolgáltatók értékesítési lehetőségeit rontja, ezért a hurokátengedési piac fejlődésének előmozdítása, a verseny élénkítése érdekében szükséges a hurokátengedési eljárásra vonatkozó rövidebb határidők előírására.

A referenciaajánlatokról, hálózati szerződésekről, valamint az ezekkel kapcsolatos eljárások részletes szabályairól szóló 277/2003. (XII.24.) Korm. rendelet /a továbbiakban: *Hszr.*/ 16. § (1) bekezdése szerint: *„A referenciaajánlatoknak - az Eht. 172-175. §-aival összhangban - értelemszerűen tartalmazniuk kell különösen a felek közötti együttműködés szabályait így különösen a referenciaajánlatban meghatározott határidők bármelyikének kötelezett vagy jogosult szolgáltató általi elmulasztása esetén alkalmazandó kötbéreket, az együttműködési kötelezettség körében."*

A Hszr. 16. § (1) bekezdés r) pontja szerinti, a referenciaajánlatokban kötelezően szabályozandó kötbérrendelkezések elsődleges célja az, hogy a Kötelezett és a Jogosult szolgáltatót rászorítsa, ösztönözze arra, hogy az elektronikus hírközlésre vonatkozó szabályokban és a referenciaajánlatban szabályozott határidőket illetve minőségi mutatókat be is tartsa, és azok ne csak tájékoztató jelleggel szerepeljenek a referenciaajánlatokban. A kötbérrendelkezéseknek kiemelt szerepük van azokban az esetekben, ahol az adott szolgáltatásnyújtás megkezdésének határidejét az elektronikus hírközlésre vonatkozó szabály taxatíve szabályozza, mivel ebben az esetben nemcsak a Jogosult szolgáltatónak, hanem a fogyasztónak is érdeke fűződik ahhoz, hogy a szolgáltatás nyújtása az előírt határidőben megkezdődjön abból következően, hogy a UPC Telekom által a Jogosult szolgáltatónak nyújtott nagykereskedelmi szolgáltatáson alapul az előfizetői szolgáltatás. Ezekben az esetekben nyilvánvaló, hogy kötbér mértékét olyan szinten kell meghatározni, hogy az ténylegesen ösztönözze a kötbér fizetésére kötelezhető felet a határidő (illetve a minőségi mutatók) megtartására, igazodva természetesen magához az adott szolgáltatásért a Jogosult által fizetendő rendszeresen felmerülő havidíjhoz.

A Tanács figyelembe vette továbbá, hogy a UPC-n kívül a Kötelezettek részéről a kötbér mértékére vonatkozó módosítási kérelem nem érkezett be, így az egyenlő elbánás követelményének érvényesülésére is figyelemmel a Tanács a kötbér mértékét a jelen határozat rendelkező részében foglalt mértékben – a MONORUO határozattal jóváhagyott kötbérmértékkel egyezően – úgy állapította meg, hogy az álláspontja szerint kellő ösztönzést jelentsen a kötbér fizetésére kötelezett félnek a szerződésszerű teljesítésére.

A Tanács megjegyzi, hogy a UPC Telekom jelen referenciaajánlatának jóváhagyására irányuló eljárás – a Határozatokban előírt kötelezettségek UPC Telekom általi teljesítése alapján – a Kötelezett által benyújtott referenciaajánlatának a MONORUO határozattal jóváhagyott referenciaajánlathoz képest módosított részeit érintik, így a fizetendő kötbér mértékének módosítására jelen eljárásban nincs lehetőség.

A Tanács megjegyzi továbbá, hogy a MONORUO referenciaajánlat-tervezet jóváhagyására irányuló eljárásnak nem tárgya a Tanács DH-26600-26/2007. számú határozatának vizsgálata, a határozatban foglalt kötelezettségek létjogosultsága, szükségessége a jelen referenciaajánlat-tervezet jóváhagyására irányuló eljárásban nem vizsgálható felül. A Tanács azért sem tartja elfogadhatónak a UPC Telekom észrevételében írt érvelést, mert a kötbéralap illetve a kötbér mértékének a csökkentése a Tanács jogerős határozatában foglalt kötelezettség lényeges tartalmától való megfosztását, kiüresítését eredményezné.

B.) Részletes észrevételek

1. Magyar Telekom észrevételei

1.1 Szolgáltatásváltás és szolgáltatóváltás szabályozása

A Magyar Telekom észrevételében jelezte, hogy álláspontja szerint az MONORUO tervezet ellentétes a 11. piaci határozat I.a) ii. átláthatóság kötelezettség teljesítése körében kiszabott kötelezettséggel, mivel a benyújtott hurok átengedési ajánlat 14. sz. mellékletének 2.2 pontja tiltja a szolgáltatóváltás esetén a szolgáltatásváltást. Ezen rendelkezés alapján nem lehetséges pl.: Jogosult 1 részleges hurokról, Jogosult 2 teljes hurokra migrálni, valamint felveti azt a kérdést is, hogy mi történne egy Jogosult1 által nyújtott ADSL – Jogosult2 ULL migrációval. A Magyar Telekom ezért kéri a Tanácsot, hogy a végleges határozatát úgy módosítsa, hogy az MONORUO tartalmazza a szolgáltató váltás esetén a szolgáltatásváltás lehetőségét is.

A Tanács a Magyar Telekom fenti észrevételeit nem tudta figyelembe venni az alábbi indokok miatt:

A Tanács megvizsgálta a Magyar Telekom észrevételében foglalt felvetést.

A 11. piaci határozat az alábbiak szerint rendelkezik:

„A Kötelezett Szolgáltató referencia ajánlatának tartalmaznia kell annak az eljárásnak a feltételeit (így többek közt a szükséges dokumentumokra vonatkozó követelményeket és az eljárás egészére, illetve az egyes felek cselekményeire meghatározott határidőket), amelynek során:

A fémes hurkok és alhurkok nagykereskedelmi átengedése (beleértve a részleges átengedést is) szélessávú és beszédcélú szolgáltatások nyújtása céljából" nagykereskedelmi szolgáltatásra ráépülő kiskereskedelmi szolgáltatás előfizetője szolgáltatót vált úgy, hogy az új szolgáltató a Kötelezett Szolgáltatótól a korábbi szolgáltatóval azonos, ugyanarra a hurokra vonatkozó nagykereskedelmi szolgáltatást vesz igénybe, illetve

Jelen dokumentum a Magyar Közlöny Lap- és Könyvkiadó tulajdona, további üzleti célú felhasználása tilos!

„A fémes hurkok és alhurkok nagykereskedelmi átengedése (beleértve a részleges átengedést is) szélessávú és beszédcélú szolgáltatások nyújtása céljából” nagykereskedelmi szolgáltatásra ráépülő, valamely jogosult szolgáltató által nyújtott kiskereskedelmi szolgáltatást az adott jogosult szolgáltató egy, a korábban a Kötelezett Szolgáltatótól igénybe vett nagykereskedelmi szolgáltatástól eltérő, de szintén a Kötelezett Szolgáltató által nyújtott nagykereskedelmi szolgáltatás igénybe vételével kívánja nyújtani.”

Az idézett rendelkezés alapján a Kötelezett Szolgáltató kötelezettsége az, hogy referenciaajánlatában szabályozza (a) azt az eljárást, amikor szolgáltatóváltás történik, de a szolgáltatás ugyanaz marad, és (b) azt az eljárást, amikor egy adott jogosult szolgáltató a már korábban igénybe vett nagykereskedelmi szolgáltatást kívánja egy másikra módosítani. A Tanács a rendelkező részi szöveget megvizsgálva megállapította, hogy abban egyértelműen nem szerepel az arra történő kötelezés, hogy a Kötelezett Szolgáltató az egyidejű szolgáltató-és szolgáltatásváltás eljárását is szabályozza referenciaajánlatában.

A Tanács a Magyar Telekom által felhozott gyakorlati példákat megvizsgálva egyetért azzal, hogy a szolgáltatóváltás és a szolgáltatásváltás folyamatain túl az egyidejű szolgáltató-és szolgáltatásváltásra irányuló eljárás is rendezendő a referenciaajánlatokban. A Tanács üdvözli és a helyi hurok átengedési piac fejlődése szempontjából előremutatónak tartja, ha a Kötelezett Szolgáltató referenciaajánlatát ennek megfelelően alakítja ki, hiszen számos gyakorlati probléma kezelését megoldja. Azonban az MONORUO tartalma a kifejezett kötelezés hiányában nem állapítható meg ebben a tekintetben. Az MONORUO 14.sz. melléklet 2.2. pontban foglalt kizáró rendelkezés azt eredményezi, hogy a szolgáltatóváltási eljárás speciális szabályai nem alkalmazhatók egyidejű szolgáltató-és szolgáltatásváltás esetén, tehát ilyenkor a Kötelezett Szolgáltató a MONORUO általános szabályai szerint köteles eljárni.

1.2. Előrendelés

A Magyar Telekom észrevételében jelezte, hogy a MONORUO törzsszöveg 14.2. pontjában - a Jogosult szolgáltató által kérhető - hálózati alapinformációk köre eltér - a korábbi RUO eljárások során - a Tanács által már pontosított a Kötelezett szolgáltatók számára előírt tartalomtól. A Magyar Telekom észrevételében jelezte, hogy a Tanács 2005-2006-ban folytatott hurok átengedési referenciaajánlat jóváhagyására vonatkozó eljárása során a - Jogosult szolgáltató által kérhető - hálózati alapinformációk körét az alábbi tartalommal állapította meg:

„a) térkép formájában a helyhez kötött telefon központok és köztes elérési pontok elhelyezkedését, a hozzájuk kapcsolódó előfizetői számmal azonosított Helyi Hurkok számát ás a lefedett területeket; beleértve azt is, hogy az adott központ mely területeket (utca és házszám szerinti bontásban) látja el”

b) a meghatározott területen lehetséges Helymegosztási Helyszíneket, különösen a Fő Kábelrendezőket (MDF) és a köztes elérési pontokat; és”.

A Magyar Telekom ezért kéri a Tanácsot, hogy a MONORUO törzsszöveg 14.2. pontját a 2006 során hozott határozataiban megállapított tartalomnak megfelelően módosítsa.

A Tanács a Magyar Telekom fenti észrevételeit figyelembe vette az alábbi indokok miatt:

A Tanács az észrevétellel kapcsolatban megjegyzi, hogy a 2005-2006-ban folytatott helyi hurok átengedési referenciaajánlat jóváhagyására vonatkozó eljárása során hozott DH-374-15/2006. számú határozata rendelkező részének 10. pontjában az előrendelési eljárásra vonatkozóan megállapította a MONORUO tartalmát. A UPC Telekom a Tanács határozatának megfelelően a módosította a referenciaajánlatát, a jelen eljárás során benyújtott referenciaajánlat-tervezet az előrendelés során a Helyi Hurok Átengedéshez vagy Helyi Bitfolyam Hozzáférési Szolgáltatáshoz szükséges hálózati alapinformációkat körében módosítást nem tartalmazott.

A Tanács ugyanakkor észlelte, hogy a MONORUO törzsszöveg 14.2. pontjában a Jogosult szolgáltató által kérhető hálózati alapinformációk köre eltér a korábbi RUO eljárások során a Tanács által már pontosított a további Kötelezett szolgáltatók számára előírt tartalomtól.

A Tanács az egyenlő elbánás eljárási alapelvére, és a referenciaajánlatok feltételrendszereinek egységesítésére vonatkozó törekvésére is figyelemmel a Jogosult szolgáltató által kérhető - hálózati alapinformációk körét a rendelkező részben található módosításnak megfelelő tartalommal állapította meg. A Tanács a rendelkezés kiegészítését, pontosítását azért is indokoltnak látja, mert a VDSL technológia bevezetésével a közbenső (alhurok csatlakozás) elérési ponthoz szükséges a jogosulti hozzáférés, továbbá az előfizető teljes azonosításához azt is szükséges megadni, hogy az adott központ mely területeket (utca és házszám szerinti bontás szerint) látja el.

A Tanács az elintézési határidőt – az ügy összetettségére és a döntés megfelelő előkészítése érdekében – az Eht. 44. § (3) bekezdése alapján 15 nappal meghosszabbította és erről DH-5636-17/2008. számon a Kötelezettet értesítette.

A Tanács az Eht. 36. §-a lapján a határozat tervezetét, és az azzal kapcsolatos előkészítő anyagokat a határozat meghozatala előtt legalább 30 nappal közzétette.

Jelen dokumentum a Magyar Közlöny Lap- és Könyvkiadó tulajdona, további üzleti célú felhasználása tilos!

A Tanács az Eht. 59. § (7) bekezdése alapján rendelkezett a referenciaajánlat hatálybalépéséről.

A Tanács felhívja Kötelezett figyelmét, hogy a referenciaajánlatot internetes honlapján a határozat kézbesítését követő 5 napon belül közzé kell tennie.

A Tanács az Eht. 59. § (7) bekezdése alapján a határozatot hivatalos lapjában és internetes oldalán közzé teszi.

A Tanács döntését az Eht. 39. § (1) bekezdésének megfelelően teljes ülés keretében hozta meg.

A határozat elleni jogorvoslati lehetőség az Eht. 46. § (1)-(2) bekezdés és az Eht. 47. § (1) bekezdés rendelkezésein alapul.

Budapest, 2008. szeptember 23.

Bánhidi Ferenc s. k., tanácstag

Debreczeni Sándor s. k., tanácstag

Dr. Nyevrikel Emília s. k., tanácstag

Pataki Dániel s. k., elnök

dr. Rozgonyi Krisztina s. k., tanácstag alelnök

Simon Géza s. k., tanácstag

dr. Sümegi Péter s. k. tanácstag

A határozatot kapják:

1./ UPC Magyarország Kft.
(1092 Budapest, Kinizsi u. 30-36.)

2./ Irattár

DH-5636-28/2008. számú végzés: jogutódlás a Monor Telefon Társaság Távközlési Szolgáltató Kft. helyi hurok átengedésére és helyi bitfolyam hozzáférésre vonatkozó referencia ajánlatának jóváhagyására irányuló eljárásban

Ügyiratszám: DH-5636-28/2008.

Tárgy: Jogutódlás a Monor Telefon Társaság Távközlési Szolgáltató Kft. helyi hurok átengedésére és helyi bitfolyam hozzáférésre vonatkozó referencia ajánlatának jóváhagyására irányuló eljárásban

VÉGZÉS

A Nemzeti Hírközlési Hatóság Tanácsa a Monor Telefon Társaság Távközlési Szolgáltató Kft. (1092 Budapest, Kinizsi u. 30-36., cg.: 01-09-873734) /a továbbiakban: *Monortel*/ helyi hurok átengedésére és helyi bitfolyam hozzáférésre vonatkozó referencia ajánlatának jóváhagyására irányuló eljárásban megállapítja, hogy a kérelmező Monortel jogelőd helyébe ügyfélként jogutódja, a UPC Magyarország Telekommunikációs Korlátott Felelősségű Társaság (1092 Budapest, Kinizsi u. 30-36.; Cg. 01-09-366290) /a továbbiakban: *UPC*/ lép.

Jelen végzéssel szemben jogorvoslattal az eljárást lezáró érdemi határozat ellen benyújtott fellebbezés keretében lehet élni.

INDOKOLÁS

A *Monor Telefon Társaság Távközlési Szolgáltató Kft.* Nemzeti Hírközlési Hatóság Tanácsa (a továbbiakban: *Tanács*) DH-26600-26/2007. és DH-23398-31/2007. számú határozataiban foglalt kötelezettségének eleget téve 2008. február 7-én egységes szerkezetben benyújtotta jóváhagyás céljából az előfizetői helyi hurok és helyi bitfolyam átengedésére vonatkozó referenciaajánlatának tervezetét a Tanácshoz.

A Tanács előtt kérelemre indult és folyamatban lévő DH-5636/2008. számú eljárásban a kérelmező Monortel jogutódja DH-5636-26/2008. számú és DH-5636-27/2008. ügyiratszámú beadványaiban kérte a Tanácstól, hogy a jogelődje kérelmére indult eljárásban a jogutódlás tényét állapítsa meg. A UPC kérelméhez csatolta Fővárosi Bíróság mint Cégbíróság Cg.01-09-873734/35. számú változásbejegyzést elrendelő végzését.

Jelen dokumentum a Magyar Közlöny Lap- és Könyvkiadó tulajdona, további üzleti célú felhasználása tilos!

A Tanács a benyújtott kérelem alapján megállapította, hogy a Monortel 2008. június 30. napján átalakulással– beolvadással – megszűnt, jogutódja a UPC Magyarország Telekommunikációs Kft.

A fentiek alapján a Tanács a közigazgatási hatósági eljárás és szolgáltatás általános szabályairól szóló 2004. évi CXL. törvény (a továbbiakban: *Ket.*) 16. § (2) bekezdése alapján a jogutódlás tényét megállapította.

A jogorvoslati záradék a Ket. 98. § (2) bekezdésén alapul.

A fellebbezési illeték tekintetében az illetékekről szóló 1990. évi XCIII. törvény 29. § (2) bekezdése irányadó.

Budapest, 2008. szeptember 23.

A Tanács teljes ülése nevében:

Pataki Dániel s. k.
elnök

A határozatot kapják:
1./ *UPC Magyarország Telekommunikációs Kft.*
(1092 Budapest, Kinizsi u. 30-36.)
2./ *Irattár*

DH-9920-15/2008. számú, az Invitel Zrt. jogelőd Hungarotel Zrt.-re vonatkozó előfizetői helyi hurok átengedési és helyi bitfolyam hozzáférési szolgáltatáshoz kapcsolódó, a 32, 66, 68, 89, 95 hívószámú körzetekre kiterjedő hatályú referencia ajánlatának jóváhagyására irányuló eljárás tárgyában hozott határozat

*A határozatban üzleti titokként megjelölt adatok a DH-9920-14/2008. sz. határozatban szerepelnek.

Ügyiratszám: DH-9920-15/2008.

Tárgy: Az Invitel Zrt. jogelőd Hungarotel Zrt.-re vonatkozó előfizetői helyi hurok átengedési és helyi bitfolyam hozzáférési szolgáltatáshoz kapcsolódó, a 32, 66, 68, 89, 95 hívószámú körzetekre kiterjedő hatályú referencia ajánlatának jóváhagyására irányuló eljárás

Melléklet: 1 db.

A Nemzeti Hírközlési Hatóság Tanácsa az *Invitel Távközlési Szolgáltató Zártkörűen Működő Részvénytársaság* (2040 Budaörs, Puskás Tivadar u. 8-10.; cg: 13-10-040575), mint a Hungarotel Távközlési Zrt. jogutódja által a Tanácshoz 2008. február 15-én benyújtott, előfizetői helyi hurok átengedési és helyi bitfolyam hozzáférési szolgáltatáshoz kapcsolódó, a Magyar Köztársaság területének - az elektronikus hírközlő hálózatok azonosítóinak felosztási tervéről szóló 164/2005.(VIII.16.) Korm. rendelet (továbbiakban: ANFT) 1. számú mellékletének 2.1.3. pontja alapján meghatározott - 32, 66, 68, 89, 95 hívószámú körzeteire kiterjedő hatályú referenciaajánlatának a DH-375-18/2006. számú határozattal jóváhagyott referenciaajánlathoz képest módosított részeit, annak az alábbiakban megállapított részei kivételével

jóváhagyja.

A jóvá nem hagyott pontokat a Nemzeti Hírközlési Hatóság Tanácsa az alábbiak szerint

állapítja meg:

I. A HURUO Törzsszövege és Mellékletei vonatkozásában /díjak kivételével/

1.

A referenciaajánlat Törzsszöveg 4.1.10.3 pontja az alábbi új bekezdéssel egészül ki:

„A Kötelezett Szolgáltató azonos módon kezeli a kiskereskedelmi üzletága és a Jogosult Szolgáltató által leadott hibákat.”

2.

A referenciaajánlat Törzsszöveg 9. pontjának második mondata törlésre kerül és helyébe az alábbi szövegrész kerül:

„A Számhordozással történő Helyi Hurok teljes átengedés esetén a Számhordozást és a Helyi Hurok teljes átengedést a számhordozás napján a számhordozásra nyitva álló időablakban kell teljesíteni.”

Jelen dokumentum a Magyar Közlöny Lap- és Könyvkiadó tulajdona, további üzleti célú felhasználása tilos!

3.

„A referenciaajánlat 2. számú Melléklete 5.3 pontjának első bekezdése törlésre kerül és helyébe az alábbi szövegrész kerül:

„5.3 A Jogosult Szolgáltató a HURUO jelen melléklet 5.2. pontjában írt minőségi feltételektől eltérő minőségű szolgáltatásra vonatkozó igénye esetén a Kötelezett Szolgáltató az erre vonatkozó jogosulti igény kézhezvételét követő 5 munkanapon belül az igényt egyedileg elbírálja és annak teljesíthetősége esetén a Jogosult Szolgáltatónak kereskedelmi ajánlatot tesz a HURUO-ban meghatározott minőségi feltételektől eltérő minőségű szolgáltatás nyújtására. Az eltérő minőségű szolgáltatás díját és igénybevételének feltételeit a Kötelezett Szolgáltató jogosult meghatározni. Az ajánlatban szereplő díj csak az indokolt többletköltségeket tartalmazhatja, melyről a Jogosult Szolgáltató igénye esetén a Kötelezett Szolgáltató köteles részletes kimutatásokat/adatokat adni."

4.

a) A referenciaajánlat 10. melléklet II.2 pont negyedik franciabekezdése az alábbi mondattal egészül ki:

„…, kivéve, ha a Jogosult Szolgáltató vagy az Előfizetői Szolgáltatást Nyújtó Szolgáltató által az Előfizető részére nyújtott szolgáltatások tekintetében nem áll be változás, és a Jogosult Szolgáltató a Kötelezett Szolgáltató felé ennek tényéről írásban nyilatkozik."

b) A referenciaajánlat 10. sz. Melléklet 2. sz. Függelékében foglalt II. számú táblázat 7. sora első cellájának szövege törlésre kerül és helyébe az alábbi szövegrész kerül elfogadásra:

„A Jogosult Szolgáltató vagy az Előfizetői Szolgáltatást Nyújtó Szolgáltató és az Előfizető közötti Előfizetői Szerződés módosítása esetén a módosítás megkötésének dátuma"

c) A referenciaajánlat 10. sz. Melléklet 2. sz. Függelékében foglalt táblázat 8. sora első cellájának szövege törlésre kerül és helyébe az alábbi szövegrész kerül elfogadásra:

„Az Előfizető által a Jogosult Szolgáltatótól vagy az Előfizetői Szolgáltatást Nyújtó Szolgáltatótól igénybe venni kívánt szolgáltatás"

d) A referenciaajánlat 10. sz. Melléklet 2. sz. Függelékében foglalt táblázatot követő „Mellékletek" címsor alatti szövegrész törlésre kerül és helyébe az alábbi szövegrész kerül elfogadásra:

„A HURUO 4.5.3 pontjában írt dokumentumokon kívül mellékelni kell a Jogosult Szolgáltató cégszerűen aláírt nyilatkozatát, amely szerint a jelen igénybejelentésben megjelölt Szolgáltatásváltásra vonatkozóan a Jogosult Szolgáltató vagy az Előfizetői Szolgáltatást Nyújtó Szolgáltató az Előfizetővel kötött Előfizetői szerződését módosította. Ettől eltérően, ha a Jogosult Szolgáltató vagy az Előfizetői Szolgáltatást Nyújtó Szolgáltató által az Előfizető részére nyújtott szolgáltatások tekintetében nem áll be változás, a Jogosult Szolgáltató a Kötelezett Szolgáltató felé cégszerűen aláírt nyilatkozatában ennek tényéről nyilatkozik a szerződésmódosítás helyett, továbbá a HURUO 4.5.3 pontjában írt dokumentumok közül nem kell mellékelni a h) és k) pont szerinti nyilatkozatokat."

5.

A referenciaajánlat Törzsszövege 12. pontjában szereplő szöveg 12.1. sorszámot kap és a 12. pont kiegészül egy új 12.2 ponttal, az alábbiak szerint:

„12.2 helymegosztási Egység megosztása Jogosultak között

A Helymegosztási egységet az oda betelepült Jogosultak közösen használhatják a Kötelezettel megkötött szerződéseiknek megfelelő, és a Jogosultak közt létrejött megállapodásaik szerinti célból, így különösen a Kötelezettől történő hurokátengedés és berendezések összekapcsolásának megvalósítására.

A Helymegosztási egység közös használata esetén az alábbi feltételeknek kell teljesülniük:

a) A Helymegosztási egység közös használata esetén az igényelt tápellátási többlet nem lépheti túl a RUO-ban meghatározott határértékeket. Amennyiben túllépné, úgy az igényelt fejlesztés kereskedelmi megállapodás keretében valósul meg.

b) A Helymegosztási Egység bérleti díjának összegével és megfizetésével kapcsolatos rendelkezéseket elegendő a betelepült Jogosultak egyike által a Kötelezettel megkötött hálózati szerződésnek tartalmaznia. Az így meghatározott bérleti díj megosztása, valamint a Helymegosztási Egység kialakításával kapcsolatos díj megosztása a Jogosultak közti megállapodás tárgya.

c) A Jogosultak egymással és a Kötelezettel megállapodnak a biztonsági feltételekben, abban, hogy a Jogosultak szakemberei egymás közötti műszaki kérdések tisztázása céljából beléphessenek az érintett Helymegosztási Egység területére."

6.

„A referenciaajánlat Törzsszövege az alábbi új 12.3 ponttal egészül ki:

„12.3 Helymegosztási Egységek összekötése

Jelen dokumentum a Magyar Közlöny Lap- és Könyvkiadó tulajdona, további üzleti célú felhasználása tilos!

A Helymegosztási egységet az oda betelepült Jogosultak közösen használhatják a Kötelezettel megkötött szerződéseiknek megfelelő, és a Jogosultak közt létrejött megállapodásaik szerinti célból, így különösen a Kötelezettől történő hurokátengedés és berendezéseik összekapcsolásának megvalósítására.

A Helymegosztási egységek más Jogosultakkal közös használatának műszaki-és hálózatbiztonsági feltételeinek (12.2 pont) figyelembe vételével a Jogosultak berendezéseinek összekapcsolását lehetővé kell tennie a Kötelezettnek. Ennek feltételei:

a) A Jogosultak berendezéseinek összekapcsolására vonatkozó szerződést kell kötniük az érintett Jogosultaknak a Kötelezettel, amelynek tartalmaznia kell az összekapcsolás műszaki feltételeit, az összekapcsolás gyakorlati létesítésének módját és feltételeit, valamint a megvalósítás költségeit, annak Jogosultak általi megfizetésének feltételeit és az összekapcsolás díját, a fenntartás felelősségi kérdéseit és esetleges díját.

b) Az érintett Jogosultaknak egymással is a berendezéseik összekapcsolására vonatkozó szerződést kell kötniük, amelynek tartalmaznia kell a létesítendő összekapcsolás feltételeit, módját, műszaki-biztonsági kérdéseit, a létesítés és a fenntartás költségeinek esetleges megosztását.

c) Az érintett Jogosultak egymással és a Kötelezettel megállapodnak a biztonsági feltételekben, és abban, hogy a Jogosultak szakemberei egymás közötti műszaki kérdések tisztázása céljából beléphessenek az érintett Helymegosztási egység(ek) területére."

7.

a) A referenciaajánlat Törzsszöveg 4.1.7.1 pontja első és második mondata törlésre kerül, és helyébe az alábbi szövegrész lép:

„Amennyiben a Kötelezett Szolgáltató a HURUO-ban meghatározott bármely szolgáltatás igénybevétele esetén a szolgáltatás nyújtására határidő betartását vállalja és a szolgáltatás nyújtását az adott határidő leteltével nem kezdi meg, a fizetendő kötbér alapja az érintett szolgáltatás havi díjának tizenötszöröse. A kötbér mértéke a kötbéralap 20%-a naponta."

b) A referenciaajánlat Törzsszöveg 4.8.1. pontja az alábbi szövegrésszel egészül ki:

„Az engedély iránti kérelem késedelmes benyújtása esetén minden munkanap késedelemért napi 5 000 (ötezer) forint kötbér megfizetésére köteles."

8.

a) A referenciaajánlat Törzsszöveg 4.5.3.3 pontjának második bekezdése törlésre kerül és helyébe az alábbi szövegrész lép:

„A 4.5.3.1. pont (d), (e), (m), (n), (o) és (p) bekezdés alatti dokumentumokat/nyilatkozatokat elegendő a Hálózati Keretszerződés megkötésekor egyszer a Kötelezett részre benyújtani."

b) A referenciaajánlat Törzsszöveg 4.5.3.3 pontja az alábbi új bekezdéssel egészül ki:

„A Jogosult Szolgáltató a 4.5.3.1. pont (f), (h), (j), (k) és (l) bekezdés alatti dokumentumokat/nyilatkozatokat összevontan is benyújthatja a Kötelezett részére."

c) A referenciaajánlat Törzsszöveg 4.5.2. pontjának negyedik és ötödik bekezdése törlésre kerül és helyébe az alábbi szövegrész lép:

„A Jogosult Szolgáltató Hálózati Keretszerződés illetve Egyedi Hálózati Szerződés megkötésére irányuló kezdeményezése az igénybejelentés 4.5.3 pontban írtak szerinti tartalommal és mellékletek csatolásával, valamint jelen HURUO 7A. számú melléklete szerinti megfelelően kitöltött adatlap megfelelő elektronikus címre (wholesale@invitel.co.hu) való megküldését követően a kézbesítés visszaigazolásának időpontjában tekinthető megfelelően kézbesítettnek.

A Jogosult Szolgáltató Hálózati Keretszerződés Tartozó Egyedi Szerződés megkötésére irányuló kezdeményezése az igénybejelentés 4.5.3 pontban írtak szerinti tartalommal és mellékletek csatolásával, valamint jelen HURUO 7B. számú melléklete szerinti megfelelően kitöltött adatlap megfelelő elektronikus címre (nem-egyéni előfizetői hurokátengedési igények esetén az e-mail cím: b2b_llu@invitel.co.hu; egyéni előfizetői hurokátengedési igények esetén az e-mail cím: b2c_llu@invitel.co.hu) való megküldését követően a kézbesítés visszaigazolásának időpontjában tekinthető megfelelően kézbesítettnek.

A jelen HURUO 7A és 7B. számú melléklete szerinti adatlapban szereplő adatok valóságtartalmáért a Jogosult Szolgáltató kizárólagos felelősséggel tartozik és azokat a Kötelezett Szolgáltató jogosult ellenőrizni. Ha a Jogosult Szolgáltató igényét elektronikus úton jelenti be, az igény beadásakor szükséges csatolandó mellékletek benyújtását a dokumentum eredeti képi formáját változtathatatlanul rögzítő pdf. formátumban elektronikusan is teljesítheti."

Jelen dokumentum a Magyar Közlöny Lap- és Könyvkiadó tulajdona, további üzleti célú felhasználása tilos!

d) A referenciaajánlat 7. sz. Mellékletében szereplő igénybejelentési adatlap számozása 7.A mellékletre módosul, és a 7. Melléklet kiegészül egy új, 7.B Melléklettel, mely jelen határozat 1. számú mellékletét képezi .

9.

A referenciaajánlat Törzsszöveg 4.7.1.1 pontjának második bekezdése törlésre kerül és helyébe az alábbi szövegrész lép:

„A Hálózati Keretszerződés időbeli és területi hatálya alatt a Jogosult Szolgáltató által benyújtott további Keretszerződéshez Tartozó Egyedi Szerződés megkötésére vonatkozó ajánlatával kapcsolatos eljárásra az Egyedi Hálózati Szerződés megkötésére vonatkozó rendelkezéseket kell alkalmazni, az alábbi eltéréssel.

Ha a Kötelezett Szolgáltató a szerződéskötésre irányuló kezdeményezést elfogadta, úgy a Kötelezett Szolgáltató a szerződéskötési kezdeményezés kézhezvételétől számított 4 munkanapon belül elektronikus úton megküldi a Jogosult Szolgáltató részére a Hálózati Keretszerződéshez Tartozó Egyedi Szerződés megkötésére vonatkozó szövegszerű szerződéses ajánlatát a Jogosult Szolgáltató kezdeményezésében megjelölt elektronikus levélcímére a Jogosult Szolgáltató általi aláírás céljából azzal, hogy ebbe a határidőbe nem számít bele a pótlólagos adatközlésre vonatkozó felhívása elküldése és annak teljesítése, azaz a felhívásban foglaltaknak megfelelő pótlólagos adatközlés Kötelezett Szolgáltató általi átvételének napja között eltelt idő."

10.

A referenciaajánlat Törzsszöveg 4.7.3 pontjának szövege törlésre kerül és helyébe az alábbi szövegrész lép:

„4.7.3.1 A Hálózati Keretszerződés illetve Egyedi Hálózati Szerződés azon a napon lép hatályba, amikor a Jogosult Szolgáltató által cégszerűen aláírt a Kötelezett Szolgáltató ajánlata szerinti változatlan tartalmú Hálózati Keretszerződés illetve Egyedi Hálózati Szerződés két eredeti példányban a 4.7.1.3. pontban írt ajánlati kötöttség időtartamán belül a Kötelezett Szolgáltatóhoz visszaérkezik. A Hálózati Keretszerződés illetve Egyedi Hálózati Szerződés hatályba lépésének napja egyben a szerződéskötés napja. A Kötelezett Szolgáltató az általa is aláírt Hálózati Keretszerződés illetve Egyedi Hálózati Szerződés egy eredeti példányát postai úton 5 munkanapon belül megküldi a Jogosult Szolgáltató részére.

4.7.3.2 A Hálózati Keretszerződéshez Tartozó Egyedi Szerződés azon a napon lép hatályba, amikor a Jogosult Szolgáltató által cégszerűen aláírt a Kötelezett Szolgáltató ajánlata szerinti változatlan tartalmú Hálózati Keretszerződéshez Tartozó Egyedi Szerződés a dokumentum eredeti képi formáját változtathatatlanul rögzítő pdf. Formátumban, a 4.7.1.3. pontban írt ajánlati kötöttség időtartamán belül a Kötelezett Szolgáltatóhoz elektronikus úton visszaérkezik.

A Jogosult Szolgáltató ezzel egyidejűleg köteles a Hálózati Keretszerződéshez Tartozó Egyedi Szerződés eredeti aláírt papíralapú változatát 2 példányban postai úton megküldeni a Kötelezett Szolgáltató részére. A Hálózati Keretszerződéshez Tartozó Egyedi Szerződés hatályba lépésének napja egyben a szerződéskötés napja. A Kötelezett Szolgáltató az általa is aláírt Hálózati Keretszerződés Tartozó Egyedi Szerződés egy eredeti példányát postai úton, a Jogosult Szolgáltató által aláírt Hálózati Keretszerződéshez Tartozó Egyedi Szerződés eredeti papíralapú változatának kézhezvételét követő 5 munkanapon belül megküldi a Jogosult Szolgáltató részére."

11.

a) A referenciaajánlat Törzsszöveg 2. pontjában foglalt Hálózati Keretszerződés definíció törlésre kerül és helyébe az alábbi szöveg kerül elfogadásra:

„Hálózati Keretszerződés" a Kötelezett Szolgáltató és a Jogosult Szolgáltató között létrejött HURUO szerinti azon Hálózati Szerződés, amelynek keretében a Felek megállapodhatnak helyi hurok átengedésről, helyi bitfolyam hozzáférési szolgáltatás igénybevételéről illetve a HURUO szerinti más szolgáltatásokról. A Hálózati Keretszerződés feltételrendszerét jelen HURUO tartalmazza."

b) A referenciaajánlat Törzsszöveg 4.5.3.2 a) pontjának szövege törlésre kerül és helyébe az alábbi szövegrész kerül:

„A Jogosult Szolgáltató a 4.5.3.1 pont (f)-(l) alpontjaiban felsorolt nyilatkozatokat, illetve dokumentumokat csak akkor köteles benyújtani, ha a Hálózati Keretszerződés megkötésére irányuló igénybejelentéssel egyidejűleg egy vagy több helyi hurok átengedésének kezdeményezésére is benyújt igénybejelentést."

c) A referenciaajánlat 7. sz. Mellékletének „Kitöltési tájékoztató" pontja az alábbi új bekezdéssel egészül ki:

„Hálózati Keretszerződés megkötésére irányuló igénybejelentés esetén a jelen igénybejelentési adatlap II. és III. része, illetve a IV. részének az egyedi hurok átengedési, illetve helyi bitfolyam hozzáférési szolgáltatásra vonatkozó sorai csak akkor töltendők ki, ha a Jogosult Szolgáltató a Hálózati Keretszerződés megkötésére irányuló igénybejelentéssel egyidejűleg helyi hurok átengedésének kezdeményezésére igénybejelentést kíván benyújtani. Amennyiben a jelen igénybejelentési adatlap II. és III. része, illetve a IV. részének az egyedi hurok átengedési, illetve helyi bitfolyam hozzáférési szolgáltatásra vonatkozó sorai nem kerülnek kitöltésre, a Kötelezett Szolgáltató az igénybejelentést kizárólag a Hálózati Keretszerződés megkötésére irányuló igénybejelentésnek tekinti."

Jelen dokumentum a Magyar Közlöny Lap- és Könyvkiadó tulajdona, további üzleti célú felhasználása tilos!

12.

A referenciaajánlat Törzsszöveg 2. Meghatározások pontjában a „Csatlakozási Pont” meghatározás szövege az alábbira módosul:

„Csatlakozási Pont

a) Helyi hurok átengedés esetén
Fizikai helymegosztás esetén az Átadó Kábelrendező (HDF) kábelkifejtési pontja, Távoli helymegosztás esetén a Kültéri Helyen az a HDF-et az MDF-fel összekötő kábelhez biztosított csatlakozási lehetőség, mely ponton a Jogosult berendezése csatlakoztatható a Helyi Hurokhoz.

b) Helyi bitfolyam hozzáférési szolgáltatás nyújtása esetén
Fizikai helymegosztás esetén az Átadó Kábelrendező (DDF) kábelkifejtési pontja, Távoli helymegosztás esetén a Kültéri Helyen az Helyi Bitfolyam Hozzáférési Linkhez biztosított csatlakozási lehetőség, mely ponton a Jogosult berendezése csatlakoztatható a megosztást biztosító eszközhöz (DSLAM).”

13.

A referenciaajánlat Törzsszöveg 2. pontjában szereplő „Előfizetői szolgáltatást nyújtó szolgáltató” definíció szövege törlésre kerül és helyébe az alábbi szöveg lép:

„Előfizetői szolgáltatást nyújtó szolgáltató” azon elektronikus hírközlési szolgáltató, amely az Előfizetővel az átengedésre vonatkozó kezdeményezésben meghatározott helyi hurkon nyújtandó előfizetői szolgáltatásra vonatkozó Előszerződést vagy Előfizetői Szerződést kötött, és amely a Jogosult Szolgáltatóval a Kötelezett Szolgáltató által a Jogosult Szolgáltató HURUO-ban foglaltak szerinti átengedésre vonatkozó kezdeményezésében meghatározott helyi hurok (alhurok) felhasználásával nyújtott nagykereskedelmi szolgáltatás tárgyában nagykereskedelmi szerződést kötött. Az Előfizetői szolgáltatást nyújtó szolgáltató a Kötelezett Szolgáltatóval nem áll jogviszonyban.”

14.

A referenciaajánlat Törzsszöveg 2. Meghatározások pontjában a „Fő Kábelrendező (MDF)” meghatározás szövege az alábbira módosul:

„Fő Kábelrendező (MDF)”

a Helyi Hurkok bekötési helye az Invitel Zrt. érintett helyi telefonközpontjának épületében, ahol kábelkifejtési egységenként szerelve érhetők el a Helyi Hurkok.”

15.

A referenciaajánlat Törzsszöveg 2. Meghatározások pontjában a „Helyi Hurok Frekvenciaterve” meghatározás törlendő.

16.

A referenciaajánlat Törzsszöveg 4.3.5 pontja az alábbi új, második bekezdéssel egészül ki:

„Amennyiben a bemutatott dokumentumok alapján az adott berendezés alkalmazható a Kötelezett hálózatában, megfelelő eredményű próbaüzem után az Invitel Zrt. felveszi azt a hálózatában használható berendezések listájára.”

17.

A referenciaajánlat Törzsszöveg 4.5.4 pontjának szövege törlésre kerül és helyébe az alábbi szövegrész kerül:

„4.5.4 A Jogosult Szolgáltató kezdeményezésére a Kötelezett Szolgáltató Előrendelés keretében köteles a Jogosult Szolgáltató számára hozzáférhetővé tenni a meghatározott területen megvalósítandó átengedéshez szükséges hálózati alapinformációkat a 2. Melléklet 2.2 pontjának megfelelően.”

18.

A referenciaajánlat Törzsszöveg 4.6.3.2 pontja első bekezdésének szövege törlésre kerül és helyébe az alábbi szövegrész kerül elfogadásra:

„Ha a Kötelezett Szolgáltató megítélése szerint a Keretszerződés megkötésére irányuló ajánlat objektív műszaki okok miatt nem indokolt, az ajánlat kézhezvételétől vagy a pótlólagos adatközléstől számított 10 napon belül köteles erről a Jogosult Szolgáltatót írásban, indoklással – a szükség szerint elvégzett megvalósíthatósági vizsgálatok eredményével – ellátva tájékoztatni, megjelölve a véleménye szerint műszakilag vagy gazdaságilag ésszerű ajánlat feltételeit, különösen az alábbiakat:”

Jelen dokumentum a Magyar Közlöny Lap- és Könyvkiadó tulajdona, további üzleti célú felhasználása tilos!

19.

A referenciaajánlat törzsszövegének 4.6.3.2.2 pontja az alábbi szövegűre módosul:

„4.6.3.2.2. Az ajánlat objektív műszaki okok miatt akkor utasítható vissza, ha az ajánlatban megjelölt szolgáltatási igény műszakilag nem valósítható meg (különösen a HURUO 5. sz. mellékletében meghatározott feltételek hiányában) Az ajánlat elutasításának alapjául szolgáló objektív műszak okokat megvalósíthatósági vizsgálattal kell igazolni.”

20.

A referenciaajánlat törzsszövegének 4.7.5 pontja utolsó mondatának szövege törlésre kerül és helyébe az alábbi szövegrész lép:

„Az Előfizető, azaz Jogosult Szolgáltató vagy az Előfizetői szolgáltatást nyújtó szolgáltató szolgáltatásának előfizetője magatartásáért, tevékenységéért a Jogosult Szolgáltató a Kötelezett Szolgáltatóval szemben a közöttük létrejött hatályos nagykereskedelmi szerződés szabályai szerint felel.”

21.

„A referenciaajánlat törzsszövegének 4.8.6 pontjának szövege törlésre kerül és helyébe az alábbi szövegrész kerül:

„4.8.6. Bejárás

A Jogosult az igényelt Helymegosztási Helyszín bejárására tarthat igényt. A Jogosult és a Kötelezett megállapodnak a Bejárás időpontjában, melyet lehetőleg a Jogosult igénybejelentésétől számított 5 munkanapon belüli időpontra kell Kötelezettnek engedélyeznie. A bejáráson a Jogosult munkatársai, illetve a Jogosult és a Kötelezett megállapodása alapján – megfelelő titoktartási megállapodás megkötése mellett – a Jogosult külső szakértői is részt vehetnek. Távoli hozzáférés igénylése esetén a Jogosult köteles biztosítani a Kötelezett számára a bejárást, amennyiben az azt igényli.”

22.

A referenciaajánlat Törzsszöveg 4.8.7 . Próbaüzem pontjának szövege az alábbira módosul:

„A Próbaüzem a felek bármely fél igénye esetén közösen vállalt együttműködését jelenti, amely során közösen alakítják ki:

a.) a Helyi Hurok és Helyi Bitfolyam Hozzáférés átadás-átvételi tesztjét

b.) a hálózatbiztonsági követelményeket; és

c.) az együttműködési folyamatok kialakítását;

A Próbaüzemben való részvétel esetén a Felek közösen kialakítják és aláírják a próbaüzemi megállapodást, amely a tapasztalatok megvitatásának, és az eredmények közös elfogadásának folyamatát szabályozza.”

23.

A referenciaajánlat törzsszöveg 4.10.3.3 pontja törlésre kerül.

24.

A referenciaajánlat Törzsszövegének 6.3 Kiegészítő szolgáltatások pontja törlésre kerül és helyébe az alábbi szövegrész kerül:

„6.3 Kiegészítő szolgáltatások

A Kötelezett Szolgáltató által megajánlott kiegészítő szolgáltatások leírását és azok igénybevételének feltételeit a HURUO 2-5C számú mellékletei valamint a hordozott szám beállítás tekintetében a HURUO Törzsszövegének 9. pontja tartalmazza. A Kötelezett Szolgáltató a szerződéskötésre irányuló kezdeményezésben megjelölt helyi hurok átengedésre való alkalmasságának vizsgálatát a 2.sz. Melléklet 1.4 pontjában foglalt feltételeknek megfelelően végzi.”

25.

A referenciaajánlat 2. sz. Melléklet 5.1 A hibaelhárítás folyamata pontjának szövege törlésre kerül és helyébe az alábbi szövegrész kerül:

„5.1 A hibaelhárítás folyamata

A Felek biztosítják a napi 24 órás, évi 365 napos folyamatos hibakezelő szolgálat működtetését. A Jogosult Szolgáltató által a részére átengedett Helyi Hurkon vagy Helyi bitfolyam hozzáférési szolgáltatás segítségével nyújtott szolgáltatást érintő előfizetői hibabejelentést a Jogosult fogadja.

A Jogosult Szolgáltató által a Kötelezett Szolgáltató részére küldött hibabejelentés esetén a Kötelezett Szolgáltatónak az előzetes hibaelhatárolással és a hibaelhárítással kapcsolatos kötelezettsége csak akkor kezdődik el, amikor a Jogosult Szolgáltató nyilatkozik arról, hogy a sajátoldali hibát már kizárta.

Jelen dokumentum a Magyar Közlöny Lap- és Könyvkiadó tulajdona, további üzleti célú felhasználása tilos!

A Jogosult Szolgáltató hibabejelentésének tartalmaznia kell az előfizetői bejelentés dátumát, időpontját, az előfizetői adatokat, a létesítéskor kapott egyedi azonosító számot, az Előfizető kapcsolási számát, a szolgáltatástípust, a felszerelt végberendezést, a kapcsolattartási telefonszámot, a Jogosult Szolgáltató azonosítóját, a hibajelenséget, valamint a Jogosult által elvégzett hibabehatárolás eredményét

Az Invitel Zrt. a Szolgáltatást a lehető legrövidebb időn belül teljes értékűen, a vállalt minőségi szint és előírt műszaki paramétereknek megfelelően állítja helyre. A hibaelhárítás folyamatát, eredményét az Invitel Zrt. rögzíti. Az Invitel Zrt. a hibaelhárítás tényét, eredményét feltételesen lezárt hibajegyen visszaküldi a Jogosult részére. Ettől az időponttól kezdve, a Jogosult által a hibaelhárítással kapcsolatban a feltételesen lezárt hibajegy Jogosulthoz visszaküldését követő két napon belül megtett, a hibaelhárításra vonatkozóan megtett kifogásig, vagy a jelzet határidőn belül meg nem tett kifogás esetén a további hibaelhárítás a tekintett hibajegy vonatkozásában nem az Invitel Zrt. felelőssége.

Amennyiben a Jogosult 2 (kettő) napon belül a hibajeggyel kapcsolatban nem jelent kifogást az Invitel Zrt. felé, vagy a lezárt hibajegy kézhezvételétől számítva 2 (kettő) napon belül a hiba elhárításával kapcsolatban semminemű nyilatkozatot nem tesz, úgy az Invitel Zrt. a hibát kijavítottnak és a Jogosult által elfogadottnak tekinti. Ebben az esetben a hibaelhárítás időtartama a hibajegy feltételes lezárásáig tart.

Amennyiben a Jogosult 2 (kettő) napon belül a hibajeggyel kapcsolatban kifogást jelent az Invitel Zrt. felé, az Invitel Zrt. a feltételesen lezárt hibajegyet lezáratlan hibajegynek tekinti és folytatja a hiba elhárítását. A hibajegyet a hibajavítás után a Jogosulthoz visszaküldéskor feltételesen lezártnak tekinti. Ebben az esetben a hibaelhárítás időtartama a hibajegy első tényleges lezárásáig tart.

A hibaelhárítás megtörténtének ellenőrzése és a hibaelhárítás időpontjának meghatározása céljából az Invitel Zrt. mindig egyeztet az előfizetővel. Egyszeri akadályoztatást tiszteletben tart, de ismételt akadályoztatás esetén az Invitel Zrt. a hibaelhárítást feltételesen lezártnak tekinti, amelyről a Jogosultat értesíti.

Nem minősül az Invitel Zrt. felelősségi körébe tartozó hibaelhárítási időnek azon időtartam, amely a Jogosult Előfizetője másodszori sikertelen megkeresését követi, ha az első és a második sikertelen megkeresés között legalább egy óra eltelt. "

26.

A referenciaajánlat 2. sz melléklet 5.2.1 a) pontjának szövege törlésre kerül és helyébe az alábbi szövegrész kerül:

„A Kötelezett Szolgáltató az átengedést a Hálózati Keretszerződés a HURUO 4.7.3. pont szerinti hatálybalépését követő legfeljebb 15 napon belül köteles megvalósítani vagy lehetővé tenni."

27.

A referenciaajánlat 3. sz. Melléklet 3.1 pontjának szövege törlésre kerül és helyébe az alábbi szövegrész kerül:

„3.1. A felmérési munkákat a Kötelezett Szolgáltató a Jogosult Egyedi Átengedési Igénybejelentése esetén vagy a Keretszerződésben rögzített ütemezés szerint kezdi meg.

A létesítési munkákat a Kötelezett Szolgáltató Keretszerződés esetén az abban rögzítettek szerint, a Jogosult Egyedi Átengedési Igénybejelentése esetén pedig a felmérési eredmény Jogosult általi elfogadását követően kezdi meg. "

28.

A referenciaajánlat 4. sz. Melléklet I. Általános feltételek pontjának szövege törlésre kerül és helyébe az alábbi szövegrész kerül:

„A Kötelezett Szolgáltató a szerződéskötésre irányuló kezdeményezésben megjelölt Helyi Hurok átengedésre való alkalmasságának vizsgálatát a Törzsszöveg 6.3. pontjának követelményei és feltételei szerint végzi el."

29.

A referenciaajánlat 5.sz. Melléklet 6. Az Előfizetői Hurok Részleges Átengedése pontjának szövege törlésre kerül és helyébe az alábbi szövegrész kerül:

„Figyelembe kell venni a telepítések során az xDSL vonali kódolásából adódó zavartatásokat. Egy érnégyesen belül csak egy érpáron üzemelhet xDSL rendszer, a másik érpár ilyen szolgáltatásra nem ajánlható fel. Ilyen esetekben, amennyiben annak műszaki lehetősége adott, a Kötelezettnek a részleges átengedés megvalósíthatóságához érpárat kell cserélnie."

30.

A referenciaajánlat 5.A Melléklet 1.7 pontjának szövege az alábbira módosul:

„Amennyiben a Jogosult Szolgáltató a Helyi Bitfolyam Hozzáférés szolgáltatást Távoli Hozzáféréssel kívánja igénybe venni, úgy azt a Kötelezett Szolgáltató a Távoli Hozzáférés és Helyi Bitfolyam hozzáférés a HURUO-ban foglalt feltételei és díjai szerint nyújtja.

Jelen dokumentum a Magyar Közlöny Lap- és Könyvkiadó tulajdona, további üzleti célú felhasználása tilos!

Amennyiben a jogosulti igény teljesítése a Kötelezett Szolgáltató megítélése szerint objektív műszaki és/vagy gazdasági ok(ok)ból nem lehetséges, úgy a Kötelezett Szolgáltató a Jogosult igényének kézhezvételét követő 10 munkanapon belül az igényt indoklás mellett elutasítja."

31.

A referenciaajánlat 5. A Melléklet 2.3.1.8 pontja az alábbiak szerint egy új, utolsó bekezdéssel kiegészül:

„Az adott hurkon alkalmassági vizsgálat nélkül létesített Helyi Bitfolyam Hozzáférés szolgáltatás minőségéért a Kötelezett Szolgáltató felelősséget nem vállal. Ez alól egyetlen kivétel az az eset, amikor a Kötelezett az adott hurkon a nyújtani kívánt szolgáltatással azonos paraméterekkel rendelkező szélessávú szolgáltatást nyújtott a korábbiakban."

32.

A referenciaajánlat 5. B Melléklet 2.1. pontjának szövege az alábbira módosul:

"2.1 A Helyi Bitfolyam Hozzáférés Szolgáltatás Hozzáférési Link Szolgáltatással együtt vehető igénybe. A Hozzáférési Link Szolgáltatás választható interfészei:

	Ethernet interfész	IMA E1 interfész
Fizikai Helymegosztás	X	X
Távoli Helymegosztás	X	X
Távoli Hozzáférés	X	X

33.

a) A referenciaajánlat 5.C sz melléklet 1.2 pontja az 1.2.1. pontot megelőzően az alábbi második bekezdéssel egészül ki:

„Az első igénybejelentés alkalmával:"

b) „A referenciaajánlat 5.C sz melléklet 1.2.7 pontját követően az alábbi szövegrész kerül beillesztésre (az 1.2.8-1.2.10 pontok szövegének és számozásának változatlanul hagyása mellett):

„Az első és minden további igénybejelentés alkalmával:"

34.

A referenciaajánlat 5.C melléklet 1.2.3 pontja törlendő és ennek megfelelően a további pontok számozása értelemszerűen 1.2.4-1.2.10. pontról 1.2.3.-1.2.9. pontra változik.

35.

a) „A referenciaajánlat 5.C Melléklet 1.4 pontja kiegészül az alábbi utolsó mondattal:

„ Ez alól egyetlen kivétel az az eset, amikor az adott helyi hurkon korábban, azonos műszaki paraméterekkel azonos típusú szolgáltatás működött."

b) „A referenciaajánlat Törzsszövegének 6.3 pontja kiegészül az alábbi mondattal:

„ Ez alól egyetlen kivétel az az eset, amikor az adott helyi hurkon korábban, azonos műszaki paraméterekkel azonos típusú szolgáltatás működött."

36.

A referenciaajánlat 5.C Melléklet 1.7 pontja az alábbi utolsó mondattal kiegészül:

„A Kötelezettnek mérési eredményekkel kell alátámasztania, azok átadásával a Jogosultnak a szerződéskötés megtagadásának alapjául szolgáló objektív műszaki okokat."

37.

„A referenciaajánlat 5.C Melléklet 1.9 pontja kiegészül az alábbi utolsó mondattal:

„Ez alól egyetlen kivétel az az eset, amikor az adott helyi hurkon korábban, azonos műszaki paraméterekkel azonos típusú szolgáltatás működött."

38.

A referenciaajánlat 5.C melléklet 2.2 pontjának 3. francia bekezdése törlésre kerül és helyébe az alábbi szövegrész kerül:

„ Helyi Bitfolyam Hozzáférési szolgáltatáshoz szükséges Hozzáférési Link kapacitás igény."

Jelen dokumentum a Magyar Közlöny Lap- és Könyvkiadó tulajdona, további üzleti célú felhasználása tilos!

39.

HURUO 6. sz. melléklet 1.-2. ábrája az alábbiak szerint módosul:

„

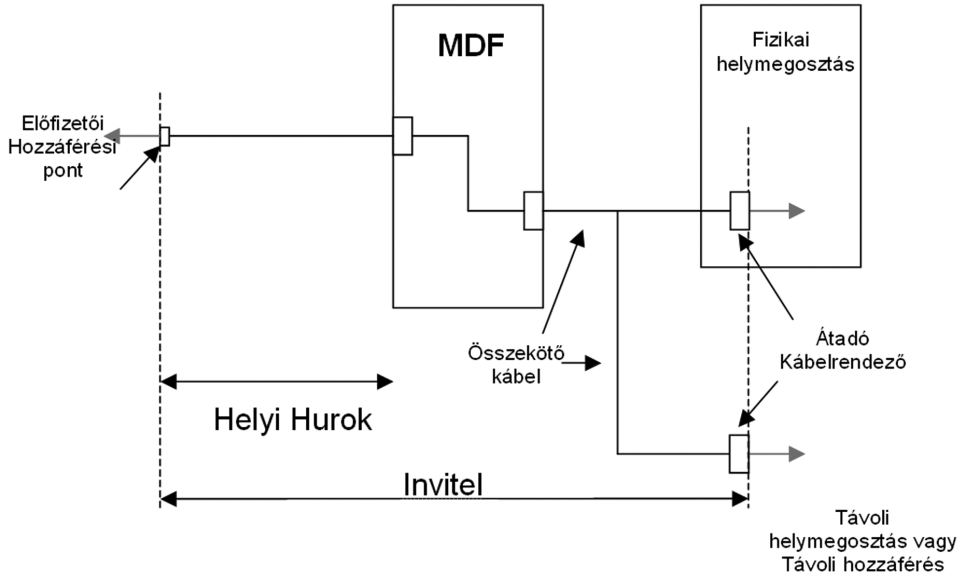

Teljes hurokátengedés

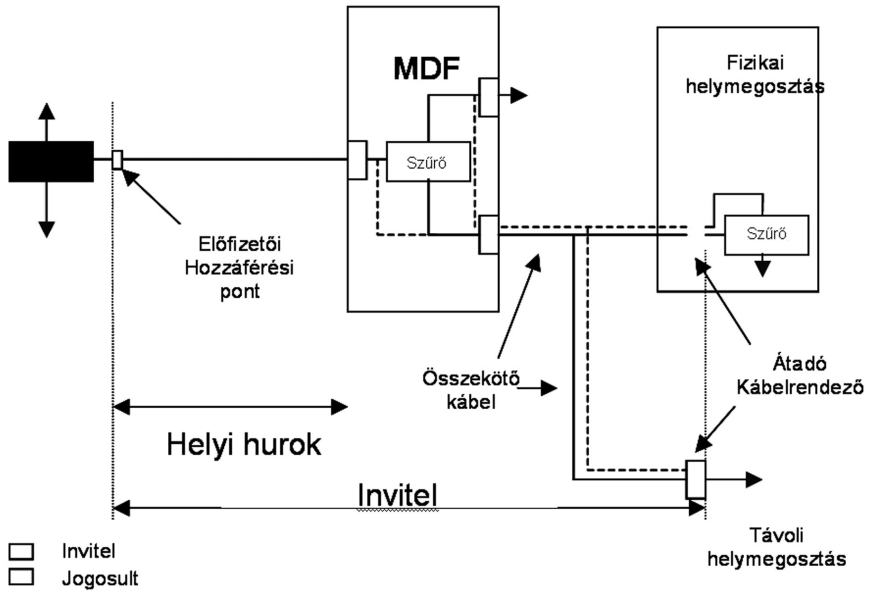

Részleges hurokátengedés

40.

A referenciaajánlat 6. Melléklet 3.3.1 pontja első bekezdésének szövege törlésre kerül és helyébe az alábbi szövegrész lép:

„Helyi hurok átengedése vagy helyi bitfolyam hozzáférés céljából szükséges Helymegosztás megvalósíthatóságának vizsgálatára és az igényelt megvalósítására valamennyi hálózati csomópont esetén a Hálózati Keretszerződésben meghatározottak szerint, vagy az igény bejelentését követően kerül sor.”

41.

A referenciaajánlat 5.A sz melléklet 2.3.2 pontjában a 2.3.1.8 pontra való hivatkozás törlésre kerül, és helyére a 2.3.1.9 pontra való hivatkozás kerül elfogadásra.

Jelen dokumentum a Magyar Közlöny Lap- és Könyvkiadó tulajdona, további üzleti célú felhasználása tilos!

II. A HURUO Törzsszövege és Mellékleteiben szereplő díjak vonatkozásában

1.
A HURUO 6. számú melléklete 3. Díjak 3.1.1.4.2. pontjában szereplő „A kötelezett biztosítja az elválasztó szűrőt:" mondat helyébe a következő lép:
„A kötelezett biztosítja a központ és az előfizetői oldali elválasztó szűrőt:"

2.
A referenciaajánlat 6. sz. Melléklet 3.1.1.4. „Helyi hurok havi díja" pontjában szereplő díj helyébe az alábbi díj kerül:
3.1.1.4.1. Teljes átengedés esetén: 2 059 Ft/hó+ÁFA

3.
A referenciaajánlat 6. sz. Melléklet 3.1.1.5. „Helyi alhurok havi díja" pontjában szereplő díj helyébe az alábbi díj kerül:
3.1.1.5.1. Teljes átengedés esetén: 1 278 Ft/hó+ÁFA

4.
A referenciaajánlat 6. sz. Melléklet 3.2.1.1. „Helyi bitfolyam hozzáférés havi díja" a) és b) pontjaiban szereplő díjak helyébe az alábbi díjak kerülnek:
a) Kötelezett szolgáltató által az Előfizető részére nyújtott telefonszolgáltatás mellett: 1 402 Ft/hó+ÁFA
b) Kötelezett szolgáltató által az Előfizető részére nyújtott telefonszolgáltatás nélkül: 3 085 Ft/hó+ÁFA

5.
A referenciaajánlat 6. számú melléklete 3.3.5. pontja alatt szereplő "Helyi hurok egyedi alkalmassági vizsgálat díja" díj helyébe a következő díj kerül:
"Helyi hurok egyedi alkalmassági vizsgálat díja: 8.231 Ft/Helyi Hurok+ÁFA"

6.
A referenciaajánlat 6. számú melléklete 3.3.1 pontjának szövegéből törlésre kerül a következő mondat:
"A felmérési díj felszámítása független a Helymegosztás megvalósíthatóságától."
A referenciaajánlat 6. számú melléklete 3.3.5 pontjának szövegéből törlésre kerül a következő szövegrész: "- az eredménytől függetlenül –".
*A referenciaajánlat 6. számú melléklete 3.3.8 pontjának következő mondata törlésre kerül:"*A díj a vizsgálat eredményétől függetlenül kerül felszámításra a Próbaüzem befejeztével." *Helyébe a következő szövegrész lép:*
"A díj a Próbaüzem befejeztével kerül felszámításra."

7.
A referenciaajánlat 6. számú melléklete 3.1.1.1.1.2. pontjában, valamint 3.1.1.1.2.2. pontjában szereplő "Összekötő kábel díja" díjak mértékegysége a következőre módosul:
"Ft/m/10 érpár/hó+ ÁFA"

8.
A referenciaajánlat 6. számú melléklete 3.2.1.2.1. pontjában szereplő "Ethernet havi díja" díj mértékegysége a következőre módosul:
"Ft/hó/Ethernet fizikai interfész+ÁFA"

9.
A referenciaajánlat 6. számú melléklete 3.3.6.1. pontjában szereplő "Amennyiben külső szakértő igénybevétele szükséges, a külső szakértő díját a Jogosult Szolgáltató fizeti." mondat helyébe a következő szöveg kerül:
"Amennyiben külső szakértő igénybevétele szükséges, a külső szakértő díját a Jogosult Szolgáltató fizeti. Ebben az esetben a Jogosult Szolgáltató a külső szakértő díja mellett a 3.3.6.2. pont szerinti díj megfizetésére köteles."

10.
A Törzsszöveg „4.7.6. Használaton kívüli helyi hurok átengedésének esete" pontjában szereplő "Ilyen igénybejelentés esetén – amennyiben a Jogosult Szolgáltató az egyedi hurok alkalmassági vizsgálat elvégzését kéri - minden esetben

Jelen dokumentum a Magyar Közlöny Lap- és Könyvkiadó tulajdona, további üzleti célú felhasználása tilos!

az eredménytől függetlenül a 6. sz. mellékletben meghatározott Helyi hurok egyedi alkalmassági vizsgálat díja kerül felszámításra." *mondat helyébe a következő lép:*

„Ilyen igénybejelentés esetén – amennyiben a Jogosult Szolgáltató a helyi hurok egyedi alkalmassági vizsgálat elvégzését kéri - a 6. sz. mellékletben meghatározott Helyi hurok egyedi alkalmassági vizsgálat díja kerül felszámításra."

A referenciaajánlat jelen határozat közlésétől számított 30. napon lép hatályba. A 6. sz. Mellékletben foglalt díjakat az Invitel Távközlési Szolgáltató Zártkörűen Működő Részvénytársaság a DH-26600-26/2007. számú határozat rendelkező része I. da) és a DH-23398-31/2007. számú határozat I. E/1. pontjának megfelelően a DH-26600-26/2007. számú és DH-23398-31/2007. számú határozatok kézhezvételétől számított 120. nap elteltét követő naptól, azaz 2008. április 26-tól köteles alkalmazni.

A határozat ellen nincs helye fellebbezésnek. A határozat felülvizsgálata a határozat kézbesítésétől számított 15 napon belül kérhető a Nemzeti Hírközlési Hatóság Tanácsához 3 (három) példányban benyújtott, de a Fővárosi Bírósághoz címzett keresetlevélben. A keresetlevélben nyilatkozni kell arról, hogy a felperes kéri-e tárgyalás tartását. A keresetlevél benyújtásának a határozat végrehajtására nincs halasztó hatálya.

Indokolás

Az Invitel Távközlési Szolgáltató Részvénytársaság, mint a Hungarotel Távközlési Zrt. jogutódja (a továbbiakban: *Invitel* vagy *Kötelezett*) a Nemzeti Hírközlési Hatóság Tanácsa (a továbbiakban: Tanács) DH-26600-26/2007. és DH-23398-31/2007. számú határozataiban foglalt kötelezettségének eleget téve 2008. február 18-án egységes szerkezetben benyújtotta jóváhagyás céljából az előfizetői helyi hurok átengedési és helyi bitfolyam hozzáférési szolgáltatáshoz kapcsolódó, *az ANFT 1. sz. mellékletének 32, 66, 68, 89, 95 hívószámú körzetekre kiterjedő hatály*ú referenciaajánlatának tervezetét (a továbbiakban: *HURUO tervezet* vagy *referenciaajánlat tervezet*) a Tanácshoz.

Az Invitel által benyújtott irat a referenciaajánlat egységes szerkezetbe foglalt változatából és a referenciaajánlatban szereplő díjak költségalapúságát alátámasztó költségmodellből állt. A Tanács a benyújtott iratot az Eht. 14. § (1) bekezdés c) pontja alapján, a 10. § g) pontjában megszabott hatáskörében eljárva, az Eht. 59. § (1) bekezdése szerint megvizsgálta. A jóváhagyásra benyújtott HURUO tervezet részletes vizsgálatát követően, a referenciaajánlat vizsgálata és elemzése során feltárt hiányosságok Invitellel történő megismertetése és a hiányosságok Invitel általi kiküszöbölésének eredményessége érdekében a Tanács 2008. március 17-én és március 20-án konzultációt tartott az Invitellel. A Tanács a konzultáción megjelölte a HURUO tervezet pontosítandó részeit és a konzultáción elhangzott felhívásnak megfelelő, módosított HURUO tervezet benyújtására határidőt jelölt meg. A Tanács a LRIC költségmodellel kapcsolatos észrevételeit hiánypótlási felhívás formájában, írásban küldte meg az Invitel részére 2008. március 19-én (továbbiakban: *hiánypótlási felhívás*).

A Tanács által a konzultáció során az Invitelhez intézett felhívás alapján módosított, az Invitel által 2008. április 8-án benyújtott HURUO tervezetet a Tanács az Eht. 14. § (1) bekezdés c) pontja alapján, a 10. § g) pontjában megszabott hatáskörében eljárva, az Eht. 59. § (1) bekezdése szerint megvizsgálta. A Tanács a vizsgálat eredményeképp megállapította, hogy a Kötelezett a felhívásnak túlnyomórészt eleget tett, a HURUO tervezetét annak megfelelően javította. Az Invitel a HURUO tervezetének további pontosítása érdekében 2008. május 15-én önkéntes hiánypótlásként benyújtotta a HURUO tervezetének újabb szövegváltozatát a Tanácshoz. A Tanács a HURUO tervezet pontosított szövegváltozatát az Eht. 59. § (1) bekezdése szerint megvizsgálta, és megállapította, hogy – az alábbiakban a HURUO tervezetben foglalt díjakkal kapcsolatban leírtak kivételével – az megfelel az elektronikus hírközlésre vonatkozó szabályoknak.

A hiánypótlási felhívás alapján módosított költségmodellt az Invitel 2008. április 8-án, DH-9920-5/2008. számon nyújtotta be a Tanácshoz. A Tanács az ismételten benyújtott dokumentumok átvizsgálását követően megállapította, hogy a HURUO tervezetben és a díjak költségalapúságát alátámasztó költségmodellben elvégzett javítások túlnyomórészt eleget tettek a hiánypótlási felhívásban foglaltaknak, ugyanakkor továbbra sem felelnek meg maradéktalanul az elektronikus hírközlésre vonatkozó szabályoknak. A Tanács ezért – a Kötelezett egész eljárás során tanúsított együttműködése ellenére – az elektronikus hírközlésre vonatkozó szabályoknak nem megfelelő egyes, a jelen határozat rendelkező részében meghatározott díjak tekintetében az Eht. 108. § (5) bekezdésében biztosított díjmegállapító jogkörében eljárva a jelen határozat rendelkező részében foglaltak szerint döntött.

A Tanács az Eht. 36. §-ában foglaltaknak megfelelően a határozat meghozatalát legalább 30 nappal megelőzően 2008. június 18. napján a honlapján, majd 2008. június 30. napján a Hírközlési Értesítőben közzétette a határozat tervezetét (a továbbiakban: „Határozat-tervezet"), valamint az ezzel kapcsolatos előkészítő anyagokat. A határozat tervezetével kapcsolatban az alábbi észrevételek érkeztek:

– Magyar Telekom Távközlési Nyilvánosan Működő Részvénytársaság /1013 Budapest, Krisztina krt. 55.; Cg. 01-10-041928/ (a továbbiakban: *Magyar Telekom*)
– Alternatív Távközlési Szolgáltatók Egyesülete /2040 Budaörs, Ipartelep u. 13-15./ (a továbbiakban: *ATSZE*)

Jelen dokumentum a Magyar Közlöny Lap- és Könyvkiadó tulajdona, további üzleti célú felhasználása tilos!

A Tanács a beérkezett észrevételeket az alábbi módszer és struktúra szerint dolgozta fel:

– A Tanács elsődlegesen a HURUO tervezetével kapcsolatos általános észrevételeket dolgozta fel szolgáltatók szerint.
– A Tanács ezt követően a HURUO tervezetével kapcsolatos részletes észrevételeket dolgozta fel, akként, hogy az egyes észrevételek a HURUO tervezet struktúráját követik.
– A Tanács minden egyes észrevétellel kapcsolatban jelezte, hogy azt figyelembe vette-e vagy sem, és minden esetben megjelölte a figyelembevétel vagy a figyelmen kívül hagyás indokát/indokait.
– A Tanács – tekintettel az észrevételek nagy számára – azokat nem szó szerint idézte, hanem tartalmilag összefoglalta.
– A figyelembe vett indokoknak megfelelő HURUO tervezetben történt módosításokat a Tanács a határozat rendelkező részén átvezette, és az ezekhez kapcsolódó indokolásoknál jelezte, hogy a rendelkező rész módosítása milyen észrevételnek megfelelően történt.

A Tanács megjegyzi, hogy az egyenlő elbánás eljárási alapelvére, és a referenciaajánlatok feltételrendszereinek egységesítésére vonatkozó törekvésére is tekintettel a HURUO határozatát további megállapító rendelkezésekkel egészítette ki a Kötelezett szolgáltatók referenciaajánlatainak jóváhagyására irányuló eljárásokban felmerült, és a Tanács által elfogadott észrevételekre figyelemmel.

A Tanács a referenciaajánlat azon részeit, amelyek nem feleltek meg az elektronikus hírközlésre vonatkozó szabályokban előírt követelményeknek az Eht. 45. § (1) bekezdés f) pontja, valamint az Eht. 59. § (2) bekezdésében foglaltak alapján, továbbá a referenciaajánlatban szereplő egyes szolgáltatások díjai tekintetében az Eht. 108. (5) bekezdése alapján a rendelkező részben írtak szerint megállapította, amelyeket az alábbiakkal indokol:

I. A HURUO Törzsszövegére és Mellékleteire vonatkozó rendelkező részben foglaltakra vonatkozó indokolás (díjak kivételével)

I.1. Indokolás a rendelkező rész I. fejezet 1. pontjához, valamint a referenciaajánlat Törzsszöveg 4.1.10.3 pontjához

Az Eht. 103.§ (4) (b) pontjának megfelelően a referenciaajánlatban foglalt szolgáltatásokat a kötelezett szolgáltató a Jogosult szolgáltató részére az egyenlő elbánás elvének alkalmazásával /Eht. 104.§ (2) b)/ köteles biztosítani, ezért a Tanács a HURUO tervezet Törzsszöveg 4.1.10.3 pontját a rendelkező részben foglaltak szerint kiegészítette.

I.2. Indokolás a rendelkező rész I. fejezet 2. pontjához, valamint a referenciaajánlat Törzsszöveg 9. pontjához

A 46/2004 (III.18.) Korm. rendeletben a 3.§, 6.§ és 7.§ rendelkezik a számhordozhatóság és hurokátengedés együttes megvalósításáról: „Az előfizetői hurok átengedésével együtt megvalósuló számhordozás esetén az előfizetői hurok átengedésének és a szám átadásának időpontját az előfizető érdekében a szolgáltatók kötelesek egyeztetni, összehangolni.” A Tanács a rendelkező részben foglaltak szerint módosította a HURUO tervezet Törzsszöveg 9. pontját.

I.3. Indokolás a rendelkező rész I. fejezet 3. pontjához, valamint a referenciaajánlat 2. számú Melléklete 5.3 pontjához

A Tanács a 11. piaci határozatban előírta, hogy a Jogosult Szolgáltatónak a referenciaajánlatban meghatározott minőségi feltételektől eltérő minőségű szolgáltatásra vonatkozó igénye esetén a Kötelezett Szolgáltató köteles erre vonatkozóan a Jogosult Szolgáltatónak ajánlatot tenni. A Tanács az eltérő minőségű szolgáltatás díjazására vonatkozóan, illetve az ajánlat megküldésére rendelkezésre álló határidőre nem rendelkezett. A HURUO tervezet a jogosulti igény elbírálására, illetve az ajánlat megküldésére ugyan tartalmaz rendelkezést, azonban a Tanács indokoltnak látta az ajánlattételi határidő csökkentését, ugyanis a Kötelezett szolgáltatók referencia-ajánlatainak jóváhagyására irányuló eljárásaiban a Tanács az ajánlattételi határidőt a jogosulti igény kézhezvételétől számított legfeljebb 5 munkanap időtartamban állapította meg. A Tanács az egyenlő elbánás eljárási alapelvére, és a referenciaajánlatok feltételrendszereinek egységesítésére vonatkozó törekvésére is tekintettel a HURUO-ban a rendelkező részben foglaltak szerint módosította az ajánlat megküldésére rendelkezésre álló határidőt.

Az eltérő minőségű szolgáltatás díját előzetesen nem lehet rögzíteni a referenciaajánlatokban, azonban az nyilvánvalóan megkövetelhető a Kötelezettől, hogy az ajánlatban szereplő díj – az egyébként a HURUO tervezet alapján fizetendő díjakhoz képest – csak az indokolt többletköltségeket tartalmazza. Szükséges továbbá az is, hogy a díjképzés a Jogosult számára transzparens módon történjék, és annak kialakításáról részletes adatokat szolgáltasson számára a Kötelezett Szolgáltató.

A Tanács ezért a HURUO tervezet 2. számú Melléklete 5.3 pontját a fentieknek megfelelően módosította, illetve kiegészítette.

I.4. Indokolás a rendelkező rész I. fejezet 4. pontjához

Lásd az Indokolás III.A.) Általános észrevételek 3.1. a) pontját

Jelen dokumentum a Magyar Közlöny Lap- és Könyvkiadó tulajdona, további üzleti célú felhasználása tilos!

I.5. Indokolás a rendelkező rész I. fejezet 5. pontjához, valamint a referenciaajánlat Törzsszöveg 12.2. pontjához
Lásd az Indokolás III.A.) Általános észrevételek 7.1. pontját

I.6. Indokolás a rendelkező rész I. fejezet 6. pontjához, valamint a referenciaajánlat Törzsszöveg 12.3 pontjához
Lásd az Indokolás III.A.) Általános észrevételek 7.2. pontját

I.7. Indokolás a rendelkező rész I. fejezet 7. pontjához, valamint a referenciaajánlat Törzsszöveg 4.1.7.1. pontjához
Lásd az Indokolás III.A.) Általános észrevételek 8.b) pontját

I.8. Indokolás a rendelkező rész I. fejezet 8. pontjához
Lásd az Indokolás III.A.) Általános észrevételek 14.2. pontját

I.9. Indokolás a rendelkező rész I. fejezet 9. pontjához, valamint a referenciaajánlat Törzsszöveg 4.7.1.2. pontjához
Lásd az Indokolás III.A.) Általános észrevételek 14.3. pontját

I.10. Indokolás a rendelkező rész I. fejezet 10. pontjához, valamint a referenciaajánlat Törzsszöveg 4.7.3. pontjához
Lásd az Indokolás III.A.) Általános észrevételek 15.2. pontját

I.11. Indokolás a rendelkező rész I. fejezet 11. pontjához
Lásd az Indokolás III.A.) Általános észrevételek 16. pontját

I.12. Indokolás a rendelkező rész I. fejezet 12. pontjához, valamint a referenciaajánlat Törzsszöveg 2. Meghatározások pontjához
Lásd az Indokolás III.B.) Részletes észrevételek 1. pontját

I.13. Indokolás a rendelkező rész I. fejezet 13. pontjához, valamint a referenciaajánlat Törzsszöveg 2. Meghatározások pontjához
Lásd az Indokolás III.B.) Részletes észrevételek 3. pontját

I.14. Indokolás a rendelkező rész I. fejezet 14. pontjához, valamint a referenciaajánlat Törzsszöveg 2. Meghatározások pontjához
Lásd az Indokolás III.B.) Részletes észrevételek 4. pontját

I.15. Indokolás a rendelkező rész I. fejezet 15. pontjához, valamint a referenciaajánlat Törzsszöveg 2. Meghatározások pontjához
Lásd az Indokolás III.B.) Részletes észrevételek 6. pontját

I.16. Indokolás a rendelkező rész I. fejezet 16. pontjához, valamint a referenciaajánlat Törzsszöveg 4.3.5. pontjához
Lásd az Indokolás III.B.) Részletes észrevételek 7. pontját

I.17. Indokolás a rendelkező rész I. fejezet 17. pontjához, valamint a referenciaajánlat Törzsszöveg 4.5.4 pontjához
Lásd az Indokolás III.B.) Részletes észrevételek 9. pontját

I.18. Indokolás a rendelkező rész I. fejezet 18. pontjához, valamint a referenciaajánlat Törzsszöveg 4.6.3.2. pontjához
Lásd az Indokolás III.B.) Részletes észrevételek 11. pontját

I.19. Indokolás a rendelkező rész I. fejezet 19. pontjához, valamint a referenciaajánlat Törzsszöveg 4.6.3.2.2. pontjához
Lásd az Indokolás III.B.) Részletes észrevételek 12. pontját

I.20. Indokolás a rendelkező rész I. fejezet 20. pontjához, valamint a referenciaajánlat Törzsszöveg 4.7.5. pontjához
Lásd az Indokolás III.B.) Részletes észrevételek 14. pontját

I.21. Indokolás a rendelkező rész I. fejezet 21. pontjához, valamint a referenciaajánlat Törzsszöveg 4.8.6. pontjához
Lásd az Indokolás III.B.) Részletes észrevételek 16. pontját

Jelen dokumentum a Magyar Közlöny Lap- és Könyvkiadó tulajdona, további üzleti célú felhasználása tilos!

I.22. Indokolás a rendelkező rész I. fejezet 22. pontjához, valamint a referenciaajánlat Törzsszöveg 4.8.7. pontjához
Lásd az Indokolás III B.) Részletes észrevételek 17. pontját

I.23. Indokolás a rendelkező rész I. fejezet 23. pontjához, valamint a referenciaajánlat Törzsszöveg 4.10.3.3. pontjához
Lásd az Indokolás III.B.) Részletes észrevételek 19. pontját

I.24. Indokolás a rendelkező rész I. fejezet 24. pontjához, valamint a referenciaajánlat Törzsszöveg 6.3. pontjához
Lásd az Indokolás III.B.) Részletes észrevételek 25. pontját

I.25. Indokolás a rendelkező rész I. fejezet 25. pontjához, valamint a referenciaajánlat 2. sz. Melléklet 5.1. pontjához
Lásd az Indokolás III.B.) Részletes észrevételek 30. pontját

I.26. Indokolás a rendelkező rész I. fejezet 26. pontjához, valamint a referenciaajánlat 2. sz. Melléklet 5.2.1.a) pontjához
Lásd az Indokolás III.B.) Részletes észrevételek 31. pontját

I.27. Indokolás a rendelkező rész I. fejezet 27. pontjához, valamint a referenciaajánlat 3. sz. Mellékletéhez
Lásd az Indokolás III.B.) Részletes észrevételek 32. pontját

I.28. Indokolás a rendelkező rész I. fejezet 28. pontjához, valamint a referenciaajánlat 4. sz. Melléklet 1. pontjához
Lásd az Indokolás III.B.) Részletes észrevételek 36. pontját

I.29. Indokolás a rendelkező rész I. fejezet 29. pontjához, valamint a referenciaajánlat 5. sz. Melléklet 6. pontjához
Lásd az Indokolás III.B.) Részletes észrevételek 39. pontját.

I.30. Indokolás a rendelkező rész I. fejezet 30. pontjához, valamint a referenciaajánlat 5A. sz. Melléklet 1.7. pontjához
Lásd az Indokolás III.B.) Részletes észrevételek 40. pontját.

I.31. Indokolás a rendelkező rész I. fejezet 31. pontjához, valamint a referenciaajánlat 5A. sz. Melléklet 2.3.1.8. pontjához
Lásd az Indokolás III.B.) Részletes észrevételek 42. pontját.

I.32. Indokolás a rendelkező rész I. fejezet 32. pontjához, valamint a referenciaajánlat 5B. sz. Melléklet 2.1. pontjához
Lásd az Indokolás III.B.) Részletes észrevételek 45. pontját.

I.33. Indokolás a rendelkező rész I. fejezet 33. pontjához, valamint a referenciaajánlat 5C. sz. Melléklet
Lásd az Indokolás III.B.) Részletes észrevételek 46. pontját.

I.34. Indokolás a rendelkező rész I. fejezet 34. pontjához, valamint a referenciaajánlat 5C. sz. Melléklet 1.2.3. pontjához
Lásd az Indokolás III.B.) Részletes észrevételek 47. pontját.

I.35. Indokolás a rendelkező rész I. fejezet 35. pontjához, valamint a referenciaajánlat 5C. sz. Melléklet 1.4. pontjához
Lásd az Indokolás III.B.) Részletes észrevételek 49. pontját.

I.36. Indokolás a rendelkező rész I. fejezet 36. pontjához, valamint a referenciaajánlat 5C. sz. Melléklet 1.7. pontjához
Lásd az Indokolás III.B.) Részletes észrevételek 51. pontját.

I.37. Indokolás a rendelkező rész I. fejezet 37. pontjához, valamint a referenciaajánlat 5C. sz. Melléklet 1.9. pontjához
Lásd az Indokolás III.B.) Részletes észrevételek 52. pontját.

I.38. Indokolás a rendelkező rész I. fejezet 38. pontjához, valamint a referenciaajánlat 5C. sz. Melléklet 2.2. pontjához
Lásd az Indokolás III.B.) Részletes észrevételek 54. pontját.

I.39. Indokolás a rendelkező rész I. fejezet 39. pontjához, valamint a referenciaajánlat 6. sz. Melléklet 1-2. ábrájához
Lásd az Indokolás III.B.) Részletes észrevételek 60. pontját.

Jelen dokumentum a Magyar Közlöny Lap- és Könyvkiadó tulajdona, további üzleti célú felhasználása tilos!

I.40. Indokolás a rendelkező rész I. fejezet 40. pontjához, valamint a referenciaajánlat 6. sz. Melléklet 3.3.1. pontjához
Lásd az Indokolás III.B.) Részletes észrevételek 67. pontját.

I.41. Indokolás a rendelkező rész I. fejezet 41. pontjához, valamint a referenciaajánlat 5.A. sz. Melléklet 2.3.2. pontjához
Lásd az Indokolás III.C.) Formai észrevételeket

II. A Tanács által jelen határozat rendelkező részében megállapított díjakra vonatkozó indokolás

A Tanács a referenciaajánlat tartalmát a HURUO-ban szereplő egyes szolgáltatások díjai tekintetében az Eht. 108. (5) bekezdése alapján a rendelkező részben írtak szerint az alábbi indokokkal állapította meg:

Az indokolás üzleti titkot tartalmaz.

III. A Tanács a beérkezett észrevételekkel kapcsolatban az Eht. 36. § (3) bekezdésében foglalt indokolási kötelezettségének az alábbiakban tesz eleget:

A. ÁLTALÁNOS ÉSZREVÉTELEK

1. Kulcs mutatók meghatározása a piaci folyamatok nyomon követésére és adatszolgáltatási kötelezettség előírása

A Nemzeti Hírközlési Hatóság stratégiájában a „5.2.2 Befektetési lépcsőhöz kapcsolódó nagykereskedelmi termékek fejlesztése" című fejezete 260. szakaszában írt stratégiai célok megvalósításához az ATSZE az alábbi szabályok bevezetését javasolja:

1.1. Kulcs mutatók meghatározása a piaci folyamatok nyomon követésére

Az ATSZE által előadottak szerint jelenleg sem a Hatóság, sem a KSH gyűjtésében nem létezik nyilvánosan elérhető statisztikai adat arra vonatkozóan, hogy a helyi hurok átengedés hogyan működik, milyen a piaci helyzete, sikeressége. E hiány pótlására – az angliai szabályozási környezet példájára – javasolják az alábbi kulcsmutatók meghatározását:

- Teljesítési érték: $\text{TÉ (\%)} = \dfrac{\text{Kötelezett szolgáltató által teljesített igények darabszáma}}{\text{Jogosult szolgáltató által indított igények darabszáma}} * 100$

- Elhúzódási arány: $\text{EA (\%)} = \dfrac{\text{Határidőn túl teljesített igény}}{\text{Összes teljesített igény}} * 100$

- Átlagos teljesítési idő: $\text{ÁT (nap)} = \dfrac{\text{A teljesítések összes napja}}{\text{Összes befogadott igény}}$

Tekintettel arra, hogy a teljes hurokátengedés a gyakorlatban minden esetben számhordozással együtt valósul meg, az ATSZE indokolatlannak tartja, hogy az hosszabb mint a számhordozás kormányrendeletben rögzített 8 munkanapos átfutási ideje. Ezért a minimál értéknek nem szabad nagyobbnak lennie, mint 8 munkanap.

A kulcsmutatókat minden hónapban jogosult szolgáltatónként képezni kell a kötelezett szolgáltatónak. A képzett kulcsmutatókat az NHH részére havonta meg kell küldeni és a kötelezett szolgáltató honlapján meg kell jelentetni. A minimál értéktől a nem kívánatos irányba való eltérés az ATSUE javaslata szerint szankciót kell maga után vonjon. A szankció mértéke arányos kell legyen a jogosultnak okozott kárral, azaz a kötelezett szolgáltató oly mértékű kötbérfizetéssel legyen sújtva, hogy ne érje meg neki megszegni a határértékeket.

1.2. Konzultáció a Kötelezett és a Jogosult szolgáltatók részvételével

Az ATSZE javasolja egy olyan fórum létrehozását, ahol a Kötelezett és a Jogosult Szolgáltatókon kívül részt vesz az NHH, mely fórum célja piaci konszenzuson alapuló hurokátengedés működőképessé tétele. Erre a jelenlegi egyesületek az ATSZE álláspontja szerint nem alkalmasak.

1.3. Adatszolgáltatási kötelezettség előírása

Annak érdekében, hogy a piaci folyamatok folyamatos monitorozás alatt legyenek, az ATSZE szükségesnek tartja a kulcsmutatók NHH részére történő havi adatszolgáltatása mind a kötelezett, mind a jogosult szolgáltatók részéről. Az NHH csak akkor kap objektív ellenőrizhető képet a piacról, ha mindkét oldal szolgáltat részére adatot.

Jelen dokumentum a Magyar Közlöny Lap- és Könyvkiadó tulajdona, további üzleti célú felhasználása tilos!

Ezek az adatok az alábbiak:

- Jogosult szolgáltató által indított igények darabszáma.
- Kötelezett szolgáltató által teljesített igények darabszáma.
- Kötelezett szolgáltató által elutasított igények darabszáma (az elutasítás okától független szumma darabszám).
- Kötelezett által befogadott igények átlagos teljesítési ideje (napokban)
- Kötelezett által határidőn túl teljesített igények darabszáma.

A Tanács az ATSZE fenti észrevételeit nem tudta figyelembe venni az alábbi indokok miatt:

A Tanács jelen eljárása az Invitel helyi hurok és helyi bitfolyam átengedésére vonatkozó referenciaajánlatának jóváhagyására irányul. Az Eht. 59.§ (1)-(2) bekezdése szerint:

„(1) A Tanács a kötelezett szolgáltató által jóváhagyásra benyújtott referenciaajánlat-tervezetet megvizsgálja, hogy az megfelel-e az elektronikus hírközlésre vonatkozó szabályokban foglaltaknak.

(2) Ha a Tanács megállapítja, hogy a hozzá benyújtott referenciaajánlat-tervezet hiányos, és nem bírálható el, vagy egyébként nem felel meg az elektronikus hírközlésre vonatkozó szabályoknak, illetve ahhoz nem csatolták az előírt adatokat, határozatában megállapítja a referenciaajánlat tartalmát.

Az ATSZE fenti javaslatai nem a MARUO tervezet tartalmának a megállapítására tesznek javaslatot, hanem a javaslatban új, a referenciaajánlatokon kívüli adatszolgáltatási kötelezettségek kiszabását kérik a Kötelezettek részére a Tanácstól. A Tanács ezért a fenti javaslatokat a jelen, referenciaajánlat jóváhagyására irányuló eljárásában nem tudta figyelembe venni.

2. A Jogosult azonos az Előfizetővel

ATSZE

Az ATSZE észrevételében hangsúlyozta, hogy a Jogosult szolgáltató és az Előfizető azonos is lehet. A HURUO ezt nem zárja ki, de a Kötelezett szolgáltató megtagadja ennek lehetőségét a gyakorlatban. Az ATSZE álláspontja szerint ennek szövegszerű megfogalmazására szükség van a HURUO-ban.

A Tanács az ATSZE észrevételét nem tudta figyelembe venni az alábbi indokok miatt:

A referenciaajánlatok a Jogosult és a Kötelezett szolgáltató közötti nagykereskedelmi jogviszonyokat szabályozzák, azaz kizárólag a nagykereskedelmi viszonyra vonatkozó szerződéses ajánlatok, azoknak nem tárgya a Jogosult és az Előfizető közötti kiskereskedelmi jogviszony. A helyi hurok átengedésére és helyi bitfolyam hozzáférésre vonatkozó referenciaajánlatok készítésének kötelezettsége az Eht.-ban foglalt verseny élénkítését célzó szabályozást szolgálja, azáltal, hogy az előfizető a Jogosult részére történő a helyi hurok átengedésén keresztül több szolgáltatóból választhat, és nem tárgya annak a megoldása, hogy a Jogosult szolgáltató, mint Előfizető hogyan tud szolgáltatást igénybe venni.

3. Szolgáltatásváltással kapcsolatos észrevételek

3.1. ATSZE

a) Az ATSZE észrevételében jelezte, hogy a Jogosulttal jogviszonyban álló ADSL előfizető szolgáltatás váltása (Hurok Átengedésre vagy Helyi Bitfolyam Hozzáférésre vonatkozó) esetén előfizetői nyilatkozat megkövetelését nem látja indokoltnak, és ennek szövegszerű megfogalmazására szükség van a HURUO-ban.

A Tanács az ATSZE észrevételét részben figyelembe vette, és ennek megfelelően a határozat rendelkező részét módosította az alábbi indokok alapján:

Abban az esetben, ha a Jogosult vagy az Előfizetői Szolgáltatást Nyújtó Szolgáltató által a saját előfizetőjének előfizetői szerződés alapján nyújtott szolgáltatás ADSL szolgáltatás, és ezen előfizetői szerződés módosítását nem igénylő esetekben igényel a Jogosult szolgáltatásváltást a Kötelezettől, akkor az Előfizetőtől nyilatkozat beszerzése szükségtelen és indokolatlan.

A HURUO tervezet 10. sz. melléklete II. pontja szabályozza a szolgáltatásváltást. A II. 2. pont negyedik franciabekezdése szerint a Jogosult Szolgáltató Szolgáltatásváltási igényének Előfizetői igényhez kötöttnek kell lennie, mely feltétel nem teljesülése esetén Jogosult Szolgáltató Szolgáltatásváltási igényét Kötelezett Szolgáltató elutasítja.

Abban az esetben, amikor az előfizető részére kiskereskedelmi szerződés alapján nyújtott szolgáltatás változatlan marad terjedelmét tekintve (tehát a Jogosult vagy az Előfizetői Szolgáltatást Nyújtó Szolgáltató továbbra is ADSL szolgáltatást nyújt az Előfizetőnek), a kezdeményezett szolgáltatásváltási folyamatban csak a mögötte álló, a műszaki megvalósítást és a nagykereskedelmi szolgáltatás nyújtását szabályozó, HURUO alapú szerződésekben áll be változás. Ebben az esetben az előfizetői szerződés módosítása szükségtelen, hiszen a Jogosult Szolgáltató továbbra is kötve lesz az előfizetői szerződésben vállalt kötelezettségeihez, amelyek nem függhetnek attól, hogy a saját szolgáltatásának teljesítéséhez milyen nagykereskedelmi szolgáltatást vesz ő maga igénybe. Tekintettel arra, hogy ezekben az esetekben az

Jelen dokumentum a Magyar Közlöny Lap- és Könyvkiadó tulajdona, további üzleti célú felhasználása tilos!

előfizetői jogviszonyt nem érintő, csak a Jogosult Szolgáltató és a Kötelezett Szolgáltató közötti jogviszony módosulását eredményező változtatásokra kerül sor, az Előfizetővel nincs szükség a szerződés módosítására, ha a Jogosult továbbra is ugyanazon feltételekkel nyújtja Előfizetője számára a szolgáltatást. Természetesen egy ilyen szolgáltatásváltás is magával vonhatja az előfizetői szerződés módosítását, pl. ha a szolgáltatás minősége változik ennek folytán, de ez nem szükségszerű. A HURUO tervezet szövege viszont egyértelműen rendelkezik arról, hogy a Jogosult Szolgáltató minden esetben köteles nyilatkozni arról, hogy a Szolgáltatásváltásra vonatkozóan az Előfizetővel kötött Előfizetői szerződését módosította, mely követelmény a fentiekre tekintettel nem teljesíthető akkor, ha a szolgáltatásváltás nem jár együtt az előfizetői szerződés módosításával. Mivel ezekben az esetekben a követelmény teljesíthetetlen, a feltétel nem teljesülése miatt Jogosult Szolgáltató egyébként jogszerű Szolgáltatásváltási igényét a Kötelezett Szolgáltató elutasíthatja, amely jogszerűtlen helyzetet eredményez. Ezért a Tanács szükségesnek látja ebben a körben megkülönböztetés tételét a HURUO szövegében. A Jogosult részéről ezekben az esetekben egy olyan nyilatkozat kiállítása szükséges, melyben kijelenti, hogy a szolgáltatóváltással a Jogosult vagy az Előfizetői Szolgáltatást Nyújtó Szolgáltató és az Előfizető közötti szerződés alapján nyújtott szolgáltatások terjedelme nem változik (a szolgáltatás minősége vagy más feltétel a szerződésben egyidejűleg módosulhat).

A HURUO tervezet a 10. sz. Melléklet 2. sz. Függelékében foglalt táblázatot követő „Mellékletek” címsort követő szövegrész az alábbiak szerint rendelkezik:

„A HURUO 4.5.3 pontjában írt dokumentumokon kívül mellékelni kell:- a Jogosult Szolgáltató cégszerűen aláírt nyilatkozatát, amely szerint a jelen igénybejelentésben megjelölt Szolgáltatásváltásra vonatkozóan az Előfizetővel kötött Előfizetői szerződését módosította.”

A Tanács megállapította, hogy a HURUO hivatkozott 4.5.3 pontjában foglaltak nyilatkozatok közül a h) és a k) pont alatti nyilatkozat a fenti indokokra tekintettel, a szolgáltatásváltás azon esetében, amikor az előfizetői szerződés nem kerül módosításra, szintén nem teljesíthető a Jogosult Szolgáltatók által. A h) és a k) pont ugyanis az Előfizetővel kötött előszerződésről, illetve az előfizetői adatok és hálózati információk megismerésére vonatkozó felhatalmazásról kiállítandó nyilatkozatok benyújtását írják elő, melyek kiállítása a fenti indokokra tekintettel teljesíthetetlen feltétel a Jogosult Szolgáltatók számára.

A Tanács, megvizsgálva a 10. sz. Melléklet 2. sz. Függelékében foglalt táblázat 15. és 16. sorát, valamint a „Mellékletek” címsort követő szövegrészt, megállapította, hogy a hivatkozott szövegrészek a 11. piaci határozat rendelkező része I. c) (i) pontjával ellentétesen nem tartalmazzák azon esetekre való utalást, amikor az Előfizető az Előfizetői Szolgáltatást Nyújtó Szolgáltatóval áll szerződéses jogviszonyban. A szolgáltatásváltás a Jogosult Szolgáltató és a Kötelezett Szolgáltató jogviszonyában értelmezhető csak, ezért az Előfizetői Szolgáltatást Nyújtó Szolgáltatóval fennálló esetleges nagykereskedelmi szerződés a szolgáltatásváltásban figyelmen kívül hagyandó, de mivel a HURUO az előfizetői szerződés módosítására is kitér a 10. sz. mellékletben, a megjelölt rendelkezéseknek is összhangban kell állniuk a 11. piaci határozattal és a HURUO egyéb rendelkezéseivel. A Tanács ezért a HURUO tervezet 10. melléklet II.2 pont negyedik franciabekezdését, valamint a 10. sz. Melléklet 2. sz. Függelékében foglalt táblázat 15. sorát és a „Mellékletek” címsort követő szövegrészt a rendelkező részben írtak szerint, a fentiekben kifejtetteknek megfelelően módosította.

b) Törzsszöveg 4.9.2.6 pont

Az ATSZE javasolja továbbá a MARUO teljes szolgáltatóváltási és szolgáltatásváltási rendszerének az átvételét.

A Tanács az ATSZE észrevételét nem tudta figyelembe venni az alábbi indokok miatt:

A Tanács 11. piaci határozata írta elő a Kötelezett Szolgáltatók számára, hogy a szolgáltatásváltási és szolgáltatóváltási eljárások szabályait referenciaajánlataikba foglalják bele. A kötelezettség teljesítése során azonban az egyes Kötelezett Szolgáltatók nem kötelesek azonos előírásokat kialakítani, a saját folyamataikhoz képest eltérhetnek egymástól ebben a tekintetben a referenciaajánlatok. A HURUO tervezetben szerepel a szolgáltatásváltási, illetve szolgáltatóváltási eljárás folyamata és annak részletes szabályai, melyek illeszkednek a HURUO tervezet egyéb rendelkezéseinek rendszerébe, a Tanács ezért nem látta indokoltnak, hogy a MARUO tervezet előírásai kerüljenek a HURUO tervezetbe átvételre.

3.2. Magyar Telekom

A Magyar Telekom észrevételében jelezte, hogy álláspontja szerint a HURUO tervezet ellentétes a 11. piaci határozat I.a) ii. átláthatóság kötelezettség teljesítése körében kiszabott kötelezettséggel, mivel a benyújtott hurok átengedési ajánlat 10. sz. mellékletének I.1.2 pontja tiltja a szolgáltató váltás esetén a szolgáltatás váltást.

Ezen rendelkezés alapján nem lehetséges pl: Jogosult 1 részleges hurokról, Jogosult 2 teljes hurokra migrálni, valamint felveti azt a kérdést is, hogy mi történne egy Jogosult1 által nyújtott ADSL – Jogosult2 ULL migrációval. A Magyar Telekom ezért kéri a Tanácsot, hogy a végleges határozatát úgy módosítsa, hogy az HURUO tartalmazza a szolgáltató váltás esetén a szolgáltatásváltás lehetőségét is.

Jelen dokumentum a Magyar Közlöny Lap- és Könyvkiadó tulajdona, további üzleti célú felhasználása tilos!

A Tanács a Magyar Telekom fenti észrevételeit nem tudta figyelembe venni az alábbi indokok miatt:

A Tanács megvizsgálta a Magyar Telekom észrevételében foglalt felvetést.

A 11. piaci határozat az alábbiak szerint rendelkezik:

„A Kötelezett Szolgáltató referencia ajánlatának tartalmaznia kell annak az eljárásnak a feltételeit (így többek közt a szükséges dokumentumokra vonatkozó követelményeket és az eljárás egészére, illetve az egyes felek cselekményeire meghatározott határidőket), amelynek során:

• „A fémes hurkok és alhurkok nagykereskedelmi átengedése (beleértve a részleges átengedést is) szélessávú és beszédcélú szolgáltatások nyújtása céljából" nagykereskedelmi szolgáltatásra ráépülő kiskereskedelmi szolgáltatás előfizetője szolgáltatót vált úgy, hogy az új szolgáltató a Kötelezett Szolgáltatótól a korábbi szolgáltatóval azonos, ugyanarra a hurokra vonatkozó nagykereskedelmi szolgáltatást vesz igénybe, illetve

• „A fémes hurkok és alhurkok nagykereskedelmi átengedése (beleértve a részleges átengedést is) szélessávú és beszédcélú szolgáltatások nyújtása céljából" nagykereskedelmi szolgáltatásra ráépülő, valamely jogosult szolgáltató által nyújtott kiskereskedelmi szolgáltatást az adott jogosult szolgáltató egy, a korábban a Kötelezett Szolgáltatótól igénybe vett nagykereskedelmi szolgáltatástól eltérő, de szintén a Kötelezett Szolgáltató által nyújtott nagykereskedelmi szolgáltatás igénybe vételével kívánja nyújtani."

Az idézett rendelkezés alapján a Kötelezett Szolgáltató kötelezettsége az, hogy referenciaajánlatában szabályozza (a) azt az eljárást, amikor szolgáltatóváltás történik, de a szolgáltatás ugyanaz marad, és (b) azt az eljárást, amikor egy adott jogosult szolgáltató a már korábban igénybe vett nagykereskedelmi szolgáltatást kívánja egy másikra módosítani. A Tanács a rendelkező részi szöveget megvizsgálva megállapította, hogy abban egyértelműen nem szerepel az arra történő kötelezés, hogy a Kötelezett Szolgáltató az egyidejű szolgáltató-és szolgáltatásváltás eljárását is szabályozza referenciaajánlatában.

A Tanács a Magyar Telekom által felhozott gyakorlati példákat megvizsgálva egyetért azzal, hogy a szolgáltatóváltás és a szolgáltatásváltás folyamatain túl az egyidejű szolgáltató-és szolgáltatásváltásra irányuló eljárás is rendezendő a referenciaajánlatokban. A Tanács üdvözli és a helyi hurok átengedési piac fejlődése szempontjából előremutatónak tartja, ha a Kötelezett Szolgáltató referenciaajánlatát ennek megfelelően alakítja ki, hiszen számos gyakorlati probléma kezelését megoldja. Azonban a HURUO tartalma a kifejezett kötelezés hiányában nem állapítható meg ebben a tekintetben. A HURUO 10.sz. melléklet 1.2 pontban foglalt kizáró rendelkezés azt eredményezi, hogy a szolgáltatóváltási eljárás speciális szabályai nem alkalmazhatók egyidejű szolgáltató-és szolgáltatásváltás esetén, tehát ilyenkor a Kötelezett Szolgáltató a HURUO általános szabályai szerint köteles eljárni.

4. Többszörös Kábelkifejtési Elem problémája

Az ATSZE észrevételében jelezte, hogy a HURUO ezt nem zárja ki, de a Kötelezett szolgáltató megtagadja annak lehetőségét a gyakorlatban, hogy több, HURUO-ban definiált szolgáltatás esetén (Helyi Hurok Teljes, Részleges Átengedés és/vagy Helyi Bitfolyam Hozzáférés) a különböző szolgáltatásokhoz azonos KKE legyen használható. A HURUO megköveteli a szolgáltatásonkénti KKE létesítését, ugyanakkor a későbbiekben az új KKE létesítését visszautasítja helyhiányra hivatkozva. Szövegszerűen kell szerepeltetni a HURUO-ban, hogy a különböző szolgáltatások alkalmazhatnak azonos KKE-t.

A Tanács az ATSZE észrevételét nem tudta figyelembe venni az alábbi indokok miatt:

A kábelkifejtési elemek a különböző szolgáltatásoknak megfelelően eltérőek:

a) Helyi hurok teljes átengedés esetén: MDF blokk, összekötő kábel és HDF blokk

b) Helyi hurok részleges átengedés és/vagy Helyi bitfolyam hozzáférés esetén: MDF blokk, összekötő kábel, HDF blokk és központ oldali elválasztó szűrő.

A fenti eltérések miatt nem zárja ki, de nem is kötelezi a RUO a Kötelezettet különböző szolgáltatások esetén azonos KKE alkalmazására, erre a Felek közötti megegyezés ad lehetőséget.

A 10 vagy 100 érpáras MDF Blokkoknak két típusa kerül alkalmazásra, gyárilag beépített szűrővel (splitter) vagy szűrő nélkül. Ezért egy Blokk (min. 10, max. 100 érpár) nem használható vegyes üzemmódban (teljes vagy részleges átengedés). Ezért nem használható különböző szolgáltatásokhoz azonos KKE.

A fenti eltérések miatt nem zárja ki, de nem is kötelezi a RUO a Kötelezettet különböző szolgáltatások esetén azonos KKE alkalmazására, erre a Felek közötti megegyezés ad lehetőséget.

5. Helymegosztási Helyszín elérhetőségének módozata

Az ATSZE észrevétele szerint a HURUO nem adja meg a Helymegosztási Helyszín elérhetőségének módozatait és feltételeit (optikai vagy vezetéknélküli). Ezt véleménye szerint pótolni kell a későbbi viták elkerülése végett.

Jelen dokumentum a Magyar Közlöny Lap- és Könyvkiadó tulajdona, további üzleti célú felhasználása tilos!

A Tanács az ATSZE észrevételét nem tudta figyelembe venni az alábbi indokok miatt:

A Helymegosztási Helyszínek elérése két fél műszaki adottságainak is függvénye. A Helymegosztási Helyszínek többnyire optikai elérésre vannak felkészülve, de a Kötelezett és a Jogosultak a műszaki lehetőségek és a felmerülő igények figyelembevételével az ettől eltérő technológiák alkalmazhatóságának feltételeiben megállapodhatnak. A fentiek alapján a Tanács az ATSZE észrevételét nem fogadta el.

6. *Helymegosztás a Kötelezett ingatlanainak használatba vagy kezelésbe adása esetén*

Az ATSZE javasolja a HURUO tervezet Törzsszöveg 12. az alábbiak szerint kiegészíteni:

„A Helyi Hurok Átengedéséhez vagy Helyi Bitfolyam Hozzáférési Szolgáltatás nyújtásához az Invitel Zrt a berendezések telepítését, karbantartását, működését és védelmét biztosító Helymegosztást lehetővé tévő Helymegosztási Helyszíneket köteles kialakítani. Az Invitel Zrt. a Helymegosztási Helyszíneket a tényleges igények és a műszaki lehetőségek figyelembevételével alakítja ki.

12.1 Helymegosztás a Kötelezett ingatlanainak használatba vagy kezelésbe adása esetén

Ingatlanainak kezelésbe vagy tulajdonba adása esetén az Invitel Zrt. köteles a kezelővel vagy az új tulajdonossal szemben a Jogosult szolgáltatók javára kikötni és a kezelő vagy a tulajdonos kötelességévé tenni a Helymegosztási Helyszínek kialakítását olyan feltételekkel, amelyekkel maga az Invitel Zrt a kezelő- vagy tulajdonosváltást megelőzően arra kötelezett és képes lett volna.

Az Invitel Zrt köteles a kezelésbe adási vagy értékesítési szerződéseinek a Jogosultak helymegosztási jogait garantáló részeit a Jogosult kérése esetén a Jogosultnak bemutatni.

12.2. Eljárás a Kötelezett által bérleti jogviszony alapján használt Helymegosztási Helyszínek esetén

Amennyiben az Invitel Zrt. bérleti jogviszony keretében használ ingatlanokat, amelyekben olyan műszaki létesítményeket működtet, amelyekre Jogosult szolgáltatók Helymegosztási Helyszínként igényt tarthatnak, az Invitel Zrt. köteles a bérleti jogviszonyt olyan feltételekkel létrehozni, vagy a lehetőségek mértékében úgy módosítani, hogy a Helymegosztási Helyszín tulajdonjogával rendelkezővel kötött bérleti szerződés lehetővé tegye a Helymegosztási Helyszín további bérletbe adását.

12.3. Távoli hozzáférés használatának esetei

Amennyiben az Invitel Zrt az ingatlan fizikai adottságai miatt nem képes a MARUO követelményeit kielégítő fizikai vagy távoli Helymegosztási Helyszínek kialakítására, vagy ezen Helyszínek rendelkezésre bocsátási feltételeit a Kötelezett szolgáltató nem fogadja el, akkor az Invitel Zrt köteles a Jogosult szolgáltatóval együttműködni a Távoli hozzáférés megvalósításában.”

Az ATSZE javasolja a helymegosztás előírását az Invitel által bérelt ingatlanokban, valamint javasolja előírni a távoli hozzáférés választhatóságának feltételeit.

A Tanács az ATSZE észrevételét nem tudta figyelembe venni az alábbi indokok miatt:

A Tanács a HURUO Törzsszövegének 12. pontjában nem tartja szükségesnek a helymegosztási kötelezettség külön előírását a Kötelezett számára, mivel az Eht. ezt a kötelezettséget előírja. Az Eht. 90.§ -a tartalmazza azt is, hogy melyek azok a kivételes esetek, amikor a Kötelezett nem kötelezhető a helymegosztásra.

A Nemzeti Hírközlési Hatóság a jelen eljárásban megvizsgálja az Invitel által benyújtott referenciaajánlatot és a jogszabályi keretek között megállapíthatja annak tartalmát. A referenciaajánlat a Kötelezett Szolgáltató és a Jogosult Szolgáltató jogait és kötelezettségeit, valamint az annak alapján létrejövő egyes szerződések feltételeit tartalmazza, tehát ebben a körben tehet a Hatóság megállapításokat. A Hatóság azonban nem rendelkezik hatáskörrel arra, hogy a Kötelezett Szolgáltató és egy harmadik személy között létrejövő, a referenciaajánlat hatályán kívül eső polgári jogi szerződés (így különösen adásvételi szerződés) tartalmára vonatkozóan megállapítást tegyen és a Kötelezett Szolgáltató által kötendő ilyen szerződések vonatkozásában a Kötelezett Szolgáltató számára kötelezettséget írjon elő. A Tanács ezért az ATSZE új 12.1 pontra tett szövegjavaslatát nem tudta figyelembe venni.

Az ATSZE javaslatában foglaltak szerint az Invitelnek egy bérleti szerződés megkötésekor látnia kellene előre, hogy olyan műszaki létesítményeket tervez-e ott működtetni, amelyekre Jogosult szolgáltatók Helymegosztási Helyszínként igényt tarthatnak. Mivel egy ilyen kötelezettség teljes mértékben meghatározhatatlan, ezért betarthatatlan is lenne a Kötelezett Szolgáltató részéről. A Tanács megállapította továbbá, hogy a referenciaajánlatban nem írható elő kötelezettség arra nézve, hogy a Kötelezett a jövőben létrejövő szerződéseit milyen feltételekkel köteles megkötni, ugyanis a Tanács hatásköre a Kötelezett szerződési viszonyrendszerébe történő ilyen beavatkozásra a hatályos jogszabályi rendelkezések alapján nem terjed ki.

A Távoli Hozzáférés szolgáltatás meghatározását és az arra való ajánlattétel eseteit és feltételeit a Tanács 11. piaci határozata tartalmazza. A Távoli Hozzáférésre vonatkozó rendelkezéseket a HURUO tervezet 3. sz. melléklet 6. pontja

Jelen dokumentum a Magyar Közlöny Lap- és Könyvkiadó tulajdona, további üzleti célú felhasználása tilos!

részletesen rendezi. Az abban foglaltak eleget tesznek a 11. piaci határozatban előírt kötelezettségnek, ezért a Tanács az új 12.3 pontban tett szövegjavaslatot nem tudta figyelembe venni.

A fentiek alapján a Tanács a HURUO Törzsszövegének 12. pontját nem módosította.

7. Helymegosztási helyszín megosztása a Kötelezett Szolgáltatók között, összekapcsolódás a helymegosztási helyszínen

Törzsszöveg új 12.4 Helymegosztási Egység megosztása Jogosultak között

Az ATSZE javasolja a HURUO Törzsszöveg egy új, 12.4 Helymegosztási Egység megosztása Jogosultak között című pontnak beiktatását, mert a helymegosztási egységek jogosultak közötti megoszthatóságát és az ezzel kapcsolatban felmerülő többletköltségek LRIC módszer használatával számolt költségalapú díjának a Jogosult szolgáltatókra terhelését javasolják. Javasolják továbbá, hogy a Jogosultnak csak bejelentési kötelezettsége legyen a megosztással kapcsolatban.

A Tanács az ATSZE észrevételét részben figyelembe vette az alábbi indokok miatt:

A Tanács álláspontja szerint a Helymegosztási egységek más Jogosultakkal történő megosztása elősegíti a Jogosultak költséghatékony betelepülését, ezáltal hozzájárul a piaci verseny kialakulásához. A Tanács azonban hozzáteszi, hogy a Helymegosztási egységek megosztása kizárólag akkor lehetséges, ha a megosztás meghatározott műszaki- és hálózatbiztonsági feltételeknek megfelel. Arra való tekintettel, hogy a két Jogosultnak külön hálózati szerződést kell kötnie a Kötelezettel, amelyben a kiegészítő költségek is szerepelnek, a megosztás közös használata a két Jogosult részére annyiban jelenthet megtakarítást, hogy helymegosztási díjat közösen fizetik, valamint hogy a betelepülő „új" jogosult szolgáltatónak nem kell megtérítenie a Kötelezett részére a megosztásra szolgáló helyiség kialakításának teljes költségét. A helymegosztási díjjal, továbbá a helymegosztási egység kialakításának költségeivel kapcsolatos ellenérték fizetésének megosztását a jogosultak egymás közötti megállapodása rendezheti. A helymegosztási egység díját elegendő csak az egyik jogosult szolgáltató kötelezettel kötött hálózati szerződésében szerepeltetni.

A fentiekre tekintettel a Tanács a rendelkező részben foglaltak alapján a HURUO Törzsszövegét kiegészítette egy új 12.4 pontként javasolt, de a 6. pontban rögzítettekre figyelemmel egy új 12.2. ponttal.

Törzsszöveg új 12.5 Helymegosztási Egységek összekötése

Az ATSZE javasolja a HURUO Törzsszövegbe egy új 12.5 Helymegosztási Egységek összekötése című pont beiktatását, tekintettel arra, hogy szükségesnek tartják a Jogosultak és Másodlagos Jogosultak helymegosztási egységeinek összekötési lehetősége RUO-ba foglalását, és az ezzel kapcsolatos munkálatok ellenszolgáltatás ellenében végrehajtott, Kötelezett általi elvégzésének, vagy a Jogosultak számára a munkálatok elvégzése engedélyezésének kötelezettségét. Javasolják az ezzel kapcsolatban felmerülő költségek LRIC módszer használatával számolt költségalapú díjának a Jogosult szolgáltatókra terhelését.

A Tanács az ATSZE észrevételét részben figyelembe vette az alábbi indokok miatt:

A Tanács álláspontja szerint a Jogosultak berendezéseinek a Helymegosztási Helyiségekben való összekötésének lehetővé tétele elősegíti a Jogosultak költséghatékony betelepülését, ezáltal hozzájárul a piaci verseny kialakulásához. A Tanács azonban hozzáteszi, hogy a Helymegosztási Egységek ilyen összekötése kizárólag akkor lehetséges, ha az meghatározott műszaki- és hálózatbiztonsági feltételeknek megfelel. A helymegosztási egységek összekötése kialakításának költségeit a Jogosultaknak a Kötelezettel történő megállapodása rendezheti. A helymegosztási egységek összekapcsolásának díját valamennyi jogosult szolgáltató a Kötelezettel kötött hálózati szerződésében szerepeltetni kell. A fentiekre tekintettel a Tanács a rendelkező részben foglaltak alapján a HURUO Törzsszövegét kiegészítette egy új 12.5 pontként javasolt, de a 6. pontban rögzítettekre figyelemmel egy új 12.3. ponttal..

8. Kötbérrel kapcsolatos észrevételek

a) Az ATSZE észrevétele szerint jogszabályi előírások vonatkoznak arra, hogy egy szolgáltató szerződésszegés esetén milyen típusú kötbéreket köteles kifizetni az előfizetőnek. A HURUO-ban a Kötelezett szerződésszegésére vonatkozó kötbéreket össze kell hangolni az előbbiekkel. Álláspontja szerint nem megengedhető, hogy a HURUO-ban szereplő kötbérek enyhébbek legyenek, mint amit a Jogosult számára a jogszabály kötelezően előír.

A Tanács az ATSZE fenti észrevételeit nem tudta figyelembe venni az alábbi indokok miatt:

A Tanács nem tudta figyelembe venni az ATSZE azon kérését, hogy a HURUO-ban szereplő kötbéreket minimálisan igazítani kell azokhoz a kötbérekhez, amelyeket a jogszabály a jogosult számára kötelezően előír. Ebben az esetben tehát az Invitelnek a Jogosult által kialakított szolgáltatáscsomag díjakon alapuló kötbéreket kellene kifizetnie, amely díjak kialakításában az Invitel nem vett részt, és amely kötbérek előfizetőkhöz történő eljuttatásának garanciái sincsenek kidolgozva sem az elektronikus hírközlésre vonatkozó szabályokban, sem más inkumbensek referenciaajánlataiban. Az ATSZE észrevétele azonban abból a szempontból sem elfogadható, mert amennyiben a jogosult szolgáltatónak a fizetési

Jelen dokumentum a Magyar Közlöny Lap- és Könyvkiadó tulajdona, további üzleti célú felhasználása tilos!

kötelezettsége keletkezik a jogszabály alapján az előfizető felé, akkor és ez az Invitel nem szerződésszerű teljesítéséből ered, akkor az egyértelműen a HURUO törzsszöveg 4.1.7. pontjában foglalt szerződésszegésnek minősül, amelyre alkalmazandóak szintén a HURUO törzsszöveg 4.1.7. pontjában foglalt (Eht. 88. (6) bekezdésének megfelelő) jogkövetkezmények. Ez tehát azt jelenti, hogy ebben az esetben a jogosult szolgáltató káraként jelentkezik az előfizetőnek kifizetett összeg, amelynek megtérítését a jogosult eleve kérheti már az Eht. alapján is a kötelezett szolgáltatótól. A fentiek miatt tehát az ATSZE által felhozott olyan indok miatt, hogy a kötbérnek fedeznie kell a jogszabály által a jogosult számára kötelezően előírt kötbéreket, a Tanács álláspontja szerint kötbér megállapításának nincs helye, mivel ilyen esetben ez az összeget az általános szabályok alapján kártérítés keretében a jogosult szolgáltatónak eleve köteles megtéríteni a kötelezett szolgáltató.

b) Törzsszöveg 4.1.7.1. pont

Az ATSZE a Késedelmi Kötbérrel kapcsolatban megjegyzi, hogy a kötbérezés szempontjából nem az átengedés megkezdése, hanem a megvalósítása a mértékadó. A valóságban az előfizető negatív reakciója a létesítés késlekedésére független az átengedés havi díjától.

Álláspontja szerint részleges átengedés esetén elégtelen motivációt eredményez a havi díj ötszörösében megadott kötbéralap: a havi díj tizenötszörösét javasolja kötbéralapul alkalmazni átengedés esetén, ugyanis összegszerűségében ez közel azonos mértékű a teljes átengedés kötbérével.

A kötbér maximumát is kérte törölni, arra hivatkozva, hogy az elektronikus hírközlési szolgáltatók sem tehetnek ilyen korlátot az előfizetői szerződéseikbe (és az ÁSZF-eikbe), mint ahogy azt a NHH is megállapította több határozatában, a Jogosultakat a javasolt kötbér paraméterekkel is csupán annyi illeti, mint amennyit nekik is minimálisan vállalniuk kell az előfizetőik felé (16/2003. IHM rendelet 12. §).

Az ATSZE továbbá a HURUO tervezet Törzsszöveg 4.8.1. pontjához az alábbi kiegészítést tette:

„Az engedély iránti kérelem késedelmes benyújtása esetén minden munkanap késedelemért napi 10 000 (tízezer) forint kötbér megfizetésére köteles."

Az ATSZE a HURUO 4.9.2.6. (b) pontjához az alábbi kiegészítést javasolta:

„A teljesítésnek a megállapodás szerinti határidőhöz képest vett minden munkanapnyi késedelméért 10 000 (tízezer) forint késedelmi kötbér fizetendő."

A Tanács az ATSZE észrevételét részben figyelembe vette és a rendelkező részt módosította az alábbi indokok alapján:

A Tanács az ATSZE által a kötbéralap emelésére és a kötbér maximumának eltörlésére tett javaslatát az alábbi indokok alapján figyelembe vette.

A kötbérnek a polgári jog szabályai alapján fennálló kettős jellegére tekintettel a HURUO-ban foglalt kötbérelőírásnak alkalmasnak kell lennie a Jogosultat ért kár részbeni vagy teljes megtérítésére, és egyben alkalmasnak kell lennie a szerződésszerű teljesítés hatékony előmozdítására. A kötbér azon célját, hogy a Kötelezettet rászorítsa, ösztönözze arra, hogy az elektronikus hírközlésre vonatkozó szabályokban és a referenciaajánlatban szabályozott határidőket betartsa, csak akkor érheti el, ha a Kötelezett számára számottevő hátránnyal jár a késedelmes teljesítés. A kötbér kártérítési funkciója tekintetében a 11. piaci határozat rendelkező rész I. c) (ix) pontja tartalmaz rendelkezést, mely alapján a referencia ajánlatban meghatározott kötbér mértékének arányosnak kell lennie a minőségi mutató, illetve eljárási határidők be nem tartása következtében a Jogosult Szolgáltató vagyonában felmerülő kárral és a Jogosult Szolgáltatót ért nem vagyoni kárral.

A Tanács az ATSZE kötbérekkel kapcsolatos észrevételeinek vizsgálatakor az átengedett hurkok alacsony számát is figyelembe vette. A Tanács álláspontja szerint ugyanis az ATSZE által a kötbérek tekintetében javasolt változtatások hozzájárulhatnak a hurokátengedési piac fejlődéséhez, azáltal, hogy csökkentik a Jogosultak számára azon kockázati tényezőket, amelyek elsősorban a jogosult szolgáltatók nem vagyoni kárát növelhetik. A kötbérnek a Jogosultat ért kárral való arányossága vizsgálatakor így azt is figyelembe kell venni, hogy az előfizetői szolgáltatásnak a kötelezetti késedelmes teljesítésből adódó, az előfizetők által a Jogosultnak tulajdonított elhúzódó megkezdése eredményezheti a Jogosult üzleti jó hírnevének csökkenését, amely piacvesztéshez vezethet. Az elektronikus hírközlési piacon széles körben még nem elterjedt, hurokátengedésen alapuló, a Jogosultak által nyújtott előfizetői szolgáltatások esetében fokozott ennek kockázata, hiszen a kevésbé ismert szolgáltatások esetében az alternatív szolgáltatók számára jelentős hátrányt eredményezhet reputációjuk romlása, a piacvesztés pedig tevékenységüket ellehetetlenítheti.

A kötbér mértékének emelését indokolja továbbá, hogy a hatályos HURUO szerinti díjakhoz képest a jelen határozattal megállapított, illetve jóváhagyott díjak jelentősen (legalább 18%-kal, de egyes szolgáltatások esetében 62%-kal) csökkennek. Mivel a kötbér alapjának számítása a szolgáltatás havi díjának szorzata alapján történik, a havi díj csökkenése folytán szükséges a szorzószám növelése.

A jelenlegi kötbérrendelkezések alapján (naponta a kötbér a kötbéralap 20%-a, de összesen legfeljebb a kötbéralap 100%-a lehet a kötbér) a kötbér összege eléri a maximumát az elmulasztott teljesítési határidő utolsó napjától számított

Jelen dokumentum a Magyar Közlöny Lap- és Könyvkiadó tulajdona, további üzleti célú felhasználása tilos!

ötödik napon. Ebből következően az öt napot meghaladó késedelem esetén a kötbér nem tudja betölteni funkcióját, hiszen nem mozdítja elő a mihamarabbi teljesítését a szerződésben vállalt kötelezettségnek. A késedelem napjai számának növekedésével továbbá növekszik a Jogosult által az Előfizetője felé fizetendő kötbér összege is, valamint fokozottan nő a kockázata annak, hogy az Előfizető a Jogosult szolgáltatóval fennálló előfizetői szerződést (az abban foglalt rendelkezésektől és a vállalt határidőktől függően) a késedelemre tekintettel egyoldalúan megszünteti.

A Tanács a fentiekre tekintettel elfogadta az ATSZE-nak a HURUO tervezet Törzsszöveg 4.1.7.1 pontjában szereplő kötbérrendelkezés módosítására tett javaslatát, megnövelve az abban foglalt szorzószámot tizenötre és eltörölve a kötbér maximumát.

A Tanács azonban nem fogadta el az ATSZE azon észrevételét, hogy a kötbérezés szempontjából nem az átengedés megkezdése, hanem a megvalósítása a mértékadó. A 4.1.7.1 pont általánosságban rendelkezik a szolgáltatások nyújtásának megkezdéséhez kapcsolódó határidőkről. A hurokátengedés szolgáltatás, mely egy szolgáltatás a HURUO-ban szabályozott szolgáltatások közül, akkor kezdődik meg, amikor az átengedés kezdődik. A Tanács ezért nem látta indokoltnak a 4.1.7.1 pont ATSZE által javasoltak szerinti módosítását a szóhasználat tekintetében.

A fenti indokokra tekintettel látta szükségesnek a Tanács a tételes kötbér bevezetését a HURUO tervezet Törzsszöveg 4.8.1. pontjában. A helymegosztás kialakítása előfeltétele bármely szolgáltatás megkezdésének. Az ehhez szükséges engedély iránti kérelem késedelmes benyújtása azonban teljesítés elhúzódásához vezethet. Mivel ezen pontban nem szolgáltatás nyújtására állapít meg határidőt a HURUO, a 4.1.7.1 pont nem alkalmazható. A Tanács ezért az ATSZE észrevételét elfogadta azzal, hogy a napi kötbér mértékét - az ATSzE által a MARUO-ra tett észrevételben foglalt, azonos tartalmú javaslatban írt kötbérértékkel összhangban - 5 000 Ft-ban állapította meg.

A Tanács a HURUO 4.9.2.6. (b) pontjához tett észrevételt nem tudta figyelembe venni. A HURUO tervezet Törzsszöveg 4.1.7.1 pontja alapján a Kötelezett Szolgáltató akkor köteles kötbért fizetni, ha a HURUO-ban meghatározott bármely szolgáltatás igénybevétele esetén a szolgáltatás nyújtására határidő betartását vállalja és a szolgáltatás nyújtását az adott határidő leteltével nem kezdi meg. A HURUO tervezet Törzsszöveg 4.9.2.6. (b) pontjához tett kiegészítés azért nem indokolt, mert az abban foglalt részleges hurokátengedési szolgáltatás megkezdésének határideje be nem tartása esetén a Kötelezettet a Törzsszöveg 4.1.7.1 pontja szerint terheli a kötbérfizetési kötelezettség.

9. Határidők

Az ATSZE észrevétele szerint a MARUO-ban szükség van a határidők szinkronizálásra.

A Tanács az ATSZE észrevételét nem tudta figyelembe venni az alábbi indokok miatt:

Tekintettel arra, hogy az ATSZE a fenti észrevételen túl egyéb információt nem közölt, a Tanács nem tudta megítélni, hogy az ATSZE hol talált az elektronikus hírközlésre vonatkozó szabályokban rögzített határidőktől eltérést a HURUO tervezetében. A ugyanakkor Tanács az észrevétellel kapcsolatban a HURUO tervezetét még egyszer átvizsgálta a határidők megfelelősége szempontjából tekintettel arra, hogy a 11. piaci határozat rendelkező részének I. c) (x) pontja a Hszr.-től eltérő határidőket határozatott meg. A Tanács azonban a vizsgálat során a fentiektől eltérést nem talált, ezért az észrevételt nem tudta elfogadni.

10. Előrejelzéssel kapcsolatos észrevételek

10.1. Az ATSZE javasolta a HURUO tervezet módosítását az alábbiaknak megfelelően:

A HURUO-ban előírt előrejelzés álláspontja szerint betarthatatlan, mivel számos esetben előre nem látható ok miatt hiúsul meg egy-egy szolgáltatás igénybevétele. Ennek oka az elégtelen információ, amelyet egy-egy hurokról be lehet szerezni. Így az előrejelzéshez tartozó szankció rendszer indokolatlanul sújthatja a Jogosult szolgáltatót. Kérték az előrejelzés lényeges leegyszerűsítését, illetve a szankciórendszer eltörlését.

10.2. 2. sz. melléklet 8.3.3. pont

Az ATSZE javasolja a HURUO 2. sz. Melléklet 8. Előrejelzés 8.3.3 pontjának módosítását, tekintettel arra, hogy véleményük szerint az előrejelzésben megadott adatok alábecslésére megadott százalékos értékek teljesíthetetlenül alacsonyak, és azok növelésére van szükség., illetve túlbecslése esetére megadott szabályozást bonyolultnak és feleslegesnek tartják, ezért a pont ezen szakaszának törlését javasolják. Javasolják továbbá, hogy a felek ezekben az esetekben egy év szolgáltatási gyakorlat után állapodjanak meg.

10.3. 2. sz Melléklet 8.3.4 és 8.4.5 pontok

Az ATSZE javasolja a HURUO 2. sz. Melléklet 8. Előrejelzés 8.3.4 és 8.4.5 pontjainak törlését, tekintettel arra, hogy véleményük szerint nem szabad az előrejelzések között különbséget tenni.

10.4. 2. sz. Melléklet 8. pont és 5.C Melléklet 3. pont

Az ATSZE javasolta a HURUO 2. sz. Melléklet 8. Előrejelzés pontjának teljes törlését. Álláspontja szerint a HURUO javasolt előrejelzési rendszere így nem kerülhet használatba, ezért a Kötelezett, a Hatóság, valamint a Jogosultak képviselői (Felek) tartsanak egyeztetést az NHH közreműködésével 2008. augusztus 31-ig. Az ATSZE

Jelen dokumentum a Magyar Közlöny Lap- és Könyvkiadó tulajdona, további üzleti célú felhasználása tilos!

javasolja, hogy kerüljön előírásra, hogy a Kötelezett az érintett Feleknek az észrevételben felsorolt szempontok szerinti megállapodását és az új előrejelzési rendszer tervezetét a Kötelezett az NHH-hoz 2008. szeptember 31-éig nyújtsa be.

10.5. 5.C sz. melléklet 2.6.3. pont

Az ATSZE javasolja a HURUO 5.C melléklet 2.6.3. pontja 1. francia bekezdésének módosítását, tekintettel arra, hogy véleménye szerint az előrejelzés alábecslésére megadott százalékos értékek teljesíthetetlenül alacsonyak.

10.6. 5.C sz melléklet 2.7. és 2.8. pont

Az ATSZE javasolja a HURUO 5.C melléklet 2.7. és 2.8. pontjainak a törlését.

10.7. 5.C sz melléklet 3. pont

Az ATSZE javasolja a HURUO 5.C Melléklet 3. Előrejelzés pontjának törlését, mivel annak tartalmát nem tartja elfogadhatónak

A Tanács az ATSZE fenti észrevételeit nem tudta figyelembe venni az alábbi indokok miatt:

A Hálózati Keretszerződés megkötéséhez és Egyedi Hálózati Szerződés megkötéséhez minden esetben szükség van az Előrejelzésre. Az Invitel a Jogosultak által benyújtott Előrejelzések segítségével méretezi a rendszereit és tervez elegendő erőforrást annak érdekében, hogy teljesíteni tudja a Jogosultak érvényes igénybejelentéseit. Az Előrejelzésnek tartalmaznia kell kellő pontossággal az igénybe venni kívánt helymegosztás, helyi hurok, helyi bitfolyam hozzáférés és MDF blokk mennyiségeket illetően. Az előrejelzés teljes törlése a Kötelezett komoly érdeksérelmét okozná. Egyrészt műszakilag és munkaszervezési szempontból teljesen felkészületlenül érné az előre nem jelzett igények megjelenése, másrészt előre nem tervezhető beruházásokra kényszerülne.

Fentieknek megfelelően, a Tanács a különböző beérkezett javaslatokat összegezve nem tudta elfogadni azokat. A Tanács az előrejelzésben megadott adatok alábecslése, illetve túlbecslése esetére megadott százalékos értékek módosítására tett javaslatokat nem látta megalapozottnak. Ugyanakkor az előrejelzés, mely egy negyedéves gördülő adatfrissítésen alapul, kellő rugalmasságot és garanciát biztosít mind a Jogosult, mind a Kötelezett számára, hogy a megalapozott igények kielégítésre kerülhessenek.

11. Hurokvizsgálat a támogató rendszerből

11.1. Törzsszöveg 4.6.2 és 2.sz.melléklet 1.5. pont

Az ATSZE javasolja a HURUO Törzsszöveg 4.6.1.2 Egyedi Hálózati Szerződés megkötésére irányuló ajánlattal kapcsolatos rendelkezések módosítását, tekintettel arra, hogy 5 munkanapos válaszidő csak helyszíni vizsgálattal lehetséges, részletes helyi hurok alkalmassági vizsgálatot a Kötelezettnek minden esetben végeznie kell, valamint a Kötelezett minden esetben legalább saját támogató rendszeréből végez vizsgálatot. Az ATSZE javasolta továbbá a HURUO 2. sz. melléklet 1.5 pontjának módosítását, tekintettel arra, hogy véleménye szerint a Kötelezett minden esetben végez egyedi hurok alkalmassági vizsgálatot, legalább támogató rendszere segítségével. A megjelölt pont kiegészítésével azt az esetet lehet pontosan leírni, amikor a Jogosult Egyedi Részletes Hurok vagy Alhurok Alkalmassági Vizsgálat Helyszíni Ellenőrzéssel vizsgálat elvégzését kérte.

A Tanács az ATSZE észrevételét nem tudta figyelembe venni az alábbi indokok miatt:

A Tanács az ATSZE a HURUO Törzsszöveg 4.6.2 Egyedi Hálózati Szerződés megkötésére irányuló ajánlattal kapcsolatos rendelkezések pontjára vonatkozó észrevételét nem fogadta el, mivel a 11. piaci határozata alapján a Kötelezett számára nincs előírva minden esetben az egyedi részletes helyi hurok/alhurok alkalmassági vizsgálat elvégzése. A Tanács a 11. piaci határozata rendelkező részének I. c) (iv) pontjában előírta, hogy a Kötelezett Szolgáltató a szerződéskötésre irányuló kezdeményezésben megjelölt helyi hurok átengedésre való alkalmasságát csak a Jogosult erre vonatkozó kérése esetén vizsgálja meg, és amennyiben a Jogosult Szolgáltató nem igényel egyedi részletes hurok alkalmassági vizsgálatot, a Kötelezett Szolgáltató köteles ezt tudomásul venni. A 11. piaci határozat indokolásából is kitűnik, hogy a Tanács az ATSZE részéről az Eht. 36.§-a szerinti egyeztetési eljárás során érkezett, az egyedi részletes hurokalkalmassági vizsgálat kötelező jellegének megszüntetésére vonatkozó javaslat alapján rendelkezett a fentiek szerint.

A Tanács továbbá megállapította, hogy a Kötelezett támogató rendszeréből nem lehetséges és nem is előírt ilyen alkalmassági vizsgálat végrehajtása.

A fentiekre tekintettel a Tanács az ATSZE észrevételét nem tudta figyelembe venni.

11.2. Törzsszöveg 6.3. Kiegészítő szolgáltatások

Az ATSZE javasolja a HURUO Törzsszöveg 6.3. Kiegészítő szolgáltatások pontjának módosítását, tekintettel arra, hogy véleményük szerint a pont állításai nem elfogadhatóak, illetve meg kell teremteni a konzisztenciát az Invitel Zrt. és a Magyar Telekom vizsgálati elvei és gyakorlata között.

Jelen dokumentum a Magyar Közlöny Lap- és Könyvkiadó tulajdona, további üzleti célú felhasználása tilos!

A Tanács az ATSZE észrevételét nem tudta figyelembe venni az alábbi indokok miatt:

A Tanács az ATSZE a HURUO Törzsszöveg 6.3. Kiegészítő szolgáltatások pontjára vonatkozó észrevételét nem fogadta el, mivel a 11. piaci határozata alapján a Kötelezett számára nincs előírva minden esetben az egyedi részletes helyi hurok/alhurok alkalmassági vizsgálat elvégzése, csak a Jogosult kifejezett igénye esetén, és támogató rendszeréből sem lehetséges és nem is előírt ilyen alkalmassági vizsgálat végrehajtása. Természetesen a Kötelezettek vizsgálati módszereinek egymással egyenértékűnek kell lenniük, de az előírtnál több, vagy több mindenre kiterjedő vizsgálatot bármelyik Kötelezettnek joga van elvégezni, viszont ez a többi kötelezett szolgáltató számára ettől még nem válik előírttá.

Az Invitel HURUO Tervezet Törzsszöveg 6.3.pontjához tett észrevétel indokolásához lásd még az Indokolás rész III.B. 21 pontját.

A fentiek értelmében a Tanács a HURUO Törzsszöveg 6.3. Kiegészítő szolgáltatások pontját nem módosította.

12. Minőségi mutatók

12.1. 2. sz. Melléklet 5.2.2. és 5.2.3 pont

Az ATSZE javasolja a HURUO 2. sz. Melléklet 5.2. Minőségi mutatók 5.2.2. pontjának módosítását, tekintettel arra, hogy a hibák kijavításának arányát nem tartják elegendőnek és a mutató tartalmában kábelhiba helyett szolgáltatási hibát tartanának megfelelőnek megadni. Az ATSZE javaslata szerint a kötelezett 24 órán belül az összes hibát köteles legyen elhárítani. Ebből következően az ATSZE javasolja törölni a HURUO tervezet 2. sz. Melléklet 5.2.3 pontját.

12.2. 5.A sz. melléklet 2.4. pont

Az ATSZE javasolja a HURUO 5.A Melléklet 2.4. Minőségi paraméterek pontjának olyan módosítását, hogy a Kötelezett a helyi Bitfolyam hozzáférésnél is a minőségi paraméterek egyéni előfizetők felé is vállalt értékeit alkalmazza.

A Tanács az ATSZE észrevételét nem tudta figyelembe venni az alábbi indokok miatt:

A Tanács a HURUO 2. sz. Melléklet 5.2.2. pontjának és 5.A Melléklet 2.4. pontjának módosítására tett ATSZE javaslatot nem fogadta el, mivel a minőségi mutatók valamennyi RUO-ban egységesen definiáltak, a mutatók értékét vállalás alapján kellett a Kötelezetteknek megadniuk, azok értékének meghatározása nem a Tanács kompetenciája.

A Tanács a minőségi mutatókhoz tartozó értéket nem írhatja elő, azt a Kötelezett határozhatja meg. A Kötelezett azonban minőségi mutatói kialakításánál figyelembe kell vegye az alábbiakat:

• A Tanács a 11. piaci határozat rendelkező része I. e) pontjában kirótta az Eht. 104. § szerinti „egyenlő elbánás" kötelezettséget. Az egyenlő elbánás kötelezettség keretében a Kötelezett Szolgáltatónak biztosítania kell a fémes hurkok és alhurkok nagykereskedelmi átengedése tekintetében, hogy legalább ugyanolyan feltételekkel (ideértve az egyes nagykereskedelmi feltételek változtatásának közlését az érdekelt felekkel, illetve a nagykereskedelmi input igénybevételének eljárási határidejét), legalább ugyanolyan minőségű szolgáltatásokat és információt nyújt mások számára, mint amelyeket saját szolgáltatásaira, illetve bármely általa irányított más szolgáltató szolgáltatásaira alkalmaz.

• A 11. piaci határozat rendelkező része I. a) (i) pontjában foglalt előírás szerint a Kötelezett Szolgáltató által a referencia ajánlatában vállalt minőségi feltételek nem lehetnek rosszabbak, mint „A fémes hurkok és alhurkok nagykereskedelmi átengedése (beleértve a részleges átengedést is) szélessávú és beszédcélú szolgáltatások nyújtása céljából" nagykereskedelmi szolgáltatásra ráépülő saját kiskereskedelmi szolgáltatás minőségi feltételei. Ez utóbbi előírás ellenőrizhetősége érdekében a Kötelezett Szolgáltató köteles nyilvánosságra hozni az általa nyújtott nagykereskedelmi szolgáltatás, valamint a fémes hurkok és alhurkok nagykereskedelmi átengedése (beleértve a részleges átengedést is) szélessávú és beszédcélú szolgáltatások nyújtása céljából nagykereskedelmi szolgáltatásra ráépülő valamennyi saját kiskereskedelmi szolgáltatása tényleges minőségi jellemzőit.

A 11. piaci határozat alapján tehát abban az esetben, ha az Invitel észleli, hogy a referencia ajánlatában vállalt minőségi feltételek rosszabbak, mint saját kiskereskedelmi szolgáltatásának nyilvánosságra hozott, tényleges minőségi jellemzői, akkor a 11. piaci határozat rendelkező része I. a) (i) pontjának való megfelelés érdekében az Eht. 60.§-a alapján köteles a referenciaajánlat kérelemre történő módosítására irányuló eljárást megindítani és a referenciaajánlatát úgy módosítani, hogy a referencia ajánlatában vállalt minőségi feltételek ne legyenek rosszabbak, mint a saját kiskereskedelmi szolgáltatásának minőségi jellemzői. Amennyiben a Tanács észleli, hogy a referencia ajánlatában vállalt minőségi feltételek rosszabbak, mint saját kiskereskedelmi szolgáltatásának tényleges minőségi jellemzői, akkor a Tanács az Eht. 59.§ (8) bekezdése alapján hivatalból előírja a jóváhagyott referenciaajánlat módosítását.

13. Aktív eszköz a hurokban

13.1. Az ATSZE jelezte, hogy a HURUO számos helyen a szolgáltatás kizáró okaként sorolja fel azt az esetet, amikor a hurok aktív eszközt tartalmaz. Álláspontja szerint amennyiben az aktív eszköz „áthurkolásával" a hurok folyamatossá tehető, ez a kizárás indokolatlan.

Jelen dokumentum a Magyar Közlöny Lap- és Könyvkiadó tulajdona, további üzleti célú felhasználása tilos!

A Tanács az ATSZE észrevételét nem tudta figyelembe venni az alábbi indokok miatt:
Átengedés csak tiszta rézalapú érpárral megvalósított helyi hurok, alhurok és használaton kívüli helyi hurok teljes hosszára értelmezhető. Nem lehetséges az átengedés aktív eszközöket (pl. PCM vonaltöbbszörözők: PCM 2/4/11, ASLMX) tartalmazó előfizetői hálózat esetén. Az üzemelő aktív eszközök nem hurkolhatók át, mivel az az adott aktív eszközök eredeti funkciójának megszűntetését jelenti, így az aktív eszközök megléte az adott hurkon a szolgáltatás kizáró okaként elfogadható.

13.2. 5. sz. Melléklet 2.3.1.5.

Az ATSZE javasolja a HURUO 5. A Melléklet 2.3.1.5 pontjának módosítását, mivel véleménye szerint az optikai szálon vagy rádiós eléréssel megvalósított, illetve aktív eszközökkel kialakított virtuális Helyi Hurok esetén is megvalósítható az átengedés, ha azok áthidalhatók.

A Tanács az ATSZE észrevételét nem tudta figyelembe venni az alábbi indokok miatt:
A Tanács a HURUO 5. A Melléklet 2.3.1.5 pontjának a módosítására tett ATSZE javaslatot nem fogadta el, mivel a 11. piaci határozat szerint a helyi hurok fémes sodrott érpára engedhető át, azaz aktív elemet tartalmazó helyi hurok nem, másrészt az áthidalhatóság optikai szálon és rádiós elérésen nehezen elképzelhető műszaki megoldást igényelne, amelynek következménye az áthidalt eszközök eredeti funkciójának megszűnése lenne. A Tanács a fentiekre tekintettel nem tudta elfogadni az ATSZE észrevételét.

14. A szerződéskötési folyamattal kapcsolatos észrevételek

14.1. Az ATSZE észrevételében jelezte, hogy teljesen át kell dolgozni az Igénybejelentések folyamatát és az ehhez tartozó információ cserét is. Az ATSZE javasolja átvenni a MARUO-nál alkalmazott eljárásokat, melyek a gyakorlat során folyamatosan finomodtak, és váltak használhatóvá.

Az alábbi szempontok szerint szükséges az Igénybejelentési folyamatok átdolgozása:

- Külön kell választani az egyes Igénybejelentéseket:
  - Hálózati keretszerződés megkötésére,
  - Egyedi Hurokra,
  - Egyedi Helyi Bitfolyam Hozzáférésre
  - Kábelkifejtési Elemre
  - Hozzáférési Link Szolgáltatásra,
  - Helymegosztásra vonatkozó igény.
- Egy-egy igénynél csak a legszükségesebb adatok megadása
- Elektronikus igénylés, ajánlattétel és elfogadás
- Csoportos igénylés, ajánlattétel és elfogadás

Az ATSZE észrevételében jelezte továbbá, hogy a feladott igényekre adott Ajánlat illetve annak elfogadására is kell legyen elektronikus mód (szintén MARUO szerint). Ennek hiányában az adminisztráció ellehetetleníti a Jogosult szolgáltatását.

14.2. Törzsszöveg 4.5.3 pontjára tett észrevétel

Az ATSZE javasolja a HURUO tervezet Törzsszöveg 4.5.3 pontjában új, egyszerűsített követelmények meghatározását:

„Jogosult az igényt Helyi hurkonként, vagy kötegelt (csoportos) formában is leadhatja.

Az Egyedi Helyi Hurok Megrendelés esetén a Jogosult nem köteles egyedi Jogosulti nyilatkozatot csatolni a megrendelésekhez, amennyiben a megrendelések során már nyilatkozott (“Általános Érvényű Jogosulti Nyilatkozat”). Az Általános Érvényű Jogosulti Nyilatkozattól eltérő Megrendelés esetén a Jogosult külön Jogosulti nyilatkozatot csatol az adott igényhez.”

Az ATSZE szerint szükség van egy Partner Portálhoz hasonló felületre (kérik rögzíteni), és az ATSZE a fentiek átvezetését konkrétan kéri. Az ATSZE a fenti javaslatot azzal indokolta, hogy komolytalan elvárás hurokátengedésre vagy helyi bitfolyam hozzáférésre érvényesnek tekinteni a 4.5.3. pontban feltüntetett követelményeket. Az ATSZE szerint a 4.5.3.3. pontban bemutatott látszólagos egyszerűsítések is valójában inkább a Jogosult szolgáltatókat elbátorító megvalósítási szándékot tükröznek. A Keretszerződésnek lehetővé kell tennie az átengedési igények tömeges feladását és adminisztrációját számítógépes felületen keresztül. A tömeges átengedés szükségessé teszi kötegelt feladási lehetőség kötelezővé tételét az Invitel számára.

Jelen dokumentum a Magyar Közlöny Lap- és Könyvkiadó tulajdona, további üzleti célú felhasználása tilos!

A kötegelt feladási formátumot a Keretszerződésben kell meghatározni. Az ATSZE észrevételében előadta, hogy egyeztetett kötegelt (csoportos) igényfeladási és igénykezelési formátum és folyamat létezik 2008. áprilisa óta más Kötelezett szolgáltatóval, ezért kérik, hogy ez rögzítésre is kerüljön a RUO-kban.

A Tanács az ATSZE fenti észrevételeit részben figyelembe vette, és ennek megfelelően a határozat rendelkező részét módosította az alábbi indokok alapján:

A HURUO tervezet nem tartalmaz utalást arra vonatkozóan, hogy kezelő felületen keresztül lehetne leadni megrendeléseket. Más Kötelezett Szolgáltatónál kialakított folyamatokban van lehetőség a webfelületen keresztül történő igénybejelentésre, amely a Tanács álláspontja szerint is alkalmas arra, hogy gyorsítsa és megkönnyítse a hurokátengedési eljárásokat, ezért az ilyen fejlesztéseket mindenképpen fontosnak és a hurokátengedési piaci fejlődése szempontjából előremutatónak tartja. Azonban tekintettel arra, hogy sem jogszabályból, sem a Tanács határozataiból nem következik ilyen kötelezettség, a Tanács a HURUO tervezet tartalmát ebben a tekintetben nem állapíthatja meg. A Tanács a fentiekre tekintettel nem tudta figyelembe venni az ATSZE észrevételét arra vonatkozóan, hogy a HURUO-ban a MARUO szerint legyen elektronikus mód az igények elfogadására.

Az ATSZE javaslata alapján a Tanács a HURUO-ban szereplő igénybejelentési eljárást megvizsgálta. Az ATSZE által előadottak szerint más Kötelezett Szolgáltatóval közösen kialakított gyakorlat szerint lehetőség van az igénybejelentések csoportos feladására. Ennek egyik része, hogy az előfizetői előszerződésről és az abban az Előfizető által adott felhatalmazásról a Jogosult által kiállítandó, a 11. piaci határozat rendelkező része I. c) (i) pontja szerinti nyilatkozat egyedi, helyi hurok igénylésenkénti megtétele helyett a Jogosult tehet egy általános nyilatkozatot, melyben a jövőbeni hurokátengedési kérelmei tekintetében tesz erről nyilatkozatot és vállalja ezért a felelősséget. Mivel egyes előfizetőknél a felhatalmazás terjedelme tekintetében lehet különbség, a Jogosult minden egyedi esetben, amikor ezen általános érvényű nyilatkozat tartalmától eltérő nyilatkozatot kell kiállítania, megküldi azt a Kötelezett részére. Az ATSZE ezen gyakorlatnak a HURUO tervezetben való rögzítését kérte.

A Tanács megvizsgálta a kialakult gyakorlat elektronikus hírközlésre vonatkozó szabályoknak való megfelelését. A 11. piaci határozat rendelkező része I. c) (i) pontja a kérdéses nyilatkozatra vonatkozóan az alábbi rendelkezést tartalmazza:

„A Hszr. 21.§ (3) bekezdésében foglalt rendelkezés az alábbiak szerint egészül ki:

„Az (1) bekezdés szerinti szerződéskötési kezdeményezés esetén a jogosult szolgáltató nyilatkozik arról, hogy a kötelezett szolgáltató előfizetőjével előszerződést kötött, vagy a jogosult szolgáltatón kívüli másik szolgáltató az előfizetővel előszerződést kötött, továbbá hogy az előfizetővel előszerződést kötő, előfizetői szolgáltatást nyújtó szolgáltató és a jogosult szolgáltató közötti nagykereskedelmi szolgáltatás nyújtására vonatkozó megállapodás alapján a jogosult szolgáltató a helyi hurok átengedése során eljárhat."

A Hszr. 21.§ (4) bek. a) pontjában foglalt rendelkezés az alábbiak szerint egészül ki:

„A jogosult szolgáltató nyilatkozik arról, hogy az előfizető:

a) a jogosult szolgáltatónak, illetve az előfizetői szolgáltatást nyújtó szolgáltatónak tett nyilatkozata alapján helyi hurok részleges átengedése, illetve helyi bitfolyam hozzáférés esetén a kötelezett szolgáltatóval, illetőleg – ha van ilyen – a jogosult szolgáltatón kívüli másik jogosult szolgáltatóval vagy másik előfizetői szolgáltatást nyújtó szolgáltatóval fennálló érvényes szerződését fenn kívánja-e tartani.

b) a jogosult szolgáltatónak, illetve az előfizetői szolgáltatást nyújtó szolgáltatónak tett nyilatkozata alapján helyi hurok teljes átengedése esetén meg kívánja-e tartani hívószámát."

A Hszr. 20.§ (4) bekezdésében foglalt rendelkezés az alábbiak szerint egészül ki:

„Az előfizető a jogosult szolgáltatót és az előfizetői szolgáltatást nyújtó szolgáltatót az átengedés megvalósításáról szóló előszerződésben felhatalmazhatja az átengedéshez szükséges előfizetői adatai és hálózati információk megismerésére."

A nyilatkozat nem sérti az előfizetők jogait, mivel az nem jelenti a jövőbeli előfizetők szándékának előre történő korlátozását, és a Jogosult sem adhat az egyedi előfizeti nyilatkozattal ellentétes nyilatkozatot a jövőre nézve sem. A nyilatkozat általános, lefedi valamennyi igénybejelentést a Jogosult részéről, viszont ha bármely Előfizető attól eltérő igényekkel lép fel, akkor az egyedi jogosulti nyilatkozat kerül benyújtásra az igénybejelentés során. Tehát ha az előfizető egyes adatkérésekhez nem járul hozzá, vagy egyéb tekintetben tesz az általános nyilatkozat tartalmától eltérő nyilatkozatot, akkor az igénybejelentési eljárásban a Jogosult egy egyedi nyilatkozatban jelzi ezt a Kötelezett felé. Az általános nyilatkozat továbbá a Kötelezett számára nem jelent többlet kockázatvállalást, mivel a Jogosult a nyilatkozat tartalmáért teljeskörű felelősséget vállal. Az általános jogosulti nyilatkozat használata továbbá alkalmas lehet a hurokátengedés folyamat gyorsítására, és így akár több igényt is át tud egyszerre küldeni a Jogosult, a helyi hurok átengedés adminisztrációs terhei pedig csökkenhetnek.

A Tanács ugyanakkor figyelembe vette azt is, hogy az egyes kötelezett szolgáltatók igényfeldolgozási folyamatai eltérőek lehetnek. A Tanács ezért indokoltnak látta a HURUO tekintetében az általános érvényű nyilatkozat azon

Jelen dokumentum a Magyar Közlöny Lap- és Könyvkiadó tulajdona, további üzleti célú felhasználása tilos!

formáját beépíteni, mely a fentiektől eltérően nem a jövőre nézve kerül megtételre, hanem az egyes csoportos igénybejelentésekhez kapcsolódik. A HURUO tervezet Törzsszöveg 4.5.3.1 pontja rendelkezik az Előfizető nyilatkozata alapján a Jogosult által a Kötelezett fel teendő nyilatkozatokról. A hivatkozott pontokban foglalt nyilatkozattételi kötelezettség vizsgálata alapján a Tanács megállapította, hogy azok egyébként is egy nyilatkozatba foglalhatók és azok több igény egyidejű feladása esetén valamennyi egyidejűleg feladott igényre nézve egy nyilatkozatban megtehetők. A Tanács azonban a nyilatkozattétel általános módját csak a Keretszerződéshez Tartozó Egyedi Szerződés esetében látta indokoltnak előírni, mivel a felek között fennálló keretszerződés a felek jogviszonyának részletes szabályait tartalmazza, mind a Jogosult, mind a Kötelezett számára a szerződéses jogviszonyaik stabilitását mozdítják elő, ezért az igénybejelentési eljárás egyszerűsítését szolgáló rendelkezések beépítése is csak ilyen esetben indokolt.

A fentiekre tekintettel a Tanács az általános nyilatkozat megtételének lehetőségét szabályozó, de a javaslattól eltérő szöveggel kiegészítette a HURUO tervezet Törzsszöveg 4.5.3.3 pontjának szövegét, a rendelkező részben foglaltak szerint.

A Tanács indokoltnak látta a HURUO tervezet Törzsszöveg 4.5.3.3 pontjában foglalt azon felsorolás bővítését is, mely azon nyilatkozatokat tartalmazza, melyeket elegendő csak a Hálózati Keretszerződés megkötésekor benyújtani. A Jogosult Szolgáltatók adminisztrációs terhei ezáltal tovább csökkennek.

A csoportos igénybejelentés másik, az ATSZE észrevételében jelzett eleme az igénybejelentés leadása kötegelt formában, nem pedig Helyi hurkonként egyedileg. Az általános jogosulti nyilatkozathoz hasonlóan ez is előmozdítja a hurokátengedés folyamat gyorsítását, egyszerűsítését, és a jogosulti oldalról az emberi erőforrás igénybevétele is csökken ezáltal. A HURUO tervezet 7. sz. Melléklete tartalmazza azt a nyomtatvány formát, melyet az egyes igénybejelentések leadásakor kell benyújtani. A 7. sz. Mellékletben foglalt nyomtatvány a jelen formájában nem alkalmas egyidejűleg több igény feladására. A Tanács ezért a 7. sz. Mellékletet kiegészítette egy excel file formátumú új, 7.B Melléklettel, mely kitöltve csatolandó a megadott e-mail címre küldendő elektronikus levélhez. A Tanács ennek megfelelően módosította a HURUO tervezet Törzsszöveg 4.5.2 pontját, hogy az utaljon a 7.B melléklet használatának lehetőségére.

A fentiek alapján tehát az ATSZE a Keretszerződéshez tartozó Egyedi Szerződés megkötésének kezdeményezése esetén több hurokátengedési igény egyidejű leadásakor a csatolandó nyilatkozatokat egy dokumentumba foglalhatja és választása szerint tehet általános nyilatkozatot valamennyi igényre nézve, és ezen nyilatkozatot Pdf formátumban továbbíthatja a csoportos igényt tartalmazó 7.B melléklet szerinti adatlappal együtt elektronikus úton a Kötelezett Szolgáltató felé.

14.3. Törzsszöveg 4.7.1.2 pont

Az ATSZE javasolja a HURUO tervezet Törzsszöveg 4.7.1.2 pontjának „Egyedi Hálózati Szerződés megkötésére vonatkozó rendelkezéseit ” az alábbiak szerint módosítani:

„Ha a Kötelezett Szolgáltató a szerződéskötésre irányuló kezdeményezést elfogadta, úgy a Kötelezett Szolgáltató a szerződéskötési kezdeményezés kézhezvételétől számított 4 munkanapon belül *elektronikus úton, a Felek között egyeztetett számítógépes kapcsolaton keresztül, a hatékony és tömeges számítógépes igénykezelést lehetővé tevő formátumok és eljárások betartásával* megküldi a Jogosult Szolgáltató részére az Egyedi Hálózati Szerződés megkötésére vonatkozó szövegszerű szerződéses ajánlatát a Jogosult Szolgáltató kezdeményezésében megjelölt székhely címére a Jogosult Szolgáltató általi aláírás céljából azzal, hogy ebbe a határidőbe nem számít bele a pótlólagos adatközlésre vonatkozó felhívása elküldése és annak teljesítése, azaz a felhívásban foglaltaknak megfelelő pótlólagos adatközlés Kötelezett Szolgáltató általi átvételének napja között eltelt idő.”

Az ATSZE ugyanezen pontra vonatkozóan másik észrevételében akként javasolja kiegészíteni ugyanezt a szövegrészt, hogy a Kötelezett Szolgáltató elektronikus úton legyen köteles a Jogosult Szolgáltató részére az Egyedi Hálózati Szerződés megkötésére vonatkozó szövegszerű szerződéses ajánlatát megküldeni.

Az ATSZE a javaslatát azzal indokolja, hogy az egyedi szerződéses ajánlat postai úton megküldése ésszerűtlen és elfogadhatatlan annak költségei, időigényessége, az elektronikus igénykezelés lehetetlensége valamint az igénykielégítési időelőírások betarthatatlansága miatt.

Az igények teljes egymásközti kommunikációját és belső adminisztrációját számítógéppel, gép-gép kapcsolaton, egyeztetett formátumok és eljárások használatával, a tömeges igénykezelést lehetővé tevő módon kell végezni.

A Tanács az ATSZE észrevételét részben figyelembe vette, és ennek megfelelően a határozat rendelkező részét módosította az alábbi indokok alapján:

A Hszr. a szerződéskötési kezdeményezés benyújtásának formájáról a 16.§ (4) bekezdésében és a 21.§ (1) bekezdésében rendelkezik. A hivatkozott rendelkezések alapján a szerződéskötés elektronikus formában kezdeményezhető, azonban annak konkrét formája a Hszr.-ben nem kerül előírásra. A Tanács a fenti 14.1 pontban foglalt észrevételben kifejtettek szerint nem látja indokoltnak, hogy a Kötelezett Szolgáltatót elektronikus kezelőfelület létrehozására kötelezze.

Jelen dokumentum a Magyar Közlöny Lap- és Könyvkiadó tulajdona, további üzleti célú felhasználása tilos!

A Tanács ugyanakkor a hurokátengedési eljárások adminisztrációs terheinek csökkentése és a szerződéskötési eljárás gyorsítása érdekében szükségesnek látja annak előírását, hogy a Kötelezett elektronikus úton megküldje a szerződéses ajánlatát a Jogosult Szolgáltatók részére. A Tanács ezért a határozat rendelkező részében foglaltak szerint, a fentieknek megfelelően módosította a HURUO tervezet Törzsszöveg 4.7.1.1 pontját.

15. A szerződések alakiságával kapcsolatos észrevételek

15.1. Törzsszöveg 4.7.1.3 pont

Az ATSZE javasolja a HURUO tervezet Törzsszöveg 4.7.1.3 pontját az alábbi szövegrésszel kiegészíteni:

„A Kötelezett szolgáltató hibás ajánlata esetén az ebből fakadóan előállt késlekedés beszámít az igénykielégítési időbe. A Hálózati Szerződéses ajánlatnak a Jogosult szolgáltató által a Felek között egyeztetett számítógépes formátumok megfelelő kitöltésével jelzett elfogadása cégszerű aláírásnak számít.”

Az ATSZE javaslatát azzal indokolta, hogy ki kell zárni a hibás ajánlattétellel járó időhúzás lehetőségét. A cégszerű aláírás formai szabályai az elektronikus kommunikációban nem alkalmazhatók, ezért cégszerű aláírásként kell elfogadni az egyeztetett formátumok kitöltésével közölt szerződéselfogadást.

15.2. Törzsszöveg 4.7.3 pont

Az ATSZE a HURUO tervezet Törzsszöveg 4.7.3 pontját akként javasolja kiegészíteni, hogy a Keretszerződéshez Tartozó Egyedi Szerződéseket elektronikus úton kell megkötni és az Egyedi Szerződés a Jogosult szolgáltató által az egyeztetett számítógépes formátum megfelelő kitöltésével aláírt szerződés Kötelezett szolgáltatónak elektronikus hírközlés útján történő megküldésekor lép hatályba.

Az ATSZE a javaslatot azzal indokolja, hogy a HURUO tervezet 4.7.3 pontjában szereplő eljárás elfogadhatatlan a helyi hurokátengedési, bitfolyam hozzáférési és kábelkifejtési elem hozzáférési szerződés esetén. Mindezeket a szerződéseket elektronikusan kell megkötni és a Jogosult általi visszaigazolással lépnek hatályba.

A Tanács az ATSZE észrevételét részben figyelembe vette, és ennek megfelelően a határozat rendelkező részét módosította az alábbi indokok alapján:

A Tanács az ATSZE észrevétele alapján megvizsgálta a Keretszerződéshez Tartozó Egyedi Szerződések elektronikus úton történő megkötésének lehetőségét. Az Eht. 88.§ (2) bekezdése szerint a hálózati szerződéseket írásba kell foglalni.

Ennek a hagyományos papíralapú szerződés vagy a fokozott biztonságú elektronikus aláírással ellátott elektronikus dokumentum felel meg. Azonban a polgári jog szabályai alapján a szerződés érvényesen létrejön írásban akkor is, ha mindkét fél aláírja saját szerződési példányát, és azt a másik félnek átadja, illetve elküldi. A Tanács ezért akként módosította a HURUO tervezet szövegét, hogy a Hálózati Keretszerződéshez Tartozó Egyedi Szerződés megkötésének napja az a nap, amikor a Jogosult Szolgáltató által cégszerűen aláírt, a Kötelezett Szolgáltató ajánlata szerinti változatlan tartalmú Hálózati Keretszerződéshez Tartozó Egyedi Szerződés a dokumentum eredeti képi formáját változtathatatlanul rögzítő pdf. formátumban a Kötelezett Szolgáltatóhoz elektronikus úton visszaérkezik. A Jogosult Szolgáltató azonban ezzel egyidejűleg köteles a Hálózati Keretszerződéshez Tartozó Egyedi Szerződés eredeti aláírt papíralapú változatát 2 példányban postai úton megküldeni a Kötelezett Szolgáltató részére annak érdekében, hogy a Kötelezettnek a rendelkezésére álljon az eredeti, aláírt szerződés is.

A Tanács a fentieknek megfelelően módosította a HURUO tervezet Törzsszöveg 4.7.3 pontjának szövegét.

Az ATSZE-nek a HURUO tervezet Törzsszöveg 4.7.1.3 pontja kiegészítésére tett javaslatát a Tanács nem tudta figyelembe venni. Bármely, a HURUO-ban foglalt határidő esetén annak elmulasztása esetén meg kell vizsgálni a mulasztó fél magatartását. A kötelmi jog szabályaiból következik, hogy amennyiben a Kötelezett szolgáltató hibás ajánlatot küld el a Jogosult Szolgáltatónak, akkor ez a határidők mulasztásának vizsgálatakor a Kötelezett terhére figyelembe veendő.

A Tanács ezért nem látta indokoltnak a HURUO tervezet Törzsszöveg 4.7.1.3 pontjának a javaslat szerinti kiegészítését.

16. Keretszerződés egyedi igényhez kötése

Az ATSZE észrevételében előadottak szerint a Keretszerződéses modellnél nem lehet előírni, hogy csak meglévő előfizetői igény esetén lehessen kezdeményezni. A gyakorlatban egy helyszín létesítése 6-12 hónapig is eltarthat, ezt egyetlen egy előfizető sem fogja kivárni. A Keretszerződés aláírásával a Jogosult elfogadja a HURUO feltételeit, lehetősége nyílik a Helymegosztások megrendelésére, a Jogosult szolgáltatásához szükséges berendezések telepítésére.

Ezen tevékenységek elvégzése után van csak Jogosultnak lehetősége a kereskedelmi szolgáltatás nyújtására.

Ezzel összefüggésben, a fenti indokokra tekintettel az ATSZE javasolja HURUO tervezet törzsszöveg 4.5.3.2 (a Hálózati Keretszerződés megkötésére vonatkozó igények eltérő tartalmi eleme) a) alpontjának törlését, tekintettel arra,

Jelen dokumentum a Magyar Közlöny Lap- és Könyvkiadó tulajdona, további üzleti célú felhasználása tilos!

hogy a Hálózati Keretszerződés megkötésének egyedi előfizetői adatok átadása nem lehet része, ez az előfizetői igények kielégítésének várható időtartamát meghaladó időszükséglettel jár.

A Tanács az ATSZE észrevételét figyelembe vette, és ennek megfelelően a határozat rendelkező részét módosította az alábbi indokok alapján:

A HURUO tervezet 2. pontja az alábbiak szerint határozza meg a Hálózati Keretszerződés fogalmát:

„Hálózati Keretszerződés” a Kötelezett Szolgáltató és a Jogosult Szolgáltató között a Jogosult Szolgáltató által legalább egy konkrétan meghatározott helyi hurok átengedésének kezdeményezésére benyújtott igénybejelentés alapján vagy amennyiben a Jogosult Szolgáltató már rendelkezik a Kötelezett Szolgáltatóval megkötött hatályos Egyedi Hálózati Szerződéssel, úgy a Jogosult Szolgáltató kifejezett igénye esetén létrejött HURUO szerinti azon Hálózati Szerződés, amelynek keretében a Felek megállapodhatnak helyi hurok átengedésről, helyi bitfolyam hozzáférési szolgáltatás igénybevételéről illetve a HURUO szerinti más szolgáltatásokról. A Hálózati Keretszerződés feltételrendszerét jelen HURUO tartalmazza.

A Tanács 11. piaci határozata I. c) (iii) pontjában az előírta, hogy a Kötelezett Szolgáltató referenciaajánlatának minden esetben tartalmaznia kell a keretszerződés feltételrendszerét. Ugyanitt szerepel az is, hogy a keretszerződés meghatározott földrajzi területen történő átengedésre jön létre, és általános jelleggel szabályozza a felek jogait és kötelezettségeit, valamint tartalmazza a keretszerződés alapján a Kötelezett Szolgáltató és a Jogosult Szolgáltató között létrejövő átengedési, illetve egyéb hálózati szerződések megkötésére vonatkozó rendelkezéseket is. A fenti rendelkező részi ponthoz fűzött indoklásban (Indokolás A. fejezet III.5.2.2.3. pont) kifejtettek szerint pedig a keretszerződés szabályrendszerének kialakításakor a Kötelezett Szolgáltatónak figyelembe kell vennie a keretszerződés célját, azaz hogy a keretszerződés általános jelleggel szabályozza a felek jogait és kötelezettségeit.

Az Invitel a HURUO tervezet szövegében, a Hálózati Keretszerződés definíciójában foglaltakkal összhangban akként szabályozza a Keretszerződés megkötésének feltételeit, hogy a Keretszerződés egy konkrétan meghatározott helyi hurok átengedésének kezdeményezésére benyújtott igénybejelentés alapján jöhet létre. A Tanács megállapította, hogy a HURUO-ban szereplő ezen kikötésnek jogszerű indoka nincs, és ellentétes a keretszerződés céljával, fogalmával. A keretszerződés megkötésének lényege éppen abban áll, hogy a felek előre szabályozzák a későbbi szerződéses viszonyaik alapvető feltételrendszerét, a helymegosztási helyszín kialakításra kerül, az alkalmazandó berendezések kiválasztásra kerülnek. A keretszerződés előnye mindkét fél számára, hogy kiszámíthatóságot, előreláthatóságot biztosít. A keretszerződés megkötésének folyamatára éppen általános jellegére tekintettel került hosszabb határidő megállapításra, hiszen a Tanács a 11. piaci határozat meghozatalakor figyelembe vette a keretszerződés és az egyedi átengedési szerződések eltérő jellegét és időigényét. A Jogosult Szolgáltatók számára továbbá nyilvánvalóan egy rendezett jogviszony esetén teremtődnek meg a feltételek a szolgáltatásaik nyújtásához. Ehhez képest a Kötelezett Szolgáltatónak nincs olyan méltányolható, jogszerű indoka, amely alátámasztaná azt, hogy miért szükséges a Keretszerződés megkötéséhez a Jogosult részéről egy konkrét helyi hurok átengedésére irányuló kezdeményezés. Tekintettel a Keretszerződés megkötésének és a Helymegosztás kialakításának általában hosszabb időtartamára, nem lehet elvárni Jogosulttól, hogy egyedi igényt is tartalmazó igénybejelentést nyújtson be, hiszen az Előfizető felé fennálló kötelezettsége a határidők betartására előreláthatóan lesz teljesíthető.

A Tanács a fenti indokokra tekintettel törölte Hálózati Keretszerződés ezen definíciójából az egyedi helyi hurok átengedésének kezdeményezésére benyújtott igénybejelentés követelményét, és azt a 11. piaci határozatban foglaltakkal összhangban fogalmazta meg.

A Tanács továbbá ezen módosításra tekintettel a rendelkező részben foglaltak szerint módosította a HURUO tervezet egyéb, az egyedi helyi hurok átengedésének kezdeményezésére benyújtott igénybejelentés követelményét tartalmazó rendelkezéseit is.

17. Egyedi átengedési szerződés törlése

Az ATSZE észrevétele szerint nincs szükség Egyedi Átengedési Szerződésre sem a MARUO, sem a HURUO esetében, tekintettel arra, hogy a gyakorlati tapasztalatok alapján nem használhatóak.

A Tanács az ATSZE egyedi hálózati szerződéssel kapcsolatos észrevételét részben figyelembe vette az alábbi indokok miatt:

A Tanács az Egyedi Átengedési Szerződés törlésével kapcsolatos ATSZE álláspontot több okból sem tudja elfogadni:

• A Hszr. alapján maga az egyedi hurok átengedése szerződéssel történik (20. § (1) bekezdése), ebből következően az Egyedi Átengedési Szerződés törlése elektronikus hírközlési szabályba ütközik.

• A Tanács az ATSZE felvetését a verseny fenntarthatósága szempontjából sem tartja indokoltnak, hiszen a piacon megjelenő kisebb szolgáltatókat nem lehet arra kényszeríteni, hogy kizárólag egy meghatározott földrajzi területre vonatkozó keretszerződés megkötésére legyen csak lehetőségük, de egyedileg ne bérelhessenek hurkokat.

Jelen dokumentum a Magyar Közlöny Lap- és Könyvkiadó tulajdona, további üzleti célú felhasználása tilos!

• További problémát jelent, hogy a keretszerződés önmagában nem tudja betölteni funkcióját, hiszen a DH-26600-26/2007. számú határozat I. c) (iii) pontja szerint csak általános jelleggel szabályozza a felek jogait és kötelezettségeit, a részleteket az egyes hurkokra vonatkozó egyedi szerződésekben kell rögzítenie a feleknek.

• Végül az ATSZE kérése annak további észrevételének is ellentmond, amelyben kéri az Egyedi hálózati szerződések időtartamának csökkentését.

18. JPE státusz megszűnésével kapcsolatos észrevételek

Az ATSZE a HURUO tervezet Törzsszöveg 3.8.2 pontjával kapcsolatban az alábbi észrevételt tette:

„A HURUO alapján kötött Hálózati Szerződéseket a Kötelezett Szolgáltató a Tanács 3.5.1.pontban írt határozata jogerőre emelkedésének napján, amennyiben az határozatlan időre jött létre, legalább 90 napos felmondási idővel felmondhatja. *A határozott idejű szerződések rendes felmondással nem szűntethetők meg.”*

Az ATSZE javasolja, hogy a Hatóság dolgozzon ki beruházásvédelmi intézkedéseket és vállaljon előrejelzési kötelezettséget. A 90 napos felmondási határidő súlyos anyagi bizonytalanságot okoz.

A határozott idejű szerződések a Ptk. szerint rendes felmondással nem szűntethetők meg.

A Tanács az ATSZE észrevételét nem tudta figyelembe venni az alábbi indokok miatt:

Tekintettel arra, hogy a HURUO szövege teljes mértékben követi az Eht. 61. § (1) és (2) bekezdésében foglaltakat, a Tanács az ATSZE javaslatát nem tudta elfogadni. Az ATSZE által javasolt módosítás az Eht. módosítását is szükségessé teszi, ezért a javaslat túlmutat a HURUO jóváhagyási eljárás keretein.

19. Keretszerződés tartama maximumának meghatározása

19.1. Törzsszöveg 4.7.2.1 pont

Az ATSZE javasolja a HURUO tervezet Törzsszöveg 4.7.2.1 pontját az alábbiak szerint módosítani:

„A határozott idejű Keretszerződéshez Tartozó Egyedi Szerződés legrövidebb időtartama 1 (egy), ~~leghosszabb időtartama 2 (két)~~ év lehet.

Az ATSZE javasolja a 2 év törlését, melyet azzal indokolt, hogy a piacon ma már jellemzően csak egy éves hűségidőszakok vannak.

A Tanács az ATSZE észrevételét nem tudta figyelembe venni az alábbi indokok miatt:

A Tanács álláspontja szerint – az ATSZE indokolását is figyelembe véve – a javasolt szövegrész törlésével annak jelentése semmivel sem változik. Amennyiben a Jogosul ugyanis csak egy évre kívánja megkötni az Egyedi Szerződést, akkor erre a HURUO alapján minden lehetősége fennáll. A 2 éves időtartam csak a maximális időtartamot jelenti, de nem eredményezi azt, hogy a Jogosult a hűségidőszakokhoz igazodva ne tudna egyéves Egyedi Szerződést kötni.

19.2. Törzsszöveg 4.7.2.2 pont

Az ATSZE javasolja a HURUO tervezet Törzsszöveg 4.7.2.2 pontját az alábbiak szerint módosítani:

A határozott idejű Hálózati Szerződés legrövidebb időtartama *1 (egy),* ~~leghosszabb időtartama 2 (két)~~ év lehet.

Az ATSZE javasolja a 2 év törlését, melyet azzal indokolt, hogy a piacon ma már jellemzően csak egy éves hűségidőszakok vannak.

A Tanács az ATSZE észrevételét nem tudta figyelembe venni az alábbi indokok miatt:

A Tanács álláspontja szerint – az ATSZE indokolását is figyelembe véve – a javasolt szövegrész törlésével annak jelentése semmivel sem változik. Amennyiben a Jogosult ugyanis csak egy évre kívánja megkötni az Egyedi Szerződést, akkor erre a HURUO alapján minden lehetősége fennáll. A 2 éves időtartam csak a maximális időtartamot jelenti, de nem eredményezi azt, hogy a Jogosult a hűségidőszakokhoz igazodva ne tudna egyéves Egyedi Szerződést kötni.

20. A Használaton Kívüli Helyi Hurokra vonatkozó szabályok

20.1. HURUO Törzsszöveg 2. pont

Az ATSZE észrevétele szerint a HURUO Törzsszöveg 2. pont „Használaton Kívüli Helyi Hurok és Alhurok teljes átengedése” fogalmát módosítani szükséges arra tekintettel, hogy az Invitel ne csak akkor legyen köteles átengedni a használaton kívüli hurkot, ha a végberendezés hiányzik, hanem minden olyan esetben, ha az a saját előfizetője számára megtette volna. Ezért javasolta a módosított MARUO 1. sz. mellékletének 2.5.23. pontjában szereplő fogalom használatát.

Az ATSZE továbbá erre tekintettel javasolta a HURUO Törzsszöveg 2. Meghatározások pontjában a „Használaton Kívüli Helyi Hurok” meghatározás módosítását.

Jelen dokumentum a Magyar Közlöny Lap- és Könyvkiadó tulajdona, további üzleti célú felhasználása tilos!

A Tanács az ATSZE észrevételét nem tudta figyelembe venni az alábbi indokok miatt:

A Tanács az ATSZE észrevételét nem fogadta el, mivel a HURUO -ban található meghatározás teljes körű, az érvényes RUO-határozatokban a használaton kívüli helyi hurkokra vonatkozó meghatározásnak megfelelő. Az ATSZE észrevétele értelmében a Kötelezettnek az olyan használaton kívüli hurkot is át kellene engednie, amely csak beruházással, illetve építéssel válhatna átadhatóvá. A javasolt módosítás szerinti megoldás így aránytalan terhet jelenthetne a Kötelezett számára, ezért a Törzsszöveg 2. Meghatározások pontjában található „Használaton Kívüli Helyi Hurok és Alhurok teljes átengedése" meghatározást, illetve a „Használaton Kívüli Helyi Hurok" meghatározást a Tanács nem módosította.

20.2. HURUO Törzsszöveg 4.1.7.1. pont

Az ATSZE álláspontja szerint hurok definíciójához szükségtelen a „csak a végberendezés hiányzik" kitétel, mivel indokolatlanul szűkíti az átengedhető hurkok választékát. Véleménye szerint azt szükséges vizsgálni, hogy a Kötelezett az adott feltételek között saját előfizetőjének rendelékezésre bocsátaná-e a hurkot.

Az ATSZE ezért az alábbiak szerint javasolja módosítani a HURUO Törzsszöveg 4.1.7.1 pontját:

„A „Használaton Kívüli Helyi Hurok és Alhurok teljes átengedése" szolgáltatás a helyi hurok és alhurok átengedésének funkcionális helyettesítő szolgáltatása abban az esetben, ha a helyi központnak vagy kihelyezett fokozatának kábelrendezőjét vagy az annak megfelelő eszközt az Előfizetői Hozzáférési Ponttal összekötő Használaton Kívüli Helyi Hurok és Alhurok infrastruktúrájának minden eleme adott, vagyis potenciálisan rendelkezésre áll, *üzleti gyakorlatában saját előfizetőjének rendelkezésre bocsátaná a hurkot és a Használaton Kívüli Helyi Hurok vagy Alhurok infrastruktúrájának elemeiből az Invitel Zrt képes a Használton Kívüli Helyi Hurok vagy Alhurok létrehozására."*

A Tanács az ATSZE használaton kívüli helyi hurokkal kapcsolatos észrevételeit nem tudta figyelembe venni az alábbi indokok miatt:

Az ATSZE MARUO és HURUO vonatkozásában tett Használaton Kívüli Helyi Hurokkal kapcsolatos észrevétele volt, hogy annak fogalmát szükséges átalakítani, aszerint, hogy a Kötelezett szolgáltatók annak átengedését ne korlátozzák a „csak a végberendezés hiányzik" kitétellel. Az ATSZE szerint a Kötelezett szolgáltatók ne csak akkor legyenek kötelesek átengedni a használaton kívüli hurkot, ha a végberendezés hiányzik, hanem minden olyan esetben, ha az a saját előfizetője számára megtette volna.

A Tanács az ATSZE ezen észrevételét nem tudta elfogadni az alábbiak miatt:

A DH-26600-26/2007. számú alaki jogerős határozat rendelkező részének I. c) (xi) pontja meghatározza, hogy a hurokátengedési kötelezettség kiterjed „jelen határozat indokolásának I.5.1.4 pontjában funkcionálisan helyettesítő szolgáltatásként azonosított használaton kívüli helyi hurkok átengedésére is, amennyiben azok, szintén az I.5.1.4. pontban leírtak alapján, mindenben megfelelnek a funkcionális helyettesítés feltételeinek. Ez utóbbi kitétel azt jelenti, hogy az adott helyi hurok (illetve alhurok) vonatkozásában a központtól az előfizetői hozzáférési pontig az infrastruktúra minden, az átengedés szempontjából szükséges eleme adott, potenciálisan rendelkezésre áll, csak a végberendezés hiányzik."

Amennyiben az ATSZE a fenti szabályt kifogásolja, úgy kifogásait a DH-26600-26/2007. számú határozat határozattervezetére tett észrevételekben tudta volna előterjeszteni az Eht. 36. §-a szerinti eljárásban, azonban ilyen észrevételt nem terjesztett elő. A Tanács fenti DH-26600-26/2007. számú alaki jogerős határozata az Eht. 188. § 36. pontja értelmében elektronikus hírközlési szabálynak minősül, és a Tanács az Eht. 59. § (1) bekezdése alapján a referenciaajánlattal kapcsolatban azt vizsgálhatja, hogy az megfelel-e az elektronikus hírközlésre vonatkozó szabályoknak.

Ebből következően a HURUO-ban és MARUO-ban foglalt Használaton Kívüli Helyi Hurok definícióját a Tanács nem alakíthatja át, hiszen az mindenben megfelel az elektronikus hírközlési szabálynak minősülő DH-26600-26/2007. számú határozatnak.

B. RÉSZLETES ÉSZREVÉTELEK

1) Törzsszöveg 2. Meghatározások

Az ATSZE javasolja a HURUO Törzsszöveg 2. Meghatározások pontjában a „Csatlakozási Pont" meghatározás módosítását a MARUO megfelelő meghatározásának átvételével, tekintettel arra, hogy álláspontjuk szerint a meghatározás pontatlan, és fontosnak tartják, hogy minden szolgáltató ugyanazt a meghatározást használja.

A Tanács az ATSZE észrevételét figyelembe vette, és ennek megfelelően a határozat rendelkező részét módosította az alábbi indokok alapján:

A Tanács az ATSZE észrevételét elfogadta, mivel a HURUO Törzsszöveg 2. Meghatározások pontjában a „Csatlakozási Pont" meghatározást pontatlannak ítélte meg, ezért a HURUO Törzsszöveg 2. Meghatározások pontjában a „Csatlakozási Pont" meghatározást a fentiekre tekintettel a rendelkező részben foglaltak szerint módosította.

Jelen dokumentum a Magyar Közlöny Lap- és Könyvkiadó tulajdona, további üzleti célú felhasználása tilos!

2) Törzsszöveg 2. pont

Az ATSZE javasolja az HURUO tervezet Törzsszöveg 2. pontjának Előfizetői Hozzáférési Pont definícióját az alábbiak szerint módosítani:

„Az „Előfizetői Hozzáférési Pont" azt az Invitel Zrt. helyi hozzáférési hálózatának részét képező Előfizető-oldali fizikai kapcsolódási pontot jelenti, amely a központ felőli első olyan kábelkifejtési pont (hálózati végpont), amelyet az előfizetői végberendezés előfizetői tulajdonban vagy harmadik személy tulajdonában álló hálózattal elérni képes."

Az ATSZE a fenti javaslatot azzal indokolta, hogy az HURUO tervezet Törzsszöveg 2. pontjában foglalt definíció kizárja az előfizetői végberendezésnek az előfizető vagy harmadik személy tulajdonában lévő hálózaton keresztül történő csatlakoztatását az előfizetői hurokhoz, ezért javasolja a Magyar Telekom tervezetébe beírt NHH definíció használatát.

A Tanács az ATSZE észrevételét nem tudta figyelembe venni az alábbi indokok miatt:

Az HURUO az Előfizetői Hozzáférési Pontot az alábbiak szerint definiálja:

„Előfizetői hozzáférési pont" azon hálózati végpont, amelyen keresztül az előfizető egy elektronikus hírközlő végberendezés fizikai és logikai csatlakoztatása révén hálózati funkciókat és a hálózaton nyújtott szolgáltatásokat vehet igénybe.

A fenti definíció megegyezik az Eht. 188.§ 23. pontjában írt definícióval, ezért annak módosítását a Tanács nem látta indokoltnak.

3) Törzsszöveg 2. pont

Az ATSZE javasolja az HURUO tervezet Törzsszöveg 2. pontjának Előfizetői Szolgáltatást Nyújtó Szolgáltató definícióját az alábbiak szerint módosítani:

„Az „Előfizetői Szolgáltatást Nyújtó Szolgáltató" az a szolgáltató, amely az Előfizetővel előfizetői szolgáltatásra vonatkozó Előfizetői Előszerződést vagy Előfizetői Szerződést kötött, és amely a Jogosult Szolgáltatóval nagykereskedelmi szerződést kötött."

Az ATSZE a fenti javaslatot azzal indokolta, hogy az Invitel definíciója hibás: szó sincs az előfizetői hurok (alhurok) további átengedéséről. A Jogosult szolgáltató nem a hurkot adja tovább, hanem annak felhasználásával nagykereskedelmi szolgáltatást nyújt az előfizetői szolgáltatást nyújtó szolgáltatónak.

Az ATSZE javasolja a MARUO 1. Melléklet 2.3.5 definíciójának átvételét.

A Tanács az ATSZE észrevételét részben figyelembe vette, és ennek megfelelően a határozat rendelkező részét módosította az alábbi indokok alapján:

Az Invitel 2. pontja az alábbi definíciót adja az Előfizetői Szolgáltatást Nyújtó Szolgáltató fogalmára:

„Előfizetői szolgáltatást nyújtó szolgáltató" azon elektronikus hírközlési szolgáltató, amely az Előfizetővel az átengedésre vonatkozó kezdeményezésben meghatározott helyi hurkon nyújtandó előfizetői szolgáltatásra vonatkozó Előszerződést vagy Előfizetői Szerződést kötött, és amely a Jogosult Szolgáltatóval a Kötelezett Szolgáltató által a Jogosult Szolgáltató HURUO-ban foglaltak szerinti átengedésre vonatkozó kezdeményezésében meghatározott helyi hurok (alhurok) további átengedése tárgyában nagykereskedelmi szerződést kötött. Az Előfizetői szolgáltatást nyújtó szolgáltató a Kötelezett Szolgáltatóval nem áll jogviszonyban."

A Tanács megállapította, hogy a Jogosult és az Előfizetői Szolgáltatást Nyújtó Szolgáltató nem a helyi hurok (alhurok) további átengedése, hanem a Jogosult részére átengedett helyi hurok (alhurok) felhasználásával nyújtott nagykereskedelmi szolgáltatás tárgyában köt szerződést.

A Tanács az HURUO-ban foglalt definíciót ebben a tekintetben módosította, a MARUO megfelelő definíciójának az ATSZE által javasoltak szerinti átvételére azonban nem látott indokot, mivel az egyébként megfelel az elektornikus hírközlésre vonatkozó szabályokban foglaltaknak.

4) Törzsszöveg 2. Meghatározások

Az ATSZE javasolja az HURUO Törzsszöveg 2. Meghatározások pontjában a „Fő Kábelrendező (MDF)" meghatározás kicserélését a MARUO megfelelő meghatározására (2.5.6 fogalom), tekintettel arra, hogy álláspontjuk szerint a helyi hálózati csomópont a szükségesnél tágabb értelmű.

A Tanács az ATSZE észrevételét részben figyelembe vette, és a határozat rendelkező részét módosította az alábbi indokok alapján:

A Tanács az ATSZE észrevételét részben elfogadta, mivel az HURUO Törzsszöveg 2. Meghatározások pontjában a „Fő Kábelrendező (MDF)" meghatározást pontatlannak ítélte meg, ezért az HURUO Törzsszöveg 2. Meghatározások pontjában a „Fő Kábelrendező (MDF)" meghatározást a fentiekre tekintettel a rendelkező részben foglaltak szerint módosította.

Jelen dokumentum a Magyar Közlöny Lap- és Könyvkiadó tulajdona, további üzleti célú felhasználása tilos!

5) Törzsszöveg 4.1.7.1 pont

Az ATSZE javasolja az HURUO tervezet Törzsszöveg 4.1.7.1 pontjának „Hálózati keretszerződés” meghatározását az alábbiak szerint módosítani:

Az „Átengedési Keretszerződés” az HURUO-ban lefektetett Szolgáltatásokon és azok megvalósításának lényegi feltételein alapuló – a Felek által aláírt – keretszerződés, amely alapján az Egyedi Helymegosztási Szerződések, Egyedi Kábelkifejtési Elem Szerződések, és az Egyedi Hozzáférési Link Szerződések megkötésére, valamint az Egyedi Helyi Hurok Megrendelések és az Egyedi Helyi Bitfolyam Hozzáférési Megrendelések leadására sor kerül.

Az HURUO kontextusában a keretszerződést az ATSZE Átengedési Keretszerződésnek javasolja nevezni, mivel a hálózati Keretszerződés fogalma indokolatlanul tágabb, mint az átengedés tárgyköre.

Az ATSZE javasolja átvenni a Magyar Telekom meghatározását.

A Tanács az ATSZE észrevételét nem tudta figyelembe venni az alábbi indokok miatt:

Az HURUO-ban egyértelműen definiálásra kerül a Hálózati Keretszerződés tárgya: a Hálózati Keretszerződés azon Hálózati Szerződés, amelynek keretében a Felek megállapodhatnak helyi hurok átengedésről, helyi bitfolyam hozzáférési szolgáltatás igénybevételéről, illetve az HURUO szerinti más szolgáltatásokról. A Hálózati Keretszerződés definícióban megjelölt tárgya összhangban van a Hszr.-ben és a 11. piaci határozatban foglaltakkal, hiszen az nem csupán a tényleges átengedés feltételeit rendezi, hanem egyéb szolgáltatásokra is vonatkozik. Ezért az elnevezés maga sem félrevezető, és nem ellentétes a jogszabályokban használt fogalmakkal sem. A Tanács a fentiekre tekintettel nem látott indokot a definíciónak az ATSZE által javasolt módon történő módosítására.

6) Törzsszöveg 4.3.3 A bankgarancia lehívása

Az ATSZE javasolja az HURUO Törzsszöveg 4.3.3 A bankgarancia lehívása pontjában a „Helyi Hurok Frekvenciaterve” meghatározás törlését, tekintettel arra, hogy az ATSZE szerint csak olyan esetben szabad a helyi hurok frekvenciatervére hivatkozni, ha az létezik és nyilvánosan hozzáférhető.

A Tanács az ATSZE észrevételét részben figyelembe vette, és a határozat rendelkező részét módosította az alábbi indokok alapján:

A Tanács az ATSZE Törzsszöveg 4.3.3. pontjára tett észrevételét nem fogadta el, mivel az nyilvánvalóan tévesen került a Törzsszöveg 4.3.3 A bankgarancia lehívása pontjához adott észrevétel helyébe és a megjelölt pontot nem módosította. A Tanács azonban megvizsgálta az észrevétel alapján az HURUO tervezet szövegét, és a Törzsszöveg 2. Meghatározások pontjának „Helyi Hurok Frekvenciaterve” pontjára vonatkoztatva az ATSZE észrevételét a Tanács az észrevételt részben figyelembe vette, és a határozat rendelkező részét módosította, mivel az HURUO nem tartalmaz a frekvenciatervvel kapcsolatos kitételt, így szükségtelen annak definiálása.

7) Törzsszöveg 4.3.5 pont

Az ATSZE javasolja az HURUO tervezet Törzsszöveg 4.3.5 pontjának „A Kötelezett Szolgáltató által végzett eszközvizsgálatok” előírásait kiegészíteni azzal, hogy a bemutatott dokumentumok megfelelősége esetén a Kötelezett szolgáltató köteles felvenni a tekintett berendezést a Kötelezett szolgáltató hálózatában használható berendezések listájára.

Az ATSZE javaslatát azzal indokolta, hogy nem elég előírni a berendezések minősítését bizonyító dokumentumok bemutatását.

Elő kell írni azt is, hogy a dokumentumok megfelelősége esetén a Kötelezett köteles felvenni a tekintett berendezést a hálózatában alkalmazható berendezések listájára.

A Tanács az ATSZE észrevételét részben figyelembe vette és a határozat rendelkező részét módosította az alábbi indokok alapján:

A Tanács az ATSZE észrevételét részben elfogadta, mivel az HURUO Törzsszöveg 4.3.5 A Kötelezett Szolgáltató által végzett eszközvizsgálatok pontjában szükségesnek tartotta annak rögzítését, hogy amennyiben a Jogosult berendezése a gyártói vagy az akkreditált laboratóriumi tanúsítványok alapján alkalmas a Kötelezett hálózatában való alkalmazásra és ezt a próbaüzem eredménye is alátámasztja, akkor a Kötelezettnek az adott berendezést fel kell vennie a hálózatában alkalmazható berendezések listájára. Ezért a Tanács az HURUO Törzsszöveg 4.3.5 A Kötelezett Szolgáltató által végzett eszközvizsgálatok pontjának szövegét a rendelkező részben foglaltaknak megfelelően kiegészítette.

Jelen dokumentum a Magyar Közlöny Lap- és Könyvkiadó tulajdona, további üzleti célú felhasználása tilos!

8) Törzsszöveg 4.5.3.1.

Az ATSZE javasolja az HURUO Törzsszöveg 4.5.3.1. Igénybejelentés tartalmi követelményének általános elemei alpontjából az első francia bekezdés törlését, tekintettel arra, hogy ha a jogosult szolgáltató elhordozza az előfizetőt a Kötelezettől, akkor tőle már nem vehet igénybe szolgáltatást, így ez a szöveg zavaró és felesleges.

A Tanács az ATSZE észrevételét nem tudta figyelembe venni az alábbi indokok miatt:

A Tanács az ATSZE az HURUO Törzsszöveg 4.5.3.1. pontjára vonatkoztatott észrevételét nem fogadta el, tévesnek tartja az ATSZE arra vonatkozó véleményét, hogy a pont zavaró és felesleges, mert az előfizető az elhordozás után már nem vehet igénybe szolgáltatást a Kötelezettől. A Tanács megítélése szerint a pont az előfizetőnek nem a Kötelezettel, hanem a Jogosulttal, illetve az előfizetői szolgáltatást nyújtani kívánó szolgáltatóval való kapcsolatára utal. A Tanács a fentiek alapján a megjelölt pontot nem módosította.

9) Törzsszöveg 4.5.4

Az ATSZE javasolja az HURUO Törzsszöveg 4.5.4 pontjának kiegészítését, tekintettel arra, hogy a 2. melléklet 1.4.1. pontja nem tartalmazza a hivatkozott információkat, melyeket az Átengedési Keretszerződés megkötését kezdeményező Igénybejelentés előtt a Jogosult igényelhet Előrendelés keretében. Javasolják a MARUO hasonló része Invitel Zrt. számára módosított változatának átvételét.

A Tanács az ATSZE észrevételét részben figyelembe vette és a határozat rendelkező részét módosította az alábbi indokok alapján:

A Tanács az ATSZE az HURUO Törzsszöveg 4.5.4 pontjának kiegészítési javaslatát nem fogadta el, mivel a hivatkozott információk átadását az HURUO 2. Mellékletének (Előrendelési eljárások alkalmazása esetén a Kötelezett Szolgáltató az alábbi adatokat adja meg) 2.1 Hálózati alapinformációk pontja tartalmazza; nem szükséges azt a Törzsszöveg 4.5. pontjába beépíteni.

A Tanács azonban az ATSZE észrevételét annyiban elfogadta, hogy az HURUO Törzsszöveg 4.5.4 pontjában hivatkozott 2. melléklet 1.4.1. pontja nem tartalmazza a megjelölt, átadni szükséges információkat, mivel a melléklet nem tartalmaz ilyen alpontot. A fentiekre tekintettel a Tanács az HURUO Törzsszöveg 4.5.4 pontját a rendelkező részben foglaltak szerint módosította.

10) Törzsszöveg 4.6.1.2

Az ATSZE javasolja az HURUO Törzsszöveg 4.6.1.2 pontjának törlését, tekintettel arra, hogy véleménye szerint egy összekapcsolási keretszerződés nem veszélyeztetheti a hálózat biztonságos üzemeltetését, a hálózat egységét, vagy a szolgáltatások zavarmentes működését. A pontot az átengedést ellehetetleníteni kívánó szándék felesleges követelményekben megnyilvánuló kifejezésének tartja, ezért törlését javasolja.

A Tanács az ATSZE észrevételét nem tudta figyelembe venni az alábbi indokok miatt:

A Tanács az ATSZE az HURUO Törzsszöveg 4.6.1.2 pontjára vonatkozó észrevételét nem fogadta el, mivel szükségesnek tartja, hogy a Kötelezett az igény elfogadása előtt fel tudja mérni, hogy műszakilag és gazdaságilag képes-e a Jogosult Szolgáltató igényeit úgy teljesíteni, hogy az igény kielégítése saját hálózatának egységét, biztonságát vagy a szolgáltatások zavartalan üzemeltetését ne veszélyeztesse. A 4.6.1.2 pont nem azt tartalmazza, hogy maga a keretszerződés okozhatná ezt a veszélyeztetést, hanem annak előzetes vizsgálat nélküli megvalósítása.

A Tanács a fentiek alapján a megjelölt pontot nem módosította.

11) Törzsszöveg 4.6.3.2 pont

Az ATSZE javasolja az HURUO tervezet Törzsszöveg 4.6.3.2 pontjának az „Objektív műszaki okok” előírásait az alábbiak szerint módosítani:

„Ha a Kötelezett Szolgáltató megítélése szerint a *Keretszerződés megkötésére irányuló* ajánlat objektív műszaki okok miatt nem indokolt, az ajánlat kézhezvételétől vagy a pótlólagos adatközléstől számított 10 napon belül köteles erről a Jogosult Szolgáltatót írásban, indoklással – a szükség szerint elvégzett megvalósíthatósági vizsgálatok eredményével – ellátva tájékoztatni, megjelölve a véleménye szerint műszakilag vagy gazdaságilag ésszerű ajánlat feltételeit, különösen az alábbiakat:”

Az ATSZE javaslatát azzal indokolja, hogy a tervezet összemossa a keretszerződés és az egyedi átengedési szerződések esetét, a 10 napos válaszidő csak keretszerződés esetén megengedhető.

.

Jelen dokumentum a Magyar Közlöny Lap- és Könyvkiadó tulajdona, további üzleti célú felhasználása tilos!

A Tanács az ATSZE észrevételét figyelembe vette és a határozat rendelkező részét módosította az alábbi indokok alapján:

A Tanács a 11. piaci határozat rendelkező része I. c) (x) pontjában foglaltakban megállapított határidőkre tekintettel indokoltnak látta az HURUO szövegének a javaslat szerinti kiegészítését. A 11. piaci határozatban differenciáltan előírt határidőkre tekintettel szükséges egyértelművé tenni, hogy a 10 napos határidő csak a Keretszerződés megkötésére irányuló eljárásban alkalmazható.

12) Törzsszöveg 4.6.3.2.2. pont

Az ATSZE javasolja az HURUO Törzsszöveg 4.6.3.2.2.pontjának módosítását, tekintettel arra, hogy véleménye szerint keretszerződés esetén ésszerűen nem merülhet fel a Kötelezett hálózatának túlzott terhelése, a működés biztonságának vagy a hálózat egységének a veszélyeztetése. Az erre vonatkozó rész törlését javasolják.

A Tanács az ATSZE észrevételét figyelembe vette és a határozat rendelkező részét módosította az alábbi indokok alapján:

A Tanács véleménye szerint a Kötelezett hálózatának egysége, működési biztonsága valóban rendkívül fontos. Ennek szavatolását segíti elő a megfelelő gondossággal előkészített keretszerződés.

A Tanács az ATSZE által kifogásolt részt ezért valóban a szövegből elhagyhatónak tartotta és a Rendelkező részben foglaltaknak megfelelően módosította az HURUO Törzsszöveg 4.6.3.2.2.pontját

13) Törzsszöveg 4.6.3.2.4 pont

Az ATSZE javasolja az HURUO tervezet törzsszöveg 4.6.3.2.4 pontjának törlését.

Az ATSZE javaslatát azzal indokolta, hogy nem ismert ilyen követelmény megléte a MARUO-ban.

A Tanács az ATSZE észrevételét nem tudta figyelembe venni az alábbi indokok miatt:

Az ATSZE a javaslatát nem indokolta, pusztán arra hivatkozott észrevételében, hogy az HURUO tervezet törzsszöveg 4.6.3.2.4 pontjában foglalt követelmény nem szerepel a MARUO-ban, amely tény azonban önmagában nem alapozza meg az HURUO tervezet tartalmának módosítását. A Tanács ezért az ATSZE észrevételét nem tudta figyelembe venni.

14) Törzsszöveg 4.7.5 pont

Az ATSZE javasolja a HURUO tervezet Törzsszöveg 4.7.5 pontja címének („Felelősség az Előfizetőkkel szemben”) kiegészítését „Előfizetőkért” kitétellel. A 4.7.5 pont szövegét tekintetében javasolja továbbá, hogy az akként kerüljön módosításra, hogy a Jogosult Szolgáltató az előfizetőjéért a Kötelezett Szolgáltatóval szemben a köztük érvényes nagykereskedelmi szerződés szabályai szerint feleljen. Az ATSZE javaslatát azzal indokolja, hogy a távközlési szolgáltatásnyújtás jellegének a félreértését mutatja az a követelmény, miszerint a Jogosult az előfizetőjéért úgy felel, mint saját magáért. Az előfizető viselkedésére a Jogosult csak korlátozott hatással lehet. A Jogosult felelősségét a Kötelezett és a Jogosult közötti nagykereskedelmi szerződésben a Jogosult és előfizetője közti jogviszony természetének megfelelően kell szabályozni.

A Tanács az ATSZE észrevételét részben figyelembe vette és a határozat rendelkező részét módosította az alábbi indokok alapján:

A Tanács az ATSZE indoklását, miszerint Jogosult az Előfizető magatartásáért nem felelhet úgy, mint sajátjáért, mivel arra csak korlátozott hatással lehet, elfogadta. Az ilyen típusú felelősség kikötése a polgári jog szabályai szerint is ritka, ilyen például az alvállalkozót igénybe vevő vállalkozó felelőssége. Az Előfizető és a Jogosult jogviszonya azonban korántsem analóg. Figyelembe kell venni azt is, hogy a referenciaajánlatban szereplő egyes szolgáltatások esetén az Előfizető egyben a Kötelezett előfizetője is.

A Tanács ezért az ATSZE javaslata alapján, a rendelkező részben foglaltak szerint módosította az HURUO tervezet Törzsszöveg 4.7.5 pontját.

15) Törzsszöveg 4.7.6.

Az ATSzE a Törzsszöveg „4.7.6. Használaton kívüli helyi hurok átengedésének esete” pontjában szereplő „Ilyen igénybejelentés esetén – amennyiben a Jogosult Szolgáltató a hurok alkalmassági vizsgálat elvégzését kéri - az eredménytől függetlenül a 6. sz. mellékletben meghatározott Helyi hurok egyedi alkalmassági vizsgálat díja kerül felszámításra.” szövegrész „Ilyen igénybejelentés esetén – amennyiben a Jogosult Szolgáltató a hurok egyedi részletes helyszíni alkalmassági vizsgálat elvégzését kéri - az eredménytől függően a 6. sz. mellékletben meghatározott Helyi hurok egyedi alkalmassági vizsgálat díja kerül felszámításra, azaz a vizsgálat eredménytelensége esetén a Jogosult a sikeres esetre meghatározott díj 50%-át köteles fizetni.” szövegrész szerinti módosítását kéri.

Jelen dokumentum a Magyar Közlöny Lap- és Könyvkiadó tulajdona, további üzleti célú felhasználása tilos!

A Tanács az ATSzE fenti észrevételét a következő módon figyelembe vette az alábbi indokok alapján:

Az ATSzE fenti észrevételében egyrészt a Törzsszöveg 4.7.6. pontjának fenti bekezdésében szereplő „hurok alkalmassági vizsgálat" megnevezés pontosítását kérte. Mivel a fenti bekezdésben is szerepel, hogy ebben az esetben „Helyi hurok egyedi alkalmassági vizsgálat díja kerül felszámításra", emiatt a Tanács a fenti bekezdésben a „hurok alkalmassági vizsgálat" megnevezés helyett a „helyi hurok egyedi alkalmassági vizsgálat" megnevezés szerepeltetését tartotta indokoltnak.

Az ATSzE fenti észrevételében másrészt a helyi hurok egyedi alkalmassági vizsgálat díjának a vizsgálat eredményétől függetlenül történő felszámításának törlését kérte. A Tanács a Határozattervezet II.) Kiegészítő szolgáltatásokra vonatkozó díjak fejezetének 2.) pontjában a Hszr. 29. § (1) bekezdése alapján a referenciaajánlat 6. számú melléklete 3.3.5 pontjának szövegéből már törölte "- az eredménytől függetlenül –" szövegrészt. Ezen ok miatt a Tanács a Törzsszöveg 4.7.6. pontjának fenti bekezdésében szereplő „eredménytől függetlenül" szövegrész törlését is indokoltnak tartotta.

A fenti indokok alapján a Törzsszöveg „4.7.6. Használaton kívüli helyi hurok átengedésének esete" pontjában szereplő fenti szövegrész a következők szerint módosul:

„Ilyen igénybejelentés esetén – amennyiben a Jogosult Szolgáltató a helyi hurok egyedi alkalmassági vizsgálat elvégzését kéri - a 6. sz. mellékletben meghatározott Helyi hurok egyedi alkalmassági vizsgálat díja kerül felszámításra."

A fentiek alapján a Tanács a DH-9913-7/2008. számú határozattervezetének II.) Kiegészítő szolgáltatásokra vonatkozó díjak fejezete a következő ponttal egészül ki:

6.) A Törzsszöveg „4.7.6. Használaton kívüli helyi hurok átengedésének esete" pontjában szereplő „Ilyen igénybejelentés esetén – amennyiben a Jogosult Szolgáltató a hurok alkalmassági vizsgálat elvégzését kéri - az eredménytől függetlenül a 6. sz. mellékletben meghatározott Helyi hurok egyedi alkalmassági vizsgálat díja kerül felszámításra." mondat helyébe a következő lép:

„Ilyen igénybejelentés esetén – amennyiben a Jogosult Szolgáltató a helyi hurok egyedi alkalmassági vizsgálat elvégzését kéri - a 6. sz. mellékletben meghatározott Helyi hurok egyedi alkalmassági vizsgálat díja kerül felszámításra."

16) Törzsszöveg 4.8.6.

Az ATSZE javasolja az HURUO Törzsszöveg 4.8.6 pontjának módosítását, tekintettel arra, hogy véleménye szerint hurokátengedés esetén nincs szó kölcsönösségről, kivéve a Távoli Hozzáférés esetét.

A Tanács az ATSZE észrevételét részben tudta figyelembe venni az alábbi indokok miatt:

A Tanács elfogadta, hogy a Bejárás nem igényel kölcsönösséget a Kötelezett és a Jogosult között, mivel a Kötelezett ismeri a helyszínt és annak valamennyi adottságát, a Távoli Hozzáférés megvalósításában pedig a Kötelezett számára is fontos a helyszíni adottságok megismerése, mivel a Kötelezett feladata az összeköttetés kiépítése odáig. Ugyanakkor a Tanács az ATSZE javaslatától eltérő szövegezést fogadott el, így a Jogosult külső szakértőjének részvételét és a Bejárás létrejöttének időpontját a Felek megállapodásához kötötte.

A fentieknek megfelelően a Tanács a Rendelkező részben foglaltaknak megfelelően módosította az HURUO Törzsszöveg 4.8.6-os pontját.

17) Törzsszöveg 4.8.7 .

Az ATSZE javasolja az HURUO Törzsszöveg 4.8.7 . Próbaüzem pontjának módosítását, tekintettel arra, hogy a próbaüzem bármelyik fél igénye lehet.

A Tanács az ATSZE észrevételét figyelembe vette, és ennek megfelelően a határozat rendelkező részét módosította az alábbi indokok alapján:

A Tanács az ATSZE észrevételét elfogadta, mert egyetért avval, hogy az HURUO Törzsszöveg 4.8.7 . Próbaüzem pontja tartalmazza azt a módosítást, amely hangsúlyozza, hogy a próbaüzem bármelyik fél igénye esetén közösen vállalt kötelezettség. A Tanács a fentiek alapján az HURUO Törzsszöveg 4.8.7 Próbaüzem pontját a fentiekre tekintettel a rendelkező részben foglaltak szerint módosította.

18) Törzsszöveg 4.9.2.6 pont

Az ATSZE az HURUO tervezet Törzsszöveg 4.9.2.6 pontjának helyébe új szöveget javasol elfogadni, mely szövegezésre azonban észrevételében javaslatot nem tett. Az ATSZE az észrevételében előadta, hogy a 4.9.2.6 pontban felsorolt esetek csak a szükséges szerződésmódosítási esetek egy kis részét tartalmazzák, és indokoltnak látják a MARUO és az HURUO konzisztenciája.

Az ATSZE javasolja továbbá a MARUO teljes szolgáltatóváltási és szolgáltatásváltási rendszerének az átvételét.

Jelen dokumentum a Magyar Közlöny Lap- és Könyvkiadó tulajdona, további üzleti célú felhasználása tilos!

A Tanács az ATSZE észrevételét nem tudta figyelembe venni az alábbi indokok miatt:

Az ATSZE észrevételében konkrét szövegjavaslatot nem tett, a MARUO teljes szolgáltatóváltási és szolgáltatásváltási rendszerének az átvételére vonatkozó javaslatára pedig semmilyen indokot nem hozott fel. A Tanács a konkrét javaslat, illetve az indokolás hiánya miatt nem tudta figyelembe venni az ATSZE észrevételét.

19) Törzsszöveg 4.10.3.3 pont

Az ATSZE javasolja az HURUO tervezet törzsszöveg 4.10.3.3 pontjának törlését.

Az ATSZE javaslatát azzal indokolta, hogy az előfizetőnek a Kötelezettnél fennálló és fennmaradó díjtartozása nem ok sem a hurok át nem engedésére, sem az átengedett hurokra vonatkozó hálózati szerződés felmondására. A tartozás a kötelezett és (volt) előfizetőjének ügye – a fizetési kötelezettség a kettejük szerződésének megszűnte után is érvényes előfizetői kötelezettség. A Kötelezett nem sújthatja a Jogosultat a behajtás sikertelensége okán.

A Tanács az ATSZE észrevételét figyelembe vette, és ennek megfelelően a határozat rendelkező részét módosította az alábbi indokok alapján:

A Tanács a 11. piaci határozat rendelkező része I. c) (xi) pontjában előírta, hogy a Kötelezett Szolgáltatónak a Hszr. 14.§ (1) bekezdése szerinti szerződéskötési kötelezettsége fennáll akkor is, ha az előfizető nem rendezte valamennyi díjtartozását a Kötelezett Szolgáltató felé. A Tanács ezt az indokolás rész A. fejezet III.5.2.2.3. (xi) pontjában részletesen indokolta, melyből kiemelendők az alábbi megállapítások:

„A Tanács továbbá azt is megállapította, hogy abban az esetben, ha a kötelezett szolgáltató az Eht.-ban biztosított jogával élve díjtartozás miatt felmondja az előfizetői szerződést, akkor a polgári jog szabályai szerint, a szerződés megszűnésére tekintet nélkül továbbra is követelheti a díjtartozás összegét a korábbi előfizetőjétől. Abban az esetben, ha az előfizető mondja fel a szerződést, de – vitatott vagy elismert – díjtartozása áll fenn, a Kötelezett Szolgáltató a szerződés megszűnése után ugyanúgy követelheti a díjtartozás összegét a korábbi előfizetőjétől. Megállapítható tehát, hogy a Hszr. 15.§ (1) bekezdésében foglalt rendelkezés azáltal, hogy feljogosítja a kötelezettet arra, hogy díjtartozás miatt elutasítsa a hurokátengedésre vonatkozó igénybejelentést, lényegében egy speciális, az előfizető fizetési hajlandóságát növelő biztosítékot nyújt a kötelezettnek, hiszen az előfizető egészen addig nem tudja más szolgáltató szolgáltatását igénybe venni, amíg ki nem elégíti az általa elismert vagy vitatott díjtartozást. A Tanács azonban nem látta indokát annak, hogy ezt a korlátozást fenntartsa, mivel a hurokátengedés ellenére sem szűnik meg az előfizetőnek a kötelezett szolgáltató irányában fennálló díjtartozása, így a kötelezett az ebből eredő igényét érvényesítheti, ugyanakkor az előfizető szolgáltatók közötti választási lehetőségét korlátozza, hogy az előfizető egy esetleg vitatott díjtartozás miatt a Kötelezett Szolgáltatón kívüli más szolgáltatótól nem tud szolgáltatást igénybe venni. A díjtartozásra vonatkozó, megfelelő előfizetői felhatalmazás esetén történő tájékoztatás alapján pedig a Jogosult Szolgáltató, illetve az előfizetői szolgáltatást nyújtó szolgáltató pedig mérlegelheti, hogy a díjtartozás megléte ellenére is szerződést kíván-e kötni a potenciális előfizetővel, azonban a kockázatok figyelembe vételével történő döntést a Jogosult Szolgáltatóra, illetve az előfizetői szolgáltatást nyújtó szolgáltatóra kell bízni."

A fenti indoklásban kifejtettek szerint tehát a Tanács rögzítette, hogy a referenciaajánlatban nincs helye egy, a Jogosult és a Kötelezett jogviszonyától különböző jogviszony (tehát itt a Kötelezett és az Előfizető közti jogviszony) vonatkozásában szerződési biztosítékként beépíteni az átengedési igény díjtartozás miatti elutasítását azáltal, hogy mindaddig akadályozva van az Előfizető egy Jogosulttal való szerződéskötésben, amíg díjtartozását ki nem egyenlíti. A 11. piaci határozatban ezt az igénybejelentés elutasítása vonatkozásában mondta ki a Tanács, ugyanakkor ezt figyelembe kell venni az HURUO tervezet 4.10.3.3 pontjának vizsgálatakor is. Ezen pontban foglalt rendelkezés alapján ugyanis – bár csak a nem vitatott tartozások esetében – a már létrejött, Kötelezett és Jogosult közötti szerződés felmondására van lehetőség a Kötelezett részéről. A hatását tekintve ez az intézkedés a Kötelezett részéről ugyanazt a hatást fejti ki az Előfizető szempontjából, mint az igénybejelentés elutasítása: megakadályozza, hogy az Előfizető egy másik szolgáltatótól vegyen igénybe elektronikus hírközlési szolgáltatásokat. A Jogosult szempontjából viszont lényegesen hátrányosabb ez a helyzet, hiszen a már létrejött Hálózati Szerződés azonnali hatályú felmondására kerül sor, ezáltal a Jogosultat jelentős kár éri, hiszen a szerződéskötési eljárás során az HURUO-ban foglalt díjakat megfizette, ellenben a nagykereskedelmi szerződés felmondására tekintettel az Előfizető részére tovább nem tud szolgáltatni. A Jogosult önhibáján kívül is kerülhet ilyen helyzetbe, hiszen felhatalmazás hiányában az esetleges előfizetői díjtartozásról nem is szerez tudomást, illetve a díjtartozás esetleges kiegyenlítését sem köteles akár a Kötelezett, akár az Előfizető hitelt érdemlően igazolni.

A Tanács a fentiekben kifejtette indokokra tekintettel az HURUO tervezet törzsszöveg 4.10.3.3 pontját törölte.

20) Törzsszöveg 6.1 Hurokátengedési szolgáltatások

Az ATSZE javasolja az HURUO Törzsszöveg 6.1 Hurokátengedési szolgáltatások pontjának módosítását, tekintettel arra, hogy a használaton kívüli hurok átengedését taglaló francia bekezdésből el kívánja hagyni végberendezés hiányára való utalást.

Jelen dokumentum a Magyar Közlöny Lap- és Könyvkiadó tulajdona, további üzleti célú felhasználása tilos!

A Tanács az ATSZE észrevételét nem tudta figyelembe venni az alábbi indokok miatt:

A Tanács az ATSZE az HURUO Törzsszöveg 6.1 Hurokátengedési szolgáltatások pontjára vonatkozó észrevételét nem fogadta el, mivel az HURUO -ban található meghatározás használaton kívüli helyi hurok definíció teljes körű, az érvényes RUO-határozatokban a használaton kívüli helyi hurkokra vonatkozó meghatározásnak megfelelő.

A végberendezés hiányára való utalás elhagyása esetén a Kötelezettnek az olyan használaton kívüli hurkot is át kellene engednie, amely csak beruházással, illetve építéssel válhatna átadhatóvá.

A javasolt módosítás szerinti megoldás így aránytalan terhet jelenthetne a Kötelezett számára, ezért a Törzsszöveg 6.1 Hurokátengedési szolgáltatások pontját a fentiek alapján a Tanács nem módosította.

21) Törzsszöveg 6.3.

Az ATSzE észrevétele szerint szükséges a referenciaajánlatban annak szerepeltetése, hogy a Kötelezett Szolgáltató a szerződéskötésre irányuló kezdeményezésben megjelölt helyi hurok átengedésre való alkalmasságát a nyilvántartásában található adatok alapján abban az esetben is megvizsgálja, ha a jogosult szolgáltató nem igényel részletes helyi hurok alkalmassági vizsgálatot. Továbbá, a Kötelezett részletes helyi hurok alkalmassági vizsgálat elvégzése hiányában is garantálja, hogy a hurkon szélessávú szolgáltatás nyújtható, ha a hurokátengedést megelőzően is szélessávú szolgáltatást nyújtottak a hurkon, illetve olyan mértékben garantálja a szélessávú szolgáltatás nyújthatóságát, amilyen mértékben annak feltételei a hurokra vonatkozó nyilvántartási adatok alapján történő vizsgálattal megállapíthatók.

A Tanács az ATSzE fenti észrevételét nem tudta figyelembe venni az alábbi indokok miatt:

A helyi hurok alkalmassági vizsgálat referenciaajánlatban való szabályozási kötelezettségét a a Hszr. 30. § (2) bekezdése írja elő, amely szerint a kötelezett szolgáltató referenciaajánlatában az egyedi részletes hurok alkalmassági vizsgálatról köteles rendelkezni. Ennek tartalmát a Hszr. 3. § (1) 17. pontja határozza meg, amely szerint a "részletes helyi hurok alkalmassági vizsgálat: olyan műszaki vizsgálat, amely során megállapítják, hogy az adott helyi hurok alkalmas-e szélessávú szolgáltatás nyújtására, illetve zavar-e már meglévő egyéb szolgáltatást;"

A 11-es piaci határozat I. c) (iv) pontja szerint "A Kötelezett Szolgáltató a szerződéskötésre irányuló kezdeményezésben megjelölt helyi hurok átengedésre való alkalmasságát csak a Jogosult erre vonatkozó kérése esetén vizsgálja meg. Amennyiben a Jogosult Szolgáltató nem igényel egyedi részletes hurok alkalmassági vizsgálatot, a Kötelezett Szolgáltató köteles ezt tudomásul venni. Ennek megfelelően Hszr. 22.§ (1) bekezdésében foglaltaktól eltérően a Jogosult Szolgáltató döntése függvényében kerül elvégzésre a megjelölt helyi hurok átengedésre való alkalmasságának vizsgálata"

A hatályos szabályozás szerint tehát a kötelezett szolgáltató az egyedi részletes hurok alkalmassági vizsgálatról köteles rendelkezni referenciaajánlatában, és ezt a vizsgálatot csak a jogosult erre irányuló kérése esetén köteles elvégezni. A Kötelezett referenciaajánlatának a helyi hurok alkalmassági vizsgálattal kapcsolatos rendelkezései megfelelnek a hatályos szabályozásnak, azok módosítása nem indokolt.

A nyilvántartási adatok alapján történő vizsgálattal kapcsolatban a referenciaajánlat 2. számú melléklete 2.2. pontja szerint a kötelezett szolgáltató az előrendelési eljárás keretében a Hszr. 3. § (1) 3. pontja által előírt előfizetői adatokat és hálózati információkat átadja. Ezen adatok alapján a jogosult szolgáltató a részletes hurok alkalmassági vizsgálat igénybevétele nélkül is tájékozódhat az igényelt helyi hurok átengedés szempontjából lényeges műszaki paramétereiről.

Az észrevételre adott válaszhoz egyebekben lásd még a Törzsszöveg 6.3. pontjához az Indokolás rész III.A. 11.2 pontjában írtakat, valamint az 5A. melléklet 2.3.1.8. pontjához és az 5C. melléklet 1.4. pontjához tett észrevételekhez adott válaszokat.

22) Törzsszöveg 13.1 pont

Az ATSZE javasolja az HURUO tervezet Törzsszöveg 13.1 pontját kiegészíteni akként, hogy a a Jogosult szolgáltató igénye esetén a Kötelezett szolgáltató köteles legyen betekintést adni az árak alapjául szolgáló költségszámítási modellbe, továbbá a kiegészítő szolgáltatások díjaihoz kapcsolódó számításokba. Az ATSZE javaslatát azzal indokolja, hogy a Kötelezett legyen köteles betekintési lehetőséget adni a költségszámítási modellbe és a kiegészítő szolgáltatások díjaihoz kapcsolódó számításokba.

A Tanács az ATSZE észrevételét nem tudta figyelembe venni az alábbi indokok miatt:

Az Eht. 30.§-a rendelkezik az üzleti titokról. A 30.§ (2) bekezdése alapján az ügyfél kérheti az üzleti titok védelmére való hivatkozással az iratokba való betekintés korlátozását. A referenciaajánlatokkal kapcsolatosan ugyanakkor korlátot állít a törvény a 30.§ (4) bekezdésben, megállapítva, mi nem minősül ezen eljárásokban üzleti titoknak. A költségszámítási modell azonban nem sorolható be a 30.§ (4) bekezdése alá, mivel az nem tekinthető a referenciaajánlat olyan részének, amit a kötelezett szolgáltató a szerződéskötés során harmadik feleknek általában rendelkezésre bocsátana. A Tanács ezért az ATSZE észrevételét nem vette figyelembe.

Jelen dokumentum a Magyar Közlöny Lap- és Könyvkiadó tulajdona, további üzleti célú felhasználása tilos!

23) 1. sz. melléklet

Az ATSZE részletes javaslatot ad az HURUO 1. sz melléklet adatstruktúrájának átalakítására.

A Tanács az ATSZE észrevételét nem tudta elfogadni, mert véleménye szerint az HURUO 1. sz mellékletében alkalmazott adatstruktúra nem mond ellent az érvényes szabályoknak. A Tanács nem tartotta indokoltnak annak megváltoztatását, mivel a javaslatban igényelt meghaladja az ésszerűen felhasználni szükséges adatmennyiséget, és egységesen nem nyerhető ki minden Kötelezett támogató rendszeréből.

Az infrastruktúra elemekre vonatkozó adatok nem részei a hurokátengedési piacnak.

A Tanács a fentiek alapján az HURUO 1. sz mellékletét nem változtatta meg.

24) 2. sz. melléklet 1.2. pont

Az ATSZE idéz az HURUO 2. sz. melléklet 1.2 pontját, de nem tett semmilyen észrevételt.

A Tanács az ATSZE idézetét nem tudta figyelembe venni az alábbi indokok miatt:

Az ATSZE nem adott semmilyen javaslatot és nem tett semmilyen észrevételt a megjelölt ponttal kapcsolatban, ezért a Tanács az HURUO 2. sz. melléklet 1.2 pontját változatlanul hagyta.

25) 2. sz melléklet 1.4

Az ATSZE javasolja az 1.4 pont törlését, melyet azzal indokol, hogy a kérdést a Törzsszöveg 6.3. Kiegészítő szolgáltatások pontja szabályozza. Ugyanazt a kérdést nem kell két helyen is szabályozni.

A Tanács az ATSZE észrevételét részben figyelembe vette, és a határozat rendelkező részét módosította az alábbi indokok alapján:

A Tanács az ATSZE észrevételét elfogadta, mivel az HURUO Törzsszövegének 6.3 Kiegészítő szolgáltatások pontja a Helyi Hurok alkalmasságának vizsgálatát szabályozza. A Tanács 2. sz. melléklet 1.4 pontjának törlését azonban nem fogadta el, mert az HURUO felépítésének logikája szerint ez a szabályozás a 2.sz. Mellékletben a megfelelő helyen van. A fentiekre tekintettel, kettősség megelőzése érdekében, a Tanács az HURUO Törzsszövege 6.3 pontjának szövegét módosította, a rendelkező részben foglaltak szerint.

26) 2.sz Melléklet 1.5 után

Az ATSZE javasolja az HURUO 2. sz. Mellékletétnek kiegészítését az 1.Általános feltételek 1.5 alpontja utáni részben az átengedett frekvencia tartományra vonatkozó csillapítás-diagrammal, az átengedett hurok működőképességének ellenőrzéséhez.

A Tanács az ATSZE észrevételét nem tudta figyelembe venni az alábbi indokok miatt:

A Tanács az HURUO 2. sz. Mellékletétnek az 1.Általános feltételek 1.5 alpontja utáni részébe javasolt ATSZE kiegészítést nem fogadta el, mivel a helyi hurok egyedi alkalmassági vizsgálatának befejezése után a Kötelezettnek minden, e mellékletben felsorolt adatot át kell adnia a Jogosultnak és egyúttal nyilatkozatot is kell adnia, hogy a nyújtani kívánt szolgáltatásra a hurok alkalmas-e. Ezek után a Jogosult számára már nem szükséges a kiegészítésben igényelt csillapítás diagram.

A Tanács álláspontja szerint amennyiben mégis, állapodjon meg RUO-n kívül a Kötelezettel ennek átadásában.

A fentiek értelmében a Tanács az HURUO 2.sz Melléklet 1.5 utáni szakaszait nem módosította.

27) 2. sz melléklet 2.

Az ATSZE javasolja az HURUO tervezet 2. sz melléklet 2. pontját az alábbiak szerint módosítani:

„2. Előrendelési és igénybejelentési eljárások alkalmazása esetén a Kötelezett Szolgáltató az alábbi adatokat adja meg

2.1. Hálózati alapinformációk

Az Előrendelés alapján a Kötelezett szolgáltató a Törzszszöveg 4.5.4. pontja szerinti információkat köteles szolgáltatni a Jogosult szolgáltató számára."

Az ATSZE javasolja, hogy a címet a tartalomnak megfelelően módosítani kell. Az ATSZE javaslatát azzal indokolta, hogy az Előrendelés Keretszerződés megkötése előtt lehetséges. Az ebben az esetben átadandó információkat a Törzsszöveg 4.5.4. pontja határozza meg. Az ATSZE szerint a két helyen meghatározás nem javasolt, csak hivatkozás legyen.

A Tanács az ATSZE észrevételét nem tudta figyelembe venni az alábbi indokok miatt:

A Hszr. 3.§ 3. pontja és az HURUO törzsszöveg 2. pontjában foglalt „Előrendelés" definíció alapján az előrendelés a szerződéskötést megelőző eljárás. Sem a Hszr. ezen pontja, sem az HURUO-ban foglalt „előrendelés" definíció nem

Jelen dokumentum a Magyar Közlöny Lap- és Könyvkiadó tulajdona, további üzleti célú felhasználása tilos!

zárja ki az előrendelést a Keretszerződés megkötésén kívüli esetekben. Az „igénybejelentési eljárásra” utalás az ATSZE javaslata szerint ezért nem indokolt, hiszen akár Hálózati Keretszerződés, akár Egyedi Hálózati Szerződés megkötését megelőzően lehetőség van előrendelés keretében a szükséges információk bekérésére.

Az ATSZE által javasolt kereszthivatkozás a Törzszsöveg 4.5.4. pontjára nem helytálló, mivel az nem rendezi az átadandó információk körét, hanem éppen az HURUO tervezet 2. sz mellékletére hivatkozik, de tévesen, ugyanis a 2. mellékletnek 1.4.1 pontja nincs, a helyes hivatkozás pedig a 2. melléklet 2. pontja. A Tanács a téves hivatkozást a rendelkező részben foglaltak szerint javította, és a 2. sz. melléklet 2. pontja tekintetében tett módosítási javaslatot nem fogadta el.

28) 2. sz melléklet 3.

Az ATSZE véleménye szerint az HURUO 2. sz. melléklete 3. pontja teljesen alkalmatlan az alhurok megosztás szabályozott bevezetésére. Hiányolja a részletek kidolgozását. Nem tartja elfogadhatónak, hogy a Jogosult Szolgáltató és a Kötelezett egyeztetése alapján valósuljon meg az alhurok megosztás. Javasolja, hogy az Invitel Zrt. kapjon 3 hónapos határidőt az alhurok átengedés részletes kidolgozására, melyet terjesszen be a Hatósághoz, és javaslata tartalmazza a nagyrendező és a nagyelosztó közötti összeköttetés átengedésének a feltételeit.

A Tanács az ATSZE észrevételét nem tudta figyelembe venni az alábbi indokok miatt:

A Tanács az ATSZE észrevételét nem fogadta el, mivel megállapítása szerint az HURUO tervezet a hurok- és alhurok átengedésére mindenütt együttesen adja meg a szabályokat.

29) 2. sz melléklet 5.1 pont

Az ATSZE javasolja az HURUO tervezet 2. sz melléklet 5.1 pontját az alábbiak szerint módosítani:

A Jogosult Szolgáltató hibabejelentésének tartalmaznia kell az előfizetői bejelentés dátumát, időpontját, az előfizetői adatokat, ~~a létesítéskor kapott egyedi azonosító számot~~, az Előfizető kapcsolási számát, a ~~szolgáltatástípust, a felszerelt végberendezést,~~ a kapcsolattartási telefonszámot, ~~a Jogosult Szolgáltató azonosítóját~~, a hibajelenséget, valamint a hibabehatárolás eredményét.

Az ATSZE a szövegrészek törlését azzal indokolja, hogy felesleges és bonyolult ennyi adatot megadni, továbbá máshol nem rögzített adatokra hivatkozik itt a szöveg.

A Tanács az ATSZE észrevételét nem tudta figyelembe venni az alábbi indokok miatt:

A Tanács az HURUO 2. sz. Mellékletétnek az 5.1. A hibaelhárítás folyamata pontjának a módosítására javasolt ATSZE kiegészítést nem fogadta el, mivel a korrekt hiba bejelentéshez és hibakövetéshez, a rövid ideig tartó hibaelhárításhoz szükségesnek tartja ennyi adat megadását. A fentiek értelmében a Tanács az HURUO 2.sz Melléklet 5.1.

A hibaelhárítás folyamata pontját nem módosította.

30) 2. sz Melléklet 5.1

Az ATSZE javasolja a hibaelhárítás folyamatának a MARUO-val történő összhangba hozását. Az ATSZE ezért javasolja az HURUO 2. sz. Melléklete 5.1 „A hibaelhárítás folyamata” pontjának a módosítását, tekintettel arra, hogy a Jogosultak tapasztalatai szerint a Kötelezettek azért, hogy a minőségi paramétereket tartani tudják, gyakran úgy adják vissza a hibát, hogy az valójában még fennáll. Annak előírásával, hogy amennyiben a hiba visszaadásakor a hiba még fennáll, akkor a hibaelhárítási idő folytatódjon, ezt a problémát ki lehet küszöbölni.

A Tanács az észrevételét figyelembe vette és a határozat rendelkező részét módosította az alábbi indokok alapján:

A Tanács az ATSZE-nek a HURUO 2. sz. Melléklet 5.1 A hibaelhárítás folyamata pontjához fűzött észrevételeit elfogadta, mivel a hibaelhárítás folyamatának szabályait pontosítani, és más referenciaajánlatokkal egységesíteni szükséges. A Tanács a fentieknek megfelelően az HURUO 2. sz. Melléklet 5.1 A hibaelhárítás folyamata pontját a rendelkező részben foglaltaknak megfelelően módosította.

31) 2. sz melléklet 5.2.1 a) pont

Az ATSZE javasolja az HURUO tervezet 2. sz melléklet 5.2.1 a) pontját az alábbiak szerint módosítani:

„A Kötelezett Szolgáltató az átengedést a Hálózati Keretszerződés az HURUO 4.7.3. pont szerinti hatálybalépését követő legfeljebb ~~30~~ *15* napon belül köteles megvalósítani vagy lehetővé tenni.”

Az ATSZE javaslatát azzal indokolta, hogy a 30 napos határidő esetén a jogosult nem tudja tartani a létesítésre az Eht.-ban előírt 30 napot.

A Tanács az ATSZE észrevételét figyelembe vette, és a határozat rendelkező részét módosította az alábbi indokok alapján:

Jelen dokumentum a Magyar Közlöny Lap- és Könyvkiadó tulajdona, további üzleti célú felhasználása tilos!

A Tanács 11. piaci határozata I. c) (x) pontjának második franciabekezdésében szerepelnek a helyi hurok átengedésre vonatkozó, referenciaajánlat alapján kötendő hálózati szerződések teljesítésére alkalmazandó határidők, azonban ezek alól kivételt képez a Hálózati Keretszerződés teljesítése. A Hálózati Keretszerződés esetében a Hszr. 24.§ (1) bekezdése irányadó, mely szerint az átengedést a kötelezett szolgáltató a lehetséges legkorábbi időpontban, de a szerződéskötést követő legfeljebb 15 napon belül köteles megvalósítani vagy lehetővé tenni. Az HURUO tervezet 2. sz. melléklet 5.2.1 a) pontja ennél hosszabb határidőt állapít meg, ezért a Tanács a rendelkező részben foglaltak szerint, a Hszr. 24.§ (1) bekezdésében írtaknak megfelelően módosította az HURUO tervezetet.

32) 3. sz melléklet

Az ATSZE javasolja az HURUO tervezet 3. sz melléklet 3.1 pontját az alábbiak szerint módosítani:

„3.1. A felmérési munkákat a Kötelezett Szolgáltató a Jogosult Egyedi Átengedési Igénybejelentése esetén vagy a Keretszerződésben rögzített ütemezés szerint kezdi meg.

A létesítési munkákat Keretszerződés esetén a Kötelezett a Jogosulttal kötött megállapodása szerint kezdi meg, a Jogosult Egyedi Átengedési Igénybejelentése esetén pedig a felmérési eredmény Jogosult általi jóváhagyását követően."

Az ATSZE javaslatát azzal indokolja, hogy elfogadhatatlan a tervezetben szereplő feltétel. A helymegosztás olyan előfeltétele az átengedésnek, amely nem köthető (általánosságban) a hurokátengedési igénybejelentéshez. Keretszerződés esetén aszerint kell eljárni és nem szabad a hurokátengedési igényre várni a betelepülés feltételeinek e felmérésével.

A Tanács az ATSZE észrevételét figyelembe vette, és ennek megfelelően a határozat rendelkező részét módosította az alábbi indokok alapján:

A Tanács az ATSZE észrevételét elfogadta, mivel az HURUO 3. sz. Melléklet 3.1 pontjában megfogalmazottak szűkítő feltételt jelentenek, a felmérés megkezdése, különösen keretszerződés esetén, általában nem lehet az Igénybejelentés függvénye.

A fentiek értelmében a Tanács a rendelkező részben foglaltak szerint módosította a megjelölt pontot.

33) 3. sz Melléklet 3.2. pont

Az ATSZE javasolja az HURUO 3. sz. Melléklet 3.2. pontjának teljes törlését, tekintettel arra, hogy véleménye szerint a Kötelezett ne határozza meg, hogy a Jogosult a Helymegosztási helyszínen milyen berendezéseket helyezhet el. Az ATSZE ezen túlmenően javasolja az HURUO 3. sz. Melléklet 3.2. pontjának módosítását is, tekintettel arra, hogy véleménye szerint a pont utolsó bekezdése értelmetlenné teszi a korlátozó berendezés-választék megadását

A Tanács az ATSZE észrevételét nem tudta figyelembe venni az alábbi indokok miatt:

A Tanács az HURUO 3. sz. melléklet 3.2. (A Helymegosztási helyszínen az alábbi berendezések elhelyezésére van lehetőség) pontjának a törlésére tett ATSZE javaslatot nem fogadta el, mivel a Kötelezettnek az Eht.-ban biztosított joga a hálózata egységének és biztonságának védelme.

Ennek érdekében előírhatja a hálózatában alkalmazható berendezések listáját, de a RUO-ban is meghatározottan dokumentált, illetve bevizsgált berendezések alkalmazását meg kell engednie. A 3.sz. Melléklet 3.2 pontja nem tartalmaz olyan szűkítést, ami az érvényes szabályokkal ütközik.

A Tanács álláspontja szerint az adott pontban idézett Eht. 107. § (5) nem teszi értelmetlenné a berendezés-választék megadását, azzal, hogy megadja az egyes berendezések lehetséges elhelyezésének követelményeit. A Kötelezett megadott berendezés- választékának teljesítenie kell ezeket a követelményeket.

A fentiek értelmében a Tanács az HURUO 3. sz. melléklet 3.2 pontját nem törölte.

34) 3. sz melléklet 4 pont

Az ATSZE javasolja az HURUO tervezet 3. sz melléklet 4 pontját az alábbiak szerint kiegészíteni:

„Vita esetén a kötelezetten van a bizonyítási teher."

A Tanács az ATSZE észrevételét nem tudta figyelembe venni az alábbi indokok miatt:

Az HURUO tervezet 3. sz melléklet 4 pontja a környezetvédelmi követelményeket tartalmazza, és ehhez a felsoroláshoz kapcsolta az ATSZE a fenti észrvételt. Az észrevételezett pont szövege és szövegjavaslat közötti összefüggés az észrevétel indoklása hiányában nem állapítható meg, ezért a Tanács az észrevételt nem tudta figyelembe venni.

35) 3. sz melléklet 6.1.2.

Az ATSzE az egyértelműség érdekében javasolja a szöveg kiegészítését azzal, hogy Kötelezett a jogosult szolgáltató számára a helymegosztási helyszín HURUO alapján kalkulált bővítésének költségét jelezze.

Jelen dokumentum a Magyar Közlöny Lap- és Könyvkiadó tulajdona, további üzleti célú felhasználása tilos!

A Tanács az ATSzE észrevételét nem tudta figyelembe venni az alábbi indokok alapján:

A helymegosztási helyszín kialakításának díjairól referenciaajánlat 6. számú mellékletének 3.3.2 pontja rendelkezik, amely meghatározza, hogy a díjak számítása milyen elvek szerint történik, továbbá, hogy a Jogosult kérése alapján a díjak részletes számítása a Jogosult számára bemutatásra kerül. Ez a rendelkezés általános érvénnyel vonatkozik a helymegosztási díjak számítására, így a díjkalkuláció észrevétel tárgyát képező esetére is. Ezért szükségtelen a referenciaajánlat szövegének az észrevételben javasolt kiegészítése.

36) 4.sz melléklet 1.pont

Az ATSZE véleménye szerint az HURUO 4. sz. Melléklet I. Általános feltételek pontjában feleslegesen van újraszabályozva a Helyi Hurok Átengedésre való alkalmassági vizsgálata. Elegendő a hivatkozás arra. A Kötelezett egyébként is mindig végez vizsgálatot.

A Tanács az ATSZE észrevételét részben figyelembe vette, és a határozat rendelkező részét módosította az alábbi indokok alapján:

A Tanács az ATSZE észrevételét részben elfogadta, mivel a RUO-ban az azonos szabályozás két helyen való megjelenését nem támogatja.

A Tanács nem ért egyet az ATSZE azon véleményével, hogy a Kötelezett minden esetben köteles vizsgálatot végezni. Az ATSZE 14.d) számú, a Törzsszöveg 6.3 pontjához adott észrevételéhez fűzött indoklásában a Tanács az erre vonatkozó érveit kifejtette.

A fentiek alapján a Tanács a rendelkező részben foglaltak szerint módosította az HURUO 4. sz. Melléklet I. Általános feltételek pontját.

37) 5.sz melléklet 1.pont

Az ATSZE az indoklásként az HURUO 5. sz. Mellékletéhez azt a javasolta, hogy teljes átengedés esetén meg kell engedni az A és M típusú vonali jelképzést alkalmazó ADSL2 és ADSL2+ modemeket.

A Tanács az ATSZE észrevételét nem tudta figyelembe venni az alábbi indokok miatt:

A Tanács az HURUO 5. sz. Mellékletéhez fűzött javaslatát nem módosítási javaslatként, csak indoklásként adta. A Tanács azonban az észrevételt módosítási javaslatként sem fogadta el, mert - ahogy azt a korábbi RUO-kkal kapcsolatos határozatok indoklásában már kifejtette –, az Annex B-től eltérő vonali jelképzést alkalmazó berendezések a Kötelezettek hálózatának egységét és üzembiztonságát ronthatják, így az egyes esetekben a 11. piaci határozat rendelkező rész I. c) (viii) pontjában foglaltak szerint, az HURUO tervezetben leírt eljárások alapján, illetve az ott meghatározott feltételekkel kerülhetnek be a hálózatukba ilyen berendezések. A Kötelezetteknek az érvényes szabályok szerint kötelessége ennek lehetőségét megvizsgálni.

A fentiek alapján a Tanács nem módosította az HURUO 5. sz. Mellékletét.

38) 5. sz. Melléklet 5. Egyéb technológiák és szolgáltatások

Az ATSZE javasolja a HURUO 5. sz. Melléklet 5. Egyéb technológiák és szolgáltatások pontjának kiegészítését, tekintettel arra, hogy PCM vonaltöbbszörözőt, illetve koncentrátorokat tartalmazó helyi hurkok is legyenek átadhatók, amennyiben azok áthidalhatók.

A Tanács az ATSZE észrevételét nem tudta figyelembe venni az alábbi indokok miatt:

A Tanács a HURUO 5. sz. melléklet 5. Egyéb technológiák és szolgáltatások pontjának a kiegészítésére tett ATSZE javaslatot nem fogadta el, mivel egyrészt az érvényes szabályozás szerint aktív elemet tartalmazó helyi hurok nem engedhető át, másrészt a PCM vonaltöbbszörözőt, illetve vonalkoncentrátorokat tartalmazó helyi hurkok funkcionálisan valójában egynél több hurkot jelentenek, több előfizetőt érinthetnek, így áthidalhatóságuk esetén a hálózat egységének biztosítása nem feltétlenül megoldott. A Kötelezettnek az Eht.-ban biztosított joga a hálózata egységének és biztonságának védelme.A fentiek értelmében a Tanács a HURUO 5. sz. melléklet 5. pontját nem módosította.

39) 5. sz. Melléklet 6. Az Előfizetői Hurok Részleges Átengedése

Az ATSZE javasolja a HURUO 5. sz. Melléklet 6. Az Előfizetői Hurok Részleges Átengedése pontjának kiegészítését, tekintettel arra, hogy ha egy érnégyesen belül az egyik érpáron már üzemel xDSL rendszer, akkor a hurok részleges átengedhetősége érdekében a Kötelezett legyen kötelezve az érpárcserére.

A Tanács az ATSZE észrevételét részben figyelembe vette, és a határozat rendelkező részét módosította az alábbi indokok alapján:

Jelen dokumentum a Magyar Közlöny Lap- és Könyvkiadó tulajdona, további üzleti célú felhasználása tilos!

A Tanács az ATSZE észrevételét részben elfogadta, mivel az egy valós probléma megoldását kívánja segíteni. A Tanács azonban úgy vélte, hogy ilyen kötelezettséget csak arra az esetre lehet előírni, amikor annak a műszaki lehetősége megvan. Egyébként a Kötelezettet soron kívüli, nem tervezett beruházásokra kényszeríthetné ez a kötelezettség. A Tanács a fentiekre tekintettel a rendelkező részben foglaltak szerint módosította az HURUO 5. sz. Melléklet 6. Az Előfizetői Hurok Részleges Átengedése pontját.

40) 5 A.sz. melléklet 1.7. pont

Az ATSZE javasolja az HURUO 5. A Melléklet 1.7. pontja törlését, tekintettel arra, hogy véleménye szerint Bitfolyam hozzáférés esetén nem értelmezhető a Távoli Hozzáférés, valamint a kereskedelmi megállapodás sem, hiszen erre a díjak között van díj.

A Tanács az ATSZE észrevételét részben figyelembe vette, és a határozat rendelkező részét módosította az alábbi indokok alapján:

A Tanács az HURUO 5. A Melléklet 1.7. pontja a törlésére tett ATSZE javaslatot részben fogadta el, mivel az adott pontban szereplő Helyi Bitfolyam hozzáférés és a Távoli Hozzáférés az ATSZE véleményével ellentétben nem egymást kizáró fogalmak. A Távoli Hozzáférés a Távoli Helymegosztás speciális esetének tekinthető, amelyek csak a hozzáférés helyszínének tulajdonjogában különböznek. A Tanács álláspontja szerint a Kötelezettnek a Helyi Bitfolyam hozzáférést a Jogosult Távoli Hozzáférés igénye esetén is RUO alapon kell nyújtania és nem kereskedelmi megállapodás alapján. Az HURUO 6. sz. Melléklete tartalmazza a díjakat. A fentiek alapján a Tanács az HURUO 5. A Melléklet 1.7. pontját a rendelkező részben foglaltak szerint módosította.

41) 5. A. sz. Melléklet 2.3.1.1.1.

Az ATSZE javasolja az HURUO 5. A Melléklet 2.3.1.1.1 pontjának módosítását, tekintettel arra, hogy véleménye szerint helyi bitfolyam hozzáférésnél nem kell kikötni, hogy a helyhezkötött telefonszolgáltatás mellett nem üzemelhet párhuzamosan más, sáv feletti szolgáltatás az adott helyi hurkon, mert az a szolgáltatóváltás keretében szabályozott eset.

A Tanács az ATSZE észrevételét nem tudta figyelembe venni az alábbi indokok miatt:

A Tanács az HURUO 5. A Melléklet 2.3.1.1.1 pontjának módosítására tett ATSZE javaslatot nem fogadta el, mivel véleménye szerint az ATSZE javaslata félreértésen alapul. A megjelölt pontban nem szolgáltatóváltásról van szó, hanem a törölni kívánt szakasz annak műszaki lehetőségét adja meg, hogy az adott helyi hurkon helyi bitfolyam hozzáférési szolgáltatás létesülhessen. A fentiek értelmében a Tanács az HURUO 5. A Melléklet 2.3.1.1.1 pontját nem módosította.

42) 5.A sz. melléklet 2.3.1.8 pont

Az ATSZE javasolja az HURUO 5. A Melléklet 2.3.1.8 pontjának törlését, tekintettel arra, hogy az abban foglaltakra a nagykereskedelmi ADSL szolgáltatásnyújtás jellemzői az igazak és ott sem kell fizetni a műszaki vizsgálatért.

A Tanács az ATSZE észrevételét részben tudta figyelembe venni az alábbi indokok miatt:

Az Indoklást és a Javaslatot az ATSZE az „Indoklás”-ban adta meg. A Tanács az HURUO 5. A Melléklet 2.3.1.8 pontjának törlésére tett ATSZE javaslatot nem fogadta el, mivel az adott pont nem a műszaki vizsgálat díjáról, hanem az egyedi részletes hurokalkalmassági vizsgálat elvégzésének eseteiről szól, a vizsgálat elvégzésének szükségessége pedig a Jogosult igényétől függ.

A kötelezett szolgáltatók a részletes egyedi hurokalkalmassági vizsgálat elvégzése nélkül nem garantálják, hogy a Jogosult által nyújtani kívánt szolgáltatásra a hurok alkalmas.

Ez alól egyetlen kivétel van, ha az adott hurkon a korábbiakban a nyújtani kívánt szolgáltatással azonos paraméterekkel rendelkező szélessávú szolgáltatást nyújtott a Kötelezett.

A fentiek értelmében a Tanács az HURUO 5. A Melléklet 2.3.1.8 pontját kiegészítette.

43) 5.A sz. melléklet 2.3.1.9 pont

Az ATSZE javasolja, hogy az HURUO tervezet 5.A sz melléklet 2.3.1.9 pontja ugyanazt tartalmazza, mint a MARUO-nál.

A Tanács az ATSZE észrevételét nem tudta figyelembe venni az alábbi indokok miatt:

Az ATSZE a szövegrész módosítására vonatkozó javaslatához semmilyen indoklást nem fűzött, pontos szövegjavaslatot nem tett, ezért a Tanács nem tudta figyelembe venni az ATSZE észrevételét.

Jelen dokumentum a Magyar Közlöny Lap- és Könyvkiadó tulajdona, további üzleti célú felhasználása tilos!

44) 5.B sz. melléklet 1.1. és 1.2. pont

Az ATSZE javasolja az HURUO 5. B Melléklet 1.1. és 1.2. pontjainak törlését, tekintettel arra, hogy azok véleményük szerint indokolatlan korlátozásokat tartalmaznak. Szerintük a Jogosult számára érdektelen, hogy a Kötelezett a helyszíneken milyen blokkokban valósítja meg az igényt.

A Tanács az ATSZE észrevételét nem tudta figyelembe venni az alábbi indokok miatt:

Az HURUO tervezet 5. B Melléklet 1.1. és 1.2. pontjai a Tanács megítélése szerint nem tartalmaznak indokolatlan korlátozásokat. Alkalmazott műszaki eszközeinek adottságai alapján ad meg a Kötelezett a Bitfolyam Hozzáférési szolgáltatás igénylésére mennyiségi lépcsőt és alkalmazott műszaki megoldásai alapján adja meg az egy helyszínen igényelhető ADSL-összeköttetés számot. Miután felajánlja a Jogosultnak a nagyobb mennyiség igénylése esetére az egyeztetést, a Tanács véleménye szerint nem állít korlátokat a Jogosult elé.

45) 5.B sz. melléklet 2.1. pont

Az ATSZE javasolja az HURUO 5.B melléklet 2.1 pontjának kiegészítését a Távoli hozzáférés esetével.

A Tanács az ATSZE észrevételét figyelembe vette, és ennek megfelelően a határozat rendelkező részét módosította az alábbi indokok alapján:

A Tanács az ATSZE észrevételét elfogadta, mivel a Kötelezettnek a Helyi Bitfolyam hozzáférési szolgáltatást a Jogosult Távoli Hozzáférés igénye esetén is RUO alapon kell nyújtania, az HURUO 5.B melléklet 2.1 pontjában pedig nem szerepel a Távoli Hozzáférés, a Tanács a megjelölt pontot a rendelkező részben foglaltak szerint módosította.

46) 5.C sz melléklet

Az ATSZE javasolja az HURUO tervezet 5.C sz melléklet 1.2 pontját az alábbiak szerint módosítani:

„1.2 A Jogosult Szolgáltató minden kiválasztott, nem Keretszerződés alapján megvalósítandó Helymegosztási helyszínre pontra köteles megadni az alábbi adatokat:

Az első igénybejelentés alkalmával:

1.2.1 A Hálózat hozzáférési pont pontos földrajzi helye

1.2.2 A Helymegosztás kívánt módja (fizikai, távoli) vagy az igényelt Távoli hozzáférés pontos helye a jelen RUO feltételei alapján

1.2.3 A Jogosult Szolgáltató a Helyi Hurokra csatlakoztatni kívánt eszközeinek adatai (típus, interfész stb.)

1.2.4 Az adott helyszínre vonatkozó Helyi Bitfolyam Hozzáférés és Hozzáférési Link Szolgáltatás Jogosult Szolgáltató által igényelt üzembehelyezési időpontja

1.2.5 A kívánt Helyi Bitfolyam Hozzáférés Szolgáltatás induló előfizetői darabszáma (az igényelt ADSL csatlakozások száma tízes blokkokban)

1.2.6 Az igényelt Hozzáférési Link Szolgáltatás interfész paraméterei, IMA E1 megoldás esetén az igényelt E1 linkek darabszáma

1.2.7 A szolgáltatás kért indulási időpontját követő négy naptári negyedévre szóló előrejelzés az ebben a mellékletben az „Előrejelzés" részben specifikált adatokkal

Az első és minden további igénybejelentés alkalmával:

1.2.8 A szolgáltatáson keresztül ellátni kívánt Előfizető(k) pontos adatai (név, cím, számlázási cím, kapcsolási szám, analóg/ISDN csatlakozás)

1.2.9 Az előfizetői csatlakozás(ok) igényelt sebességei

1.2.10 Az előfizetői csatlakozás(ok) igényelt üzembehelyezési időpontja(i)"

Az ATSZE a javaslatot azzal indokolta, hogy előszerződés esetén a pont teljesen értelmetlen.

Nem keretszerződés alapján leadott igény esetén a konkrét hurokátengedési igényeket csak az első igénybejelentéskor kell a helymegosztási igénnyel együtt megadni.

A Tanács az ATSZE észrevételét részben figyelembe vette, és a határozat rendelkező részét módosította az alábbi indokok alapján:

Az HURUO tervezet törzsszöveg 4.5.3.1 q) pontja szerint: „A Helyi Bitfolyam Hozzáférés szolgáltatás igénybejelentése az HURUO 5.C. számú melléklete szerint és a jelen pontban foglaltak értelemszerű alkalmazásával történik." Az HURUO 4.5.3.1 pontja vonatkozik mind a Hálózati Keretszerződésre, mind az ahhoz tartozó Egyedi Szerződésre, valamint az Egyedi Hálózati Szerződésre irányuló igénybejelentésekre is. A 4.5.3.1 q) pontra tekintettel az ATSZE által javasoltak szerint a Hálózati Keretszerződés kivétele 5.C sz melléklet 1.2 pontja hatálya alól nem indokolt, mivel itt az HURUO a Helyi Bitfolyam Hozzáférés szolgáltatás igénybejelentést szabályozza általános jelleggel.

Ugyanakkor az 5.C sz melléklet 1.2 pontjában felsorolt, a Jogosult által szolgáltatandó adatok köre valóban megoszlik aszerint, hogy első vagy további igénybejelentés keretében kerül sor az adatszolgáltatásra.

Jelen dokumentum a Magyar Közlöny Lap- és Könyvkiadó tulajdona, további üzleti célú felhasználása tilos!

A Tanács megállapította, hogy az 1.2.1-1.2.7 pontban felsorolt adatok csak az első igénybejelentéskor adandók meg, míg az 1.2.8.-1.2.10 pontban felsoroltak az első és minden további igénybejelentés alkalmával is megadandók. A Tanács ezért az HURUO tervezet 5.C sz melléklet 1.2 pontjában foglaltakat a rendelkező részben írtak szerint, a fentiekre tekintettel módosította.

47) *5.C sz. melléklet 1.2.3. pontok*

Az ATSZE javasolja az HURUO 5.C melléklet 1.2.3 pontjának törlését, mert véleménye szerint a Jogosult szolgáltató a helyi hurokra Helyi Bitfolyam hozzáférés esetén nem csatlakoztat semmit.

A Tanács az ATSZE észrevételét figyelembe vette, és ennek megfelelően a határozat rendelkező részét módosította az alábbi indokok alapján:

A Tanács az ATSZE észrevételét elfogadta, mivel Helyi Bitfolyam hozzáférés esetében a Jogosult szolgáltató a Kötelezett eszközeit használja, és nem csatlakoztat saját eszközt a helyi hurokra. A fentiek alapján a Tanács az HURUO 5.C melléklet 1.2.3 pontját a rendelkező részben foglaltak szerint törölte.

48) 5.C sz. melléklet 1.2.5. pontok

Az ATSZE javasolja az HURUO 5.C melléklet 1.2.5 pontjában a zárójeles rész törlését. Véleménye szerint a Jogosult számára érdektelen, hogy a Kötelezett a helyszíneken milyen blokkokban valósítja meg az igényt.

A Tanács az ATSZE észrevételét nem tudta figyelembe venni az alábbi indokok miatt:

Az HURUO 5.C melléklet 1.2.5 pontjának a zárójeles része nem jelent indokolatlan korlátozást, mivel a Helyi Bitfolyam Hozzáférés Szolgáltatás induló előfizetői darabszámát a Kötelezett alkalmazott műszaki megoldásai alapján adja meg A fentiek alapján a Tanács az HURUO 5C Melléklet 1.2.5. pontjára tett észrevételt nem tudta elfogadni.

49) 5.C sz melléklet 1.4. Törzsszöveg 6.3. pont

Az ATSZE javasolja az HURUO 5.C Melléklet 1.4 pontjának szövegét hibásan fogalmazottnak tartja, és ennek kapcsán javasolja a Törzsszöveg 6.3 Kiegészítő szolgáltatások pontjának módosítását is, tekintettel arra, hogy szerinte a Kötelezett mindig végez egyedi részletes vizsgálatot.

A Tanács az ATSZE észrevételét részben figyelembe vette és a rendelkező részt módosította az alábbi indokok miatt:

A Tanács az ATSZE észrevételét nem fogadta el, mert az HURUO 5.C Melléklet 1.4 pontjában, illetve a Törzsszöveg 6.3 Kiegészítő szolgáltatások pontjában a helyi hurok egyedi részletes alkalmassági vizsgálatát a Kötelezett jogosan köti a Jogosult erre vonatkozó igényéhez.

A Tanács azonban szükségesnek tartotta az HURUO 5.C Melléklet 1.4 pontjának, illetve a Törzsszöveg 6.3 Kiegészítő szolgáltatások pontjának kiegészítését a minőségi garancia vállalásának kivételes esetével, a Rendelkező részben foglaltaknak megfelelően.

50) 5.C sz. melléklet 1.4-1.5, 1.9-1.12 pontok

Az ATSZE az 5.C sz. melléklet 1.4-1.5 és 1.9-1.12 pontok törlését javasolja, melyet azzal indokol, hogy a bitfolyam hozzáférés lényegében ugyanaz, mint a nagykereskedelmi ADSL értékesítés. A leírtak ott nincsenek alkalmazva, így indokolatlannak tartják, hogy ide ilyen szabályokat alkalmazzon a Kötelezett.

A Tanács az ATSZE észrevételét nem tudta figyelembe venni az alábbi indokok miatt:

Az ATSZE által felhozott indokot a Tanács nem tudta figyelembe venni, hiszen pusztán az a tény, hogy a nagykereskedelmi ADSL szolgáltatásnál nincs ilyen szerződési feltétel, nem szolgál alapul az HURUO módosítására. A helyi bitfolyam hozzáférési szolgáltatásra vonatkozó referenciaajánlat tartalmát elektronikus hírközlésre vonatkozó szabály rendezi, és annak részét képezik a helyi hurok alkalmassági vizsgálattal kapcsolatos rendelkezések is. Az ATSZE által hivatkozott pontok a helyi hurok alkalmassági vizsgálattal kapcsolatos feltételeket rendezik, ezért azok törlése az HURUO tervezetből nem indokolt.

51) 5.C sz melléklet 1.7. pont

Az ATSZE javasolja az HURUO 5.C Melléklet 1.7 törlését tekintettel arra, hogy álláspontja szerint az 5.C melléklet 1.7. pontjában foglaltak kizárólagosan a Kötelezett szolgáltatás visszautasítási érdekeit szolgálhatja.

Jelen dokumentum a Magyar Közlöny Lap- és Könyvkiadó tulajdona, további üzleti célú felhasználása tilos!

A Tanács az ATSZE észrevételét részben figyelembe vette és a rendelkező részt módosította az alábbi indokok miatt:

A Tanács az ATSZE törlésre vonatkozó észrevételét nem fogadta el. A Tanács álláspontja szerint az HURUO 5.C Melléklet 1.7 pontjában leírt, az objektív műszaki okok alapján, a közölt feltételekkel történő szerződéskötés- megtagadás bár elfogadható, de azt a Kötelezettnek mérési eredményekkel kell alátámasztania.

A Tanács a fentiek alapján a Rendelkező részben foglaltaknak megfelelően, a fenti megállapításra tekintettel az HURUO 5.C Melléklet 1.7 pontját módosította.

52) 5.C sz melléklet 1.9. pont

Az ATSZE javasolja az HURUO 5.C Melléklet 1.9 pontjának módosítását, mivel annak szövegét hibásan fogalmazottnak tartja az ugyanazon melléklet 1.4 pontjával kapcsolatban észrevételezettek szerint, tekintettel arra, hogy szerinte a Kötelezett mindig végez egyedi részletes vizsgálatot.

A Tanács az ATSZE észrevételét részben figyelembe vette és a rendelkező részt módosította az alábbi indokok miatt:

A Tanács az ATSZE észrevételét nem fogadta el, mert az HURUO 5.C Melléklet 1.9 pontjában a helyi hurok egyedi részletes alkalmassági vizsgálatát a Kötelezett jogosan köti a Jogosult erre vonatkozó igényéhez.

A Tanács azonban a fentiekben szükségesnek tartotta az HURUO 5.C Melléklet 1.9 pontjának kiegészítését a minőségi garancia vállalásának kivételes esetével, a Rendelkező részben foglaltaknak megfelelően.A Tanács a fentiek alapján a Rendelkező részben foglaltaknak megfelelően az HURUO 5.C Melléklet 1.9 pontját nem módosította.

53) 5.C sz. melléklet 1.13. pont

Az ATSZE javasolja az HURUO 5.C melléklet 1.13 pontjának törlését, tekintettel arra, hogy véleménye szerint a Jogosultnak nincs ahhoz köze, hogy a Kötelezett hogyan alakítja ki a belső hálózatát.

A Tanács az ATSZE észrevételét nem tudta figyelembe venni az alábbi indokok miatt:

Az HURUO 5.C melléklet 1.13 pontja nem jelent indokolatlan korlátozást, mivel a Kötelezett a hálózatában alkalmazott műszaki eszközeinek adottságai alapján ad meg mennyiségi lépcsőt a Bitfolyam Hozzáférési szolgáltatás igénylésére és műszaki adottságai alapján ugyanezt a lépcsőt tudja alkalmazni a bővülő igények esetén is. A fentiek alapján a Tanács az HURUO 5C Melléklet 1.13 pontjára tett észrevételt nem tudta elfogadni.

54) 5.C sz. melléklet 2.2 pont

Az ATSZE javasolja az HURUO 5.C melléklet 2.2 pontjának kiegészítését, tekintettel arra, hogy véleménye szerint az érintett bekezdés pontatlan.

A Tanács az ATSZE észrevételét figyelembe vette, és ennek megfelelően a határozat rendelkező részét módosította az alábbi indokok alapján:

A Tanács az ATSZE észrevételét elfogadta, mivel az HURUO 5.C melléklet 2.2 pontjának harmadik francia bekezdése pontatlan.

A fentiek alapján a Tanács az érintett bekezdést a rendelkező részben foglaltaknak megfelelően módosította.

55) 5.C sz. melléklet 2.2.2. pont

Az ATSZE javasolja az HURUO 5.C melléklet 2.2.2 pontjának törlését, tekintettel arra, hogy véleménye szerint teljesíthetetlen az előfizetők várható maximális összesített IP szintű sebességére vonatkozó előrejelzés, mert az előfizetők jövőbeni viselkedését nem lehet előre megadni.

A Tanács az ATSZE észrevételét nem vette figyelembe az alábbi indokok alapján:

Ugyan az előfizetők viselkedése valóban nem adható meg előre, de tapasztalati úton valamilyen átlagos, várható értéket lehet képezni és előre megadni.

Az információ teljes hiányában a Kötelezett nem tervezett beruházásokra kényszerülhetne.

A Tanács a fentiek alapján az HURUO 5.C melléklet 2.2.2 pontját nem módosította.

56) 5.C sz. melléklet 2.4 pont .

Az ATSZE javasolja az HURUO tervezet 5.C sz. melléklet 2.4 pontját törölni. Az ATSZE a mondat törlését azzal indokolta, hogy a 2.3 pontban már e követelmény teljesül, megadásra kerül.

A Tanács az ATSZE észrevételét nem tudta figyelembe venni az alábbi indokok miatt:

Az HURUO tervezet 5.C sz. melléklet 2.4 pontjában az előrejelzés megadásának azon – az általánostól eltérő – esete

Jelen dokumentum a Magyar Közlöny Lap- és Könyvkiadó tulajdona, további üzleti célú felhasználása tilos!

kerül szabályozásra, amikor a felek között Egyedi Hálózati Szerződés jön létre, nem Hálózati Keretszerződés, illetve azon belüli Egyedi Szerződés. A Tanács ezért indokoltnak tartja az HURUO tervezet 5.C sz. melléklet 2.4 pontjában foglalt eltérő rendelkezés fenntartását.

57) 5.C sz. melléklet 2.6.2 pont
Az ATSZE javasolja az HURUO tervezet 5.C sz. melléklet 2.6.2 pontja második mondatának törlését.

A Tanács az ATSZE észrevételét nem tudta figyelembe venni az alábbi indokok miatt:
Az ATSZE a szövegrész törlésére vonatkozó javaslatához semmilyen indoklást nem fűzött, ezért a Tanács nem tudta figyelembe venni az ATSZE észrevételét.

58) 5.C sz melléklet 2.6.3 pont .
Az ATSZE az HURUO tervezet 5.C sz. melléklet 2.6.3 pont a ponthoz kapcsán jelezte észrevételében, hogy a második és harmadik franciabekezdésben foglaltakat csak egy év után rögzítik a felek.

A Tanács az ATSZE észrevételét nem tudta figyelembe venni az alábbi indokok miatt:
Az ATSZE konkrét módosítást az HURUO tervezet szövegében nem javasolt, ezért a Tanács nem tudta figyelembe venni az ATSZE megjegyzését.

59) 6.sz. melléklet díjak, a díjszámítás módja 1.
Az ATSZE az észrevételében jelezte, hogy „A Kötelezett telephelyén kívül – a Jogosult igénye szerint - a Jogosult végezheti az építést a helyi bitfolyam hozzáférést és helyi bitfolyam hozzáférési link szolgáltatást," szövegrész helyett ~~„A Kötelezett telephelyén kívül – a Jogosult igénye szerint - a Jogosult végezheti az építést~~ a helyi bitfolyam hozzáférést és helyi bitfolyam hozzáférési link szolgáltatást," szövegrész szerepeltetését javasolja.

A Tanács az ATSzE fenti észrevételét a nem tudta figyelembe venni az alábbi indokok alapján:
Az ATSZE a fenti szövegrész módosítását nem indokolta, emiatt a Tanács az észrevételt nem tudta figyelembe venni.

60) 6. sz melléklet 1. és 2. ábra
Az ATSZE az HURUO tervezet 6. sz melléklet 1. és 2. ábrája tekintetében kéri, hogy a Távoli hozzáférés esetével kerüljön kiegészítésre.

A Tanács az ATSZE észrevételét figyelembe vette, és ennek megfelelően a határozat rendelkező részét módosította az alábbi indokok alapján:
A Tanács az ATSZE észrevételét elfogadta, mivel az HURUO 6. sz. melléklet 1. és 2 ábrája nem tartalmazza a Távoli hozzáférés eseteit. A Távoli hozzáférés az ábrák szempontjából csupán a tulajdonviszonyokban különbözik a Távoli helymegosztás esetétől, a felelősségi határok pedig azonosak.
A Tanács a fentiek alapján a rendelkező részben foglaltak szerint módosította az HURUO 6. sz. melléklet 1. és 2 ábráját.

61) 6. sz. melléklet 2.2.7 pont
Az ATSZE javasolja az HURUO tervezet 6. sz. melléklet 2.2.7 pontját az alábbiak szerint módosítani:
„Amennyiben a határozott idejű szerződés a határozott idő letelte előtt Jogosult Szolgáltatói érdekkörbe tartozó okból kerül megszüntetésre, a határozott idő végéig a Jogosult Szolgáltató köteles a díjakat megfizetni, *kivéve a szolgáltató vagy szolgáltatás váltás eseteit."*
Az ATSZE indoklása szerint ki kell zárni azt az esetet, hogy a kötelezett kétszer tudjon ugyanazért díjat szedni a jogosultaktól.

A Tanács az ATSZE észrevételét nem tudta figyelembe venni az alábbi indokok miatt:
Az HURUO 4.9.2.6 c) pontja alapján a szolgáltatásváltás a Hálózati Szerződés módosításának speciális esete. Ebből következően nem tekinthető a határozott idejű szerződés megszüntetésének, ezért az ATSZE által javasolt kiegészítés a szolgáltatóváltás tekintetében nem vehető figyelembe.
A szolgáltatóváltás nem más, mint a Hálózati Szerződés megszűnésének egy külön szabályozott esete. A szolgáltatóváltás eljárása rögzítésének célja, hogy átlátható módon és minél rövidebb időn belül kezdhesse meg a Jogosult2 az előfizető részére a szolgáltatás nyújtását. A szolgáltatóváltási eljárás szabályozása azonban nem befolyásolja a megfizetendő díjak mértékét, így arra az HURUO-ban foglalt, a határozott idejű szerződés határozott idő letelte előtti megszűnésére irányadó szabályok alkalmazandók.

Jelen dokumentum a Magyar Közlöny Lap- és Könyvkiadó tulajdona, további üzleti célú felhasználása tilos!

62) A 6. számú melléklet 3.1.1.1.1.2. pontja és 3.1.1.1.2.2. pontja

Az ATSZE észrevétele szerint összekötő kábel díjainál nincs megadva, hogy milyen kábelek után kell fizetni (10-es vagy 100-as). Ugyanezzel kapcsolatban az ATSzE másik észrevétele szerint az összekötő kábel díja 100 érpárra értelmezendő.

A Tanács az ATSzE első észrevételét figyelembe vette, és ennek megfelelően a határozat rendelkező részét módosította, az alábbi indokok alapján:

Az észrevételben leírt felvetés helytálló, a referenciaajánlat hivatkozott pontjaiban szereplő díjak mértékegysége Ft/m/hó, amelyből a kiszolgálható érpárak száma nem állapítható meg. A díj alapjául szolgáló kalkuláció szerint megállapítható, hogy az összekötő kábelek 10 érpárat tartalmaznak. Nem helytálló tehát az ATSzE javaslata, amely egy érpárra vonatkozó díj megállapítását kéri, illetve 100 érpárra értelmezi a referenciaajánlatban szereplő díjat.

Az ATSzE észrevétele alapján a Tanács megállapította, hogy a referenciaajánlat 6. számú melléklete 3.1.1.1.1.2. pontjában és 3.1.1.1.2.2. pontjában szereplő összekötő kábel díjak esetében alkalmazott "Ft/m/hó" mértékegység nem megfelelő, mert nem tartalmazza az nyújtott szolgáltatás lényeges jellemzőjét, a kábelben található érpárak, vagyis az összekötő kábel által kiszolgálható helyi hurkok számát.

A benyújtott kalkulációból (a kalkulációt tartalmazó munkalap D23 és D73 cellája, "5*4/0,4 Qv kábel") megállapítható, hogy az összekötő kábel 10 érpár kiszolgálására alkalmas.

A Tanács ezért a szolgáltatás díjának mértékegységét a szolgáltatás valós műszaki jellemzőinek megfelelően, a rendelkező részben foglaltak szerint állapította meg.

63) 6. sz melléklet 3.1.1.2.2. és 3.1.1.3.2.

ATSzE: a hivatkozott pontok alatti szövegek (1-1 bekezdés) törlését javasolta, indokolás nélkül.

A Tanács az ATSzE fenti észrevételét nem tudta figyelembe venni az alábbi indokok miatt:

Az ATSzE nem indokolta meg, hogy miért tartja szükségesnek az észrevételben szereplő módosítást. A Tanács a törlésre javasolt rendelkezések referenciaajánlatban való szerepeltetését szükségesnek, indokoltnak és a vonatkozó szabályozással összhangban lévőnek találta, ezért határozatát nem módosította.

64) 6. sz melléklet, 3.1.1.4.2. pont

Az ATSZE az HURUO 6. számú melléklete 3. Díjak 3.1.1.4.2. pontjával kapcsolatban jelezte, hogy az ATSZE számára nem egyértelmű, hogy az említett ponthoz tartozó szövegben szerepeltetett elválasztó szűrő a központban vagy az előfizetőnél található.

A Tanács az ATSzE fenti észrevételét a következő módon vette figyelembe az alábbi indokok alapján:

A Tanács az ATSZE fenti észrevétele alapján indokoltnak tartotta az ATSZE fenti észrevételében szereplő szövegrész pontosítását, ugyanis a szövegrész nem tartalmazta pontosan, hogy az adott díjelem milyen szűrő költségét tartalmazza. Mivel a 3.1.1.4.2. pontban szereplő díjelem tartalmazza a központ és az előfizető oldali szűrőt költségét is, ezért a Tanács indokoltnak tartotta az említett szövegrész pontosítását.

A fenti indokok alapján az HURUO 6. számú melléklete 3. Díjak 3.1.1.4.2. pontjában szereplő szövegrész a következők szerint módosul:

„A kötelezett biztosítja a központ és az előfizetői oldali elválasztó szűrőt:”

A fentiek alapján a Tanács DH-9913-7/2008. számú határozattervezetének I.) Alapszolgáltatásokra vonatkozó díjak fejezete a következő ponttal egészül ki:

4.) Az HURUO 6. számú melléklete 3. Díjak 3.1.1.4.2. pontjában szereplő „A kötelezett biztosítja az elválasztó szűrőt:” mondat helyébe a következő lép:

„A kötelezett biztosítja a központ és az előfizetői oldali elválasztó szűrőt:”

65) 6. sz melléklet 3.2.1.1.b)

Az ATSzE a „Kötelezett szolgáltató által az Előfizető részére nyújtott telefonszolgáltatás nélkül” megnevezésű helyi bitfolyam hozzáférés szolgáltatás havi díját 3 976 Ft/hó+ÁFA helyett 2 976 Ft/hó+ÁFA összegben javasolja meghatározni, mivel a „Kötelezett szolgáltató által az Előfizető részére nyújtott telefonszolgáltatás mellett” megnevezésű helyi bitfolyam hozzáférés szolgáltatás havi díja + a retail minus díj együttesen ezer forinttal kevesebb.

A Tanács az ATSzE fenti észrevételét nem tudta figyelembe venni az alábbi indokok miatt:

A Tanács a fenti észrevételben említett díj mértékét a Kötelezett költségmodelljének elektronikus hírközlési szabályoknak megfelelő korrekciójával 3.608 Ft/hó+ÁFA összegben állapította meg.

Jelen dokumentum a Magyar Közlöny Lap- és Könyvkiadó tulajdona, további üzleti célú felhasználása tilos!

66) ATSze észrevétel a HURUO 6. számú melléklete 3.2.1.2.1. pontjában szereplő díjakra

Az ATSzE jelezte, hogy az Ethernet havi díja esetében szükséges a 296 Ft/hó/10 Helyi Hurok díj módosítása 29,6 Ft/hó/Helyi Hurok díjra, mivel a műszaki megoldás független a hurkok számától. Ugyanezzel kapcsolatban az ATSzE másik észrevétele szerint egy tízszeres mennyiségi szorzó alkalmazása indokolt, vagyis az összekötő kábel díja 100 érpárra értelmezendő.

A Tanács az ATSzE észrevételét részben figyelembe vette, és ennek megfelelően a határozat rendelkező részét módosította, az alábbi indokok alapján:

A referenciaajánlat 5.B számú melléklete határozza meg az Ethernet interfésszel megvalósított hozzáférési link szolgáltatás műszaki paramétereit. Ennek alapján a Tanács megállapította, hogy az Ethernet csatlakozás műszaki megoldása valóban nem áll közvetlen számszerűsíthető kapcsolatban a helyi hurkok számával. Így a szolgáltatási díj mértékegységeként sem referenciaajánlatban alkalmazott "/10 Helyi Hurok" mértékegység, sem az ATSzE által javasolt 100 érpár nem megfelelő. Az Ethernet hozzáférési link szolgáltatás referenciaajánlat 5.B . számú melléklete 2.3.1. pontja alatt szereplő meghatározása alapján megállapítható, hogy a szolgáltatás egységének az Ethernet fizikai interfész felel meg. A Tanács a szolgáltatás díjának mértékegységét ennek megfelelően, a határozat rendelkező részében foglaltak szerint állapította meg.

67) 6. Melléklet 3.3.1

Az ATSZE javasolja az HURUO tervezet 6.A Melléklet 3.3.1 pontja első bekezdésének módosítását az alábbiak szerint:

„Helyi Hurok ~~részleges vagy teljeskörű~~ átengedése vagy helyi bitfolyam hozzáférés céljából szükséges Helymegosztás megvalósíthatóságának vizsgálatára és az igényelt megvalósítására valamennyi hálózati csomópont esetén a *Keretszerződésben meghatározottak szerint*, vagy az igény bejelentését követően kerül sor."

A Tanács az ATSZE észrevételét figyelembe vette és a határozat rendelkező részét módosította az alábbi indokok miatt:

Az HURUO tervezet Törzsszöveg 2. pont alatt található „Helyi hurok átengedés" definícióból következően a helyi hurok átengedésnek mind a teljes, mind a részeges módozata a fogalom alatt értendő, ezért annak külön feltüntetése nem szükséges. A Tanács a Jogosult Szolgáltatók és a Kötelezett Szolgáltatók között létrejövő Keretszerződések körében lehetségesnek tartja szabályozni a Helymegosztás megvalósíthatóságának vizsgálatára és megvalósítására vonatkozó rendelkezéseket, ezért a Jogosult javaslatában foglaltaknak megfelelően kiegészítette az HURUO tervezet 6.A Melléklet 3.3.1 pontját.

68) 6. sz melléklet 3.3.5.

Az ATSzE a 3.3.5 pont szövegének módosítását javasolja, azonban a módosított szöveg megegyezik a módosítandóval. Indoklásként a következő szerepel: "Minden vonal egyedi alkalmassági vizsgálaton esik, kivéve ha Jogosult egyedi részletes alkalmassági vizsgálatot kér, helyszíni ellenőrzéssel."

A Tanács az ATSzE fenti észrevételét nem tudta figyelembe venni az alábbi indokok miatt:

A Törzsszöveg 6.3. pontjához kapcsolódó ATSzE észrevételre adott válasz indokolása alapján a referenciaajánlat hivatkozott része a hatályos szabályozásnak megfelel, a határozat módosítása nem indokolt.

69) HURUO 6. számú melléklete 3.3.6.1. pontjában szereplő díjak

Az ATSzE a berendezés alkalmassági vizsgálat esetén kéri annak a kikötésnek a törlését, hogy amennyiben külső szakértő igénybevétele szükséges, a külső szakértő díját a Jogosult Szolgáltató fizeti, mivel a Kötelezett Szolgáltató általi próbavizsgálat elvégzése esetén nem a Jogosult Szolgáltatóra kellene a szakértői díjat hárítania Kötelezettnek.

A Tanács az ATSzE fenti észrevételét figyelembe vette az alábbi indokok alapján:

Az ATSzE észrevétele alapján a Tanács megállapította, hogy a referenciaajánlat 6. számú melléklete 3.3.6.1. pontjában szereplő rendelkezések, amelyek szerint külső szakértő igénybevétele esetén a Jogosult Szolgáltató köteles megfizetni a külső szakértő díját, továbbá a 3.3.6.1. pontban szereplő díjat, nem felelnek meg a Hszr. 37. § (1) bekezdése előírásainak, amely szerint

"A kiegészítő szolgáltatás díjának megállapításakor e szolgáltatás nyújtásához szükséges és annak érdekében ténylegesen felmerülő közvetlen költségekből kell kiindulni." A szakértő díja ebben az esetben a szolgáltatás nyújtásához szükséges és annak érdekében ténylegesen felmerülő közvetlen költségnek minősül. Azonban, ha a kötelezett szolgáltató külső szakértőt vesz igénybe a berendezés vizsgálatához, nem indokolt a 3.3.6.1. pontban szereplő díj teljes összegének felszámítása, mivel a szakértő által végzett vizsgálatok részben kiváltják a kötelezett szolgáltató által végzendő

Jelen dokumentum a Magyar Közlöny Lap- és Könyvkiadó tulajdona, további üzleti célú felhasználása tilos!

tevékenységeket. A referenciaajánlat rendelkezései tehát indokolatlan többletköltséget hárítanak a jogosult szolgáltatóra, amely egyrészt megfizeti a szakértő által elvégzett vizsgálatok költségét, másrészt a rögzített összegű díjban azoknak a Kötelezett által el nem végzett vizsgálatoknak a költségét is, amelyeket a külső szakértő közreműködése kivált. A kétszeres költségfelszámítás elkerülése érdekében külső szakértő igénybevétele esetén a teljes berendezés alkalmassági vizsgálati díj nem számítható fel. Mivel a tényleges vizsgálatokat ebben az esetben nem a Kötelezett végzi el, ezért az ezekkel kapcsolatos munkafolyamatok a díjban nem szerepelhetnek. A külső szakértő közreműködése esetén alkalmazható díj a benyújtott kalkuláció "2.A. sz. Melléklet" munkalapján található munkafolyamati felbontás alapján ebben az esetben megfelel a 3.3.6.2. pontban szereplő "Előzetesen elvégzett próbavizsgálat esetén" megnevezésű díjnak.

A Tanács ezért a referenciaajánlat 6. számú melléklete 3.3.6.1. pontjának szövegét a rendelkező részben foglaltak szerint állapította meg.

70) 6. sz melléklet 3.3.6.2.

Az ATSZE kéri a díjelem törlését, amely a MARUO-ban sem szerepel és sokszorosa minden ésszerűen felszámítható díjnak.

A Tanács az ATSzE fenti észrevételét nem tudta figyelembe venni az alábbi indokok miatt:

A Tanács rendelkezésére álló információk alapján az észrevételben szereplő díj megfelel a szolgáltatási díjakra vonatkozó szabályozás által előírt követelményeknek.

71) 7. sz. melléklet

Az ATSZE a 7. melléklethez több észrevételt is fűzött, egyrészt kéri a teljes melléklet törlését, melyet a felesleges bürokráciával indokol. Másrészt az ATSZE jelezte az általános észrevételek között, hogy a melléklet ebben a formájában nem használható, bonyolult.

A Tanács az ATSZE észrevételét nem tudta figyelembe venni az alábbi indokok miatt:

Az HURUO tervezet 7.sz. melléklete a hálózati szerződés megkötésére vonatkozó igénybejelentési adatlapot tartalmazza. A formanyomtatvány használata a Kötelezett és a Jogosult számára is gyorsíthatja az átengedési folyamatot, és az ATSZE álláspontjával ellentétben nem tekinthető felesleges adminisztrációnak, mivel a hurokátengedés szempontjából lényeges adatokra vonatkozik. A Tanács ezért nem látott okot arra, hogy az észrevételben írtak szerint törölje a mellékletet. Mivel az általános észrevételek között nem szerepelt a 7. sz. mellékletre tett észrevétel, a Tanács az ATSZE további észrevételét ehhez a melléklethez nem tudta figyelembe venni.

C. FORMAI ÉSZREVÉTEL

5.A sz. melléklet 2.3.2 pont

Az ATSZE javasolja az HURUO tervezet 5.A sz melléklet 2.3.2 pontjában a 2.3.1.8 pontra való hivatkozást 2.3.1.9 pontra javítani. A Tanács az ATSZE észrevételének megfelelően, a rendelkező részben foglaltak szerint javította a hivatkozást.

A Tanács az elintézési határidőt – az ügy összetettségére és a döntés megfelelő előkészítése érdekében az Eht. 44. § (3) bekezdése alapján 15 nappal meghosszabbította és erről DH-9920-8/2008. számon a Kötelezettet értesítette.

A Tanács az Eht. 36. §-a alapján a határozat tervezetét, és az azzal kapcsolatos előkészítő anyagokat a határozat meghozatala előtt legalább 30 nappal közzétette.

A Tanács az Eht. 59. § (7) bekezdése alapján rendelkezett a referenciaajánlat hatálybalépéséről.

A Tanács felhívja Kötelezett figyelmét, hogy a referenciaajánlatot internetes honlapján a határozat kézbesítését követő 5 napon belül közzé kell tennie.

A Tanács az Eht. 59. § (7) bekezdése alapján a határozatot hivatalos lapjában és internetes oldalán közzéteszi.

A Tanács döntését az Eht. 39. § (1) bekezdésének megfelelően teljes ülés keretében hozta meg.

A határozat elleni jogorvoslati lehetőség az Eht. 46. § (1)-(2) bekezdés és a 47. § (1) bekezdés rendelkezésein alapul.

Budapest, 2008. szeptember 23.

Jelen dokumentum a Magyar Közlöny Lap- és Könyvkiadó tulajdona, további üzleti célú felhasználása tilos!

Bánhidi Ferenc s. k.,
tanácstag

Debreczeni Sándor s. k,.
tanácstag

Dr. Nyevrikel Emília s. k.,
tanácstag

Pataki Dániel s. k.,
elnök

dr. Rozgonyi Krisztina s. k.,
tanácstag
alelnök

Simon Géza s. k.,
tanácstag

dr. Sümegi Péter s. k.
tanácstag

A határozatot kapják:
1./ Invitel Távközlési Szolgáltató Zrt.
(2040 Budaörs, Puskás Tivadar u. 8-10.)
2./ Irattár

1. számú melléklet a DH-9920-14/2008. számú határozat rendelkező részének I. 8. pontjához

Jelen dokumentum a Magyar Közlöny Lap- és Könyvkiadó tulajdona, további üzleti célú felhasználása tilos!

Igénybejelentő Adatlap
Átengedési Keretszerződéshez Tartozó Egyedi Szerződéshez

Jogosult Szolgáltató cégneve:	
Jogosult Szolgáltató elektronikus levélcíme:	

Az Előfizetőre vonatkozó adatok								
Előfizető					Előszerződés megkötésének dátuma	Az Előfizető igénybe kívánja-e venni a Kötelezett szolgáltatótól az alapsávi telefonszolgáltatást? (igen/nem)	Az Előfizető meg kívánja-e tartani saját kapcsolási számát/számait?** (igen/nem)	Számhordozással együtt benyújtott Helyi Hurok teljes átengedése iránti igény esetén a számhordozási igény esetleges elutasítása esetén az Előfizető fenntartja-e a hurokátengedéssel kapcsolatos igényét? (igen/nem)
Neve / cégnév	Kapcsolási száma(i) (intervallum)	Anyja neve / adószáma*	Címe / székhelye	Előfizetői hozzáférési pont felszerelési helye				

* csak üzleti előfizető esetén kell megadni
** csak teljes átengedés esetén töltendő ki
*** csak Keretszerződéshez Tarozó Egyedi Szerződés lehet
**** amennyiben a Jogosult Szolgáltató az átengedést nagykereskedelmi szolgáltatás nyújtása céljából igényli
***** Kötelezett Szolgáltató tölti ki

Jelen dokumentum a Magyar Közlöny Lap- és Könyvkiadó tulajdona, további üzleti célú felhasználása tilos!

Használaton kívüli helyi hurokra vonatkozó speciális adatok				A Jogosult Szolgáltató által igényelt szolgáltatásokra és Hálózati Szerződésre vonatkozó adatok								
Előfizető			Előszerződés megkötésének dátuma	Igényelt átengedési szolgáltatás	Helyi bitfolyam hozzáférési szolgáltatás (az INRUO 5.A sz. mellékletében írtak figyelembevételével)	Helyi bitfolyam hozzáférésre irányuló igény esetén az INRUO 5.C melléklete szerinti további adatok	Hálózati szerződés típusa***	A Hálózati Szerződés igényelt időtartama (1 év / 2 év)	Az igénybejelentésben megjelölt helyi hurok átengedésre való alkalmasságának Kötelezett Szolgáltató általi vizsgálatára vonatkozó jogosulti igény (igényli / nem igényli)	Próbaüzem (igényli / nem igényli)	Az átengedés célja (A: Jogosult Szolgáltató általi előfizetői szolgáltatás nyújtása céljából / B: Jogosult Szolgáltató általi nagykereskedelmi szolgáltatás nyújtása céljából)	Számhordozással együtt igényelt Helyi Hurok teljes átengedésére vonatkozó igény esetén a Jogosult Szolgáltató nyilatkozata arról, hogy a számhordozási igény esetleges elutasítása esetén – az Előfizető Előszerződésben tett azonos tartalmú nyilatkozata alapján - a Helyi Hurok teljes átengedésére vonatkozó igényét önálló igényként fenntartja-e (igen/nem)
Neve / cégnév	Kapcsolási száma(i) (intervallum)	Előfizetői hozzáférési pont felszerelési helye										

Jelen dokumentum a Magyar Közlöny Lap- és Könyvkiadó tulajdona, további üzleti célú felhasználása tilos!

Az Előfizetői szolgáltatást nyújtani kívánó szolgáltatóra vonatkozó adatok****				Tájékoztató adatok					
Cégnév	Székhely	Cégjegyzékszám	Jogosult Szolgáltató és az Előfizetői szolgáltatást nyújtani kívánó szolgáltató közötti nagykereskedelmi szerződés megkötésének dátuma	Csatlakoztatandó berendezés típusa	Számhordozás javasolt időpontja	Átkötési HDF pozíció	Felmérési eredmény*****	Elutasítás esetén, az elutasítás oka*****	Megjegyzés

Jelen dokumentum a Magyar Közlöny Lap- és Könyvkiadó tulajdona, további üzleti célú felhasználása tilos!

DH-9913-14/2008. számú, az Invitel Zrt. előfizetői helyi hurok átengedési és helyi bitfolyam hozzáférési szolgáltatáshoz kapcsolódó, a 24, 25, 27, 28, 33, 57, 62, 63, 88 hívószámú körzetekre kiterjedő hatályú referencia ajánlatának jóváhagyására irányuló eljárás tárgyában hozott határozat

*A határozatban üzleti titokként megjelölt adatok a DH-9913-13/2008. sz. határozatban szerepelnek.

Ügyiratszám: DH-9913-14/2008.

Tárgy: Az Invitel Zrt. előfizetői helyi hurok átengedési és helyi bitfolyam hozzáférési szolgáltatáshoz kapcsolódó, a 24, 25, 27, 28, 33, 57, 62, 63, 88 hívószámú körzetekre kiterjedő hatályú referencia ajánlatának jóváhagyására irányuló eljárás

Melléklet: 1db.

A Nemzeti Hírközlési Hatóság Tanácsa az *Invitel Távközlési Szolgáltató Zártkörűen Működő Részvénytársaság* (2040 Budaörs, Puskás Tivadar u. 8-10.; cg: 13-10-040575) által Tanácshoz 2008. február 15-én benyújtott, előfizetői helyi hurok átengedési és helyi bitfolyam hozzáférési szolgáltatáshoz kapcsolódó, a Magyar Köztársaság területének - az elektronikus hírközlő hálózatok azonosítóinak felosztási tervéről szóló 164/2005.(VIII.16.) Korm. rendelet (továbbiakban: ANFT) 1. számú mellékletének 2.1.3. pontja alapján meghatározott - 24, 25, 27, 28, 33, 57, 62, 63, 88 hívószámú körzeteire kiterjedő hatályú referenciaajánlatának a DH-373-18/2006. számú határozattal jóváhagyott referenciaajánlathoz képest módosított részeit, annak az alábbiakban megállapított részei kivételével

jóváhagyja.

A jóvá nem hagyott pontokat a Nemzeti Hírközlési Hatóság Tanácsa az alábbiak szerint

állapítja meg:

I. Az INRUO Törzsszövege és Mellékletei vonatkozásában /díjak kivételével/

1.

A referenciaajánlat Törzsszöveg 4.1.10.3 pontja az alábbi új bekezdéssel egészül ki:

„A Kötelezett Szolgáltató azonos módon kezeli a kiskereskedelmi üzletága és a Jogosult Szolgáltató által leadott hibákat."

2.

A referenciaajánlat Törzsszöveg 9. pontjának második mondata törlésre kerül és helyébe az alábbi szövegrész kerül:

„A Számhordozással történő Helyi Hurok teljes átengedés esetén a Számhordozást és a Helyi Hurok teljes átengedést a számhordozás napján a számhordozásra nyitva álló időablakban kell teljesíteni."

3.

A referenciaajánlat 2. számú Melléklete 5.3 pontjának első bekezdésének szövege törlésre kerül és helyébe az alábbi szövegrész kerül:

„5.3 A Jogosult Szolgáltató az INRUO jelen melléklet 5.2. pontjában írt minőségi feltételektől eltérő minőségű szolgáltatásra vonatkozó igénye esetén a Kötelezett Szolgáltató az erre vonatkozó jogosulti igény kézhezvételét követő 5 munkanapon belül az igényt egyedileg elbírálja és annak teljesíthetősége esetén a Jogosult Szolgáltatónak kereskedelmi ajánlatot tesz az INRUO-ban meghatározott minőségi feltételektől eltérő minőségű szolgáltatás nyújtására. Az eltérő minőségű szolgáltatás díját és igénybevételének feltételeit a Kötelezett Szolgáltató jogosult meghatározni. Az ajánlatban szereplő díj csak az indokolt többletköltségeket tartalmazhatja, melyről a Jogosult Szolgáltató igénye esetén a Kötelezett Szolgáltató köteles részletes kimutatásokat/adatokat adni."

4.

a) A referenciaajánlat 10. melléklet II.2 pont negyedik franciabekezdése az alábbi mondattal egészül ki:

„…, kivéve, ha a Jogosult Szolgáltató vagy az Előfizetői Szolgáltatást Nyújtó Szolgáltató által az Előfizető részére nyújtott szolgáltatások tekintetében nem áll be változás, és a Jogosult Szolgáltató a Kötelezett Szolgáltató felé ennek tényéről írásban nyilatkozik."

b) A referenciaajánlat 10. sz. Melléklet 2. sz. Függelékében foglalt II. számú táblázat 7. sora első cellájának szövege törlésre kerül és helyébe az alábbi szövegrész kerül elfogadásra:

„A Jogosult Szolgáltató vagy az Előfizetői Szolgáltatást Nyújtó Szolgáltató és az Előfizető közötti Előfizetői Szerződés módosítása esetén a módosítás megkötésének dátuma"

c) A referenciaajánlat 10. sz. Melléklet 2. sz. Függelékében foglalt II. számú táblázat 8. sora első cellájának szövege törlésre kerül és helyébe az alábbi szövegrész kerül elfogadásra:

Jelen dokumentum a Magyar Közlöny Lap- és Könyvkiadó tulajdona, további üzleti célú felhasználása tilos!

„Az Előfizető által a Jogosult Szolgáltatótól vagy az Előfizetői Szolgáltatást Nyújtó Szolgáltatótól igénybe venni kívánt szolgáltatás”

d) A referenciaajánlat 10. sz. Melléklet 2. sz. Függelékében foglalt táblázatot követő „Mellékletek” címsor alatti szövegrész törlésre kerül és helyébe az alábbi szövegrész kerül elfogadásra:

„Az INRUO 4.5.3 pontjában írt dokumentumokon kívül mellékelni kell a Jogosult Szolgáltató cégszerűen aláírt nyilatkozatát, amely szerint a jelen igénybejelentésben megjelölt Szolgáltatásváltásra vonatkozóan a Jogosult Szolgáltató vagy az Előfizetői Szolgáltatást Nyújtó Szolgáltató az Előfizetővel kötött Előfizetői szerződését módosította. Ettől eltérően, ha a Jogosult Szolgáltató vagy az Előfizetői Szolgáltatást Nyújtó Szolgáltató által az Előfizető részére nyújtott szolgáltatások tekintetében nem áll be változás, a Jogosult Szolgáltató a Kötelezett Szolgáltató felé cégszerűen aláírt nyilatkozatában ennek tényéről nyilatkozik a szerződésmódosítás helyett, továbbá az INRUO 4.5.3 pontjában írt dokumentumok közül nem kell mellékelni a h) és k) pont szerinti nyilatkozatokat.”

5. A referenciaajánlat Törzsszövege 12. pontjában szereplő szöveg 12.1. sorszámot kap, és a 12. pont kiegészül egy új 12.2 ponttal, az alábbiak szerint:

„12.2 helymegosztási Egység megosztása Jogosultak között

A Helymegosztási egységet az oda betelepült Jogosultak közösen használhatják a Kötelezettel megkötött szerződéseiknek megfelelő, és a Jogosultak közt létrejött megállapodásaik szerinti célból, így különösen a Kötelezettől történő hurokátengedés és berendezések összekapcsolásának megvalósítására.

A Helymegosztási egység közös használata esetén az alábbi feltételeknek kell teljesülniük:

a) A Helymegosztási egység közös használata esetén az igényelt tápellátási többlet nem lépheti túl a RUO-ban meghatározott határértékeket. Amennyiben túllépné, úgy az igényelt fejlesztés kereskedelmi megállapodás keretében valósul meg.
b) A Helymegosztási Egység bérleti díjának összegével és megfizetésével kapcsolatos rendelkezéseket elegendő a betelepült Jogosultak egyike által a Kötelezettel megkötött hálózati szerződésnek tartalmaznia. Az így meghatározott bérleti díj megosztása, valamint a Helymegosztási Egység kialakításával kapcsolatos díj megosztása a Jogosultak közti megállapodás tárgya.
c) A Jogosultak egymással és a Kötelezettel megállapodnak a biztonsági feltételekben, abban, hogy a Jogosultak szakemberei egymás közötti műszaki kérdések tisztázása céljából beléphessenek az érintett Helymegosztási Egység területére.”

6.

A referenciaajánlat Törzsszövege az alábbi új 12.3 ponttal egészül ki:

„12.3 Helymegosztási Egységek összekötése

A Helymegosztási egységet az oda betelepült Jogosultak közösen használhatják a Kötelezettel megkötött szerződéseiknek megfelelő, és a Jogosultak közt létrejött megállapodásaik szerinti célból, így különösen a Kötelezettől történő hurokátengedés és berendezéseik összekapcsolásának megvalósítására.

A Helymegosztási egységek más Jogosultakkal közös használatának műszaki-és hálózatbiztonsági feltételeinek (12.2 pont) figyelembe vételével a Jogosultak berendezéseinek összekapcsolását lehetővé kell tennie a Kötelezettnek. Ennek feltételei:

a) A Jogosultak berendezéseinek összekapcsolására vonatkozó szerződést kell kötniük az érintett Jogosultaknak a Kötelezettel, amelynek tartalmaznia kell az összekapcsolás műszaki feltételeit, az összekapcsolás gyakorlati létesítésének módját és feltételeit, valamint a megvalósítás költségeit, annak Jogosultak általi megfizetésének feltételeit és az összekapcsolás díját, a fenntartás felelősségi kérdéseit és esetleges díját.
b) Az érintett Jogosultaknak egymással is a berendezéseik összekapcsolására vonatkozó szerződést kell kötniük, amelynek tartalmaznia kell a létesítendő összekapcsolás feltételeit, módját, műszaki-biztonsági kérdéseit, a létesítés és a fenntartás költségeinek esetleges megosztását.
c) Az érintett Jogosultak egymással és a Kötelezettel megállapodnak a biztonsági feltételekben, és abban, hogy a Jogosultak szakemberei egymás közötti műszaki kérdések tisztázása céljából beléphessenek az érintett Helymegosztási egység(ek) területére.”

7.

a) A referenciaajánlat Törzsszöveg 4.1.7.1 pontja első és második mondata törlésre kerül, és helyébe az alábbi szövegrész lép:

„Amennyiben a Kötelezett Szolgáltató az INRUO-ban meghatározott bármely szolgáltatás igénybevétele esetén a szolgáltatás nyújtására határidő betartását vállalja és a szolgáltatás nyújtását az adott határidő leteltével nem kezdi meg, a fizetendő kötbér alapja az érintett szolgáltatás havi díjának tizenötszöröse. A kötbér mértéke a kötbéralap 20%-a naponta.”

Jelen dokumentum a Magyar Közlöny Lap- és Könyvkiadó tulajdona, további üzleti célú felhasználása tilos!

b) A referenciaajánlat Törzsszöveg 4.8.1. pontja az alábbi szövegrésszel egészül ki:

„Az engedély iránti kérelem késedelmes benyújtása esetén minden munkanap késedelemért napi 5 000 (ötezer) forint kötbér megfizetésére köteles.”

8.

a) A referenciaajánlat Törzsszöveg 4.5.3.3 pontjának második bekezdése törlésre kerül és helyébe az alábbi szövegrész lép:

„A 4.5.3.1. pont (d), (e), (m), (n), (o) és (p) bekezdés alatti dokumentumokat/nyilatkozatokat elegendő a Hálózati Keretszerződés megkötésekor egyszer a Kötelezett részre benyújtani.”

b) A referenciaajánlat Törzsszöveg 4.5.3.3 pontja az alábbi új bekezdéssel egészül ki:

„A Jogosult Szolgáltató a 4.5.3.1. pont (f), (h), (j), (k) és (l) bekezdés alatti dokumentumokat/nyilatkozatokat összevontan is benyújthatja a Kötelezett részére.”

c) A referenciaajánlat Törzsszöveg 4.5.2. pontjának negyedik és ötödik bekezdése törlésre kerül és helyébe az alábbi szövegrész lép:

„A Jogosult Szolgáltató Hálózati Keretszerződés illetve Egyedi Hálózati Szerződés megkötésére irányuló kezdeményezése az igénybejelentés 4.5.3 pontban írtak szerinti tartalommal és mellékletek csatolásával, valamint jelen INRUO 7A. számú melléklete szerinti megfelelően kitöltött adatlap megfelelő elektronikus címre (wholesale@invitel.co.hu) való megküldését követően a kézbesítés visszaigazolásának időpontjában tekinthető megfelelően kézbesítettnek.

A Jogosult Szolgáltató Hálózati Keretszerződéséhez Tartozó Egyedi Szerződés megkötésére irányuló kezdeményezése az igénybejelentés 4.5.3 pontban írtak szerinti tartalommal és mellékletek csatolásával, valamint jelen INRUO 7B. számú melléklete szerinti megfelelően kitöltött adatlap megfelelő elektronikus címre (nem-egyéni előfizetői hurokátengedési igények esetén az e-mail cím: b2b_llu@invitel.co.hu; egyéni előfizetői hurokátengedési igények esetén az e-mail cím: b2c_llu@invitel.co.hu) való megküldését követően a kézbesítés visszaigazolásának időpontjában tekinthető megfelelően kézbesítettnek.

A jelen INRUO 7A és 7B. számú melléklete szerinti adatlapban szereplő adatok valóságtartalmáért a Jogosult Szolgáltató kizárólagos felelősséggel tartozik és azokat a Kötelezett Szolgáltató jogosult ellenőrizni. Ha a Jogosult Szolgáltató igényét elektronikus úton jelenti be, az igény beadásakor szükséges csatolandó mellékletek benyújtását a dokumentum eredeti képi formáját változtathatatlanul rögzítő pdf. formátumban elektronikusan is teljesítheti.”

d) A referenciaajánlat 7. sz. Mellékletében szereplő igénybejelentési adatlap számozása 7.A mellékletre módosul, és a 7. Melléklet kiegészül egy új, 7.B Melléklettel., mely jelen határozat 1. számú mellékletét képezi

9.

A referenciaajánlat Törzsszöveg 4.7.1.1 pontjának második bekezdése törlésre kerül és helyébe az alábbi szövegrész lép:

„A Hálózati Keretszerződés időbeli és területi hatálya alatt a Jogosult Szolgáltató által benyújtott további Keretszerződéshez Tartozó Egyedi Szerződés megkötésére vonatkozó ajánlatával kapcsolatos eljárásra az Egyedi Hálózati Szerződés megkötésére vonatkozó rendelkezéseket kell alkalmazni, az alábbi eltéréssel.

Ha a Kötelezett Szolgáltató a szerződéskötésre irányuló kezdeményezést elfogadta, úgy a Kötelezett Szolgáltató a szerződéskötési kezdeményezés kézhezvételétől számított 4 munkanapon belül elektronikus úton megküldi a Jogosult Szolgáltató részére a Hálózati Keretszerződéshez Tartozó Egyedi Szerződés megkötésére vonatkozó szövegszerű szerződéses ajánlatát a Jogosult Szolgáltató kezdeményezésében megjelölt elektronikus levélcímére a Jogosult Szolgáltató általi aláírás céljából azzal, hogy ebbe a határidőbe nem számít bele a pótlólagos adatközlésre vonatkozó felhívása elküldése és annak teljesítése, azaz a felhívásban foglaltaknak megfelelő pótlólagos adatközlés Kötelezett Szolgáltató általi átvételének napja között eltelt idő.”

10.

A referenciaajánlat Törzsszöveg 4.7.3 pontjának szövege törlésre kerül és helyébe az alábbi szövegrész lép:

„4.7.3.1 A Hálózati Keretszerződés illetve Egyedi Hálózati Szerződés azon a napon lép hatályba, amikor a Jogosult Szolgáltató által cégszerűen aláírt a Kötelezett Szolgáltató ajánlata szerinti változatlan tartalmú Hálózati Keretszerződés illetve Egyedi Hálózati Szerződés két eredeti példányban a 4.7.1.3. pontban írt ajánlati kötöttség időtartamán belül a Kötelezett Szolgáltatóhoz visszaérkezik. A Hálózati Keretszerződés illetve Egyedi Hálózati Szerződés hatályba lépésének napja egyben a szerződéskötés napja. A Kötelezett Szolgáltató az általa is aláírt Hálózati Keretszerződés illetve Egyedi Hálózati Szerződés egy eredeti példányát postai úton 5 munkanapon belül megküldi a Jogosult Szolgáltató részére.

4.7.3.2 A Hálózati Keretszerződéshez Tartozó Egyedi Szerződés azon a napon lép hatályba, amikor a Jogosult Szolgáltató által cégszerűen aláírt a Kötelezett Szolgáltató ajánlata szerinti változatlan tartalmú Hálózati Keretszerződéshez

Jelen dokumentum a Magyar Közlöny Lap- és Könyvkiadó tulajdona, további üzleti célú felhasználása tilos!

Tartozó Egyedi Szerződés a dokumentum eredeti képi formáját változtathatatlanul rögzítő pdf. Formátumban, a 4.7.1.3. pontban írt ajánlati kötöttség időtartamán belül a Kötelezett Szolgáltatóhoz elektronikus úton visszaérkezik.

A Jogosult Szolgáltató ezzel egyidejűleg köteles a Hálózati Keretszerződéshez Tartozó Egyedi Szerződés eredeti aláírt papíralapú változatát 2 példányban postai úton megküldeni a Kötelezett Szolgáltató részére. A Hálózati Keretszerződéshez Tartozó Egyedi Szerződés hatályba lépésének napja egyben a szerződéskötés napja. A Kötelezett Szolgáltató az általa is aláírt Hálózati Keretszerződés Tartozó Egyedi Szerződés egy eredeti példányát postai úton, a Jogosult Szolgáltató által aláírt Hálózati Keretszerződéshez Tartozó Egyedi Szerződés eredeti papíralapú változatának kézhezvételét követő 5 munkanapon belül megküldi a Jogosult Szolgáltató részére."

11.

a) *A referenciaajánlat Törzsszöveg 2. pontjában foglalt Hálózati Keretszerződés definíció törlésre kerül és helyébe az alábbi szöveg kerül elfogadásra:*
„Hálózati Keretszerződés" a Kötelezett Szolgáltató és a Jogosult Szolgáltató között létrejött INRUO szerinti azon Hálózati Szerződés, amelynek keretében a Felek megállapodhatnak helyi hurok átengedésről, helyi bitfolyam hozzáférési szolgáltatás igénybevételéről illetve az INRUO szerinti más szolgáltatásokról. A Hálózati Keretszerződés feltételrendszerét jelen INRUO tartalmazza."

b) A referenciaajánlat Törzsszöveg 4.5.3.2 a) pontjának szövege törlésre kerül és helyébe az alábbi szövegrész kerül:
„A Jogosult Szolgáltató a 4.5.3.1 pont (f)-(l) alpontjaiban felsorolt nyilatkozatokat, illetve dokumentumokat csak akkor köteles benyújtani, ha a Hálózati Keretszerződés megkötésére irányuló igénybejelentéssel egyidejűleg egy vagy több helyi hurok átengedésének kezdeményezésére is benyújt igénybejelentést."

c) A referenciaajánlat 7. sz. Mellékletének „Kitöltési tájékoztató" pontja az alábbi új bekezdéssel egészül ki:
„Hálózati Keretszerződés megkötésére irányuló igénybejelentés esetén a jelen igénybejelentési adatlap II. és III. része, illetve a IV. részének az egyedi hurok átengedési, illetve helyi bitfolyam hozzáférési szolgáltatásra vonatkozó sorai csak akkor töltendők ki, ha a Jogosult Szolgáltató a Hálózati Keretszerződés megkötésére irányuló igénybejelentéssel egyidejűleg helyi hurok átengedésének kezdeményezésére igénybejelentést kíván benyújtani. Amennyiben a jelen igénybejelentési adatlap II. és III. része, illetve a IV. részének az egyedi hurok átengedési, illetve helyi bitfolyam hozzáférési szolgáltatásra vonatkozó sorai nem kerülnek kitöltésre, a Kötelezett Szolgáltató az igénybejelentést kizárólag a Hálózati Keretszerződés megkötésére irányuló igénybejelentésnek tekinti."

12.

A referenciaajánlat Törzsszöveg 2. Meghatározások pontjában a „Csatlakozási Pont" meghatározás szövege az alábbira módosul:

„Csatlakozási Pont

a) Helyi hurok átengedés esetén
Fizikai helymegosztás esetén az Átadó Kábelrendező (HDF) kábelkifejtési pontja, Távoli helymegosztás esetén a Kültéri Helyen az a HDF-et az MDF-fel összekötő kábelhez biztosított csatlakozási lehetőség, mely ponton a Jogosult berendezése csatlakoztatható a Helyi Hurokhoz.

b) Helyi bitfolyam hozzáférési szolgáltatás nyújtása esetén
Fizikai helymegosztás esetén az Átadó Kábelrendező (DDF) kábelkifejtési pontja, Távoli helymegosztás esetén a Kültéri Helyen az Helyi Bitfolyam Hozzáférési Linkhez biztosított csatlakozási lehetőség, mely ponton a Jogosult berendezése csatlakoztatható a megosztást biztosító eszközhöz (DSLAM)."

13.

A referenciaajánlat Törzsszöveg 2. pontjában szereplő „Előfizetői szolgáltatást nyújtó szolgáltató" definíció szövege törlésre kerül és helyébe az alábbi szöveg lép:

„Előfizetői szolgáltatást nyújtó szolgáltató" azon elektronikus hírközlési szolgáltató, amely az Előfizetővel az átengedésre vonatkozó kezdeményezésben meghatározott helyi hurkon nyújtandó előfizetői szolgáltatásra vonatkozó Előszerződést vagy Előfizetői Szerződést kötött, és amely a Jogosult Szolgáltatóval a Kötelezett Szolgáltató által a Jogosult Szolgáltató INRUO-ban foglaltak szerinti átengedésre vonatkozó kezdeményezésében meghatározott helyi hurok (alhurok) felhasználásával nyújtott nagykereskedelmi szolgáltatás tárgyában nagykereskedelmi szerződést kötött. Az Előfizetői szolgáltatást nyújtó szolgáltató a Kötelezett Szolgáltatóval nem áll jogviszonyban."

14.

A referenciaajánlat Törzsszöveg 2. Meghatározások pontjában a „Fő Kábelrendező (MDF)" *meghatározás szövege az alábbira módosul:*

„Fő Kábelrendező (MDF)"

Jelen dokumentum a Magyar Közlöny Lap- és Könyvkiadó tulajdona, további üzleti célú felhasználása tilos!

a Helyi Hurkok bekötési helye az Invitel Zrt. érintett helyi telefonközpontjának épületében, ahol kábelkifejtési egységenként szerelve érhetők el a Helyi Hurkok."

15.

A referenciaajánlat Törzsszöveg 2. Meghatározások pontjában a „Helyi Hurok Frekvenciaterve" meghatározás törlendő.

16.

A referenciaajánlat Törzsszöveg 4.3.5 pontja az alábbi új, második bekezdéssel egészül ki:

„Amennyiben a bemutatott dokumentumok alapján az adott berendezés alkalmazható a Kötelezett hálózatában, megfelelő eredményű próbaüzem után az Invitel Zrt. felveszi azt a hálózatában használható berendezések listájára."

17.

A referenciaajánlat Törzsszöveg 4.5.4 pontjának szövege törlésre kerül és helyébe az alábbi szövegrész kerül:

„4.5.4 A Jogosult Szolgáltató kezdeményezésére a Kötelezett Szolgáltató Előrendelés keretében köteles a Jogosult Szolgáltató számára hozzáférhetővé tenni a meghatározott területen megvalósítandó átengedéshez szükséges hálózati alapinformációkat a 2. Melléklet 2.2 pontjának megfelelően."

18.

A referenciaajánlat Törzsszöveg 4.6.3.2 pontja első bekezdésének szövege törlésre kerül és helyébe az alábbi szövegrész kerül elfogadásra:

„Ha a Kötelezett Szolgáltató megítélése szerint a Keretszerződés megkötésére irányuló ajánlat objektív műszaki okok miatt nem indokolt, az ajánlat kézhezvételétől vagy a pótlólagos adatközléstől számított 10 napon belül köteles erről a Jogosult Szolgáltatót írásban, indoklással – a szükség szerint elvégzett megvalósíthatósági vizsgálatok eredményével – ellátva tájékoztatni, megjelölve a véleménye szerint műszakilag vagy gazdaságilag ésszerű ajánlat feltételeit, különösen az alábbiakat:"

19.

A referenciaajánlat törzsszövegének 4.6.3.2.2 pontja az alábbi szövegűre módosul:

„4.6.3.2.2. Az ajánlat objektív műszaki okok miatt akkor utasítható vissza, ha az ajánlatban megjelölt szolgáltatási igény műszakilag nem valósítható meg (különösen az INRUO 5. sz. mellékletében meghatározott feltételek hiányában) Az ajánlat elutasításának alapjául szolgáló objektív műszak okokat megvalósíthatósági vizsgálattal kell igazolni."

20.

A referenciaajánlat törzsszövegének 4.7.5 pontja utolsó mondatának szövege törlésre kerül és helyébe az alábbi szövegrész lép:

„Az Előfizető, azaz Jogosult Szolgáltató vagy az Előfizetői szolgáltatást nyújtó szolgáltató szolgáltatásának előfizetője magatartásáért, tevékenységéért a Jogosult Szolgáltató a Kötelezett Szolgáltatóval szemben a közöttük létrejött hatályos nagykereskedelmi szerződés szabályai szerint felel."

21.

A referenciaajánlat törzsszövegének 4.8.6 pontjának szövege törlésre kerül és helyébe az alábbi szövegrész kerül:

„4.8.6. Bejárás

A Jogosult az igényelt Helymegosztási Helyszín bejárására tarthat igényt. A Jogosult és a Kötelezett megállapodnak a Bejárás időpontjában, melyet lehetőleg a Jogosult igénybejelentésétől számított 5 munkanapon belüli időpontra kell Kötelezettnek engedélyeznie. A bejáráson a Jogosult munkatársai, illetve a Jogosult és a Kötelezett megállapodása alapján – megfelelő titoktartási megállapodás megkötése mellett – a Jogosult külső szakértői is részt vehetnek. Távoli hozzáférés igénylése esetén a Jogosult köteles biztosítani a Kötelezett számára a bejárást, amennyiben az azt igényli."

22.

A referenciaajánlat Törzsszöveg 4.8.7 . Próbaüzem pontjának szövege az alábbira módosul:

„A Próbaüzem a felek bármely fél igénye esetén közösen vállalt együttműködését jelenti, amely során közösen alakítják ki:

a.) a Helyi Hurok és Helyi Bitfolyam Hozzáférés átadás-átvételi tesztjét

b.) a hálózatbiztonsági követelményeket; és

c.) az együttműködési folyamatok kialakítását;

Jelen dokumentum a Magyar Közlöny Lap- és Könyvkiadó tulajdona, további üzleti célú felhasználása tilos!

A Próbaüzemben való részvétel esetén a Felek közösen kialakítják és aláírják a próbaüzemi megállapodást, amely a tapasztalatok megvitatásának, és az eredmények közös elfogadásának folyamatát szabályozza."

23.

A referenciaajánlat törzsszöveg 4.10.3.3 pontja törlésre kerül.

24.

A referenciaajánlat Törzsszövegének 6.3 Kiegészítő szolgáltatások pontjának szövege törlésre kerül és helyébe az alábbi szövegrész kerül:

„6.3 Kiegészítő szolgáltatások

A Kötelezett Szolgáltató által megajánlott kiegészítő szolgáltatások leírását és azok igénybevételének feltételeit az INRUO 2-5C számú mellékletei valamint a hordozott szám beállítás tekintetében az INRUO Törzsszövegének 9. pontja tartalmazza. A Kötelezett Szolgáltató a szerződéskötésre irányuló kezdeményezésben megjelölt helyi hurok átengedésre való alkalmasságának vizsgálatát a 2.sz. Melléklet 1.4 pontjában foglalt feltételeknek megfelelően végzi."

25.

A referenciaajánlat 2. sz. Melléklet 5.1 pontjának szövege törlésre kerül és helyébe az alábbi szövegrész kerül:

„5.1 A hibaelhárítás folyamata

A Felek biztosítják a napi 24 órás, évi 365 napos folyamatos hibakezelő szolgálat működtetését. A Jogosult Szolgáltató által a részére átengedett Helyi Hurkon vagy Helyi bitfolyam hozzáférési szolgáltatás segítségével nyújtott szolgáltatást érintő előfizetői hibabejelentést a Jogosult fogadja.

A Jogosult Szolgáltató által a Kötelezett Szolgáltató részére küldött hibabejelentés esetén a Kötelezett Szolgáltatónak az előzetes hibaelhatárolással és a hibaelhárítással kapcsolatos kötelezettsége csak akkor kezdődik el, amikor a Jogosult Szolgáltató nyilatkozik arról, hogy a sajátoldali hibát már kizárta.

A Jogosult Szolgáltató hibabejelentésének tartalmaznia kell az előfizetői bejelentés dátumát, időpontját, az előfizetői adatokat, a létesítéskor kapott egyedi azonosító számot, az Előfizető kapcsolási számát, a szolgáltatástípust, a felszerelt végberendezést, a kapcsolattartási telefonszámot, a Jogosult Szolgáltató azonosítóját, a hibajelenséget, valamint a Jogosult által elvégzett hibabehatárolás eredményét

Az Invitel Zrt. a Szolgáltatást a lehető legrövidebb időn belül teljes értékűen, a vállalt minőségi szint és előírt műszaki paramétereknek megfelelően állítja helyre. A hibaelhárítás folyamatát, eredményét az Invitel Zrt. rögzíti. Az Invitel Zrt. a hibaelhárítás tényét, eredményét feltételesen lezárt hibajegyen visszaküldi a Jogosult részére. Ettől az időponttól kezdve, a Jogosult által a hibaelhárítással kapcsolatban a feltételesen lezárt hibajegy Jogosulthoz visszaküldését követő két napon belül megtett, a hibaelhárításra vonatkozóan megtett kifogásig, vagy a jelzet határidőn belül meg nem tett kifogás esetén a további hibaelhárítás a tekintett hibajegy vonatkozásában nem az Invitel Zrt. felelőssége.

Amennyiben a Jogosult 2 (kettő) napon belül a hibajeggyel kapcsolatban nem jelent kifogást az Invitel Zrt. felé, vagy a lezárt hibajegy kézhezvételétől számítva 2 (kettő) napon belül a hiba elhárításával kapcsolatban semminemű nyilatkozatot nem tesz, úgy az Invitel Zrt. a hibát kijavítottnak és a Jogosult által elfogadottnak tekinti. Ebben az esetben a hibaelhárítás időtartama a hibajegy feltételes lezárásáig tart.

Amennyiben a Jogosult 2 (kettő) napon belül a hibajeggyel kapcsolatban kifogást jelent az Invitel Zrt. felé, az Invitel Zrt. a feltételesen lezárt hibajegyet lezáratlan hibajegynek tekinti és folytatja a hiba elhárítását. A hibajegyet a hibajavítás után a Jogosulthoz visszaküldéskor feltételesen lezártnak tekinti. Ebben az esetben a hibaelhárítás időtartama a hibajegy első tényleges lezárásáig tart.

A hibaelhárítás megtörténtének ellenőrzése és a hibaelhárítás időpontjának meghatározása céljából az Invitel Zrt. mindig egyeztet az előfizetővel. Egyszeri akadályoztatást tiszteletben tart, de ismételt akadályoztatás esetén az Invitel Zrt. a hibaelhárítást feltételesen lezártnak tekinti, amelyről a Jogosultat értesíti.

Nem minősül az Invitel Zrt. felelősségi körébe tartozó hibaelhárítási időnek azon időtartam, amely a Jogosult Előfizetője másodszori sikertelen megkeresését követi, ha az első és a második sikertelen megkeresés között legalább egy óra eltelt. "

26.

A referenciaajánlat 2. sz melléklet 5.2.1 a) pontjának szövege törlésre kerül és helyébe az alábbi szövegrész kerül:

„A Kötelezett Szolgáltató az átengedést a Hálózati Keretszerződés az INRUO 4.7.3. pont szerinti hatálybalépését követő legfeljebb 15 napon belül köteles megvalósítani vagy lehetővé tenni."

Jelen dokumentum a Magyar Közlöny Lap- és Könyvkiadó tulajdona, további üzleti célú felhasználása tilos!

27.

A referenciaajánlat 3. sz. Melléklet 3.1 pontjának szövege törlésre kerül és helyébe az alábbi szövegrész kerül:

„3.1. A felmérési munkákat a Kötelezett Szolgáltató a Jogosult Egyedi Átengedési Igénybejelentése esetén vagy a Keretszerződésben rögzített ütemezés szerint kezdi meg.

A létesítési munkákat a Kötelezett Szolgáltató Keretszerződés esetén az abban rögzítettek szerint, a Jogosult Egyedi Átengedési Igénybejelentése esetén pedig a felmérési eredmény Jogosult általi elfogadását követően kezdi meg. “

28.

A referenciaajánlat 4. sz. Melléklet I. Általános feltételek pontjának szövege törlésre kerül és helyébe az alábbi szövegrész kerül:

„A Kötelezett Szolgáltató a szerződéskötésre irányuló kezdeményezésben megjelölt Helyi Hurok átengedésre való alkalmasságának vizsgálatát a Törzsszöveg 6.3. pontjának követelményei és feltételei szerint végzi el.”

29.

A referenciaajánlat 5.sz. Melléklet 6. pontjának szövege törlésre kerül és helyébe az alábbi szövegrész kerül:

„Figyelembe kell venni a telepítések során az xDSL vonali kódolásából adódó zavartatásokat. Egy érnégyesen belül csak egy érpáron üzemelhet xDSL rendszer, a másik érpár ilyen szolgáltatásra nem ajánlható fel. Ilyen esetekben, amennyiben annak műszaki lehetősége adott, a Kötelezettnek a részleges átengedés megvalósíthatóságához érpárat kell cserélnie.”

30.

A referenciaajánlat 5.A Melléklet 1.7 pontjának szövege az alábbira módosul:

„Amennyiben a Jogosult Szolgáltató a Helyi Bitfolyam Hozzáférés szolgáltatást Távoli Hozzáféréssel kívánja igénybe venni, úgy azt a Kötelezett Szolgáltató a Távoli Hozzáférés és Helyi Bitfolyam hozzáférés az INRUO-ban foglalt feltételei és díjai szerint nyújtja.

Amennyiben a jogosulti igény teljesítése a Kötelezett Szolgáltató megítélése szerint objektív műszaki és/vagy gazdasági ok(ok)ból nem lehetséges, úgy a Kötelezett Szolgáltató a Jogosult igényének kézhezvételét követő 10 munkanapon belül az igényt indoklás mellett elutasítja.”

31.

A referenciaajánlat 5. A Melléklet 2.3.1.8 pontja az alábbiak szerint egy új, utolsó bekezdéssel kiegészül:

„Az adott hurkon alkalmassági vizsgálat nélkül létesített Helyi Bitfolyam Hozzáférés szolgáltatás minőségéért a Kötelezett Szolgáltató felelősséget nem vállal. Ez alól egyetlen kivétel az az eset, amikor a Kötelezett az adott hurkon a nyújtani kívánt szolgáltatással azonos paraméterekkel rendelkező szélessávú szolgáltatást nyújtott a korábbiakban.”

32.

A referenciaajánlat 5. B Melléklet 2.1. pontjának szövege az alábbira módosul:

“2.1 A Helyi Bitfolyam Hozzáférés Szolgáltatás Hozzáférési Link Szolgáltatással együtt vehető igénybe. A Hozzáférési Link Szolgáltatás választható interfészei:

	Ethernet interfész	IMA E1 interfész
Fizikai Helymegosztás	X	X
Távoli Helymegosztás	X	X
Távoli Hozzáférés	X	X

33.

a) A referenciaajánlat 5.C sz melléklet 1.2 pontja az 1.2.1. pontot megelőzően az alábbi második bekezdéssel egészül ki:

„Az első igénybejelentés alkalmával:”

b) A referenciaajánlat 5.C sz melléklet 1.2.7 pontját követően az alábbi szövegrész kerül beillesztésre (az 1.2.8-1.2.10 pontok szövegének és számozásának változatlanul hagyása mellett):

„Az első és minden további igénybejelentés alkalmával:”

34. A referenciaajánlat 5.C melléklet 1.2.3 pontja törlendő és ennek megfelelően a további pontok számozása értelemszerűen 1.2.4.-1.2.10. pontról 1.2.3.-1.2.9. pontra változik.

Jelen dokumentum a Magyar Közlöny Lap- és Könyvkiadó tulajdona, további üzleti célú felhasználása tilos!

35.

a) A referenciaajánlat 5.C Melléklet 1.4 pontja kiegészül az alábbi utolsó mondattal:

„ Ez alól egyetlen kivétel az az eset, amikor az adott helyi hurkon korábban, azonos műszaki paraméterekkel azonos típusú szolgáltatás működött.”

b) A referenciaajánlat Törzsszövegének 6.3 pontja kiegészül az alábbi mondattal:

„ Ez alól egyetlen kivétel az az eset, amikor az adott helyi hurkon korábban, azonos műszaki paraméterekkel azonos típusú szolgáltatás működött.”

36.

A referenciaajánlat 5.C Melléklet 1.7 pontja az alábbi utolsó mondattal kiegészül:

„A Kötelezettnek mérési eredményekkel kell alátámasztania, azok átadásával a Jogosultnak a szerződéskötés megtagadásának alapjául szolgáló objektív műszaki okokat.”

37.

A referenciaajánlat 5.C Melléklet 1.9 pontja kiegészül az alábbi utolsó mondattal:

„Ez alól egyetlen kivétel az az eset, amikor az adott helyi hurkon korábban, azonos műszaki paraméterekkel azonos típusú szolgáltatás működött.”

38.

A referenciaajánlat 5.C melléklet 2.2 pontjának 3. francia bekezdése törlésre kerül és helyébe az alábbi szövegrész kerül:

„ Helyi Bitfolyam Hozzáférési szolgáltatáshoz szükséges Hozzáférési Link kapacitás igény.”

39. INRUO 6. sz. melléklet 1.-2. ábrája az alábbiak szerint módosul:

„

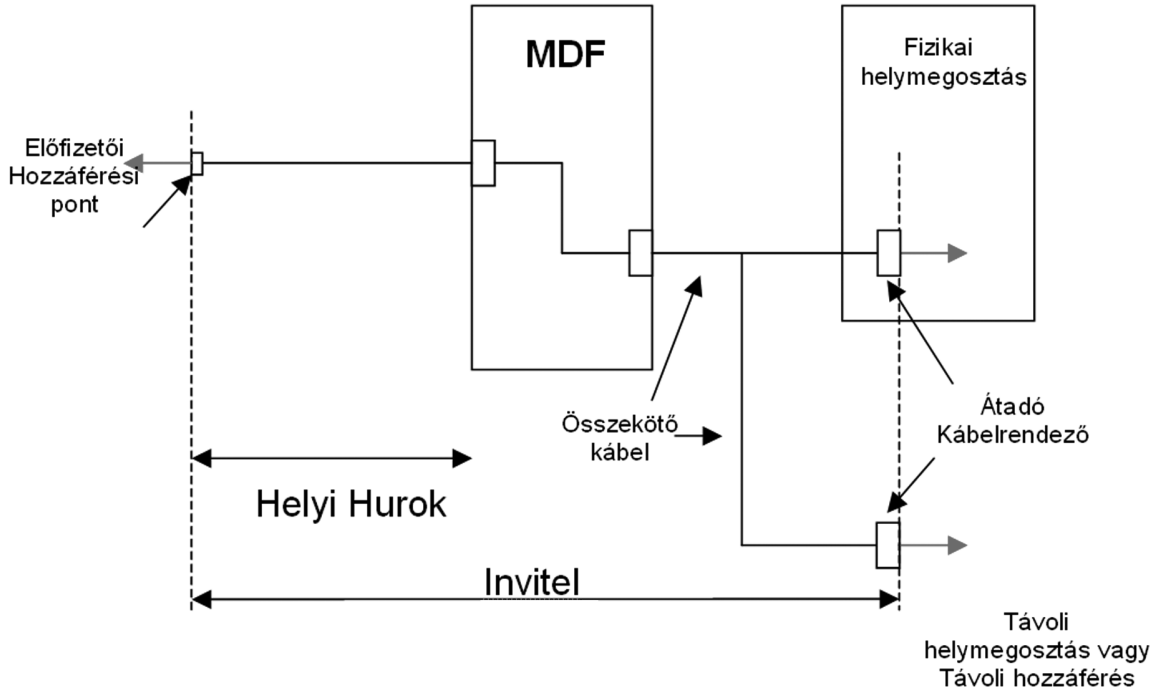

Teljes hurokátengedés

Jelen dokumentum a Magyar Közlöny Lap- és Könyvkiadó tulajdona, további üzleti célú felhasználása tilos!

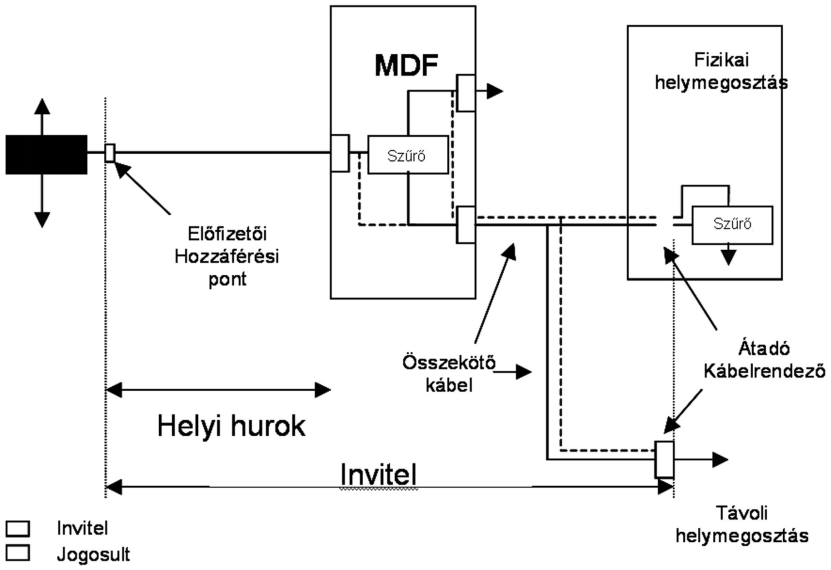

Részleges hurokátengedés

40. A referenciaajánlat 6. Melléklet 3.3.1 pontja első bekezdésének szövege törlésre kerül és helyébe az alábbi szövegrész lép:

„Helyi hurok átengedése vagy helyi bitfolyam hozzáférés céljából szükséges Helymegosztás megvalósíthatóságának vizsgálatára és az igényelt megvalósítására valamennyi hálózati csomópont esetén a Hálózati Keretszerződésben meghatározottak szerint, vagy az igény bejelentését követően kerül sor."

41. Az INRUO tervezet 5.A sz melléklet 2.3.2 pontjában a 2.3.1.8 pontra való hivatkozás törlésre kerül, és helyére a 2.3.1.9 pontra való hivatkozás kerül elfogadásra.

II.) Díjakra vonatkozó részek

1.) A „Díjak. A díjszámítás módja" című 6. sz. Melléklet „3.1.1.4. Helyi hurok havi díja" fejezet díjai helyébe az alábbi díjak kerülnek:

„3.1.1.4. Helyi hurok havi díja

3.1.1.4.1. Teljes átengedés esetén: 2.182 Ft/hó + ÁFA

3.1.1.4.2. Részleges átengedés esetén

a) A kötelezett biztosítja az elválasztó szűrőt: 335 Ft/hó + ÁFA"

2-) A „Díjak. A díjszámítás módja" című 6. sz. Melléklet „3.1.1.5. Helyi alhurok havi díja" fejezet 3.1.1.5.1. pontjában rögzített díj helyébe az alábbi díj kerül:

„3.1.1.5.1 Teljes átengedés esetén: 1.217 Ft/hó + ÁFA"

3.) A „Díjak. A díjszámítás módja" című 6. sz. Melléklet „Helyi bitfolyam hozzáférés havi díját" rögzítő 3.2.1.1. pontjának díjai helyébe az alábbiak kerülnek:

„3.2.1.1 Helyi bitfolyam hozzáférés havi díja:

a) Kötelezett szolgáltató által az Előfizető részére nyújtott telefonszolgáltatás mellett: 1.711 Ft/hó+ÁFA

b) Kötelezett szolgáltató által az Előfizető részére nyújtott telefonszolgáltatás nélkül: 3.608 Ft/hó+ÁFA

4.) Az INRUO 6. számú melléklete 3. Díjak 3.1.1.4.2. pontjában szereplő „A kötelezett biztosítja az elválasztó szűrőt:" mondat helyébe a következő lép:

„A kötelezett biztosítja a központ és az előfizetői oldali elválasztó szűrőt:"

5.) A referenciaajánlat 6. számú melléklete 3.3.5. pontja alatt szereplő "Helyi hurok egyedi alkalmassági vizsgálat díja" díj helyébe a következő díj kerül:

"Helyi hurok egyedi alkalmassági vizsgálat díja: 8.231 Ft/Helyi Hurok+ÁFA"

Jelen dokumentum a Magyar Közlöny Lap- és Könyvkiadó tulajdona, további üzleti célú felhasználása tilos!

6.) A referenciaajánlat 6. számú melléklete 3.3.1 pontjának szövegéből törlésre kerül a következő mondat:
"A felmérési díj felszámítása független a Helymegosztás megvalósíthatóságától."
A referenciaajánlat 6. számú melléklete 3.3.5 pontjának szövegéből törlésre kerül a következő szövegrész: "- az eredménytől függetlenül –".
A referenciaajánlat 6. számú melléklete 3.3.8 pontjának következő mondata törlésre kerül:"A díj a vizsgálat eredményétől függetlenül kerül felszámításra a Próbaüzem befejeztével." Helyébe a következő szövegrész lép:
"A díj a Próbaüzem befejeztével kerül felszámításra."

7.) A referenciaajánlat 6. számú melléklete 3.1.1.1.1.2. pontjában, valamint 3.1.1.1.2.2. pontjában szereplő "Összekötő kábel díja" díjak mértékegysége a következőre módosul:
"Ft/m/10 érpár/hó+ ÁFA"

8.) A referenciaajánlat 6. számú melléklete 3.2.1.2.1. pontjában szereplő "Ethernet havi díja" díj mértékegysége a következőre módosul:
"Ft/hó/Ethernet fizikai interfész+ÁFA"

9.) A referenciaajánlat 6. számú melléklete 3.3.6.1. pontjában szereplő "Amennyiben külső szakértő igénybevétele szükséges, a külső szakértő díját a Jogosult Szolgáltató fizeti." mondat helyébe a következő szöveg kerül:
"Amennyiben külső szakértő igénybevétele szükséges, a külső szakértő díját a Jogosult Szolgáltató fizeti. Ebben az esetben a Jogosult Szolgáltató a külső szakértő díja mellett a 3.3.6.2. pont szerinti díj megfizetésére köteles."

10.) A Törzsszöveg „4.7.6. Használaton kívüli helyi hurok átengedésének esete" pontjában szereplő „Ilyen igénybejelentés esetén – amennyiben a Jogosult Szolgáltató a hurok alkalmassági vizsgálat elvégzését kéri - az eredménytől függetlenül a 6. sz. mellékletben meghatározott Helyi hurok egyedi alkalmassági vizsgálat díja kerül felszámításra." *mondat helyébe a következő lép:*
„Ilyen igénybejelentés esetén – amennyiben a Jogosult Szolgáltató a helyi hurok egyedi alkalmassági vizsgálat elvégzését kéri - a 6. sz. mellékletben meghatározott Helyi hurok egyedi alkalmassági vizsgálat díja kerül felszámításra."

A referenciaajánlat jelen határozat közlésétől számított 30. napon lép hatályba. A 6. sz. Mellékletben foglalt díjakat az Invitel Távközlési Szolgáltató Zártkörűen Működő Részvénytársaság a DH-26600-26/2007. számú határozat rendelkező része I. da) és a DH-23398-31/2007. számú határozat I. E/1. pontjának megfelelően a DH-26600-26/2007. számú és DH-23398-31/2007. számú határozatok kézhezvételétől számított 120. nap elteltét követő naptól, azaz 2008. április 26-tól köteles alkalmazni.

A határozat ellen nincs helye fellebbezésnek. A határozat felülvizsgálata a határozat kézbesítésétől számított 15 napon belül kérhető a Nemzeti Hírközlési Hatóság Tanácsához 3 (három) példányban benyújtott, de a Fővárosi Bírósághoz címzett keresetlevélben. A keresetlevélben nyilatkozni kell arról, hogy a felperes kéri-e tárgyalás tartását. A keresetlevél benyújtásának a határozat végrehajtására nincs halasztó hatálya.

Indokolás

Az Invitel Távközlési Szolgáltató Részvénytársaság (a továbbiakban: *Invitel* vagy *Kötelezett)* a Nemzeti Hírközlési Hatóság Tanácsa (a továbbiakban: *Tanács*) DH-26600-26/2007. és DH-23398-31/2007. számú határozataiban (a továbbiakban: *Határozatok*) foglalt kötelezettségének eleget téve 2008. február 15-én egységes szerkezetben benyújtotta jóváhagyás céljából az előfizetői helyi hurok átengedési és helyi bitfolyam hozzáférési szolgáltatáshoz kapcsolódó, az *ANFT 1. sz. mellékletének 24, 25, 27, 28, 33, 57, 62, 63, 88 hívószámú körzetekre kiterjedő hatályú* referenciaajánlatának tervezetét (a továbbiakban: *INRUO tervezet* vagy *referenciaajánlat tervezet*) a Tanácshoz.

Az Invitel által benyújtott irat a referenciaajánlat egységes szerkezetbe foglalt változatából és a referenciaajánlatban szereplő díjak költségalapúságát alátámasztó költségmodellből állt. A Tanács a benyújtott iratot az Eht. 14. § (1) bekezdés c) pontja alapján, a 10. § g) pontjában megszabott hatáskörében eljárva, az Eht. 59. § (1) bekezdése szerint megvizsgálta. A jóváhagyásra benyújtott INRUO tervezet részletes vizsgálatát követően, a referenciaajánlat vizsgálata és elemzése során feltárt hiányosságok Invitellel történő megismertetése és a hiányosságok Invitel általi kiküszöbölésének eredményessége érdekében a Tanács 2008. március 17-én és március 20-án konzultációt tartott az Invitellel. A Tanács a konzultáción megjelölte az INRUO tervezet pontosítandó részeit és a konzultáción elhangzott felhívásnak megfelelő, módosított INRUO tervezet benyújtására határidőt jelölt meg. A Tanács a LRIC költségmodellel kapcsolatos észrevételeit hiánypótlási felhívás formájában, írásban küldte meg az Invitel részére 2008. március 18-án (továbbiakban: *hiánypótlási felhívás*).

Jelen dokumentum a Magyar Közlöny Lap- és Könyvkiadó tulajdona, további üzleti célú felhasználása tilos!

A Tanács által a konzultáció során az Invitelhez intézett felhívás alapján módosított, az Invitel által 2008. április 8-án benyújtott INRUO tervezetet a Tanács az Eht. 14. § (1) bekezdés c) pontja alapján, a 10. § g) pontjában megszabott hatáskörében eljárva, az Eht. 59. § (1) bekezdése szerint megvizsgálta. A Tanács a vizsgálat eredményeképp megállapította, hogy a Kötelezett a felhívásnak túlnyomórészt eleget tett, az INRUO tervezetét annak megfelelően javította. Az Invitel az INRUO tervezetének további pontosítása érdekében 2008. május 15-én önkéntes hiánypótlásként benyújtotta az INRUO tervezetének újabb szövegváltozatát a Tanácshoz. A Tanács az INRUO tervezet pontosított szövegváltozatát az Eht. 59. § (1) bekezdése szerint megvizsgálta, és megállapította, hogy – az alábbiakban az INRUO tervezetben foglalt díjakkal kapcsolatban leírtak kivételével – az megfelel az elektronikus hírközlésre vonatkozó szabályoknak.

A hiánypótlási felhívás alapján módosított költségmodellt az Invitel 2008. április 14-én nyújtotta be a Tanácshoz. A Tanács az ismételten benyújtott dokumentumok átvizsgálását követően megállapította, hogy az INRUO tervezetben és a díjak költségalapúságát alátámasztó költségmodellben elvégzett javítások túlnyomórészt eleget tettek a hiánypótlási felhívásban foglaltaknak, ugyanakkor továbbra sem felelnek meg maradéktalanul az elektronikus hírközlésre vonatkozó szabályoknak. A Tanács ezért – a Kötelezett egész eljárás során tanúsított együttműködése ellenére – az elektronikus hírközlésre vonatkozó szabályoknak nem megfelelő egyes, a jelen határozat rendelkező részében meghatározott díjak tekintetében az Eht. 108. § (5) bekezdésében biztosított díjmegállapító jogkörében eljárva a jelen határozat rendelkező részében foglaltak szerint döntött.

A Tanács az Eht. 36. §-ában foglaltaknak megfelelően a határozat meghozatalát legalább 30 nappal megelőzően 2008. június 18. napján a honlapján, majd 2006. június 30. napján a Hírközlési Értesítőben közzétette a határozat tervezetét (a továbbiakban: Határozat-tervezet), valamint az ezzel kapcsolatos előkészítő anyagokat. A határozat tervezetével kapcsolatban az alábbi észrevételek érkeztek:

- Magyar Telekom Távközlési Nyilvánosan Működő Részvénytársaság /1013 Budapest, Krisztina krt. 55.; Cg. 01-10-041928/ (a továbbiakban: *Magyar Telekom*)
- Alternatív Távközlési Szolgáltatók Egyesülete /2040 Budaörs, Ipartelep u. 13-15./ (a továbbiakban: *ATSZE*)

A Tanács a beérkezett észrevételeket az alábbi módszer és struktúra szerint dolgozta fel:

- A Tanács elsődlegesen az INRUO tervezetével kapcsolatos általános észrevételeket dolgozta fel szolgáltatók szerint.
- A Tanács ezt követően a INRUO tervezetével kapcsolatos részletes észrevételeket dolgozta fel, akként, hogy az egyes észrevételek a INRUO tervezet struktúráját követik.
- A Tanács minden egyes észrevétellel kapcsolatban jelezte, hogy azt figyelembe vette-e vagy sem, és minden esetben megjelölte a figyelembevétel vagy a figyelmen kívül hagyás indokát/indokait.
- A Tanács – tekintettel az észrevételek nagy számára – azokat nem szó szerint idézte, hanem tartalmilag összefoglalta.
- A figyelembe vett indokoknak megfelelő INRUO tervezetben történt módosításokat a Tanács a határozat rendelkező részén átvezette, és az ezekhez kapcsolódó indokolásoknál jelezte, hogy a rendelkező rész módosítása milyen észrevételnek megfelelően történt.

A Tanács megjegyzi, hogy az egyenlő elbánás eljárási alapelvére, és a referenciaajánlatok feltételrendszereinek egységesítésére vonatkozó törekvésére is tekintettel az INRUO határozatát további megállapító rendelkezésekkel egészítette ki a Kötelezett szolgáltatók referenciaajánlatainak jóváhagyására irányuló eljárásokban felmerült, és a Tanács által elfogadott észrevételekre figyelemmel.

A Tanács a referenciaajánlat azon részeit, amelyek nem feleltek meg az elektronikus hírközlésre vonatkozó szabályokban előírt követelményeknek az Eht. 45. § (1) bekezdés f) pontja, valamint az Eht. 59. § (2) bekezdésében foglaltak alapján, továbbá a referenciaajánlatban szereplő egyes szolgáltatások díjai tekintetében az Eht. 108. (5) bekezdése alapján a rendelkező részben írtak szerint megállapította, amelyeket az alábbiakkal indokol:

I. Az INRUO Törzsszövegére és Mellékleteire vonatkozó rendelkező részben foglaltakra vonatkozó indokolás (díjak kivételével)

I.1. Indokolás a rendelkező rész I. fejezet 1. pontjához, valamint a referenciaajánlat Törzsszöveg 4.1.10.3 pontjához

Az Eht. 103.§ (4) (b) pontjának megfelelően a referenciaajánlatban foglalt szolgáltatásokat a kötelezett szolgáltató a Jogosult szolgáltató részére az egyenlő elbánás elvének alkalmazásával /Eht. 104.§ (2) b)/ köteles biztosítani, ezért a Tanács az INRUO tervezet Törzsszöveg 4.1.10.3 pontját a rendelkező részben foglaltak szerint kiegészítette.

I.2. Indokolás a rendelkező rész I. fejezet 2. pontjához, valamint a referenciaajánlat Törzsszöveg 9. pontjához

A 46/2004 (III.18.) Korm. rendeletben a 3.§, 6.§ és 7.§ rendelkezik a számhordozhatóság és hurokátengedés együttes megvalósításáról: „Az előfizetői hurok átengedésével együtt megvalósuló számhordozás esetén az előfizetői hurok átengedésének és a szám átadásának időpontját az előfizető érdekében a szolgáltatók kötelesek egyeztetni, összehangolni.” A Tanács a rendelkező részben foglaltak szerint módosította az INRUO tervezet Törzsszöveg 9. pontját.

Jelen dokumentum a Magyar Közlöny Lap- és Könyvkiadó tulajdona, további üzleti célú felhasználása tilos!

I.3. Indokolás a rendelkező rész I. fejezet 3. pontjához, valamint a referenciaajánlat 2. számú Melléklete 5.3 pontjához

A Tanács a 11. piaci határozatban előírta, hogy a Jogosult Szolgáltatónak a referenciaajánlatban meghatározott minőségi feltételektől eltérő minőségű szolgáltatásra vonatkozó igénye esetén a Kötelezett Szolgáltató köteles erre vonatkozóan a Jogosult Szolgáltatónak ajánlatot tenni. A Tanács az eltérő minőségű szolgáltatás díjazására vonatkozóan, illetve az ajánlat megküldésére rendelkezésre álló határidőre nem rendelkezett. Az INRUO tervezet a jogosulti igény elbírálására, illetve az ajánlat megküldésére ugyan tartalmaz rendelkezést, azonban a Tanács indokoltnak látta az ajánlattételi határidő csökkentését, ugyanis a Kötelezett szolgáltatók referencia-ajánlatainak jóváhagyására irányuló eljárásaiban a Tanács az ajánlattételi határidőt a jogosulti igény kézhezvételétől számított legfeljebb 5 munkanap időtartamban állapította meg. A Tanács az egyenlő elbánás eljárási alapelvére, és a referenciaajánlatok feltételrendszereinek egységesítésére vonatkozó törekvésére is tekintettel az INRUO-ban a rendelkező részben foglaltak szerint módosította az ajánlat megküldésére rendelkezésre álló határidőt.

Az eltérő minőségű szolgáltatás díját előzetesen nem lehet rögzíteni a referenciaajánlatokban, azonban az nyilvánvalóan megkövetelhető a Kötelezettől, hogy az ajánlatban szereplő díj – az egyébként az INRUO tervezet alapján fizetendő díjakhoz képest – csak az indokolt többletköltségeket tartalmazza. Szükséges továbbá az is, hogy a díjképzés a Jogosult számára transzparens módon történjék, és annak kialakításáról részletes adatokat szolgáltasson számára a Kötelezett Szolgáltató.

A Tanács ezért az INRUO tervezet 2. számú Melléklete 5.3 pontját a fentieknek megfelelően módosította, illetve kiegészítette.

I.4. Indokolás a rendelkező rész I. fejezet 4. pontjához

Lásd az Indokolás III.A.) Általános észrevételek 3.1. a) pont

I.5. Indokolás a rendelkező rész I. fejezet 5. pontjához, valamint a referenciaajánlat Törzsszöveg 12.2. pontjához

Lásd az Indokolás III.A.) Általános észrevételek 7.1. pont

I.6. Indokolás a rendelkező rész I. fejezet 6. pontjához, valamint a referenciaajánlat Törzsszöveg 12.3 pontjához

Lásd az Indokolás III.A.) Általános észrevételek 7.2. pont

I.7. Indokolás a rendelkező rész I. fejezet 7. pontjához, valamint a referenciaajánlat Törzsszöveg 4.1.7.1. pontjához

Lásd az Indokolás III.A.) Általános észrevételek 8.b) pont

I.8. Indokolás a rendelkező rész I. fejezet 8. pontjához

Lásd az Indokolás III.A.) Általános észrevételek 14.2. pont

I.9. Indokolás a rendelkező rész I. fejezet 9. pontjához, valamint a referenciaajánlat Törzsszöveg 4.7.1.2. pontjához

Lásd az Indokolás III.A.) Általános észrevételek 14.3. pont

I.10. Indokolás a rendelkező rész I. fejezet 10. pontjához, valamint a referenciaajánlat Törzsszöveg 4.7.3. pontjához

Lásd az Indokolás III.A.) Általános észrevételek 15.2. pont

I.11. Indokolás a rendelkező rész I. fejezet 11. pontjához

Lásd az Indokolás III.A.) Általános észrevételek 16. pont

I.12. Indokolás a rendelkező rész I. fejezet 12. pontjához, valamint a referenciaajánlat Törzsszöveg 2. Meghatározások pontjához

Lásd az Indokolás III.B.) Részletes észrevételek 1. pont

I.13. Indokolás a rendelkező rész I. fejezet 13. pontjához, valamint a referenciaajánlat Törzsszöveg 2. Meghatározások pontjához

Lásd az Indokolás III.B.) Részletes észrevételek 3. pont

I.14. Indokolás a rendelkező rész I. fejezet 14. pontjához, valamint a referenciaajánlat Törzsszöveg 2. Meghatározások pontjához

Lásd az Indokolás III.B.) Részletes észrevételek 4. pont

Jelen dokumentum a Magyar Közlöny Lap- és Könyvkiadó tulajdona, további üzleti célú felhasználása tilos!

I.15. Indokolás a rendelkező rész I. fejezet 15. pontjához, valamint a referenciaajánlat Törzsszöveg 2. Meghatározások pontjához
Lásd B.) Részletes észrevételek 6. pont

I.16. Indokolás a rendelkező rész I. fejezet 16. pontjához, valamint a referenciaajánlat Törzsszöveg 4.3.5. pontjához
Lásd az Indokolás III.B.) Részletes észrevételek 7. pont

I.17. Indokolás a rendelkező rész I. fejezet 17. pontjához, valamint a referenciaajánlat Törzsszöveg 4.5.4 pontjához
Lásd az Indokolás III.B.) Részletes észrevételek 9. pont

I.18. Indokolás a rendelkező rész I. fejezet 18. pontjához, valamint a referenciaajánlat Törzsszöveg 4.6.3.2. pontjához
Lásd az Indokolás III.B.) Részletes észrevételek 11. pont

I.19. Indokolás a rendelkező rész I. fejezet 19. pontjához, valamint a referenciaajánlat Törzsszöveg 4.6.3.2.2. pontjához
Lásd az Indokolás III.B.) Részletes észrevételek 12. pont

I.20. Indokolás a rendelkező rész I. fejezet 20. pontjához, valamint a referenciaajánlat Törzsszöveg 4.7.5. pontjához
Lásd az Indokolás III.B.) Részletes észrevételek 14. pont

I.21. Indokolás a rendelkező rész I. fejezet 21. pontjához, valamint a referenciaajánlat Törzsszöveg 4.8.6. pontjához
Lásd az Indokolás III.B.) Részletes észrevételek 16. pont

I.22. Indokolás a rendelkező rész I. fejezet 22. pontjához, valamint a referenciaajánlat Törzsszöveg 4.8.7. pontjához
Lásd az Indokolás III.B.) Részletes észrevételek 17. pont

I.23. Indokolás a rendelkező rész I. fejezet 23. pontjához, valamint a referenciaajánlat Törzsszöveg 4.10.3.3. pontjához
Lásd az Indokolás III.B.) Részletes észrevételek 19. pont

I.24. Indokolás a rendelkező rész I. fejezet 24. pontjához, valamint a referenciaajánlat Törzsszöveg 6.3. pontjához
Lásd az Indokolás III.B.) Részletes észrevételek 25. pont

I.25. Indokolás a rendelkező rész I. fejezet 25. pontjához, valamint a referenciaajánlat 2. sz. Melléklet 5.1. pontjához
Lásd az Indokolás III.B.) Részletes észrevételek 30. pont

I.26. Indokolás a rendelkező rész I. fejezet 26. pontjához, valamint a referenciaajánlat 2. sz. Melléklet 5.2.1.a) pontjához
Lásd az Indokolás III.B.) Részletes észrevételek 31. pont

I.27. Indokolás a rendelkező rész I. fejezet 27. pontjához, valamint a referenciaajánlat 3. sz. Mellékletéhez
Lásd az Indokolás III.B.) Részletes észrevételek 32. pont

I.28. Indokolás a rendelkező rész I. fejezet 28. pontjához, valamint a referenciaajánlat 4. sz. Melléklet 1. pontjához
Lásd az Indokolás III.B.) Részletes észrevételek 36. pont

I.29. Indokolás a rendelkező rész I. fejezet 29. pontjához, valamint a referenciaajánlat 5. sz. Melléklet 6. pontjához
Lásd az Indokolás III.B.) Részletes észrevételek 39. pont.

I.30. Indokolás a rendelkező rész I. fejezet 30. pontjához, valamint a referenciaajánlat 5A. sz. Melléklet 1.7. pontjához
Lásd az Indokolás III.B.) Részletes észrevételek 40. pont.

I.31. Indokolás a rendelkező rész I. fejezet 31. pontjához, valamint a referenciaajánlat 5A. sz. Melléklet 2.3.1.8. pontjához
Lásd az Indokolás III.B.) Részletes észrevételek 42. pont.

I.32. Indokolás a rendelkező rész I. fejezet 32. pontjához, valamint a referenciaajánlat 5B. sz. Melléklet 2.1. pontjához
Lásd az Indokolás III.B.) Részletes észrevételek 45. pont.

Jelen dokumentum a Magyar Közlöny Lap- és Könyvkiadó tulajdona, további üzleti célú felhasználása tilos!

I.33. Indokolás a rendelkező rész I. fejezet 33. pontjához, valamint a referenciaajánlat 5C. sz. Melléklet
Lásd az Indokolás III.B.) Részletes észrevételek 46. pont.

I.34. Indokolás a rendelkező rész I. fejezet 34. pontjához, valamint a referenciaajánlat 5C. sz. Melléklet 1.2.3. pontjához
Lásd az Indokolás III.B.) Részletes észrevételek 47. pont.

I.35. Indokolás a rendelkező rész I. fejezet 35. pontjához, valamint a referenciaajánlat 5C. sz. Melléklet 1.4. pontjához
Lásd az Indokolás III.B.) Részletes észrevételek 49. pont.

I.36. Indokolás a rendelkező rész I. fejezet 36. pontjához, valamint a referenciaajánlat 5C. sz. Melléklet 1.7. pontjához
Lásd az Indokolás III.B.) Részletes észrevételek 51. pont.

I.37. Indokolás a rendelkező rész I. fejezet 37. pontjához, valamint a referenciaajánlat 5C. sz. Melléklet 1.9. pontjához
Lásd az Indokolás III.B.) Részletes észrevételek 52. pont.

I.38. Indokolás a rendelkező rész I. fejezet 38. pontjához, valamint a referenciaajánlat 5C. sz. Melléklet 2.2. pontjához
Lásd az Indokolás III.B.) Részletes észrevételek 54. pont.

I.39. Indokolás a rendelkező rész I. fejezet 39. pontjához, valamint a referenciaajánlat 6. sz. Melléklet 1-2. ábrájához
Lásd az Indokolás III.B.) Részletes észrevételek 60. pont.

I.40. Indokolás a rendelkező rész I. fejezet 40. pontjához, valamint a referenciaajánlat 6. sz. Melléklet 3.3.1. pontjához
Lásd az Indokolás III.B.) Részletes észrevételek 67. pont.

I.41. Indokolás a rendelkező rész I. fejezet 41. pontjához, valamint a referenciaajánlat 5.A. sz. Melléklet 2.3.2. pontjához
Lásd az Indokolás III.C.) Formai észrevételek

II. A Tanács által jelen határozat rendelkező részében megállapított díjakra vonatkozó indokolás

A Tanács a referenciaajánlat tartalmát az INRUO-ban szereplő egyes szolgáltatások díjai tekintetében az Eht. 108. (5) bekezdése alapján a rendelkező részben írtak szerint az alábbi indokokkal állapította meg:
Az indokolás üzleti titkot tartalmaz.

III. A Tanács a beérkezett észrevételekkel kapcsolatban az Eht. 36. § (3) bekezdésében foglalt indokolási kötelezettségének az alábbiakban tesz eleget:

A. ÁLTALÁNOS ÉSZREVÉTELEK
1. Kulcs mutatók meghatározása a piaci folyamatok nyomon követésére és adatszolgáltatási kötelezettség előírása
A Nemzeti Hírközlési Hatóság stratégiájában a „5.2.2 Befektetési lépcsőhöz kapcsolódó nagykereskedelmi termékek fejlesztése” című fejezete 260. szakaszában írt stratégiai célok megvalósításához az ATSZE az alábbi szabályok bevezetését javasolja:
1.1. Kulcs mutatók meghatározása a piaci folyamatok nyomon követésére
Az ATSZE által előadottak szerint jelenleg sem a Hatóság, sem a KSH gyűjtésében nem létezik nyilvánosan elérhető statisztikai adat arra vonatkozóan, hogy a helyi hurok átengedés hogyan működik, milyen a piaci helyzete, sikeressége. E hiány pótlására – az angliai szabályozási környezet példájára – javasolják az alábbi kulcsmutatók meghatározását:

- Teljesítési érték: $\text{TÉ (\%)} = \frac{\text{Kötelezett szolgáltató által teljesített igények darabszáma}}{\text{Jogosult szolgáltató által indított igények darabszáma}} * 100$

- Elhúzódási arány: $\text{EA (\%)} = \frac{\text{Határidőn túl teljesített igény}}{\text{Összes teljesített igény}} * 100$

- Átlagos teljesítési idő: $\text{ÁT (nap)} = \frac{\text{A teljesítések összes napja}}{\text{Összes befogadott igény}}$

Jelen dokumentum a Magyar Közlöny Lap- és Könyvkiadó tulajdona, további üzleti célú felhasználása tilos!

Tekintettel arra, hogy a teljes hurokátengedés a gyakorlatban minden esetben számhordozással együtt valósul meg, az ATSZE indokolatlannak tartja, hogy az hosszabb mint a számhordozás kormányrendeletben rögzített 8 munkanapos átfutási ideje. Ezért a minimál értéknek nem szabad nagyobbnak lennie, mint 8 munkanap.

A kulcsmutatókat minden hónapban jogosult szolgáltatónként képezni kell a kötelezett szolgáltatónak. A képzett kulcsmutatókat az NHH részére havonta meg kell küldeni és a kötelezett szolgáltató honlapján meg kell jelentetni. A minimál értéktől a nem kívánatos irányba való eltérés az ATSZE javaslata szerint szankciót kell maga után vonjon. A szankció mértéke arányos kell legyen a jogosultnak okozott kárral, azaz a kötelezett szolgáltató oly mértékű kötbérfizetéssel legyen sújtva, hogy ne érje meg neki megszegni a határértékeket.

1.2. Konzultáció a Kötelezett és a Jogosult szolgáltatók részvételével

Az ATSZE javasolja egy olyan fórum létrehozását, ahol a Kötelezett és a Jogosult Szolgáltatókon kívül részt vesz az NHH, mely fórum célja piaci konszenzuson alapuló hurokátengedés működőképessé tétele. Erre a jelenlegi egyesületek az ATSZE álláspontja szerint nem alkalmasak.

1.3. Adatszolgáltatási kötelezettség előírása

Annak érdekében, hogy a piaci folyamatok folyamatos monitorozás alatt legyenek, az ATSZE szükségesnek tartja a kulcsmutatók NHH részére történő havi adatszolgáltatása mind a kötelezett, mind a jogosult szolgáltatók részéről. Az NHH csak akkor kap objektív ellenőrizhető képet a piacról, ha mindkét oldal szolgáltat részére adatot.

Ezek az adatok az alábbiak:

- Jogosult szolgáltató által indított igények darabszáma.
- Kötelezett szolgáltató által teljesített igények darabszáma.
- Kötelezett szolgáltató által elutasított igények darabszáma (az elutasítás okától független szumma darabszám).
- Kötelezett által befogadott igények átlagos teljesítési ideje (napokban)
- Kötelezett által határidőn túl teljesített igények darabszáma.

A Tanács az ATSZE fenti észrevételeit nem tudta figyelembe venni az alábbi indokok miatt:

A Tanács jelen eljárása az Invitel helyi hurok és helyi bitfolyam átengedésére vonatkozó referenciaajánlatának jóváhagyására irányul. Az Eht. 59.§ (1)-(2) bekezdése szerint:

„(1) A Tanács a kötelezett szolgáltató által jóváhagyásra benyújtott referenciaajánlat-tervezetet megvizsgálja, hogy az megfelel-e az elektronikus hírközlésre vonatkozó szabályokban foglaltaknak.

(2) Ha a Tanács megállapítja, hogy a hozzá benyújtott referenciaajánlat-tervezet hiányos, és nem bírálható el, vagy egyébként nem felel meg az elektronikus hírközlésre vonatkozó szabályoknak, illetve ahhoz nem csatolták az előírt adatokat, határozatában megállapítja a referenciaajánlat tartalmát.

Az ATSZE fenti javaslatai nem a INRUO tervezet tartalmának a megállapítására tesznek javaslatot, hanem a javaslatban új, a referenciaajánlatokon kívüli adatszolgáltatási kötelezettségek kiszabását kérik a Kötelezettek részére a Tanácstól, illetve egy konzultációs fórum létrehozását kezdeményezik. A Tanács ezért a fenti javaslatokat a jelen, referenciaajánlat jóváhagyására irányuló eljárásában nem tudta figyelembe venni.

2. A Jogosult azonos az Előfizetővel

Az ATSZE észrevételében hangsúlyozta, hogy a Jogosult szolgáltató és az Előfizető azonos is lehet. Az INRUO ezt nem zárja ki, de a Kötelezett szolgáltató megtagadja ennek lehetőségét a gyakorlatban. Az ATSZE álláspontja szerint ennek szövegszerű megfogalmazására szükség van a INRUO-ban.

A Tanács az ATSZE észrevételét nem tudta figyelembe venni az alábbi indokok miatt:

A referenciaajánlatok a Jogosult és a Kötelezett szolgáltató közötti nagykereskedelmi jogviszonyokat szabályozzák, azaz kizárólag a nagykereskedelmi viszonyra vonatkozó szerződéses ajánlatok, azoknak nem tárgya a Jogosult és az Előfizető közötti kiskereskedelmi jogviszony. A helyi hurok átengedésére és helyi bitfolyam hozzáférésre vonatkozó referenciaajánlatok készítésének kötelezettsége az Eht.-ban foglalt verseny élénkítését célzó szabályozást szolgálja, azáltal, hogy az előfizető a Jogosult részére történő a helyi hurok átengedésén keresztül több szolgáltatóból választhat, és nem tárgya annak a megoldása, hogy a Jogosult szolgáltató, mint Előfizető hogyan tud szolgáltatást igénybe venni.

3. Szolgáltatásváltással kapcsolatos észrevételek

3.1. ATSZE

a) Az ATSZE észrevételében jelezte, hogy a Jogosulttal jogviszonyban álló ADSL előfizető szolgáltatás váltása (Hurok Átengedésre vagy Helyi Bitfolyam Hozzáférésre vonatkozó) esetén előfizetői nyilatkozat megkövetelését nem látja indokoltnak, és ennek szövegszerű megfogalmazására szükség van az INRUO-ban.

Jelen dokumentum a Magyar Közlöny Lap- és Könyvkiadó tulajdona, további üzleti célú felhasználása tilos!

A Tanács az ATSZE észrevételét részben figyelembe vette, és ennek megfelelően a határozat rendelkező részét módosította az alábbi indokok alapján:

Abban az esetben, ha a Jogosult vagy az Előfizetői Szolgáltatást Nyújtó Szolgáltató által a saját előfizetőjének előfizetői szerződés alapján nyújtott szolgáltatás ADSL szolgáltatás, és ezen előfizetői szerződés módosítását nem igénylő esetekben igényel a Jogosult szolgáltatásváltást a Kötelezettől, akkor az Előfizetőtől nyilatkozat beszerzése szükségtelen és indokolatlan.

Az INRUO tervezet 10. sz. melléklete II. pontja szabályozza a szolgáltatásváltást. A II. 2. pont negyedik franciabekezdése szerint a Jogosult Szolgáltató Szolgáltatásváltási igényének Előfizetői igényhez kötöttnek kell lennie, mely feltétel nem teljesülése esetén Jogosult Szolgáltató Szolgáltatásváltási igényét Kötelezett Szolgáltató elutasítja.

Abban az esetben, amikor az előfizető részére kiskereskedelmi szerződés alapján nyújtott szolgáltatás változatlan marad terjedelmét tekintve (tehát a Jogosult vagy az Előfizetői Szolgáltatást Nyújtó Szolgáltató továbbra is ADSL szolgáltatást nyújt az Előfizetőnek), a kezdeményezett szolgáltatásváltási folyamatban csak a mögötte álló, a műszaki megvalósítást és a nagykereskedelmi szolgáltatás nyújtását szabályozó, INRUO alapú szerződésekben áll be változás. Ebben az esetben az előfizetői szerződés módosítása szükségtelen, hiszen a Jogosult Szolgáltató továbbra is kötve lesz az előfizetői szerződésben vállalt kötelezettségeihez, amelyek nem függhetnek attól, hogy a saját szolgáltatásának teljesítéséhez milyen nagykereskedelmi szolgáltatást vesz ő maga igénybe. Tekintettel arra, hogy ezekben az esetekben az előfizetői jogviszonyt nem érintő, csak a Jogosult Szolgáltató és a Kötelezett Szolgáltató közötti jogviszony módosulását eredményező változtatásokra kerül sor, az Előfizetővel nincs szükség a szerződés módosítására, ha a Jogosult továbbra is ugyanazon feltételekkel nyújtja Előfizetője számára a szolgáltatást. Természetesen egy ilyen szolgáltatásváltás is magával vonhatja az előfizetői szerződés módosítását, pl. ha a szolgáltatás minősége változik ennek folytán, de ez nem szükségszerű. Az INRUO tervezet szövege viszont egyértelműen rendelkezik arról, hogy a Jogosult Szolgáltató minden esetben köteles nyilatkozni arról, hogy a Szolgáltatásváltásra vonatkozóan az Előfizetővel kötött Előfizetői szerződését módosította, mely követelmény a fentiekre tekintettel nem teljesíthető akkor, ha a szolgáltatásváltás nem jár együtt az előfizetői szerződés módosításával.

Mivel ezekben az esetekben a követelmény teljesíthetetlen, a feltétel nem teljesülése miatt Jogosult Szolgáltató egyébként jogszerű Szolgáltatásváltási igényét a Kötelezett Szolgáltató elutasíthatja, amely jogszerűtlen helyzetet eredményez. Ezért a Tanács szükségesnek látja ebben a körben megkülönböztetés tételét az INRUO szövegében. A Jogosult részéről ezekben az esetekben egy olyan nyilatkozat kiállítása szükséges, melyben kijelenti, hogy a szolgáltatóváltással a Jogosult vagy az Előfizetői Szolgáltatást Nyújtó Szolgáltató és az Előfizető közötti szerződés alapján nyújtott szolgáltatások terjedelme nem változik (a szolgáltatás minősége vagy más feltétel a szerződésben egyidejűleg módosulhat).

Az INRUO tervezet a 10. sz. Melléklet 2. sz. Függelékében foglalt táblázatot követő „Mellékletek" címsort követő szövegrész az alábbiak szerint rendelkezik:

„Az INRUO 4.5.3 pontjában írt dokumentumokon kívül mellékelni kell:

- a Jogosult Szolgáltató cégszerűen aláírt nyilatkozatát, amely szerint a jelen igénybejelentésben megjelölt Szolgáltatásváltásra vonatkozóan az Előfizetővel kötött Előfizetői szerződését módosította."

A Tanács megállapította, hogy az INRUO hivatkozott 4.5.3 pontjában foglaltak nyilatkozatok közül a h) és a k) pont alatti nyilatkozat a fenti indokokra tekintettel, a szolgáltatásváltás azon esetében, amikor az előfizetői szerződés nem kerül módosításra, szintén nem teljesíthető a Jogosult Szolgáltatók által. A h) és a k) pont ugyanis az Előfizetővel kötött előszerződésről, illetve az előfizetői adatok és hálózati információk megismerésére vonatkozó felhatalmazásról kiállítandó nyilatkozatok benyújtását írják elő, melyek kiállítása a fenti indokokra tekintettel teljesíthetetlen feltétel a Jogosult Szolgáltatók számára.

A Tanács, megvizsgálva a 10. sz. Melléklet 2. sz. Függelékében foglalt táblázat 15. és 16. sorát, valamint a „Mellékletek" címsort követő szövegrészt, megállapította, hogy a hivatkozott szövegrészek a 11. piaci határozat rendelkező része I. c) (i) pontjával ellentétesen nem tartalmazzák azon esetekre való utalást, amikor az Előfizető az Előfizetői Szolgáltatást Nyújtó Szolgáltatóval áll szerződéses jogviszonyban. A szolgáltatásváltás a Jogosult Szolgáltató és a Kötelezett Szolgáltató jogviszonyában értelmezhető csak, ezért az Előfizetői Szolgáltatást Nyújtó Szolgáltatóval fennálló esetleges nagykereskedelmi szerződés a szolgáltatásváltásban figyelmen kívül hagyandó, de mivel az INRUO az előfizetői szerződés módosítására is kitér a 10. sz. mellékletben, a megjelölt rendelkezéseknek is összhangban kell állniuk a 11. piaci határozattal és az INRUO egyéb rendelkezéseivel.

A Tanács ezért az INRUO tervezet 10. melléklet II.2 pont negyedik franciabekezdését, valamint a 10. sz. Melléklet 2. sz. Függelékében foglalt táblázat 15. sorát és a „Mellékletek" címsort követő szövegrészt a rendelkező részben írtak szerint, a fentiekben kifejtetteknek megfelelően módosította.

b) Törzsszöveg 4.9.2.6 pont

Az ATSZE javasolja továbbá a MARUO teljes szolgáltatóváltási és szolgáltatásváltási rendszerének az átvételét.

Jelen dokumentum a Magyar Közlöny Lap- és Könyvkiadó tulajdona, további üzleti célú felhasználása tilos!

A Tanács az ATSZE észrevételét nem tudta figyelembe venni az alábbi indokok miatt:

A Tanács 11. piaci határozata írta elő a Kötelezett Szolgáltatók számára, hogy a szolgáltatásváltási és szolgáltatóváltási eljárások szabályait referenciaajánlataikba foglalják bele. A kötelezettség teljesítése során azonban az egyes Kötelezett Szolgáltatók nem kötelesek azonos előírásokat kialakítani, a saját folyamataikhoz képest eltérhetnek egymástól ebben a tekintetben a referenciaajánlatok. Az INRUO tervezetben szerepel a szolgáltatásváltási, illetve szolgáltatóváltási eljárás folyamata és annak részletes szabályai, melyek illeszkednek az INRUO tervezet egyéb rendelkezéseinek rendszerébe, a Tanács ezért nem látta indokoltnak, hogy a MARUO tervezet előírásai kerüljenek az INRUO tervezetbe átvételre.

3.2. Magyar Telekom

A Magyar Telekom észrevételében jelezte, hogy álláspontja szerint az INRUO tervezet ellentétes a 11. piaci határozat I.a) ii. átláthatóság kötelezettség teljesítése körében kiszabott kötelezettséggel, mivel a benyújtott hurok átengedési ajánlat 10. sz. mellékletének I.1.2 pontja tiltja a szolgáltató váltás esetén a szolgáltatás váltást. Ezen rendelkezés alapján nem lehetséges pl: Jogosult 1 részleges hurokról, Jogosult 2 teljes hurokra migrálni, valamint felveti azt a kérdést is, hogy mi történne egy Jogosult1 által nyújtott ADSL – Jogosult2 ULL migrációval. A Magyar Telekom ezért kéri a Tanácsot, hogy a végleges határozatát úgy módosítsa, hogy az INRUO tartalmazza a szolgáltató váltás esetén a szolgáltatásváltás lehetőségét is.

A Tanács a Magyar Telekom fenti észrevételeit nem tudta figyelembe venni az alábbi indokok miatt:

A Tanács megvizsgálta a Magyar Telekom észrevételében foglalt felvetést.

A 11. piaci határozat az alábbiak szerint rendelkezik:

„A Kötelezett Szolgáltató referencia ajánlatának tartalmaznia kell annak az eljárásnak a feltételeit (így többek közt a szükséges dokumentumokra vonatkozó követelményeket és az eljárás egészére, illetve az egyes felek cselekményeire meghatározott határidőket), amelynek során:

• „A fémes hurkok és alhurkok nagykereskedelmi átengedése (beleértve a részleges átengedést is) szélessávú és beszédcélú szolgáltatások nyújtása céljából” nagykereskedelmi szolgáltatásra ráépülő kiskereskedelmi szolgáltatás előfizetője szolgáltatót vált úgy, hogy az új szolgáltató a Kötelezett Szolgáltatótól a korábbi szolgáltatóval azonos, ugyanarra a hurokra vonatkozó nagykereskedelmi szolgáltatást vesz igénybe, illetve

• „A fémes hurkok és alhurkok nagykereskedelmi átengedése (beleértve a részleges átengedést is) szélessávú és beszédcélú szolgáltatások nyújtása céljából” nagykereskedelmi szolgáltatásra ráépülő, valamely jogosult szolgáltató által nyújtott kiskereskedelmi szolgáltatást az adott jogosult szolgáltató egy, a korábban a Kötelezett Szolgáltatótól igénybe vett nagykereskedelmi szolgáltatástól eltérő, de szintén a Kötelezett Szolgáltató által nyújtott nagykereskedelmi szolgáltatás igénybe vételével kívánja nyújtani.”

Az idézett rendelkezés alapján a Kötelezett Szolgáltató kötelezettsége az, hogy referenciaajánlatában szabályozza (a) azt az eljárást, amikor szolgáltatóváltás történik, de a szolgáltatás ugyanaz marad, és (b) azt az eljárást, amikor egy adott jogosult szolgáltató a már korábban igénybe vett nagykereskedelmi szolgáltatást kívánja egy másikra módosítani. A Tanács a rendelkező részi szöveget megvizsgálva megállapította, hogy abban egyértelműen nem szerepel az arra történő kötelezés, hogy a Kötelezett Szolgáltató az egyidejű szolgáltató-és szolgáltatásváltás eljárását is szabályozza referenciaajánlatában.

A Tanács a Magyar Telekom által felhozott gyakorlati példákat megvizsgálva egyetért azzal, hogy a szolgáltatóváltás és a szolgáltatásváltás folyamatain túl az egyidejű szolgáltató-és szolgáltatásváltásra irányuló eljárás is rendezendő a referenciaajánlatokban. A Tanács üdvözli és a helyi hurok átengedési piac fejlődése szempontjából előremutatónak tartja, ha a Kötelezett Szolgáltató referenciaajánlatát ennek megfelelően alakítja ki, hiszen számos gyakorlati probléma kezelését megoldja.

Azonban az INRUO tartalma a kifejezett kötelezés hiányában nem állapítható meg ebben a tekintetben.

Az INRUO 10.sz. melléklet 1.2 pontban foglalt kizáró rendelkezés azt eredményezi, hogy a szolgáltatóváltási eljárás speciális szabályai nem alkalmazhatók egyidejű szolgáltató-és szolgáltatásváltás esetén, tehát ilyenkor a Kötelezett Szolgáltató az INRUO általános szabályai szerint köteles eljárni.

4. Többszörös Kábelkifejtési Elem problémája

Az ATSZE észrevételében jelezte, hogy az INRUO ezt nem zárja ki, de a Kötelezett szolgáltató megtagadja annak lehetőségét a gyakorlatban, hogy több, INRUO-ban definiált szolgáltatás esetén (Helyi Hurok Teljes, Részleges Átengedés és/vagy Helyi Bitfolyam Hozzáférés) a különböző szolgáltatásokhoz azonos KKE legyen használható. Az INRUO megköveteli a szolgáltatásonkénti KKE létesítését, ugyanakkor a későbbiekben az új KKE létesítését visszautasítja helyhiányra hivatkozva. Szövegszerűen kell szerepeltetni a INRUO-ban, hogy a különböző szolgáltatások alkalmazhatnak azonos KKE-t.

Jelen dokumentum a Magyar Közlöny Lap- és Könyvkiadó tulajdona, további üzleti célú felhasználása tilos!

A Tanács az ATSZE észrevételét nem tudta figyelembe venni az alábbi indokok miatt:

A kábelkifejtési elemek a különböző szolgáltatásoknak megfelelően eltérőek:

a) Helyi hurok teljes átengedés esetén: MDF blokk, összekötő kábel és HDF blokk

b) Helyi hurok részleges átengedés és/vagy Helyi bitfolyam hozzáférés esetén: MDF blokk, összekötő kábel, HDF blokk és központ oldali elválasztó szűrő.

A fenti eltérések miatt nem zárja ki, de nem is kötelezi a RUO a Kötelezettet különböző szolgáltatások esetén azonos KKE alkalmazására, erre a Felek közötti megegyezés ad lehetőséget.

A 10 vagy 100 érpáras MDF Blokkoknak két típusa kerül alkalmazásra, gyárilag beépített szűrővel (splitter) vagy szűrő nélkül. Ezért egy Blokk (min. 10, max. 100 érpár) nem használható vegyes üzemmódban (teljes vagy részleges átengedés). Ezért nem használható különböző szolgáltatásokhoz azonos KKE.

A fenti eltérések miatt nem zárja ki, de nem is kötelezi a RUO a Kötelezettet különböző szolgáltatások esetén azonos KKE alkalmazására, erre a Felek közötti megegyezés ad lehetőséget.

5. Helymegosztási Helyszín elérhetőségének módozata

Az ATSZE észrevétele szerint az INRUO nem adja meg a Helymegosztási Helyszín elérhetőségének módozatait és feltételeit (optikai vagy vezetéknélküli). Ezt véleménye szerint pótolni kell a későbbi viták elkerülése végett.

A Tanács az ATSZE észrevételét nem tudta figyelembe venni az alábbi indokok miatt:

A Helymegosztási Helyszínek elérése két fél műszaki adottságainak is függvénye. A Helymegosztási Helyszínek többnyire optikai elérésre vannak felkészülve, de a Kötelezett és a Jogosultak a műszaki lehetőségek és a felmerülő igények figyelembevételével az ettől eltérő technológiák alkalmazhatóságának feltételeiben megállapodhatnak. A fentiek alapján a Tanács az ATSZE észrevételét nem fogadta el.

6. Helymegosztás a Kötelezett ingatlanainak használatba vagy kezelésbe adása esetén

Az ATSZE javasolja az INRUO tervezet Törzsszöveg 12. az alábbiak szerint kiegészíteni:

„A Helyi Hurok Átengedéséhez vagy Helyi Bitfolyam Hozzáférési Szolgáltatás nyújtásához az Invitel Zrt a berendezések telepítését, karbantartását, működését és védelmét biztosító Helymegosztást lehetővé tévő Helymegosztási Helyszíneket köteles kialakítani. Az Invitel Zrt. a Helymegosztási Helyszíneket a tényleges igények és a műszaki lehetőségek figyelembevételével alakítja ki.

12.1 Helymegosztás a Kötelezett ingatlanainak használatba vagy kezelésbe adása esetén

Ingatlanainak kezelésbe vagy tulajdonba adása esetén az Invitel Zrt. köteles a kezelővel vagy az új tulajdonossal szemben a Jogosult szolgáltatók javára kikötni és a kezelő vagy a tulajdonos kötelességévé tenni a Helymegosztási Helyszínek kialakítását olyan feltételekkel, amelyekkel maga az Invitel Zrt a kezelő- vagy tulajdonosváltást megelőzően arra kötelezett és képes lett volna.

Az Invitel Zrt köteles a kezelésbe adási vagy értékesítési szerződéseinek a Jogosultak helymegosztási jogait garantáló részeit a Jogosult kérése esetén a Jogosultnak bemutatni.

12.2. Eljárás a Kötelezett által bérleti jogviszony alapján használt Helymegosztási Helyszínek esetén

Amennyiben az Invitel Zrt. bérleti jogviszony keretében használ ingatlanokat, amelyekben olyan műszaki létesítményeket működtet, amelyekre Jogosult szolgáltatók Helymegosztási Helyszínként igényt tarthatnak, az Invitel Zrt. köteles a bérleti jogviszonyt olyan feltételekkel létrehozni, vagy a lehetőségek mértékében úgy módosítani, hogy a Helymegosztási Helyszín tulajdonjogával rendelkezővel kötött bérleti szerződés lehetővé tegye a Helymegosztási Helyszín további bérletbe adását.

12.3. Távoli hozzáférés használatának esetei

Amennyiben az Invitel Zrt az ingatlan fizikai adottságai miatt nem képes a INRUO követelményeit kielégítő fizikai vagy távoli Helymegosztási Helyszínek kialakítására, vagy ezen Helyszínek rendelkezésre bocsátási feltételeit a Kötelezett szolgáltató nem fogadja el, akkor az Invitel Zrt köteles a Jogosult szolgáltatóval együttműködni a Távoli hozzáférés megvalósításában."

Az ATSZE javasolja a helymegosztás előírását az Invitel által bérelt ingatlanokban, valamint javasolja előírni a távoli hozzáférés választhatóságának feltételeit.

A Tanács az ATSZE észrevételét nem tudta figyelembe venni az alábbi indokok miatt:

A Tanács az INRUO Törzsszövegének 12. pontjában nem tartja szükségesnek a helymegosztási kötelezettség külön előírását a Kötelezett számára, mivel az Eht. ezt a kötelezettséget előírja. Az Eht. 90.§ -a tartalmazza azt is, hogy melyek azok a kivételes esetek, amikor a Kötelezett nem kötelezhető a helymegosztásra.

Jelen dokumentum a Magyar Közlöny Lap- és Könyvkiadó tulajdona, további üzleti célú felhasználása tilos!

A Nemzeti Hírközlési Hatóság a jelen eljárásban megvizsgálja az Invitel által benyújtott referenciaajánlatot és a jogszabályi keretek között megállapíthatja annak tartalmát. A referenciaajánlat a Kötelezett Szolgáltató és a Jogosult Szolgáltató jogait és kötelezettségeit, valamint az annak alapján létrejövő egyes szerződések feltételeit tartalmazza, tehát ebben a körben tehet a Hatóság megállapításokat. A Hatóság azonban nem rendelkezik hatáskörrel arra, hogy a Kötelezett Szolgáltató és egy harmadik személy között létrejövő, a referenciaajánlat hatályán kívül eső polgári jogi szerződés (így különösen adásvételi szerződés) tartalmára vonatkozóan megállapítást tegyen és a Kötelezett Szolgáltató által kötendő ilyen szerződések vonatkozásában a Kötelezett Szolgáltató számára kötelezettséget írjon elő. A Tanács ezért az ATSZE új 12.1 pontra tett szövegjavaslatát nem tudta figyelembe venni.

Az ATSZE javaslatában foglaltak szerint az Invitelnek egy bérleti szerződés megkötésekor látnia kellene előre, hogy olyan műszaki létesítményeket tervez-e ott működtetni, amelyekre Jogosult szolgáltatók Helymegosztási Helyszínként igényt tarthatnak. Mivel egy ilyen kötelezettség teljes mértékben meghatározhatatlan, ezért betarthatatlan is lenne a Kötelezett Szolgáltató részéről. A Tanács megállapította továbbá, hogy a referenciaajánlatban nem írható elő kötelezettség arra nézve, hogy a Kötelezett a jövőben létrejövő szerződéseit milyen feltételekkel köteles megkötni, ugyanis a Tanács hatásköre a Kötelezett szerződési viszonyrendszerébe történő ilyen beavatkozásra a hatályos jogszabályi rendelkezések alapján nem terjed ki.

A Távoli Hozzáférés szolgáltatás meghatározását és az arra való ajánlattétel eseteit és feltételeit a Tanács 11. piaci határozata tartalmazza. A Távoli Hozzáférésre vonatkozó rendelkezéseket az INRUO tervezet 3. sz. melléklet 6. pontja részletesen rendezi. Az abban foglaltak eleget tesznek a 11. piaci határozatban előírt kötelezettségnek, ezért a Tanács az új 12.3 pontban tett szövegjavaslatot nem tudta figyelembe venni.

A fentiek alapján a Tanács az INRUO Törzsszövegének 12. pontját nem módosította.

7. Helymegosztási helyszín megosztása a Kötelezett Szolgáltatók között, összekapcsolódás a helymegosztási helyszínen

Törzsszöveg új 12.4 Helymegosztási Egység megosztása Jogosultak között

Az ATSZE javasolja az INRUO Törzsszöveg egy új, 12.4 Helymegosztási Egység megosztása Jogosultak között című pontnak beiktatását, mert a helymegosztási egységek jogosultak közötti megoszthatóságát és az ezzel kapcsolatban felmerülő többletköltségek LRIC módszer használatával számolt költségalapú díjának a Jogosult szolgáltatókra terhelését javasolják. Javasolják továbbá, hogy a Jogosultnak csak bejelentési kötelezettsége legyen a megosztással kapcsolatban.

A Tanács az ATSZE észrevételét részben figyelembe vette az alábbi indokok miatt:

A Tanács álláspontja szerint a Helymegosztási egységek más Jogosultakkal történő megosztása elősegíti a Jogosultak költséghatékony betelepülését, ezáltal hozzájárul a piaci verseny kialakulásához. A Tanács azonban hozzáteszi, hogy a Helymegosztási egységek megosztása kizárólag akkor lehetséges, ha a megosztás meghatározott műszaki- és hálózatbiztonsági feltételeknek megfelel. Arra való tekintettel, hogy a két Jogosultnak külön hálózati szerződést kell kötnie a Kötelezettel, amelyben a kiegészítő költségek is szerepelnek, a megosztás közös használata a két Jogosult részére annyiban jelenthet megtakarítást, hogy helymegosztási díjat közösen fizetik, valamint hogy a betelepülő „új" jogosult szolgáltatónak nem kell megtérítenie a Kötelezett részére a megosztásra szolgáló helyiség kialakításának teljes költségét. A helymegosztási díjjal, továbbá a helymegosztási egység kialakításának költségeivel kapcsolatos ellenérték fizetésének megosztását a jogosultak egymás közötti megállapodása rendezheti. A helymegosztási egység díját elegendő csak az egyik jogosult szolgáltató kötelezettel kötött hálózati szerződésében szerepeltetni.

A fentiekre tekintettel a Tanács a rendelkező részben foglaltak alapján az INRUO Törzsszövegét kiegészítette egy új 12.4 pontként javasolt, de a 6. pontban rögzítettekre figyelemmel egy új 12.2. ponttal.

Törzsszöveg új 12.5 Helymegosztási Egységek összekötése

Az ATSZE javasolja az INRUO Törzsszövegbe egy, új 12.5 Helymegosztási Egységek összekötése című pont beiktatását, tekintettel arra, hogy szükségesnek tartják a Jogosultak és Másodlagos Jogosultak helymegosztási egységeinek összekötési lehetősége RUO-ba foglalását, és az ezzel kapcsolatos munkálatok ellenszolgáltatás ellenében végrehajtott, Kötelezett általi elvégzésének, vagy a Jogosultak számára a munkálatok elvégzése engedélyezésének kötelezettségét. Javasolják az ezzel kapcsolatban felmerülő költségek LRIC módszer használatával számolt költségalapú díjának a Jogosult szolgáltatókra terhelését.

A Tanács az ATSZE észrevételét részben figyelembe vette az alábbi indokok miatt:

A Tanács álláspontja szerint a Jogosultak berendezéseinek a Helymegosztási Helyiségekben való összekötésének lehetővé tétele elősegíti a Jogosultak költséghatékony betelepülését, ezáltal hozzájárul a piaci verseny kialakulásához. A Tanács azonban hozzáteszi, hogy a Helymegosztási Egységek ilyen összekötése kizárólag akkor lehetséges, ha az meghatározott műszaki- és hálózatbiztonsági feltételeknek megfelel. A helymegosztási egységek összekötése kialakításának költségeit a Jogosultaknak a Kötelezettel történő megállapodása rendezheti. A helymegosztási egységek összekapcsolásának díját valamennyi jogosult szolgáltató a Kötelezettel kötött hálózati szerződésében szerepeltetni kell.

Jelen dokumentum a Magyar Közlöny Lap- és Könyvkiadó tulajdona, további üzleti célú felhasználása tilos!

A fentiekre tekintettel a Tanács a rendelkező részben foglaltak alapján a INRUO Törzsszövegét kiegészítette egy új 12.5 pontként javasolt, de a 6. pontban rögzítettekre figyelemmel egy új 12.3. ponttal.

8. Kötbérrel kapcsolatos észrevételek

a) Az ATSZE észrevétele szerint jogszabályi előírások vonatkoznak arra, hogy egy szolgáltató szerződésszegés esetén milyen típusú kötbéreket köteles kifizetni az előfizetőnek. A INRUO-ban a Kötelezett szerződésszegésére vonatkozó kötbéreket össze kell hangolni az előbbiekkel. Álláspontja szerint nem megengedhető, hogy az INRUO-ban szereplő kötbérek enyhébbek legyenek, mint amit a Jogosult számára a jogszabály kötelezően előír.

A Tanács az ATSZE fenti észrevételeit nem tudta figyelembe venni az alábbi indokok miatt:

A Tanács nem tudta figyelembe venni az ATSZE azon kérését, hogy az INRUO-ban szereplő kötbéreket minimálisan igazítani kell azokhoz a kötbérekhez, amelyeket a jogszabály a jogosult számára kötelezően előír. Ebben az esetben tehát az Invitelnek a Jogosult által kialakított szolgáltatáscsomag díjakon alapuló kötbéreket kellene kifizetnie, amely díjak kialakításában az Invitel nem vett részt, és amely kötbérek előfizetőkhöz történő eljuttatásának garanciái sincsenek kidolgozva sem az elektronikus hírközlésre vonatkozó szabályokban, sem más inkumbensek referenciaajánlataiban.

Az ATSZE észrevétele azonban abból a szempontból sem elfogadható, mert amennyiben a jogosult szolgáltatónak a fizetési kötelezettsége keletkezik a jogszabály alapján az előfizető felé, akkor és ez az Invitel nem szerződésszerű teljesítéséből ered, akkor az egyértelműen az INRUO törzsszöveg 4.1.7. pontjában foglalt szerződésszegésnek minősül, amelyre alkalmazandóak szintén az INRUO törzsszöveg 4.1.7. pontjában foglalt (Eht. 88. (6) bekezdésének megfelelő) jogkövetkezmények. Ez tehát azt jelenti, hogy ebben az esetben a jogosult szolgáltató káraként jelentkezik az előfizetőnek kifizetett összeg, amelynek megtérítését a jogosult eleve kérheti már az Eht. alapján is a kötelezett szolgáltatótól. A fentiek miatt tehát az ATSZE által felhozott olyan indok miatt, hogy a kötbérnek fedeznie kell a jogszabály által a jogosult számára kötelezően előírt kötbéreket, a Tanács álláspontja szerint kötbér megállapításának nincs helye, mivel ilyen esetben ez az összeget az általános szabályok alapján kártérítés keretében a jogosult szolgáltatónak eleve köteles megtéríteni a kötelezett szolgáltató.

b) Törzsszöveg 4.1.7.1. pont

Az ATSZE a Késedelmi Kötbérrel kapcsolatban megjegyzi, hogy a kötbérezés szempontjából nem az átengedés megkezdése, hanem a megvalósítása a mértékadó. A valóságban az előfizető negatív reakciója a létesítés késlekedésére független az átengedés havi díjától.

Álláspontja szerint részleges átengedés esetén elégtelen motivációt eredményez a havi díj ötszörösében megadott kötbéralap: a havi díj tizenötszörösét javasolja kötbéralapul alkalmazni átengedés esetén, ugyanis összegszerűségében ez közel azonos mértékű a teljes átengedés kötbérével.

A kötbér maximumát is kérte törölni, arra hivatkozva, hogy az elektronikus hírközlési szolgáltatók sem tehetnek ilyen korlátot az előfizetői szerződéseikbe (és az ÁSZF-eikbe), mint ahogy azt a NHH is megállapította több határozatában, a Jogosultakat a javasolt kötbér paraméterekkel is csupán annyi illeti, mint amennyit nekik is minimálisan vállalniuk kell az előfizetőik felé (16/2003. IHM rendelet 12. §).

Az ATSZE továbbá az INRUO tervezet Törzsszöveg 4.8.1. pontjához az alábbi kiegészítést tette:

„Az engedély iránti kérelem késedelmes benyújtása esetén minden munkanap késedelemért napi 10 000 (tízezer) forint kötbér megfizetésére köteles."

Az ATSZE az INRUO 4.9.2.6. (b) pontjához az alábbi kiegészítést javasolta:

„A teljesítésnek a megállapodás szerinti határidőhöz képest vett minden munkanapnyi késedelméért 10 000 (tízezer) forint késedelmi kötbér fizetendő."

A Tanács az ATSZE észrevételét részben figyelembe vette és a rendelkező részt módosította az alábbi indokok alapján:

A Tanács az ATSZE által a kötbéralap emelésére és a kötbér maximumának eltörlésére tett javaslatát az alábbi indokok alapján figyelembe vette.

A kötbérnek a polgári jog szabályai alapján fennálló kettős jellegére tekintettel az INRUO-ban foglalt kötbérelőírásnak alkalmasnak kell lennie a Jogosultat ért kár részbeni vagy teljes megtérítésére, és egyben alkalmasnak kell lennie a szerződésszerű teljesítés hatékony előmozdítására. A kötbér azon célját, hogy a Kötelezettet rászorítsa, ösztönözze arra, hogy az elektronikus hírközlésre vonatkozó szabályokban és a referenciaajánlatban szabályozott határidőket betartsa, csak akkor érheti el, ha a Kötelezett számára számottevő hátránnyal jár a késedelmes teljesítés. A kötbér kártérítési funkciója tekintetében a 11. piaci határozat rendelkező rész I. c) (ix) pontja tartalmaz rendelkezést, mely alapján a referencia ajánlatban meghatározott kötbér mértékének arányosnak kell lennie a minőségi mutató, illetve eljárási határidők be nem tartása következtében a Jogosult Szolgáltató vagyonában felmerülő kárral és a Jogosult Szolgáltatót ért nem vagyoni kárral.

A Tanács az ATSZE kötbérekkel kapcsolatos észrevételeinek vizsgálatakor az átengedett hurkok alacsony számát is

Jelen dokumentum a Magyar Közlöny Lap- és Könyvkiadó tulajdona, további üzleti célú felhasználása tilos!

figyelembe vette. A Tanács álláspontja szerint ugyanis az ATSZE által a kötbérek tekintetében javasolt változtatások hozzájárulhatnak a hurokátengedési piac fejlődéséhez, azáltal, hogy csökkentik a Jogosultak számára azon kockázati tényezőket, amelyek elsősorban a jogosult szolgáltatók nem vagyoni kárát növelhetik. A kötbérnek a Jogosultat ért kárral való arányossága vizsgálatakor így azt is figyelembe kell venni, hogy az előfizetői szolgáltatásnak a kötelezetti késedelmes teljesítésből adódó, az előfizetők által a Jogosultnak tulajdonított elhúzódó megkezdése eredményezheti a Jogosult üzleti jó hírnevének csökkenését, amely piacvesztéshez vezethet. Az elektronikus hírközlési piacon széles körben még nem elterjedt, hurokátengedésen alapuló, a Jogosultak által nyújtott előfizetői szolgáltatások esetében fokozott ennek kockázata, hiszen a kevésbé ismert szolgáltatások esetében az alternatív szolgáltatók számára jelentős hátrányt eredményezhet reputációjuk romlása, a piacvesztés pedig tevékenységüket ellehetetlenítheti.

A kötbér mértékének emelését indokolja továbbá, hogy a hatályos INRUO szerinti díjakhoz képest a jelen határozattal megállapított, illetve jóváhagyott díjak jelentősen (legalább 18%-kal, de egyes szolgáltatások esetében 62%-kal) csökkennek. Mivel a kötbér alapjának számítása a szolgáltatás havi díjának szorzata alapján történik, a havi díj csökkenése folytán szükséges a szorzószám növelése.

A jelenlegi kötbérrendelkezések alapján (naponta a kötbér a kötbéralap 20%-a, de összesen legfeljebb a kötbéralap 100%-a lehet a kötbér) a kötbér összege eléri a maximumát az elmulasztott teljesítési határidő utolsó napjától számított ötödik napon. Ebből következően az öt napot meghaladó késedelem esetén a kötbér nem tudja betölteni funkcióját, hiszen nem mozdítja elő a mihamarabbi teljesítését a szerződésben vállalt kötelezettségnek. A késedelem napjai számának növekedésével továbbá növekszik a Jogosult által az Előfizetője felé fizetendő kötbér összege is, valamint fokozottan nő a kockázata annak, hogy az Előfizető a Jogosult szolgáltatóval fennálló előfizetői szerződést (az abban foglalt rendelkezésektől és a vállalt határidőktől függően) a késedelemre tekintettel egyoldalúan megszünteti.

A Tanács a fentiekre tekintettel elfogadta az ATSZE-nak az INRUO tervezet Törzsszöveg 4.1.7.1 pontjában szereplő kötbérrendelkezés módosítására tett javaslatát, megnövelve az abban foglalt szorzószámot tizenötre és eltörölve a kötbér maximumát.

A Tanács azonban nem fogadta el az ATSZE azon észrevételét, hogy a kötbérezés szempontjából nem az átengedés megkezdése, hanem a megvalósítása a mértékadó. A 4.1.7.1 pont általánosságban rendelkezik a szolgáltatások nyújtásának megkezdéséhez kapcsolódó határidőkről. A hurokátengedés szolgáltatás, mely egy szolgáltatás az INRUO-ban szabályozott szolgáltatások közül, akkor kezdődik meg, amikor az átengedés kezdődik. A Tanács ezért nem látta indokoltnak a 4.1.7.1 pont ATSZE által javasoltak szerinti módosítását a szóhasználat tekintetében.

A fenti indokokra tekintettel látta szükségesnek a Tanács a tételes kötbér bevezetését az INRUO tervezet Törzsszöveg 4.8.1. pontjában. A helymegosztás kialakítása előfeltétele bármely szolgáltatás megkezdésének. Az ehhez szükséges engedély iránti kérelem késedelmes benyújtása azonban teljesítés elhúzódásához vezethet. Mivel ezen pontban nem szolgáltatás nyújtására állapít meg határidőt az INRUO, a 4.1.7.1 pont nem alkalmazható.

A Tanács ezért az ATSZE észrevételét elfogadta azzal, hogy a napi kötbér mértékét – at ATSZE által a MARUO-ra tett észrevételben foglalt, azonos tartalmú javaslatban írt kötbérmértékkel összhangban - 5 000 Ft-ban állapította meg.

A Tanács az INRUO 4.9.2.6. (b) pontjához tett észrevételt nem tudta figyelembe venni. Az INRUO tervezet Törzsszöveg 4.1.7.1 pontja alapján a Kötelezett Szolgáltató akkor köteles kötbért fizetni, ha az INRUO-ban meghatározott bármely szolgáltatás igénybevétele esetén a szolgáltatás nyújtására határidő betartását vállalja és a szolgáltatás nyújtását az adott határidő leteltével nem kezdi meg. Az INRUO tervezet Törzsszöveg 4.9.2.6. (b) pontjához tett kiegészítés azért nem indokolt, mert az abban foglalt részleges hurokátengedési szolgáltatás megkezdésének határideje be nem tartása esetén a Kötelezettet a Törzsszöveg 4.1.7.1 pontja szerint terheli a kötbérfizetési kötelezettség.

9. Határidők

Az ATSZE észrevétele szerint az INRUO-ban szükség van a határidők szinkronizálásra.

A Tanács az ATSZE észrevételét nem tudta figyelembe venni az alábbi indokok miatt:

Tekintettel arra, hogy az ATSZE a fenti észrevételen túl egyéb információt nem közölt, a Tanács nem tudta megítélni, hogy az ATSZE hol talált az elektronikus hírközlésre vonatkozó szabályokban rögzített határidőktől eltérést a INRUO tervezetében. A ugyanakkor Tanács az észrevétellel kapcsolatban az INRUO tervezetét még egyszer átvizsgálta a határidők megfelelősége szempontjából tekintettel arra, hogy a 11. piaci határozat rendelkező részének I. c) (x) pontja a Hszr.-től eltérő határidőket határozott meg. A Tanács azonban a vizsgálat során a fentiektől eltérést nem talált, ezért az észrevételt nem tudta elfogadni.

Jelen dokumentum a Magyar Közlöny Lap- és Könyvkiadó tulajdona, további üzleti célú felhasználása tilos!

10. Előrejelzéssel kapcsolatos észrevételek

10.1. Az ATSZE javasolta az INRUO tervezet módosítását az alábbiaknak megfelelően:

Az INRUO-ban előírt előrejelzés álláspontja szerint betarthatatlan, mivel számos esetben előre nem látható ok miatt hiúsul meg egy-egy szolgáltatás igénybevétele. Ennek oka az elégtelen információ, amelyet egy-egy hurokról be lehet szerezni. Így az előrejelzéshez tartozó szankció rendszer indokolatlanul sújthatja a Jogosult szolgáltatót. Kérték az előrejelzés lényeges leegyszerűsítését, illetve a szankciórendszer eltörlését.

10.2. 2. sz. melléklet 8.3.3. pont

Az ATSZE javasolja az INRUO 2. sz. Melléklet 8. Előrejelzés 8.3.3 pontjának módosítását, tekintettel arra, hogy véleményük szerint az előrejelzésben megadott adatok alábecslésére megadott százalékos értékek teljesíthetetlenül alacsonyak, és azok növelésére van szükség., illetve túlbecslése esetére megadott szabályozást bonyolultnak és feleslegesnek tartják, ezért a pont ezen szakaszának törlését javasolják. Javasolják továbbá, hogy a felek ezekben az esetekben egy év szolgáltatási gyakorlat után állapodjanak meg.

10.3. 2. sz Melléklet 8.3.4 és 8.4.5 pontok

Az ATSZE javasolja az INRUO 2. sz. Melléklet 8. Előrejelzés 8.3.4 és 8.4.5 pontjainak törlését, tekintettel arra, hogy véleményük szerint nem szabad az előrejelzések között különbséget tenni.

10.4. 2. sz. Melléklet 8. pont és 5.C Melléklet 3. pont

Az ATSZE javasolta az INRUO 2. sz. Melléklet 8. Előrejelzés pontjának teljes törlését. Álláspontja szerint az INRUO javasolt előrejelzési rendszere így nem kerülhet használatba, ezért a Kötelezett, a Hatóság, valamint a Jogosultak képviselői (Felek) tartsanak egyeztetést az NHH közreműködésével 2008. augusztus 31-ig. Az ATSZE javasolja, hogy kerüljön előírásra, hogy a Kötelezett az érintett Feleknek az észrevételben felsorolt szempontok szerinti megállapodását és az új előrejelzési rendszer tervezetét a Kötelezett az NHH-hoz 2008. szeptember 31-éig nyújtsa be.

10.5. 5.C sz. melléklet 2.6.3. pont

Az ATSZE javasolja az INRUO 5.C melléklet 2.6.3. pontja 1. francia bekezdésének módosítását, tekintettel arra, hogy véleménye szerint az előrejelzés alábecslésére megadott százalékos értékek teljesíthetetlenül alacsonyak.

10.6. 5.C sz melléklet 2.7. és 2.8. pont

Az ATSZE javasolja az INRUO 5.C melléklet 2.7. és 2.8. pontjainak a törlését.

10.7. 5.C sz melléklet 3. pont

Az ATSZE javasolja az INRUO 5.C Melléklet 3. Előrejelzés pontjának törlését, mivel annak tartalmát nem tartja elfogadhatónak

A Tanács az ATSZE fenti észrevételeit nem tudta figyelembe venni az alábbi indokok miatt:

A Hálózati Keretszerződés megkötéséhez és Egyedi Hálózati Szerződés megkötéséhez minden esetben szükség van az Előrejelzésre. Az Invitel a Jogosultak által benyújtott Előrejelzések segítségével méretezi a rendszereit és tervez elegendő erőforrást annak érdekében, hogy teljesíteni tudja a Jogosultak érvényes igénybejelentéseit. Az Előrejelzésnek tartalmaznia kell kellő pontossággal az igénybe venni kívánt helymegosztás, helyi hurok, helyi bitfolyam hozzáférés és MDF blokk mennyiségeket illetően.

Az előrejelzés teljes törlése a Kötelezett komoly érdeksérelmét okozná. Egyrészt műszakilag és munkaszervezési szempontból teljesen felkészületlenül érné az előre nem jelzett igények megjelenése, másrészt előre nem tervezhető beruházásokra kényszerülne.

Fentieknek megfelelően, a Tanács a különböző beérkezett javaslatokat összegezve nem tudta elfogadni azokat. A Tanács az előrejelzésben megadott adatok alábecslése, illetve túlbecslése esetére megadott százalékos értékek módosítására tett javaslatokat nem látta megalapozottnak. Ugyanakkor az előrejelzés, mely egy negyedéves gördülő adatfrissítésen alapul, kellő rugalmasságot és garanciát biztosít mind a Jogosult, mind a Kötelezett számára, hogy a megalapozott igények kielégítésre kerülhessenek.

11. Hurokvizsgálat a támogató rendszerből

11.1. Törzsszöveg 4.6.2 és 2.sz.melléklet 1.5. pont

Az ATSZE javasolja az INRUO Törzsszöveg 4.6.1.2 Egyedi Hálózati Szerződés megkötésére irányuló ajánlattal kapcsolatos rendelkezések módosítását, tekintettel arra, hogy 5 munkanapos válaszidő csak helyszíni vizsgálattal lehetséges, részletes helyi hurok alkalmassági vizsgálatot a Kötelezettnek minden esetben végeznie kell, valamint a Kötelezett minden esetben legalább saját támogató rendszeréből végez vizsgálatot. Az ATSZE javasolta továbbá a az INRUO 2. sz. melléklet 1.5 pontjának módosítását, tekintettel arra, hogy véleménye szerint a Kötelezett minden esetben végez egyedi hurok alkalmassági vizsgálatot, legalább támogató rendszere segítségével. A megjelölt pont kiegészítésével azt az esetet lehet pontosan leírni, amikor a Jogosult Egyedi Részletes Hurok vagy Alhurok Alkalmassági Vizsgálat Helyszíni Ellenőrzéssel vizsgálat elvégzését kérte.

Jelen dokumentum a Magyar Közlöny Lap- és Könyvkiadó tulajdona, további üzleti célú felhasználása tilos!

A Tanács az ATSZE észrevételét nem tudta figyelembe venni az alábbi indokok miatt:

A Tanács az ATSZE az INRUO Törzsszöveg 4.6.2 Egyedi Hálózati Szerződés megkötésére irányuló ajánlattal kapcsolatos rendelkezések pontjára vonatkozó észrevételét nem fogadta el, mivel a 11. piaci határozata alapján a Kötelezett számára nincs előírva minden esetben az egyedi részletes helyi hurok/alhurok alkalmassági vizsgálat elvégzése. A Tanács a 11. piaci határozata rendelkező részének I. c) (iv) pontjában előírta, hogy a Kötelezett Szolgáltató a szerződéskötésre irányuló kezdeményezésben megjelölt helyi hurok átengedésre való alkalmasságát csak a Jogosult erre vonatkozó kérése esetén vizsgálja meg, és amennyiben a Jogosult Szolgáltató nem igényel egyedi részletes hurok alkalmassági vizsgálatot, a Kötelezett Szolgáltató köteles ezt tudomásul venni.

A 11. piaci határozat indokolásából is kitűnik, hogy a Tanács az ATSZE részéről az Eht. 36.§-a szerinti egyeztetési eljárás során érkezett, az egyedi részletes hurokalkalmassági vizsgálat kötelező jellegének megszüntetésére vonatkozó javaslat alapján rendelkezett a fentiek szerint.

A Tanács továbbá megállapította, hogy a Kötelezett támogató rendszeréből nem lehetséges és nem is előírt ilyen alkalmassági vizsgálat végrehajtása.

A fentiekre tekintettel a Tanács az ATSZE észrevételét nem tudta figyelembe venni.

11.2. Törzsszöveg 6.3. Kiegészítő szolgáltatások

Az ATSZE javasolja az INRUO Törzsszöveg 6.3. Kiegészítő szolgáltatások pontjának módosítását, tekintettel arra, hogy véleményük szerint a pont állításai nem elfogadhatóak, illetve meg kell teremteni a konzisztenciát az Invitel Zrt. és a Magyar Telekom vizsgálati elvei és gyakorlata között.

A Tanács az ATSZE észrevételét nem tudta figyelembe venni az alábbi indokok miatt:

A Tanács az ATSZE az INRUO Törzsszöveg 6.3. Kiegészítő szolgáltatások pontjára vonatkozó észrevételét nem fogadta el, mivel a 11. piaci határozata alapján a Kötelezett számára nincs előírva minden esetben az egyedi részletes helyi hurok/alhurok alkalmassági vizsgálat elvégzése, csak a Jogosult kifejezett igénye esetén, és támogató rendszeréből sem lehetséges és nem is előírt ilyen alkalmassági vizsgálat végrehajtása. Természetesen a Kötelezettek vizsgálati módszereinek egymással egyenértékűnek kell lenniük, de az előírtnál több, vagy több mindenre kiterjedő vizsgálatot bármelyik Kötelezettnek joga van elvégezni, viszont ez a többi kötelezett szolgáltató számára ettől még nem válik előírttá.

Az Invitel INRUO Tervezet Törzsszöveg 6.3.pontjához tett észrevétel indokolásához lásd még az Indokolás rész III.B. 21 pontját.

A fentiek értelmében a Tanács az INRUO Törzsszöveg 6.3. Kiegészítő szolgáltatások pontját nem módosította.

12. Minőségi mutatók

12.1. 2. sz. Melléklet 5.2.2. és 5.2.3 pont

Az ATSZE javasolja az INRUO 2. sz. Melléklet 5.2. Minőségi mutatók 5.2.2. pontjának módosítását, tekintettel arra, hogy a hibák kijavításának arányát nem tartják elegendőnek és a mutató tartalmában kábelhiba helyett szolgáltatási hibát tartanának megfelelőnek megadni. Az ATSZE javaslata szerint a kötelezett 24 órán belül az összes hibát köteles legyen elhárítani. Ebből következően az ATSZE javasolja törölni az INRUO tervezet 2. sz. Melléklet 5.2.3 pontját.

12.2. 5.A sz. melléklet 2.4. pont

Az ATSZE javasolja az INRUO 5.A Melléklet 2.4. Minőségi paraméterek pontjának olyan módosítását, hogy a Kötelezett a helyi Bitfolyam hozzáférésnél is a minőségi paraméterek egyéni előfizetők felé is vállalt értékeit alkalmazza.

A Tanács az ATSZE észrevételét nem tudta figyelembe venni az alábbi indokok miatt:

A Tanács az INRUO 2. sz. Melléklet 5.2.2. pontjának és 5.A Melléklet 2.4. pontjának módosítására tett ATSZE javaslatot nem fogadta el, mivel a minőségi mutatók valamennyi RUO-ban egységesen definiáltak, a mutatók értékét vállalás alapján kellett a Kötelezetteknek megadniuk, azok értékének meghatározása nem a Tanács kompetenciája.

A Tanács a minőségi mutatókhoz tartozó értéket nem írhatja elő, azt a Kötelezett határozhatja meg. A Kötelezett azonban minőségi mutatói kialakításánál figyelembe kell vegye az alábbiakat:

• A Tanács a 11. piaci határozat rendelkező része I. e) pontjában kirótta az Eht. 104. § szerinti „egyenlő elbánás" kötelezettséget. Az egyenlő elbánás kötelezettség keretében a Kötelezett Szolgáltatónak biztosítania kell a fémes hurkok és alhurkok nagykereskedelmi átengedése tekintetében, hogy legalább ugyanolyan feltételekkel (ideértve az egyes nagykereskedelmi feltételek változtatásának közlését az érdekelt felekkel, illetve a nagykereskedelmi input igénybevételének eljárási határidejét), legalább ugyanolyan minőségű szolgáltatásokat és információt nyújt mások számára, mint amelyeket saját szolgáltatásaira, illetve bármely általa irányított más szolgáltató szolgáltatásaira alkalmaz.

• A 11. piaci határozat rendelkező része I. a) (i) pontjában foglalt előírás szerint a Kötelezett Szolgáltató által a referencia ajánlatában vállalt minőségi feltételek nem lehetnek rosszabbak, mint „A fémes hurkok és alhurkok nagykeres-

Jelen dokumentum a Magyar Közlöny Lap- és Könyvkiadó tulajdona, további üzleti célú felhasználása tilos!

kedelmi átengedése (beleértve a részleges átengedést is) szélessávú és beszédcélú szolgáltatások nyújtása céljából" nagykereskedelmi szolgáltatásra ráépülő saját kiskereskedelmi szolgáltatás minőségi feltételei. Ez utóbbi előírás ellenőrizhetősége érdekében a Kötelezett Szolgáltató köteles nyilvánosságra hozni az általa nyújtott nagykereskedelmi szolgáltatás, valamint a fémes hurkok és alhurkok nagykereskedelmi átengedése (beleértve a részleges átengedést is) szélessávú és beszédcélú szolgáltatások nyújtása céljából nagykereskedelmi szolgáltatásra ráépülő valamennyi saját kiskereskedelmi szolgáltatása tényleges minőségi jellemzőit.

A 11. piaci határozat alapján tehát abban az esetben, ha az Invitel észleli, hogy a referencia ajánlatában vállalt minőségi feltételek rosszabbak, mint saját kiskereskedelmi szolgáltatásának nyilvánosságra hozott, tényleges minőségi jellemzői, akkor a 11. piaci határozat rendelkező része I. a) (i) pontjának való megfelelés érdekében az Eht. 60.§-a alapján köteles a referenciaajánlat kérelemre történő módosítására irányuló eljárást megindítani és a referenciaajánlatát úgy módosítani, hogy a referencia ajánlatában vállalt minőségi feltételek ne legyenek rosszabbak, mint a saját kiskereskedelmi szolgáltatásának minőségi jellemzői. Amennyiben a Tanács észleli, hogy a referencia ajánlatában vállalt minőségi feltételek rosszabbak, mint saját kiskereskedelmi szolgáltatásának tényleges minőségi jellemzői, akkor a Tanács az Eht. 59.§ (8) bekezdése alapján hivatalból előírja a jóváhagyott referenciaajánlat módosítását.

13. Aktív eszköz a hurokban

13.1. Az ATSZE jelezte, hogy az INRUO számos helyen a szolgáltatás kizáró okaként sorolja fel azt az esetet, amikor a hurok aktív eszközt tartalmaz. Álláspontja szerint amennyiben az aktív eszköz „áthurkolásával" a hurok folyamatossá tehető, ez a kizárás indokolatlan.

A Tanács az ATSZE észrevételét nem tudta figyelembe venni az alábbi indokok miatt:

Átengedés csak tiszta rézalapú érpárral megvalósított helyi hurok, alhurok és használaton kívüli helyi hurok teljes hosszára értelmezhető. Nem lehetséges az átengedés aktív eszközöket (pl. PCM vonaltöbbszörözők: PCM 2/4/11, ASLMX) tartalmazó előfizetői hálózat esetén. Az üzemelő aktív eszközök nem hurkolhatók át, mivel az az adott aktív eszközök eredeti funkciójának megszűntetését jelenti, így az aktív eszközök megléte az adott hurkon a szolgáltatás kizáró okaként elfogadható.

13.2. 5. sz. Melléklet 2.3.1.5.

Az ATSZE javasolja az INRUO 5. A Melléklet 2.3.1.5 pontjának módosítását, mivel véleménye szerint az optikai szálon vagy rádiós eléréssel megvalósított, illetve aktív eszközökkel kialakított virtuális Helyi Hurok esetén is megvalósítható az átengedés, ha azok áthidalhatók.

A Tanács az ATSZE észrevételét nem tudta figyelembe venni az alábbi indokok miatt:

A Tanács az INRUO 5. A Melléklet 2.3.1.5 pontjának a módosítására tett ATSZE javaslatot nem fogadta el, mivel a 11. piaci határozat szerint a helyi hurok fémes sodrott érpára engedhető át, azaz aktív elemet tartalmazó helyi hurok nem, másrészt az áthidalhatóság optikai szálon és rádiós elérésen nehezen elképzelhető műszaki megoldást igényelne, amelynek következménye az áthidalt eszközök eredeti funkciójának megszűnése lenne. A Tanács a fentiekre tekintettel nem tudta elfogadni az ATSZE észrevételét.

14. A szerződéskötési folyamattal kapcsolatos észrevételek

14.1. Az ATSZE észrevételében jelezte, hogy teljesen át kell dolgozni az Igénybejelentések folyamatát és az ehhez tartozó információ cserét is. Az ATSZE javasolja átvenni a MARUO-nál alkalmazott eljárásokat, melyek a gyakorlat során folyamatosan finomodtak, és váltak használhatóvá.

Az alábbi szempontok szerint szükséges az Igénybejelentési folyamatok átdolgozása:

- Külön kell választani az egyes Igénybejelentéseket:
  - o Hálózati keretszerződés megkötésére,
  - o Egyedi Hurokra,
  - o Egyedi Helyi Bitfolyam Hozzáférésre
  - o Kábelkifejtési Elemre
  - o Hozzáférési Link Szolgáltatásra,
  - o Helymegosztásra vonatkozó igény.
- Egy-egy igénynél csak a legszükségesebb adatok megadása
- Elektronikus igénylés, ajánlattétel és elfogadás
- Csoportos igénylés, ajánlattétel és elfogadás

Jelen dokumentum a Magyar Közlöny Lap- és Könyvkiadó tulajdona, további üzleti célú felhasználása tilos!

Az ATSZE észrevételében jelezte továbbá, hogy a feladott igényekre adott Ajánlat illetve annak elfogadására is kell legyen elektronikus mód (szintén MARUO szerint). Ennek hiányában az adminisztráció ellehetetleníti a Jogosult szolgáltatását.

14.2. Törzsszöveg 4.5.3 pontjára tett észrevétel

Az ATSZE javasolja az INRUO tervezet Törzsszöveg 4.5.3 pontjában új, egyszerűsített követelmények meghatározását:

„Jogosult az igényt Helyi hurkonként, vagy kötegelt (csoportos) formában is leadhatja.

Az Egyedi Helyi Hurok Megrendelés esetén a Jogosult nem köteles egyedi Jogosulti nyilatkozatot csatolni a megrendelésekhez, amennyiben a megrendelések során már nyilatkozott ("Általános Érvényű Jogosulti Nyilatkozat"). Az Általános Érvényű Jogosulti Nyilatkozattól eltérő Megrendelés esetén a Jogosult külön Jogosulti nyilatkozatot csatol az adott igényhez."

Az ATSZE szerint szükség van egy Partner Portálhoz hasonló felületre (kérik rögzíteni), és az ATSZE a fentiek átvezetését konkrétan kéri. Az ATSZE a fenti javaslatot azzal indokolta, hogy komolytalan elvárás hurokátengedésre vagy helyi bitfolyam hozzáférésre érvényesnek tekinteni a 4.5.3. pontban feltüntetett követelményeket. Az ATSZE szerint a 4.5.3.3. pontban bemutatott látszólagos egyszerűsítések is valójában inkább a Jogosult szolgáltatókat elbátorító megvalósítási szándékot tükröznek. A Keretszerződésnek lehetővé kell tennie az átengedési igények tömeges feladását és adminisztrációját számítógépes felületen keresztül. A tömeges átengedés szükségessé teszi kötegelt feladási lehetőség kötelezővé tételét az Invitel számára. A kötegelt feladási formátumot a Keretszerződésben kell meghatározni. Az ATSZE észrevételében előadta, hogy egyeztetett kötegelt (csoportos) igényfeladási és igénykezelési formátum és folyamat létezik 2008. áprilisa óta más Kötelezett szolgáltatóval, ezért kérik, hogy ez rögzítésre is kerüljön a RUO-kban.

A Tanács az ATSZE fenti észrevételeit részben figyelembe vette, és ennek megfelelően a határozat rendelkező részét módosította az alábbi indokok alapján:

Az INRUO tervezet nem tartalmaz utalást arra vonatkozóan, hogy kezelő felületen keresztül lehetne leadni megrendeléseket. Más Kötelezett Szolgáltatónál kialakított folyamatokban van lehetőség a webfelületen keresztül történő igénybejelentésre, amely a Tanács álláspontja szerint is alkalmas arra, hogy gyorsítsa és megkönnyítse a hurokátengedési eljárásokat, ezért az ilyen fejlesztéseket mindenképpen fontosnak és a hurokátengedési piaci fejlődése szempontjából előremutatónak tartja. Azonban tekintettel arra, hogy sem jogszabályból, sem a Tanács határozataiból nem következik ilyen kötelezettség, a Tanács az INRUO tervezet tartalmát ebben a tekintetben nem állapíthatja meg. A Tanács a fentiekre tekintettel nem tudta figyelembe venni az ATSZE észrevételét arra vonatkozóan, hogy az INRUO-ban a MARUO szerint legyen elektronikus mód az igények elfogadására.

Az ATSZE javaslata alapján a Tanács az INRUO-ban szereplő igénybejelentési eljárást megvizsgálta. Az ATSZE által előadottak szerint más Kötelezett Szolgáltatóval közösen kialakított gyakorlat szerint lehetőség van az igénybejelentések csoportos feladására. Ennek egyik része, hogy az előfizetői előszerződésről és az abban az Előfizető által adott felhatalmazásról a Jogosult által kiállítandó, a 11. piaci határozat rendelkező része I. c) (i) pontja szerinti nyilatkozat egyedi, helyi hurok igénylésenkénti megtétele helyett a Jogosult tehet egy általános nyilatkozatot, melyben a jövőbeni hurokátengedési kérelmei tekintetében tesz erről nyilatkozatot és vállalja ezért a felelősséget. Mivel egyes előfizetőknél a felhatalmazás terjedelme tekintetében lehet különbség, a Jogosult minden egyedi esetben, amikor ezen általános érvényű nyilatkozat tartalmától eltérő nyilatkozatot kell kiállítania, megküldi azt a Kötelezett részére. Az ATSZE ezen gyakorlatnak a INRUO tervezetben való rögzítését kérte.

A Tanács megvizsgálta a kialakult gyakorlat elektronikus hírközlésre vonatkozó szabályoknak való megfelelését. A 11. piaci határozat rendelkező része I. c) (i) pontja a kérdéses nyilatkozatra vonatkozóan az alábbi rendelkezést tartalmazza:

„A Hszr. 21.§ (3) bekezdésében foglalt rendelkezés az alábbiak szerint egészül ki:

„Az (1) bekezdés szerinti szerződéskötési kezdeményezés esetén a jogosult szolgáltató nyilatkozik arról, hogy a kötelezett szolgáltató előfizetőjével előszerződést kötött, vagy a jogosult szolgáltatón kívüli másik szolgáltató az előfizetővel előszerződést kötött, továbbá hogy az előfizetővel előszerződést kötő, előfizetői szolgáltatást nyújtó szolgáltató és a jogosult szolgáltató közötti nagykereskedelmi szolgáltatás nyújtására vonatkozó megállapodás alapján a jogosult szolgáltató a helyi hurok átengedése során eljárhat."

A Hszr. 21.§ (4) bek. a) pontjában foglalt rendelkezés az alábbiak szerint egészül ki:

„A jogosult szolgáltató nyilatkozik arról, hogy az előfizető:

a) a jogosult szolgáltatónak, illetve az előfizetői szolgáltatást nyújtó szolgáltatónak tett nyilatkozata alapján helyi hurok részleges átengedése, illetve helyi bitfolyam hozzáférés esetén a kötelezett szolgáltatóval, illetőleg – ha van ilyen – a jogosult szolgáltatón kívüli másik jogosult szolgáltatóval vagy másik előfizetői szolgáltatást nyújtó szolgáltatóval fennálló érvényes szerződését fenn kívánja-e tartani.

Jelen dokumentum a Magyar Közlöny Lap- és Könyvkiadó tulajdona, további üzleti célú felhasználása tilos!

b) a jogosult szolgáltatónak, illetve az előfizetői szolgáltatást nyújtó szolgáltatónak tett nyilatkozata alapján helyi hurok teljes átengedése esetén meg kívánja-e tartani hívószámát."

A Hszr. 20.§ (4) bekezdésében foglalt rendelkezés az alábbiak szerint egészül ki:

„Az előfizető a jogosult szolgáltatót és az előfizetői szolgáltatást nyújtó szolgáltatót az átengedés megvalósításáról szóló előszerződésben felhatalmazhatja az átengedéshez szükséges előfizetői adatai és hálózati információk megismerésére."

A nyilatkozat nem sérti az előfizetők jogait, mivel az nem jelenti a jövőbeli előfizetők szándékának előre történő korlátozását, és a Jogosult sem adhat az egyedi előfizeti nyilatkozattal ellentétes nyilatkozatot a jövőre nézve sem. A nyilatkozat általános, lefedi valamennyi igénybejelentést a Jogosult részéről, viszont ha bármely Előfizető attól eltérő igényekkel lép fel, akkor az egyedi jogosulti nyilatkozat kerül benyújtásra az igénybejelentés során. Tehát ha az előfizető egyes adatkérésekhez nem járul hozzá, vagy egyéb tekintetben tesz az általános nyilatkozat tartalmától eltérő nyilatkozatot, akkor az igénybejelentési eljárásban a Jogosult egy egyedi nyilatkozatban jelzi ezt a Kötelezett felé. Az általános nyilatkozat továbbá a Kötelezett számára nem jelent többlet kockázatvállalást, mivel a Jogosult a nyilatkozat tartalmáért teljeskörű felelősséget vállal.

Az általános jogosulti nyilatkozat használata továbbá alkalmas lehet a hurokátengedés folyamat gyorsítására, és így akár több igényt is át tud egyszerre küldeni a Jogosult, a helyi hurok átengedés adminisztrációs terhei pedig csökkenhetnek.

A Tanács ugyanakkor figyelembe vette azt is, hogy az egyes kötelezett szolgáltatók igényfeldolgozási folyamatai eltérőek lehetnek. A Tanács ezért indokoltnak látta az INRUO tekintetében az általános érvényű nyilatkozat azon formáját beépíteni, mely a fentiektől eltérően nem a jövőre nézve kerül megtételre, hanem az egyes csoportos igénybejelentésekhez kapcsolódik. Az INRUO tervezet Törzsszöveg 4.5.3.1 pontja rendelkezik az Előfizető nyilatkozata alapján a Jogosult által a Kötelezett fel teendő nyilatkozatokról. A hivatkozott pontokban foglalt nyilatkozattételi kötelezettség vizsgálata alapján a Tanács megállapította, hogy azok egyébként is egy nyilatkozatba foglalhatók és azok több igény egyidejű feladása esetén, valamennyi egyidejűleg feladott igényre nézve egy nyilatkozatban megtehetők. A Tanács azonban a nyilatkozattétel általános módját csak a Keretszerződéshez Tartozó Egyedi Szerződés esetében látta indokoltnak előírni, mivel a felek között fennálló keretszerződés a felek jogviszonyának részletes szabályait tartalmazza, mind a Jogosult, mind a Kötelezett számára a szerződéses jogviszonyaik stabilitását mozdítják elő, ezért az igénybejelentési eljárás egyszerűsítését szolgáló rendelkezések beépítése is csak ilyen esetben indokolt.

A fentiekre tekintettel a Tanács az általános nyilatkozat megtételének lehetőségét szabályozó, de a javaslattól eltérő szöveggel kiegészítette az INRUO tervezet Törzsszöveg 4.5.3.3 pontjának szövegét, a rendelkező részben foglaltak szerint.

A Tanács indokoltnak látta az INRUO tervezet Törzsszöveg 4.5.3.3 pontjában foglalt azon felsorolás bővítését is, mely azon nyilatkozatokat tartalmazza, melyeket elegendő csak a Hálózati Keretszerződés megkötésekor benyújtani. A Jogosult Szolgáltatók adminisztrációs terhei ezáltal tovább csökkennek.

A csoportos igénybejelentés másik, az ATSZE észrevételében jelzett eleme az igénybejelentés leadása kötegelt formában, nem pedig Helyi hurkonként egyedileg. Az általános jogosulti nyilatkozathoz hasonlóan ez is előmozdítja a hurokátengedés folyamat gyorsítását, egyszerűsítését, és a jogosulti oldalról az emberi erőforrás igénybevétele is csökken ezáltal. Az INRUO tervezet 7. sz. Melléklete tartalmazza azt a nyomtatvány formát, melyet az egyes igénybejelentések leadásakor kell benyújtani. A 7. sz. Mellékletben foglalt nyomtatvány a jelen formájában nem alkalmas egyidejűleg több igény feladására. A Tanács ezért a 7. sz. Mellékletet kiegészítette egy excel file formátumú új, 7.B Melléklettel, mely kitöltve csatolandó a megadott e-mail címre küldendő elektronikus levélhez. A Tanács ennek megfelelően módosította az INRUO tervezet Törzsszöveg 4.5.2 pontját, hogy az utaljon a 7.B melléklet használatának lehetőségére.

A fentiek alapján tehát az ATSZE a Keretszerződéshez tartozó Egyedi Szerződés megkötésének kezdeményezése esetén több hurokátengedési igény egyidejű leadásakor a csatolandó nyilatkozatokat egy dokumentumba foglalhatja és választása szerint tehet általános nyilatkozatot valamennyi igényre nézve, és ezen nyilatkozatot Pdf formátumban továbbíthatja a csoportos igényt tartalmazó 7.B melléklet szerinti adatlappal együtt elektronikus úton a Kötelezett Szolgáltató felé.

14.3. Törzsszöveg 4.7.1.2 pont

Az ATSZE javasolja az INRUO tervezet Törzsszöveg 4.7.1.2 pontjának „Egyedi Hálózati Szerződés megkötésére vonatkozó rendelkezéseit " az alábbiak szerint módosítani:

„Ha a Kötelezett Szolgáltató a szerződéskötésre irányuló kezdeményezést elfogadta, úgy a Kötelezett Szolgáltató a szerződéskötési kezdeményezés kézhezvételétől számított 4 munkanapon belül *elektronikus úton, a Felek között egyeztetett számítógépes kapcsolaton keresztül, a hatékony és tömeges számítógépes igénykezelést lehetővé tevő formátumok és eljárások betartásával* megküldi a Jogosult Szolgáltató részére az Egyedi Hálózati Szerződés megkötésére vonatkozó szövegszerű szerződéses ajánlatát a Jogosult Szolgáltató kezdeményezésében megjelölt székhely címére a Jogosult

Jelen dokumentum a Magyar Közlöny Lap- és Könyvkiadó tulajdona, további üzleti célú felhasználása tilos!

Szolgáltató általi aláírás céljából azzal, hogy ebbe a határidőbe nem számít bele a pótlólagos adatközlésre vonatkozó felhívása elküldése és annak teljesítése, azaz a felhívásban foglaltaknak megfelelő pótlólagos adatközlés Kötelezett Szolgáltató általi átvételének napja között eltelt idő."

Az ATSZE ugyanezen pontra vonatkozóan másik észrevételében akként javasolja kiegészíteni ugyanezt a szövegrészt, hogy a Kötelezett Szolgáltató elektronikus úton legyen köteles a Jogosult Szolgáltató részére az Egyedi Hálózati Szerződés megkötésére vonatkozó szövegszerű szerződéses ajánlatát megküldeni.

Az ATSZE a javaslatát azzal indokolja, hogy az egyedi szerződéses ajánlat postai úton megküldése ésszerűtlen és elfogadhatatlan annak költségei, időigényessége, az elektronikus igénykezelés lehetetlensége valamint az igénykielégítési időelőírások betarthatatlansága miatt.

Az igények teljes egymásközti kommunikációját és belső adminisztrációját számítógéppel, gép-gép kapcsolaton, egyeztetett formátumok és eljárások használatával, a tömeges igénykezelést lehetővé tevő módon kell végezni.

A Tanács az ATSZE észrevételét részben figyelembe vette, és ennek megfelelően a határozat rendelkező részét módosította az alábbi indokok alapján:

A Hszr. a szerződéskötési kezdeményezés benyújtásának formájáról a 16.§ (4) bekezdésében és a 21.§ (1) bekezdésében rendelkezik. A hivatkozott rendelkezések alapján a szerződéskötés elektronikus formában kezdeményezhető, azonban annak konkrét formája a Hszr.-ben nem kerül előírásra. A Tanács a fenti 14.1 pontban foglalt észrevételben kifejtettek szerint nem látja indokoltnak, hogy a Kötelezett Szolgáltatót elektronikus kezelőfelület létrehozására kötelezze.

A Tanács ugyanakkor a hurokátengedési eljárások adminisztrációs terheinek csökkentése és a szerződéskötési eljárás gyorsítása érdekében szükségesnek látja annak előírását, hogy a Kötelezett elektronikus úton megküldje a szerződéses ajánlatát a Jogosult Szolgáltatók részére. A Tanács ezért a határozat rendelkező részében foglaltak szerint, a fentieknek megfelelően módosította az INRUO tervezet Törzsszöveg 4.7.1.1 pontját.

15. A szerződések alakiságával kapcsolatos észrevételek

15.1. Törzsszöveg 4.7.1.3 pont

Az ATSZE javasolja az INRUO tervezet Törzsszöveg 4.7.1.3 pontját az alábbi szövegrésszel kiegészíteni:

„A Kötelezett szolgáltató hibás ajánlata esetén az ebből fakadóan előállt késlekedés beszámít az igénykielégítési időbe. A Hálózati Szerződéses ajánlatnak a Jogosult szolgáltató által a Felek között egyeztetett számítógépes formátumok megfelelő kitöltésével jelzett elfogadása cégszerű aláírásnak számít."

Az ATSZE javaslatát azzal indokolta, hogy ki kell zárni a hibás ajánlattétellel járó időhúzás lehetőségét. A cégszerű aláírás formai szabályai az elektronikus kommunikációban nem alkalmazhatók, ezért cégszerű aláírásként kell elfogadni az egyeztetett formátumok kitöltésével közölt szerződéselfogadást.

15.2. Törzsszöveg 4.7.3 pont

Az ATSZE az INRUO tervezet Törzsszöveg 4.7.3 pontját akként javasolja kiegészíteni, hogy a Keretszerződéshez Tartozó Egyedi Szerződéseket elektronikus úton kell megkötni és az Egyedi Szerződés a Jogosult szolgáltató által az egyeztetett számítógépes formátum megfelelő kitöltésével aláírt szerződés Kötelezett szolgáltatónak elektronikus hírközlés útján történő megküldésekor lép hatályba.

Az ATSZE a javaslatot azzal indokolja, hogy az INRUO tervezet 4.7.3 pontjában szereplő eljárás elfogadhatatlan a helyi hurokátengedési, bitfolyam hozzáférési és kábelkifejtési elem hozzáférési szerződés esetén. Mindezeket a szerződéseket elektronikusan kell megkötni és a Jogosult általi visszaigazolással lépnek hatályba.

A Tanács az ATSZE észrevételét részben figyelembe vette, és ennek megfelelően a határozat rendelkező részét módosította az alábbi indokok alapján:

A Tanács az ATSZE észrevétele alapján megvizsgálta a Keretszerződéshez Tartozó Egyedi Szerződések elektronikus úton történő megkötésének lehetőségét. Az Eht. 88.§ (2) bekezdése szerint a hálózati szerződéseket írásba kell foglalni. Ennek a hagyományos papíralapú szerződés vagy a fokozott biztonságú elektronikus aláírással ellátott elektronikus dokumentum felel meg. Azonban a polgári jog szabályai alapján a szerződés érvényesen létrejön írásban akkor is, ha mindkét fél aláírja saját szerződési példányát, és azt a másik félnek átadja, illetve elküldi. A Tanács ezért akként módosította az INRUO tervezet szövegét, hogy a Hálózati Keretszerződéshez Tartozó Egyedi Szerződés megkötésének napja az a nap, amikor a Jogosult Szolgáltató által cégszerűen aláírt, a Kötelezett Szolgáltató ajánlata szerinti változatlan tartalmú Hálózati Keretszerződéshez Tartozó Egyedi Szerződés a dokumentum eredeti képi formáját változtathatatlanul rögzítő pdf. formátumban a Kötelezett Szolgáltatóhoz elektronikus úton visszaérkezik. A Jogosult Szolgáltató azonban ezzel egyidejűleg köteles a Hálózati Keretszerződéshez Tartozó Egyedi Szerződés eredeti aláírt papíralapú változatát 2 példányban postai úton megküldeni a Kötelezett Szolgáltató részére annak érdekében, hogy a Kötelezettnek a rendelkezésére álljon az eredeti, aláírt szerződés is.

A Tanács a fentieknek megfelelően módosította az INRUO tervezet Törzsszöveg 4.7.3 pontjának szövegét.

Jelen dokumentum a Magyar Közlöny Lap- és Könyvkiadó tulajdona, további üzleti célú felhasználása tilos!

Az ATSZE-nek az INRUO tervezet Törzsszöveg 4.7.1.3 pontja kiegészítésére tett javaslatát a Tanács nem tudta figyelembe venni. Bármely, az INRUO-ban foglalt határidő esetén annak elmulasztása esetén meg kell vizsgálni a mulasztó fél magatartását. A kötelmi jog szabályaiból következik, hogy amennyiben a Kötelezett szolgáltató hibás ajánlatot küld el a Jogosult Szolgáltatónak, akkor ez a határidők mulasztásának vizsgálatakor ez a Kötelezett terhére figyelembe veendő. A Tanács ezért nem látta indokoltnak az INRUO tervezet Törzsszöveg 4.7.1.3 pontjának a javaslat szerinti kiegészítését.

16. Keretszerződés egyedi igényhez kötése

Az ATSZE észrevételében előadottak szerint a Keretszerződéses modellnél nem lehet előírni, hogy csak meglévő előfizetői igény esetén lehessen kezdeményezni. A gyakorlatban egy helyszín létesítése 6-12 hónapig is eltarthat, ezt egyetlen egy előfizető sem fogja kivárni. A Keretszerződés aláírásával a Jogosult elfogadja az INRUO feltételeit, lehetősége nyílik a Helymegosztások megrendelésére, a Jogosult szolgáltatásához szükséges berendezések telepítésére. Ezen tevékenységek elvégzése után van csak Jogosultnak lehetősége a kereskedelmi szolgáltatás nyújtására.

Ezzel összefüggésben, a fenti indokokra tekintettel az ATSZE javasolja INRUO tervezet törzsszöveg 4.5.3.2 (a Hálózati Keretszerződés megkötésére vonatkozó igények eltérő tartalmi eleme) a) alpontjának törlését, tekintettel arra, hogy a Hálózati Keretszerződés megkötésének egyedi előfizetői adatok átadása nem lehet része, ez az előfizetői igények kielégítésének várható időtartamát meghaladó időszükséglettel jár.

A Tanács az ATSZE észrevételét figyelembe vette, és ennek megfelelően a határozat rendelkező részét módosította az alábbi indokok alapján:

Az INRUO tervezet 2. pontja az alábbiak szerint határozza meg a Hálózati Keretszerződés fogalmát:

„Hálózati Keretszerződés” a Kötelezett Szolgáltató és a Jogosult Szolgáltató között a Jogosult Szolgáltató által legalább egy konkrétan meghatározott helyi hurok átengedésének kezdeményezésére benyújtott igénybejelentés alapján vagy amennyiben a Jogosult Szolgáltató már rendelkezik a Kötelezett Szolgáltatóval megkötött hatályos Egyedi Hálózati Szerződéssel, úgy a Jogosult Szolgáltató kifejezett igénye esetén létrejött INRUO szerinti azon Hálózati Szerződés, amelynek keretében a Felek megállapodhatnak helyi hurok átengedésről, helyi bitfolyam hozzáférési szolgáltatás igénybevételéről illetve az INRUO szerinti más szolgáltatásokról. A Hálózati Keretszerződés feltételrendszerét jelen INRUO tartalmazza.

A Tanács 11. piaci határozata I. c) (iii) pontjában az előírta, hogy a Kötelezett Szolgáltató referenciaajánlatának minden esetben tartalmaznia kell a keretszerződés feltételrendszerét. Ugyanitt szerepel az is, hogy a keretszerződés meghatározott földrajzi területen történő átengedésre jön létre, és általános jelleggel szabályozza a felek jogait és kötelezettségeit, valamint tartalmazza a keretszerződés alapján a Kötelezett Szolgáltató és a Jogosult Szolgáltató között létrejövő átengedési, illetve egyéb hálózati szerződések megkötésére vonatkozó rendelkezéseket is.

A fenti rendelkező részi ponthoz fűzött indoklásban (Indokolás A. fejezet III.5.2.2.3. pont) kifejtettek szerint pedig a keretszerződés szabályrendszerének kialakításakor a Kötelezett Szolgáltatónak figyelembe kell vennie a keretszerződés célját, azaz hogy a keretszerződés általános jelleggel szabályozza a felek jogait és kötelezettségeit.

Az Invitel az INRUO tervezet szövegében, a Hálózati Keretszerződés definíciójában foglaltakkal összhangban akként szabályozza a Keretszerződés megkötésének feltételeit, hogy a Keretszerződés egy konkrétan meghatározott helyi hurok átengedésének kezdeményezésére benyújtott igénybejelentés alapján jöhet létre. A Tanács megállapította, hogy az INRUO-ban szereplő ezen kikötésnek jogszerű indoka nincs, és ellentétes a keretszerződés céljával, fogalmával. A keretszerződés megkötésének lényege éppen abban áll, hogy a felek előre szabályozzák a későbbi szerződéses viszonyaik alapvető feltételrendszerét, a helymegosztási helyszín kialakításra kerül, az alkalmazandó berendezések kiválasztásra kerülnek. A keretszerződés előnye mindkét fél számára, hogy kiszámíthatóságot, előreláthatóságot biztosít. A keretszerződés megkötésének folyamatára éppen általános jellegére tekintettel került hosszabb határidő megállapításra, hiszen a Tanács a 11. piaci határozat meghozatalakor figyelembe vette a keretszerződés és az egyedi átengedési szerződések eltérő jellegét és időigényét. A Jogosult Szolgáltatók számára továbbá nyilvánvalóan egy rendezett jogviszony esetén teremtődnek meg a feltételek a szolgáltatásaik nyújtásához. Ehhez képest a Kötelezett Szolgáltatónak nincs olyan méltányolható, jogszerű indoka, amely alátámasztaná azt, hogy miért szükséges a Keretszerződés megkötéséhez a Jogosult részéről egy konkrét helyi hurok átengedésére irányuló kezdeményezés. Tekintettel a Keretszerződés megkötésének és a Helymegosztás kialakításának általában hosszabb időtartamára, nem lehet elvárni Jogosulttól, hogy egyedi igényt is tartalmazó igénybejelentést nyújtson be, hiszen az Előfizető felé fennálló kötelezettsége a határidők betartására előreláthatóan lesz teljesíthető.

A Tanács a fenti indokokra tekintettel törölte Hálózati Keretszerződés ezen definíciójából az egyedi helyi hurok átengedésének kezdeményezésére benyújtott igénybejelentés követelményét, és azt a 11. piaci határozatban foglaltakkal összhangban fogalmazta meg. A Tanács továbbá ezen módosításra tekintettel a rendelkező részben foglaltak szerint módosította az INRUO tervezet egyéb, az egyedi helyi hurok átengedésének kezdeményezésére benyújtott igénybejelentés követelményét tartalmazó rendelkezéseit is.

Jelen dokumentum a Magyar Közlöny Lap- és Könyvkiadó tulajdona, további üzleti célú felhasználása tilos!

17. Egyedi átengedési szerződés törlése

Az ATSZE észrevétele szerint nincs szükség Egyedi Átengedési Szerződésre sem a MARUO, sem az INRUO esetében, tekintettel arra, hogy a gyakorlati tapasztalatok alapján nem használhatóak.

A Tanács az ATSZE egyedi hálózati szerződéssel kapcsolatos észrevételét részben figyelembe vette az alábbi indokok miatt:

A Tanács az Egyedi Átengedési Szerződés törlésével kapcsolatos ATSZE álláspontot több okból sem tudja elfogadni:

• A Hszr. alapján maga az egyedi hurok átengedése szerződéssel történik (20. § (1) bekezdése), ebből következően az Egyedi Átengedési Szerződés törlése elektronikus hírközlési szabályba ütközik.

• A Tanács az ATSZE felvetését a verseny fenntarthatósága szempontjából sem tartja indokoltnak, hiszen a piacon megjelenő kisebb szolgáltatókat nem lehet arra kényszeríteni, hogy kizárólag egy meghatározott földrajzi területre vonatkozó keretszerződés megkötésére legyen csak lehetőségük, de egyedileg ne bérelhessenek hurkokat.

• További problémát jelent, hogy a keretszerződés önmagában nem tudja betölteni funkcióját, hiszen a DH-26600-26/2007. számú határozat I. c) (iii) pontja szerint csak általános jelleggel szabályozza a felek jogait és kötelezettségeit, a részleteket az egyes hurkokra vonatkozó egyedi szerződésekben kell rögzítenie a feleknek.

• Végül az ATSZE kérése annak további észrevételének is ellentmond, amelyben kéri az Egyedi hálózati szerződések időtartamának csökkentését.

18. JPE státusz megszűnésével kapcsolatos észrevételek

Az ATSZE az INRUO tervezet Törzsszöveg 3.8.2 pontjával kapcsolatban az alábbi észrevételt tette:

1.1.1. „Az INRUO alapján kötött Hálózati Szerződéseket a Kötelezett Szolgáltató a Tanács 3.5.1.pontban írt határozata jogerőre emelkedésének napján, amennyiben az határozatlan időre jött létre, legalább 90 napos felmondási idővel felmondhatja. *A határozott idejű szerződések rendes felmondással nem szűntethetők meg.”*

Az ATSZE javasolja, hogy a Hatóság dolgozzon ki beruházásvédelmi intézkedéseket és vállaljon előrejelzési kötelezettséget. A 90 napos felmondási határidő súlyos anyagi bizonytalanságot okoz.

A határozott idejű szerződések a Ptk. szerint rendes felmondással nem szűntethetők meg.

A Tanács az ATSZE észrevételét nem tudta figyelembe venni az alábbi indokok miatt:

Tekintettel arra, hogy az INRUO szövege teljes mértékben követi az Eht. 61. § (1) és (2) bekezdésében foglaltakat, a Tanács az ATSZE javaslatát nem tudta elfogadni. Az ATSZE által javasolt módosítás az Eht. módosítását is szükségessé teszi, ezért a javaslat túlmutat az INRUO jóváhagyási eljárás keretein.

19. Keretszerződés tartama maximumának meghatározása

19.1. Törzsszöveg 4.7.2.1 pont

Az ATSZE javasolja az INRUO tervezet Törzsszöveg 4.7.2.1 pontját az alábbiak szerint módosítani:

„A határozott idejű Keretszerződéshez Tartozó Egyedi Szerződés legrövidebb időtartama 1 (egy), ~~leghosszabb időtartama 2 (két)~~ év lehet.

Az ATSZE javasolja a 2 év törlését, melyet azzal indokolt, hogy a piacon ma már jellemzően csak egy éves hűségidőszakok vannak.

A Tanács az ATSZE észrevételét nem tudta figyelembe venni az alábbi indokok miatt:

A Tanács álláspontja szerint – az ATSZE indokolását is figyelembe véve – a javasolt szövegrész törlésével annak jelentése semmivel sem változik. Amennyiben a Jogosul ugyanis csak egy évre kívánja megkötni az Egyedi Szerződést, akkor erre az INRUO alapján minden lehetősége fennáll. A 2 éves időtartam csak a maximális időtartamot jelenti, de nem eredményezi azt, hogy a Jogosult a hűségidőszakokhoz igazodva ne tudna egyéves Egyedi Szerződést kötni.

19.2. Törzsszöveg 4.7.2.2 pont

Az ATSZE javasolja az INRUO tervezet Törzsszöveg 4.7.2.2 pontját az alábbiak szerint módosítani:

A határozott idejű Hálózati Szerződés legrövidebb időtartama *1 (egy)*, ~~leghosszabb időtartama 2 (két)~~ év lehet.

Az ATSZE javasolja a 2 év törlését, melyet azzal indokolt, hogy a piacon ma már jellemzően csak egy éves hűségidőszakok vannak.

A Tanács az ATSZE észrevételét nem tudta figyelembe venni az alábbi indokok miatt:

A Tanács álláspontja szerint – az ATSZE indokolását is figyelembe véve – a javasolt szövegrész törlésével annak jelentése semmivel sem változik. Amennyiben a Jogosult ugyanis csak egy évre kívánja megkötni az Egyedi Szerződést,

Jelen dokumentum a Magyar Közlöny Lap- és Könyvkiadó tulajdona, további üzleti célú felhasználása tilos!

akkor erre az INRUO alapján minden lehetősége fennáll. A 2 éves időtartam csak a maximális időtartamot jelenti, de nem eredményezi azt, hogy a Jogosult a hűségidőszakokhoz igazodva ne tudna egyéves Egyedi Szerződést kötni.

20. A Használaton Kívüli Helyi Hurokra vonatkozó szabályok

20.1. INRUO Törzsszöveg 2. pont

Az ATSZE észrevétele szerint az INRUO Törzsszöveg 2. pont „Használaton Kívüli Helyi Hurok és Alhurok teljes átengedése" fogalmát módosítani szükséges arra tekintettel, hogy az Invitel ne csak akkor legyen köteles átengedni a használaton kívüli hurkot, ha a végberendezés hiányzik, hanem minden olyan esetben, ha az a saját előfizetője számára megtette volna. Ezért javasolta a módosított MARUO 1. sz. mellékletének 2.5.23. pontjában szereplő fogalom használatát. Az ATSZE továbbá erre tekintettel javasolta az INRUO Törzsszöveg 2. Meghatározások pontjában a „Használaton Kívüli Helyi Hurok" meghatározás módosítását.

A Tanács az ATSZE észrevételét nem tudta figyelembe venni az alábbi indokok miatt:

A Tanács az ATSZE észrevételét nem fogadta el, mivel az INRUO -ban található meghatározás teljes körű, az érvényes RUO-határozatokban a használaton kívüli helyi hurkokra vonatkozó meghatározásnak megfelelő. Az ATSZE észrevétele értelmében a Kötelezettnek az olyan használaton kívüli hurkot is át kellene engednie, amely csak beruházással, illetve építéssel válhatna átadhatóvá. A javasolt módosítás szerinti megoldás így aránytalan terhet jelenthetne a Kötelezett számára, ezért a Törzsszöveg 2. Meghatározások pontjában található „Használaton Kívüli Helyi Hurok és Alhurok teljes átengedése" meghatározást, illetve a „Használaton Kívüli Helyi Hurok" meghatározást a Tanács nem módosította.

20.2. INRUO Törzsszöveg 4.1.7.1. pont

Az ATSZE álláspontja szerint hurok definíciójához szükségtelen a „csak a végberendezés hiányzik" kitétel, mivel indokolatlanul szűkíti az átengedhető hurkok választékát. Véleménye szerint azt szükséges vizsgálni, hogy a Kötelezett az adott feltételek között saját előfizetőjének rendelékezésre bocsátaná-e a hurkot.

Az ATSZE ezért az alábbiak szerint javasolja módosítani az INRUO Törzsszöveg 4.1.7.1 pontját:

„A „Használaton Kívüli Helyi Hurok és Alhurok teljes átengedése" szolgáltatás a helyi hurok és alhurok átengedésének funkcionális helyettesítő szolgáltatása abban az esetben, ha a helyi központnak vagy kihelyezett fokozatának kábelrendezőjét vagy az annak megfelelő eszközt az Előfizetői Hozzáférési Ponttal összekötő Használaton Kívüli Helyi Hurok és Alhurok infrastruktúrájának minden eleme adott, vagyis potenciálisan rendelkezésre áll, *üzleti gyakorlatában saját előfizetőjének rendelkezésre bocsátaná a hurkot és a Használaton Kívüli Helyi Hurok vagy Alhurok infrastruktúrájának elemeiből az Invitel Zrt képes a Használton Kívüli Helyi Hurok vagy Alhurok létrehozására."*

A Tanács az ATSZE használaton kívüli helyi hurokkal kapcsolatos észrevételeit nem tudta figyelembe venni az alábbi indokok miatt:

Az ATSZE MARUO és INRUO vonatkozásában tett Használaton Kívüli Helyi Hurokkal kapcsolatos észrevétele volt, hogy annak fogalmát szükséges átalakítani, aszerint, hogy a Kötelezett szolgáltatók annak átengedését ne korlátozzák a „csak a végberendezés hiányzik" kitétellel. Az ATSZE szerint a Kötelezett szolgáltatók ne csak akkor legyenek kötelesek átengedni a használaton kívüli hurkot, ha a végberendezés hiányzik, hanem minden olyan esetben, ha az a saját előfizetője számára megtette volna.

A Tanács az ATSZE ezen észrevételét nem tudta elfogadni az alábbiak miatt:

A DH-26600-26/2007. számú alaki jogerős határozat rendelkező részének I. c) (xi) pontja meghatározza, hogy a hurokátengedési kötelezettség kiterjed „jelen határozat indokolásának I.5.1.4 pontjában funkcionálisan helyettesítő szolgáltatásként azonosított használaton kívüli helyi hurkok átengedésére is, amennyiben azok, szintén az I.5.1.4. pontban leírtak alapján, mindenben megfelelnek a funkcionális helyettesítés feltételeinek. Ez utóbbi kitétel azt jelenti, hogy az adott helyi hurok (illetve alhurok) vonatkozásában a központtól az előfizetői hozzáférési pontig az infrastruktúra minden, az átengedés szempontjából szükséges eleme adott, potenciálisan rendelkezésre áll, csak a végberendezés hiányzik."

Amennyiben az ATSZE a fenti szabályt kifogásolja, úgy kifogásait a DH-26600-26/2007. számú határozat határozattervezetére tett észrevételekben tudta volna előterjeszteni az Eht. 36. §-a szerinti eljárásban, azonban ilyen észrevételt nem terjesztett elő. A Tanács fenti DH-26600-26/2007. számú alaki jogerős határozata az Eht. 188. § 36. pontja értelmében elektronikus hírközlési szabálynak minősül, és a Tanács az Eht. 59. § (1) bekezdése alapján a referenciaajánlattal kapcsolatban azt vizsgálhatja, hogy az megfelel-e az elektronikus hírközlésre vonatkozó szabályoknak.

Ebből következően az INRUO-ban és MARUO-ban foglalt Használaton Kívüli Helyi Hurok definícióját a Tanács nem alakíthatja át, hiszen az mindenben megfelel az elektronikus hírközlési szabálynak minősülő DH-26600-26/2007. számú határozatnak.

Jelen dokumentum a Magyar Közlöny Lap- és Könyvkiadó tulajdona, további üzleti célú felhasználása tilos!

B. RÉSZLETES ÉSZREVÉTELEK

1) Törzsszöveg 2. Meghatározások

Az ATSZE javasolja az INRUO Törzsszöveg 2. Meghatározások pontjában a „Csatlakozási Pont” meghatározás módosítását a MARUO megfelelő meghatározásának átvételével, tekintettel arra, hogy álláspontjuk szerint a meghatározás pontatlan, és fontosnak tartják, hogy minden szolgáltató ugyanazt a meghatározást használja.

A Tanács az ATSZE észrevételét figyelembe vette, és ennek megfelelően a határozat rendelkező részét módosította az alábbi indokok alapján:

A Tanács az ATSZE észrevételét elfogadta, mivel az INRUO Törzsszöveg 2. Meghatározások pontjában a „Csatlakozási Pont” meghatározást pontatlannak ítélte meg, ezért az INRUO Törzsszöveg 2. Meghatározások pontjában a „Csatlakozási Pont” meghatározást a fentiekre tekintettel a rendelkező részben foglaltak szerint módosította.

2) Törzsszöveg 2. pont

Az ATSZE javasolja az INRUO tervezet Törzsszöveg 2. pontjának Előfizetői Hozzáférési Pont definícióját az alábbiak szerint módosítani:

Az „Előfizetői Hozzáférési Pont” azt az Invitel Zrt. helyi hozzáférési hálózatának részét képező Előfizető-oldali fizikai kapcsolódási pontot jelenti, amely a központ felőli első olyan kábelkifejtési pont (hálózati végpont), amelyet az előfizetői végberendezés előfizetői tulajdonban vagy harmadik személy tulajdonában álló hálózattal elérni képes.”

Az ATSZE a fenti javaslatot azzal indokolta, hogy az INRUO tervezet Törzsszöveg 2. pontjában foglalt definíció kizárja az előfizetői végberendezésnek az előfizető vagy harmadik személy tulajdonában lévő hálózaton keresztül történő csatlakoztatását az előfizetői hurokhoz, ezért javasolja a Magyar Telekom tervezetébe beírt NHH definíció használatát.

A Tanács az ATSZE észrevételét nem tudta figyelembe venni az alábbi indokok miatt:

Az INRUO az Előfizetői Hozzáférési Pontot az alábbiak szerint definiálja:

„Előfizetői hozzáférési pont” azon hálózati végpont, amelyen keresztül az előfizető egy elektronikus hírközlő végberendezés fizikai és logikai csatlakoztatása révén hálózati funkciókat és a hálózaton nyújtott szolgáltatásokat vehet igénybe.

A fenti definíció megegyezik az Eht. 188.§ 23. pontjában írt definícióval, ezért annak módosítását a Tanács nem látta indokoltnak.

3) Törzsszöveg 2. pont

Az ATSZE javasolja az INRUO tervezet Törzsszöveg 2. pontjának Előfizetői Szolgáltatást Nyújtó Szolgáltató definícióját az alábbiak szerint módosítani:

„Az „Előfizetői Szolgáltatást Nyújtó Szolgáltató” az a szolgáltató, amely az Előfizetővel előfizetői szolgáltatásra vonatkozó Előfizetői Előszerződést vagy Előfizetői Szerződést kötött, és amely a Jogosult Szolgáltatóval nagykereskedelmi szerződést kötött.”

Az ATSZE a fenti javaslatot azzal indokolta, hogy az Invitel definíciója hibás: szó sincs az előfizetői hurok (alhurok) további átengedéséről. A Jogosult szolgáltató nem a hurkot adja tovább, hanem annak felhasználásával nagykereskedelmi szolgáltatást nyújt az előfizetői szolgáltatást nyújtó szolgáltatónak.

Az ATSZE javasolja a MARUO 1. Melléklet 2.3.5 definíciójának átvételét.

A Tanács az ATSZE észrevételét részben figyelembe vette, és ennek megfelelően a határozat rendelkező részét módosította az alábbi indokok alapján:

Az Invitel 2. pontja az alábbi definíciót adja az Előfizetői Szolgáltatást Nyújtó Szolgáltató fogalmára:

„Előfizetői szolgáltatást nyújtó szolgáltató” azon elektronikus hírközlési szolgáltató, amely az Előfizetővel az átengedésre vonatkozó kezdeményezésben meghatározott helyi hurkon nyújtandó előfizetői szolgáltatásra vonatkozó Előszerződést vagy Előfizetői Szerződést kötött, és amely a Jogosult Szolgáltatóval a Kötelezett Szolgáltató által a Jogosult Szolgáltató INRUO-ban foglaltak szerinti átengedésre vonatkozó kezdeményezésében meghatározott helyi hurok (alhurok) további átengedése tárgyában nagykereskedelmi szerződést kötött. Az Előfizetői szolgáltatást nyújtó szolgáltató a Kötelezett Szolgáltatóval nem áll jogviszonyban.”

A Tanács megállapította, hogy a Jogosult és az Előfizetői Szolgáltatást Nyújtó Szolgáltató nem a helyi hurok (alhurok) további átengedése, hanem a Jogosult részére átengedett helyi hurok (alhurok) felhasználásával nyújtott nagykereskedelmi szolgáltatás tárgyában köt szerződést. A Tanács az INRUO-ban foglalt definíciót ebben a tekintetben módosította, a MARUO megfelelő definíciójának az ATSZE által javasoltak szerinti átvételére azonban nem látott indokot, mivel az egyébként megfelel az elektronikus hírközlésre vonatkopzó szabályokban foglaltaknak.

Jelen dokumentum a Magyar Közlöny Lap- és Könyvkiadó tulajdona, további üzleti célú felhasználása tilos!

4) Törzsszöveg 2. Meghatározások

Az ATSZE javasolja az INRUO Törzsszöveg 2. Meghatározások pontjában a „Fő Kábelrendező (MDF)" meghatározás kicserélését a MARUO megfelelő meghatározására (2.5.6 fogalom), tekintettel arra, hogy álláspontjuk szerint a helyi hálózati csomópont a szükségesnél tágabb értelmű.

A Tanács az ATSZE észrevételét részben figyelembe vette, és a határozat rendelkező részét módosította az alábbi indokok alapján:

A Tanács az ATSZE észrevételét részben elfogadta, mivel az INRUO Törzsszöveg 2. Meghatározások pontjában a „Fő Kábelrendező (MDF)" meghatározást pontatlannak ítélte meg, ezért az INRUO Törzsszöveg 2. Meghatározások pontjában a „Fő Kábelrendező (MDF)" meghatározást a fentiekre tekintettel a rendelkező részben foglaltak szerint módosította.

5) Törzsszöveg 4.1.7.1 pont

Az ATSZE javasolja az INRUO tervezet Törzsszöveg 4.1.7.1 pontjának „Hálózati keretszerződés" meghatározását az alábbiak szerint módosítani:

Az „Átengedési Keretszerződés" az INRUO-ban lefektetett Szolgáltatásokon és azok megvalósításának lényegi feltételein alapuló – a Felek által aláírt – keretszerződés, amely alapján az Egyedi Helymegosztási Szerződések, Egyedi Kábelkifejtési Elem Szerződések, és az Egyedi Hozzáférési Link Szerződések megkötésére, valamint az Egyedi Helyi Hurok Megrendelések és az Egyedi Helyi Bitfolyam Hozzáférési Megrendelések leadására sor kerül.

Az INRUO kontextusában a keretszerződést az ATSZE Átengedési Keretszerződésnek javasolja nevezni, mivel a hálózati Keretszerződés fogalma indokolatlanul tágabb, mint az átengedés tárgyköre.

Az ATSZE javasolja átvenni a Magyar Telekom meghatározását.

A Tanács az ATSZE észrevételét nem tudta figyelembe venni az alábbi indokok miatt:

Az INRUO-ban egyértelműen definiálásra kerül a Hálózati Keretszerződés tárgya: a Hálózati Keretszerződés azon Hálózati Szerződés, amelynek keretében a Felek megállapodhatnak helyi hurok átengedésről, helyi bitfolyam hozzáférési szolgáltatás igénybevételéről, illetve az INRUO szerinti más szolgáltatásokról. A Hálózati Keretszerződés definícióban megjelölt tárgya összhangban van a Hszr.-ben és a 11. piaci határozatban foglaltakkal, hiszen az nem csupán a tényleges átengedés feltételeit rendezi, hanem egyéb szolgáltatásokra is vonatkozik. Ezért az elnevezés maga sem félrevezető, és nem ellentétes a jogszabályokban használt fogalmakkal sem. A Tanács a fentiekre tekintettel nem látott indokot a definíciónak az ATSZE által javasolt módon történő módosítására.

6) Törzsszöveg 4.3.3 A bankgarancia lehívása

Az ATSZE javasolja az INRUO Törzsszöveg 4.3.3 A bankgarancia lehívása pontjában a „Helyi Hurok Frekvenciaterve" meghatározás törlését, tekintettel arra, hogy az ATSZE szerint csak olyan esetben szabad a helyi hurok frekvenciatervére hivatkozni, ha az létezik és nyilvánosan hozzáférhető.

A Tanács az ATSZE észrevételét részben figyelembe vette, és a határozat rendelkező részét módosította az alábbi indokok alapján:

A Tanács az ATSZE Törzsszöveg 4.3.3. pontjára tett észrevételét nem fogadta el, mivel az nyilvánvalóan tévesen került a Törzsszöveg 4.3.3 A bankgarancia lehívása pontjához adott észrevétel helyébe és a megjelölt pontot nem módosította. A Tanács azonban megvizsgálta az észrevétel alapján az INRUO tervezet szövegét, és a Törzsszöveg 2. Meghatározások pontjának „Helyi Hurok Frekvenciaterve" pontjára vonatkoztatva az ATSZE észrevételét a Tanács az észrevételt részben figyelembe vette, és a határozat rendelkező részét módosította, mivel az INRUO nem tartalmaz a frekvenciatervvel kapcsolatos kitételt, így szükségtelen annak definiálása.

7) Törzsszöveg 4.3.5 pont

Az ATSZE javasolja az INRUO tervezet Törzsszöveg 4.3.5 pontjának „A Kötelezett Szolgáltató által végzett eszközvizsgálatok" előírásait kiegészíteni azzal, hogy a bemutatott dokumentumok megfelelősége esetén a Kötelezett szolgáltató köteles felvenni a tekintett berendezést a Kötelezett szolgáltató hálózatában használható berendezések listájára."

Az ATSZE javaslatát azzal indokolta, hogy nem elég előírni a berendezések minősítését bizonyító dokumentumok bemutatását. Elő kell írni azt is, hogy a dokumentumok megfelelősége esetén a Kötelezett köteles felvenni a tekintett berendezést a hálózatában alkalmazható berendezések listájára.

Jelen dokumentum a Magyar Közlöny Lap- és Könyvkiadó tulajdona, további üzleti célú felhasználása tilos!

A Tanács az ATSZE észrevételét részben figyelembe vette és a határozat rendelkező részét módosította az alábbi indokok alapján:

A Tanács az ATSZE észrevételét részben elfogadta, mivel az INRUO Törzsszöveg 4.3.5 A Kötelezett Szolgáltató által végzett eszközvizsgálatok pontjában szükségesnek tartotta annak rögzítését, hogy amennyiben a Jogosult berendezése a gyártói vagy az akkreditált laboratóriumi tanúsítványok alapján alkalmas a Kötelezett hálózatában való alkalmazásra és ezt a próbaüzem eredménye is alátámasztja, akkor a Kötelezettnek az adott berendezést fel kell vennie a hálózatában alkalmazható berendezések listájára. Ezért a Tanács az INRUO Törzsszöveg 4.3.5 A Kötelezett Szolgáltató által végzett eszközvizsgálatok pontjának szövegét a rendelkező részben foglaltaknak megfelelően kiegészítette.

8) Törzsszöveg 4.5.3.1.

Az ATSZE javasolja az INRUO Törzsszöveg 4.5.3.1. Igénybejelentés tartalmi követelményének általános elemei alpontjából az első francia bekezdés törlését, tekintettel arra, hogy ha a jogosult szolgáltató elhordozza az előfizetőt a Kötelezettől, akkor tőle már nem vehet igénybe szolgáltatást, így ez a szöveg zavaró és felesleges.

A Tanács az ATSZE észrevételét nem tudta figyelembe venni az alábbi indokok miatt:

A Tanács az ATSZE az INRUO Törzsszöveg 4.5.3.1. pontjára vonatkoztatott észrevételét nem fogadta el, tévesnek tartja az ATSZE arra vonatkozó véleményét, hogy a pont zavaró és felesleges, mert az előfizető az elhordozás után már nem vehet igénybe szolgáltatást a Kötelezettől. A Tanács megítélése szerint a pont az előfizetőnek nem a Kötelezettel, hanem a Jogosulttal, illetve az előfizetői szolgáltatást nyújtani kívánó szolgáltatóval való kapcsolatára utal. A Tanács a fentiek alapján a megjelölt pontot nem módosította.

9) Törzsszöveg 4.5.4

Az ATSZE javasolja az INRUO Törzsszöveg 4.5.4 pontjának kiegészítését, tekintettel arra, hogy a 2. melléklet 1.4.1. pontja nem tartalmazza a hivatkozott információkat, melyeket az Átengedési Keretszerződés megkötését kezdeményező Igénybejelentés előtt a Jogosult igényelhet Előrendelés keretében. Javasolják a MARUO hasonló része Invitel Zrt. számára módosított változatának átvételét.

A Tanács az ATSZE észrevételét részben figyelembe vette és a határozat rendelkező részét módosította az alábbi indokok alapján:

A Tanács az ATSZE az INRUO Törzsszöveg 4.5.4 pontjának kiegészítési javaslatát nem fogadta el, mivel a hivatkozott információk átadását az INRUO 2. Mellékletének (Előrendelési eljárások alkalmazása esetén a Kötelezett Szolgáltató az alábbi adatokat adja meg) 2.1 Hálózati alapinformációk pontja tartalmazza; nem szükséges azt a Törzsszöveg 4.5. pontjába beépíteni.

A Tanács azonban az ATSZE észrevételét annyiban elfogadta, hogy az INRUO Törzsszöveg 4.5.4 pontjában hivatkozott 2. melléklet 1.4.1. pontja nem tartalmazza a megjelölt, átadni szükséges információkat, mivel a melléklet nem tartalmaz ilyen alpontot. A fentiekre tekintettel a Tanács az INRUO Törzsszöveg 4.5.4 pontját a rendelkező részben foglaltak szerint módosította.

10) Törzsszöveg 4.6.1.2

Az ATSZE javasolja az INRUO Törzsszöveg 4.6.1.2 pontjának törlését, tekintettel arra, hogy véleménye szerint egy összekapcsolási keretszerződés nem veszélyeztetheti a hálózat biztonságos üzemeltetését, a hálózat egységét, vagy a szolgáltatások zavarmentes működését. A pontot az átengedést ellehetetleníteni kívánó szándék felesleges követelményekben megnyilvánuló kifejezésének tartja, ezért törlését javasolja.

A Tanács az ATSZE észrevételét nem tudta figyelembe venni az alábbi indokok miatt:

A Tanács az ATSZE az INRUO Törzsszöveg 4.6.1.2 pontjára vonatkozó észrevételét nem fogadta el, mivel szükségesnek tartja, hogy a Kötelezett az igény elfogadása előtt fel tudja mérni, hogy műszakilag és gazdaságilag képes-e a Jogosult Szolgáltató igényeit úgy teljesíteni, hogy az igény kielégítése saját hálózatának egységét, biztonságát vagy a szolgáltatások zavartalan üzemeltetését ne veszélyeztesse.

A 4.6.1.2 pont nem azt tartalmazza, hogy maga a keretszerződés okozhatná ezt a veszélyeztetést, hanem annak előzetes vizsgálat nélküli megvalósítása.

A Tanács a fentiek alapján a megjelölt pontot nem módosította.

11) Törzsszöveg 4.6.3.2 pont

Az ATSZE javasolja az INRUO tervezet Törzsszöveg 4.6.3.2 pontjának az „Objektív műszaki okok” előírásait az alábbiak szerint módosítani:

Jelen dokumentum a Magyar Közlöny Lap- és Könyvkiadó tulajdona, további üzleti célú felhasználása tilos!

„Ha a Kötelezett Szolgáltató megítélése szerint a *Keretszerződés megkötésére irányuló* ajánlat objektív műszaki okok miatt nem indokolt, az ajánlat kézhezvételétől vagy a pótlólagos adatközléstől számított 10 napon belül köteles erről a Jogosult Szolgáltatót írásban, indoklással – a szükség szerint elvégzett megvalósíthatósági vizsgálatok eredményével – ellátva tájékoztatni, megjelölve a véleménye szerint műszakilag vagy gazdaságilag ésszerű ajánlat feltételeit, különösen az alábbiakat:"

Az ATSZE javaslatát azzal indokolja, hogy a tervezet összemossa a keretszerződés és az egyedi átengedési szerződések esetét, a 10 napos válaszidő csak keretszerződés esetén megengedhető.

.

A Tanács az ATSZE észrevételét figyelembe vette és a határozat rendelkező részét módosította az alábbi indokok alapján:

A Tanács a 11. piaci határozat rendelkező része I. c) (x) pontjában foglaltakban megállapított határidőkre tekintettel indokoltnak látta az INRUO szövegének a javaslat szerinti kiegészítését. A 11. piaci határozatban differenciáltan előírt határidőkre tekintettel szükséges egyértelművé tenni, hogy a 10 napos határidő csak a Keretszerződés megkötésére irányuló eljárásban alkalmazható.

12) Törzsszöveg 4.6.3.2.2. pont

Az ATSZE javasolja az INRUO Törzsszöveg 4.6.3.2.2.pontjának módosítását, tekintettel arra, hogy véleménye szerint keretszerződés esetén ésszerűen nem merülhet fel a Kötelezett hálózatának túlzott terhelése, a működés biztonságának vagy a hálózat egységének a veszélyeztetése. Az erre vonatkozó rész törlését javasolják.

A Tanács az ATSZE észrevételét figyelembe vette és a határozat rendelkező részét módosította az alábbi indokok alapján:

A Tanács véleménye szerint a Kötelezett hálózatának egysége, működési biztonsága valóban rendkívül fontos. Ennek szavatolását segíti elő a megfelelő gondossággal előkészített keretszerződés.

A Tanács az ATSZE által kifogásolt részt ezért valóban a szövegből elhagyhatónak tartotta és a Rendelkező részben foglaltaknak megfelelően módosította az INRUO Törzsszöveg 4.6.3.2.2.pontját

13) Törzsszöveg 4.6.3.2.4 pont

Az ATSZE javasolja az INRUO tervezet törzsszöveg 4.6.3.2.4 pontjának törlését.

Az ATSZE javaslatát azzal indokolta, hogy nem ismert ilyen követelmény megléte a MARUO-ban.

A Tanács az ATSZE észrevételét nem tudta figyelembe venni az alábbi indokok miatt:

Az ATSZE a javaslatát nem indokolta, pusztán arra hivatkozott észrevételében, hogy az INRUO tervezet törzsszöveg 4.6.3.2.4 pontjában foglalt követelmény nem szerepel a MARUO-ban, amely tény azonban önmagában nem alapozza meg az INRUO tervezet tartalmának módosítását. A Tanács ezért az ATSZE észrevételét nem tudta figyelembe venni.

14) Törzsszöveg 4.7.5 pont

Az ATSZE javasolja az INRUO tervezet Törzsszöveg 4.7.5 pontja címének („Felelősség az Előfizetőkkel szemben") kiegészítését „Előfizetőkért" kitétellel. A 4.7.5 pont szövegét tekintetében javasolja továbbá, hogy az akként kerüljön módosításra, hogy a Jogosult Szolgáltató az előfizetőjéért a Kötelezett Szolgáltatóval szemben a köztük érvényes nagykereskedelmi szerződés szabályai szerint feleljen. Az ATSZE javaslatát azzal indokolja, hogy a távközlési szolgáltatásnyújtás jellegének a félreértését mutatja az a követelmény, miszerint a Jogosult az előfizetőjéért úgy felel, mint saját magáért. Az előfizető viselkedésére a Jogosult csak korlátozott hatással lehet. A Jogosult felelősségét a Kötelezett és a Jogosult közötti nagykereskedelmi szerződésben a Jogosult és előfizetője közti jogviszony természetének megfelelően kell szabályozni.

A Tanács az ATSZE észrevételét részben figyelembe vette és a határozat rendelkező részét módosította az alábbi indokok alapján:

A Tanács az ATSZE indoklását, miszerint Jogosult az Előfizető magatartásáért nem felelhet úgy, mint sajátjáért, mivel arra csak korlátozott hatással lehet, elfogadta. Az ilyen típusú felelősség kikötése a polgári jog szabályai szerint is ritka, ilyen például az alvállalkozót igénybe vevő vállalkozó felelőssége. Az Előfizető és a Jogosult jogviszonya azonban korántsem analóg. Figyelembe kell venni azt is, hogy a referenciaajánlatban szereplő egyes szolgáltatások esetén az Előfizető egyben a Kötelezett előfizetője is.

A Tanács ezért az ATSZE javaslata alapján, a rendelkező részben foglaltak szerint módosította az INRUO tervezet Törzsszöveg 4.7.5 pontját.

Jelen dokumentum a Magyar Közlöny Lap- és Könyvkiadó tulajdona, további üzleti célú felhasználása tilos!

15) Törzsszöveg 4.7.6.

Az ATSzE a Törzsszöveg „4.7.6. Használaton kívüli helyi hurok átengedésének esete” pontjában szereplő „Ilyen igénybejelentés esetén – amennyiben a Jogosult Szolgáltató a hurok alkalmassági vizsgálat elvégzését kéri - az eredménytől függetlenül a 6. sz. mellékletben meghatározott Helyi hurok egyedi alkalmassági vizsgálat díja kerül felszámításra.” szövegrész „Ilyen igénybejelentés esetén – amennyiben a Jogosult Szolgáltató a hurok egyedi részletes helyszíni alkalmassági vizsgálat elvégzését kéri - az eredménytől függően a 6. sz. mellékletben meghatározott Helyi hurok egyedi alkalmassági vizsgálat díja kerül felszámításra, azaz a vizsgálat eredménytelensége esetén a Jogosult a sikeres esetre meghatározott díj 50%-át köteles fizetni.” szövegrész szerinti módosítását kéri.

A Tanács az ATSzE fenti észrevételét a következő módon figyelembe vette az alábbi indokok alapján:

Az ATSzE fenti észrevételében egyrészt a Törzsszöveg 4.7.6. pontjának fenti bekezdésében szereplő „hurok alkalmassági vizsgálat” megnevezés pontosítását kérte. Mivel a fenti bekezdésben is szerepel, hogy ebben az esetben „Helyi hurok egyedi alkalmassági vizsgálat díja kerül felszámításra”, emiatt a Tanács a fenti bekezdésben a „hurok alkalmassági vizsgálat” megnevezés helyett a „helyi hurok egyedi alkalmassági vizsgálat” megnevezés szerepeltetését tartotta indokoltnak.

Az ATSzE fenti észrevételében másrészt a helyi hurok egyedi alkalmassági vizsgálat díjának a vizsgálat eredményétől függetlenül történő felszámításának törlését kérte. A Tanács a Határozattervezet II.) Kiegészítő szolgáltatásokra vonatkozó díjak fejezetének 2.) pontjában a Hszr. 29. § (1) bekezdése alapján a referenciaajánlat 6. számú melléklete 3.3.5 pontjának szövegéből már törölte "- az eredménytől függetlenül –" szövegrészt. Ezen ok miatt a Tanács a Törzsszöveg 4.7.6. pontjának fenti bekezdésében szereplő „eredménytől függetlenül” szövegrész törlését is indokoltnak tartotta.

A fenti indokok alapján a Törzsszöveg „4.7.6. Használaton kívüli helyi hurok átengedésének esete” pontjában szereplő fenti szövegrész a következők szerint módosul:

„Ilyen igénybejelentés esetén – amennyiben a Jogosult Szolgáltató a helyi hurok egyedi alkalmassági vizsgálat elvégzését kéri - a 6. sz. mellékletben meghatározott Helyi hurok egyedi alkalmassági vizsgálat díja kerül felszámításra.”

A fentiek alapján a Tanács a DH-9913-7/2008. számú határozattervezetének II.) Kiegészítő szolgáltatásokra vonatkozó díjak fejezete a következő ponttal egészül ki:

6.) A Törzsszöveg „4.7.6. Használaton kívüli helyi hurok átengedésének esete” pontjában szereplő „Ilyen igénybejelentés esetén – amennyiben a Jogosult Szolgáltató a hurok alkalmassági vizsgálat elvégzését kéri - az eredménytől függetlenül a 6. sz. mellékletben meghatározott Helyi hurok egyedi alkalmassági vizsgálat díja kerül felszámításra.” mondat helyébe a következő lép:

„Ilyen igénybejelentés esetén – amennyiben a Jogosult Szolgáltató a helyi hurok egyedi alkalmassági vizsgálat elvégzését kéri - a 6. sz. mellékletben meghatározott Helyi hurok egyedi alkalmassági vizsgálat díja kerül felszámításra.”

16) Törzsszöveg 4.8.6.

Az ATSZE javasolja az INRUO Törzsszöveg 4.8.6 pontjának módosítását, tekintettel arra, hogy véleménye szerint hurokátengedés esetén nincs szó kölcsönösségről, kivéve a Távoli Hozzáférés esetét.

A Tanács az ATSZE észrevételét részben tudta figyelembe venni az alábbi indokok miatt:

A Tanács elfogadta, hogy a Bejárás nem igényel kölcsönösséget a Kötelezett és a Jogosult között, mivel a Kötelezett ismeri a helyszínt és annak valamennyi adottságát, a Távoli Hozzáférés megvalósításában pedig a Kötelezett számára is fontos a helyszíni adottságok megismerése, mivel a Kötelezett feladata az összeköttetés kiépítése odáig. Ugyanakkor a Tanács az ATSZE javaslatától eltérő szövegezést fogadott el, így a Jogosult külső szakértőjének részvételét és a Bejárás létrejöttének időpontját a Felek megállapodásához kötötte.

A fentieknek megfelelően a Tanács a Rendelkező részben foglaltaknak megfelelően módosította az INRUO Törzsszöveg 4.8.6-os pontját.

17) Törzsszöveg 4.8.7 .

Az ATSZE javasolja az INRUO Törzsszöveg 4.8.7 . Próbaüzem pontjának módosítását, tekintettel arra, hogy a próbaüzem bármelyik fél igénye lehet.

A Tanács az ATSZE észrevételét figyelembe vette, és ennek megfelelően a határozat rendelkező részét módosította az alábbi indokok alapján:

A Tanács az ATSZE észrevételét elfogadta, mert egyetért avval, hogy az INRUO Törzsszöveg 4.8.7 . Próbaüzem pontja tartalmazza azt a módosítást, amely hangsúlyozza, hogy a próbaüzem bármelyik fél igénye esetén közösen vállalt kötelezettség. A Tanács a fentiek alapján az INRUO Törzsszöveg 4.8.7 Próbaüzem pontját a fentiekre tekintettel a rendelkező részben foglaltak szerint módosította.

Jelen dokumentum a Magyar Közlöny Lap- és Könyvkiadó tulajdona, további üzleti célú felhasználása tilos!

18) Törzsszöveg 4.9.2.6 pont

Az ATSZE az INRUO tervezet Törzsszöveg 4.9.2.6 pontjának helyébe új szöveget javasol elfogadni, mely szövegezésre azonban észrevételében javaslatot nem tett. Az ATSZE az észrevételében előadta, hogy a 4.9.2.6 pontban felsorolt esetek csak a szükséges szerződésmódosítási esetek egy kis részét tartalmazzák, és indokoltnak látják a MARUO és az INRUO konzisztenciája.

Az ATSZE javasolja továbbá a MARUO teljes szolgáltatóváltási és szolgáltatásváltási rendszerének az átvételét.

A Tanács az ATSZE észrevételét nem tudta figyelembe venni az alábbi indokok miatt:

Az ATSZE észrevételében konkrét szövegjavaslatot nem tett, a MARUO teljes szolgáltatóváltási és szolgáltatásváltási rendszerének az átvételére vonatkozó javaslatára pedig semmilyen indokot nem hozott fel. A Tanács a konkrét javaslat, illetve az indokolás hiánya miatt nem tudta figyelembe venni az ATSZE észrevételét.

19) Törzsszöveg 4.10.3.3 pont

Az ATSZE javasolja az INRUO tervezet törzsszöveg 4.10.3.3 pontjának törlését.

Az ATSZE javaslatát azzal indokolta, hogy az előfizetőnek a Kötelezettnél fennálló és fennmaradó díjtartozása nem ok sem a hurok át nem engedésére, sem az átengedett hurokra vonatkozó hálózati szerződés felmondására.

A tartozás a kötelezett és (volt) előfizetőjének ügye – a fizetési kötelezettség a kettejük szerződésének megszűnte után is érvényes előfizetői kötelezettség. A Kötelezett nem sújthatja a Jogosultat a behajtás sikertelensége okán.

A Tanács az ATSZE észrevételét figyelembe vette, és ennek megfelelően a határozat rendelkező részét módosította az alábbi indokok alapján:

A Tanács a 11. piaci határozat rendelkező része I. c) (xi) pontjában előírta, hogy a Kötelezett Szolgáltatónak a Hszr. 14.§ (1) bekezdése szerinti szerződéskötési kötelezettsége fennáll akkor is, ha az előfizető nem rendezte valamennyi díjtartozását a Kötelezett Szolgáltató felé. A Tanács ezt az indokolás rész A. fejezet III.5.2.2.3. (xi) pontjában részletesen indokolta, melyből kiemelendők az alábbi megállapítások:

„A Tanács továbbá azt is megállapította, hogy abban az esetben, ha a kötelezett szolgáltató az Eht.-ban biztosított jogával élve díjtartozás miatt felmondja az előfizetői szerződést, akkor a polgári jog szabályai szerint, a szerződés megszűnésére tekintet nélkül továbbra is követelheti a díjtartozás összegét a korábbi előfizetőjétől. Abban az esetben, ha az előfizető mondja fel a szerződést, de – vitatott vagy elismert – díjtartozása áll fenn, a Kötelezett Szolgáltató a szerződés megszűnése után ugyanúgy követelheti a díjtartozás összegét a korábbi előfizetőjétől. Megállapítható tehát, hogy a Hszr. 15.§ (1) bekezdésében foglalt rendelkezés azáltal, hogy feljogosítja a kötelezettet arra, hogy díjtartozás miatt elutasítsa a hurokátengedésre vonatkozó igénybejelentést, lényegében egy speciális, az előfizető fizetési hajlandóságát növelő biztosítékot nyújt a kötelezettnek, hiszen az előfizető egészen addig nem tudja más szolgáltató szolgáltatását igénybe venni, amíg ki nem elégíti az általa elismert vagy vitatott díjtartozást. A Tanács azonban nem látta indokát annak, hogy ezt a korlátozást fenntartsa, mivel a hurokátengedés ellenére sem szűnik meg az előfizetőnek a kötelezett szolgáltató irányában fennálló díjtartozása, így a kötelezett az ebből eredő igényét érvényesítheti, ugyanakkor az előfizető szolgáltatók közötti választási lehetőségét korlátozza, hogy az előfizető egy esetleg vitatott díjtartozás miatt a Kötelezett Szolgáltatón kívüli más szolgáltatótól nem tud szolgáltatást igénybe venni. A díjtartozásra vonatkozó, megfelelő előfizetői felhatalmazás esetén történő tájékoztatás alapján pedig a Jogosult Szolgáltató, illetve az előfizetői szolgáltatást nyújtó szolgáltató pedig mérlegelheti, hogy a díjtartozás megléte ellenére is szerződést kíván-e kötni a potenciális előfizetővel, azonban a kockázatok figyelembe vételével történő döntést a Jogosult Szolgáltatóra, illetve az előfizetői szolgáltatást nyújtó szolgáltatóra kell bízni."

A fenti indoklásban kifejtettek szerint tehát a Tanács rögzítette, hogy a referenciaajánlatban nincs helye egy, a Jogosult és a Kötelezett jogviszonyától különböző jogviszony (tehát itt a Kötelezett és az Előfizető közti jogviszony) vonatkozásában szerződési biztosítékként beépíteni az átengedési igény díjtartozás miatti elutasítását azáltal, hogy mindaddig akadályozva van az Előfizető egy Jogosulttal való szerződéskötésben, amíg díjtartozását ki nem egyenlíti. A 11. piaci határozatban ezt az igénybejelentés elutasítása vonatkozásában mondta ki a Tanács, ugyanakkor ezt figyelembe kell venni az INRUO tervezet 4.10.3.3 pontjának vizsgálatakor is. Ezen pontban foglalt rendelkezés alapján ugyanis – bár csak a nem vitatott tartozások esetében – a már létrejött, Kötelezett és Jogosult közötti szerződés felmondására van lehetőség a Kötelezett részéről. A hatását tekintve ez az intézkedés a Kötelezett részéről ugyanazt a hatást fejti ki az Előfizető szempontjából, mint az igénybejelentés elutasítása: megakadályozza, hogy az Előfizető egy másik szolgáltatótól vegyen igénybe elektronikus hírközlési szolgáltatásokat. A Jogosult szempontjából viszont lényegesen hátrányosabb ez a helyzet, hiszen a már létrejött Hálózati Szerződés azonnali hatályú felmondására kerül sor, ezáltal a Jogosultat jelentős kár éri, hiszen a szerződéskötési eljárás során az INRUO-ban foglalt díjakat megfizette, ellenben a nagykereskedelmi szerződés felmondására tekintettel az Előfizető részére tovább nem tud szolgáltatni. A Jogosult önhibáján kívül is kerülhet ilyen helyzetbe, hiszen felhatalmazás hiányában az esetleges előfizetői

Jelen dokumentum a Magyar Közlöny Lap- és Könyvkiadó tulajdona, további üzleti célú felhasználása tilos!

díjtartozásról nem is szerez tudomást, illetve a díjtartozás esetleges kiegyenlítését sem köteles akár a Kötelezett, akár az Előfizető hitelt érdemlően igazolni.

A Tanács a fentiekben kifejtette indokokra tekintettel az INRUO tervezet törzsszöveg 4.10.3.3 pontját törölte.

20) Törzsszöveg 6.1 Hurokátengedési szolgáltatások

Az ATSZE javasolja az INRUO Törzsszöveg 6.1 Hurokátengedési szolgáltatások pontjának módosítását, tekintettel arra, hogy a használaton kívüli hurok átengedését taglaló francia bekezdésből el kívánja hagyni végberendezés hiányára való utalást.

A Tanács az ATSZE észrevételét nem tudta figyelembe venni az alábbi indokok miatt:

A Tanács az ATSZE az INRUO Törzsszöveg 6.1 Hurokátengedési szolgáltatások pontjára vonatkozó észrevételét nem fogadta el, mivel az INRUO -ban található meghatározás használaton kívüli helyi hurok definíció teljes körű, az érvényes RUO-határozatokban a használaton kívüli helyi hurkokra vonatkozó meghatározásnak megfelelő. A végberendezés hiányára való utalás elhagyása esetén a Kötelezettnek az olyan használaton kívüli hurkot is át kellene engednie, amely csak beruházással, illetve építéssel válhatna átadhatóvá. A javasolt módosítás szerinti megoldás így aránytalan terhet jelenthetne a Kötelezett számára, ezért a Törzsszöveg 6.1 Hurokátengedési szolgáltatások pontját a fentiek alapján a Tanács nem módosította.

21) Törzsszöveg 6.3.

Az ATSzE észrevétele szerint szükséges a referenciaajánlatban annak szerepeltetése, hogy a Kötelezett Szolgáltató a szerződéskötésre irányuló kezdeményezésben megjelölt helyi hurok átengedésre való alkalmasságát a nyilvántartásában található adatok alapján abban az esetben is megvizsgálja, ha a jogosult szolgáltató nem igényel részletes helyi hurok alkalmassági vizsgálatot. Továbbá, a Kötelezett részletes helyi hurok alkalmassági vizsgálat elvégzése hiányában is garantálja, hogy a hurkon szélessávú szolgáltatás nyújtható, ha a hurokátengedést megelőzően is szélessávú szolgáltatást nyújtottak a hurkon, illetve olyan mértékben garantálja a szélessávú szolgáltatás nyújthatóságát, amilyen mértékben annak feltételei a hurokra vonatkozó nyilvántartási adatok alapján történő vizsgálattal megállapíthatók.

A Tanács az ATSzE fenti észrevételét nem tudta figyelembe venni az alábbi indokok miatt:

A helyi hurok alkalmassági vizsgálat referenciaajánlatban való szabályozási kötelezettségét a a Hszr. 30. § (2) bekezdése írja elő, amely szerint a kötelezett szolgáltató referenciaajánlatában az egyedi részletes hurok alkalmassági vizsgálatról köteles rendelkezni. Ennek tartalmát a Hszr. 3. § (1) 17. pontja határozza meg, amely szerint a "részletes helyi hurok alkalmassági vizsgálat: olyan műszaki vizsgálat, amely során megállapítják, hogy az adott helyi hurok alkalmas-e szélessávú szolgáltatás nyújtására, illetve zavar-e már meglévő egyéb szolgáltatást;"

A 11. piaci határozat I. c) (iv) pontja szerint "A Kötelezett Szolgáltató a szerződéskötésre irányuló kezdeményezésben megjelölt helyi hurok átengedésre való alkalmasságát csak a Jogosult erre vonatkozó kérése esetén vizsgálja meg. Amennyiben a Jogosult Szolgáltató nem igényel egyedi részletes hurok alkalmassági vizsgálatot, a Kötelezett Szolgáltató köteles ezt tudomásul venni. Ennek megfelelően Hszr. 22.§ (1) bekezdésében foglaltaktól eltérően a Jogosult Szolgáltató döntése függvényében kerül elvégzésre a megjelölt helyi hurok átengedésre való alkalmasságának vizsgálata"

A hatályos szabályozás szerint tehát a kötelezett szolgáltató az egyedi részletes hurok alkalmassági vizsgálatról köteles rendelkezni referenciaajánlatában, és ezt a vizsgálatot csak a jogosult erre irányuló esetén köteles elvégezni. A Kötelezett referenciaajánlatának a helyi hurok alkalmassági vizsgálattal kapcsolatos rendelkezései megfelelnek a hatályos szabályozásnak, azok módosítása nem indokolt.

A nyilvántartási adatok alapján történő vizsgálattal kapcsolatban a referenciaajánlat 2. számú melléklete 2.2. pontja szerint a kötelezett szolgáltató az előrendelési eljárás keretében a Hszr. 3. § (1) 3. pontja által előírt előfizetői adatokat és hálózati információkat átadja. Ezen adatok alapján a jogosult szolgáltató a részletes hurok alkalmassági vizsgálat igénybevétele nélkül is tájékozódhat az igényelt helyi hurok átengedés szempontjából lényeges műszaki paramétereiről.

Az észrevételre adott válaszhoz egyebekben lásd még a Törzsszöveg 6.3. pontjához az Indokolás rész III.A. 11.2 pontjában írtakat, valamint az 5A. melléklet 2.3.1.8. pontjához és az 5C. melléklet 1.4. pontjához tett észrevételekhez adott válaszokat.

22) Törzsszöveg 13.1 pont

Az ATSZE javasolja az INRUO tervezet Törzsszöveg 13.1 pontját kiegészíteni akként, hogy a a Jogosult szolgáltató igénye esetén a Kötelezett szolgáltató köteles legyen betekintést adni az árak alapjául szolgáló költségszámítási modellbe, továbbá a kiegészítő szolgáltatások díjaihoz kapcsolódó számításokba. Az ATSZE javaslatát azzal indokolja, hogy a Kötelezett legyen köteles betekintési lehetőséget adni a költségszámítási modellbe és a kiegészítő szolgáltatások díjaihoz kapcsolódó számításokba.

Jelen dokumentum a Magyar Közlöny Lap- és Könyvkiadó tulajdona, további üzleti célú felhasználása tilos!

A Tanács az ATSZE észrevételét nem tudta figyelembe venni az alábbi indokok miatt:
Az Eht. 30.§-a rendelkezik az üzleti titokról. A 30.§ (2) bekezdése alapján az ügyfél kérheti az üzleti titok védelmére való hivatkozással az iratokba való betekintés korlátozását. A referenciaajánlatokkal kapcsolatosan ugyanakkor korlátot állít a törvény a 30.§ (4) bekezdésben, megállapítva, mi nem minősül ezen eljárásokban üzleti titoknak. A költségszámítási modell azonban nem sorolható be a 30.§ (4) bekezdése alá, mivel az nem tekinthető a referenciaajánlat olyan részének, amit a kötelezett szolgáltató a szerződéskötés során harmadik feleknek általában rendelkezésre bocsátana. A Tanács ezért az ATSZE észrevételét nem vette figyelembe.

23) 1. sz. melléklet
Az ATSZE részletes javaslatot ad az INRUO 1. sz melléklet adatstruktúrájának átalakítására.

A Tanács az ATSZE észrevételét nem tudta elfogadni, mert véleménye szerint az INRUO 1. sz mellékletében alkalmazott adatstruktúra nem mond ellent az érvényes szabályoknak. A Tanács nem tartotta indokoltnak annak megváltoztatását, mivel a javaslatban igényelt meghaladja az ésszerűen felhasználni szükséges adatmennyiséget, és egységesen nem nyerhető ki minden Kötelezett támogató rendszeréből. Az infrastruktúra elemekre vonatkozó adatok nem részei a hurokátengedési piacnak.
A Tanács a fentiek alapján az INRUO 1. sz mellékletét nem változtatta meg.

24) 2. sz. melléklet 1.2. pont
Az ATSZE idéz az INRUO 2. sz. melléklet 1.2 pontját, de nem tett semmilyen észrevételt.

A Tanács az ATSZE idézetét nem tudta figyelembe venni az alábbi indokok miatt:
Az ATSZE nem adott semmilyen javaslatot és nem tett semmilyen észrevételt a megjelölt ponttal kapcsolatban, ezért a Tanács az INRUO 2. sz. melléklet 1.2 pontját változatlanul hagyta.

25) 2. sz melléklet 1.4
Az ATSZE javasolja az 1.4 pont törlését, melyet azzal indokol, hogy a kérdést a Törzsszöveg 6.3. Kiegészítő szolgáltatások pontja szabályozza. Ugyanazt a kérdést nem kell két helyen is szabályozni.

A Tanács az ATSZE észrevételét részben figyelembe vette, és a határozat rendelkező részét módosította az alábbi indokok alapján:
A Tanács az ATSZE észrevételét elfogadta, mivel az INRUO Törzsszövegének 6.3 Kiegészítő szolgáltatások pontja a Helyi Hurok alkalmasságának vizsgálatát szabályozza. A Tanács 2. sz. melléklet 1.4 pontjának törlését azonban nem fogadta el, mert az INRUO felépítésének logikája szerint ez a szabályozás a 2.sz. Mellékletben a megfelelő helyen van. A fentiekre tekintettel, kettősség megelőzése érdekében, a Tanács az INRUO Törzsszövege 6.3 pontjának szövegét módosította, a rendelkező részben foglaltak szerint.

26) 2.sz Melléklet 1.5 után
Az ATSZE javasolja az INRUO 2. sz. Mellékletétnek kiegészítését az 1.Általános feltételek 1.5 alpontja utáni részben az átengedett frekvencia tartományra vonatkozó csillapítás-diagrammal, az átengedett hurok működőképességének ellenőrzéséhez.

A Tanács az ATSZE észrevételét nem tudta figyelembe venni az alábbi indokok miatt:
A Tanács az INRUO 2. sz. Mellékletétnek az 1.Általános feltételek 1.5 alpontja utáni részébe javasolt ATSZE kiegészítést nem fogadta el, mivel a helyi hurok egyedi alkalmassági vizsgálatának befejezése után a Kötelezettnek minden, e mellékletben felsorolt adatot át kell adnia a Jogosultnak és egyúttal nyilatkozatot is kell adnia, hogy a nyújtani kívánt szolgáltatásra a hurok alkalmas-e. Ezek után a Jogosult számára már nem szükséges a kiegészítésben igényelt csillapítás diagram. A Tanács álláspontja szerint amennyiben mégis, állapodjon meg RUO-n kívül a Kötelezettel ennek átadásában.
A fentiek értelmében a Tanács az INRUO 2.sz Melléklet 1.5 utáni szakaszait nem módosította.

27) 2. sz melléklet 2.
Az ATSZE javasolja az INRUO tervezet 2. sz melléklet 2. pontját az alábbiak szerint módosítani:
„2. Előrendelési és igénybejelentési eljárások alkalmazása esetén a Kötelezett Szolgáltató az alábbi adatokat adja meg
2.1. Hálózati alapinformációk
Az Előrendelés alapján a Kötelezett szolgáltató a Törzszsöveg 4.5.4. pontja szerinti információkat köteles szolgáltatni a Jogosult szolgáltató számára.”

Jelen dokumentum a Magyar Közlöny Lap- és Könyvkiadó tulajdona, további üzleti célú felhasználása tilos!

Az ATSZE javasolja, hogy a címet a tartalomnak megfelelően módosítani kell. Az ATSZE javaslatát azzal indokolta, hogy az Előrendelés Keretszerződés megkötése előtt lehetséges. Az ebben az esetben átadandó információkat a Törzsszöveg 4.5.4. pontja határozza meg. Az ATSZE szerint a két helyen meghatározás nem javasolt, csak hivatkozás legyen.

A Tanács az ATSZE észrevételét nem tudta figyelembe venni az alábbi indokok miatt:

A Hszr. 3.§ 3. pontja és az INRUO törzsszöveg 2. pontjában foglalt „Előrendelés" definíció alapján az előrendelés a szerződéskötést megelőző eljárás. Sem a Hszr. ezen pontja, sem az INRUO-ban foglalt „előrendelés" definíció nem zárja ki az előrendelést a Keretszerződés megkötésén kívüli esetekben. Az „igénybejelentési eljárásra" utalás az ATSZE javaslata szerint ezért nem indokolt, hiszen akár Hálózati Keretszerződés, akár Egyedi Hálózati Szerződés megkötését megelőzően lehetőség van előrendelés keretében a szükséges információk bekérésére.

Az ATSZE által javasolt kereszthivatkozás a Törzszsöveg 4.5.4. pontjára nem helytálló, mivel az nem rendezi az átadandó információk körét, hanem éppen az INRUO tervezet 2. sz mellékletére hivatkozik, de tévesen, ugyanis a 2. mellékletnek 1.4.1 pontja nincs, a helyes hivatkozás pedig a 2. melléklet 2. pontja. A Tanács a téves hivatkozást a rendelkező részben foglaltak szerint javította, és a 2. sz. melléklet 2. pontja tekintetében tett módosítási javaslatot nem fogadta el.

28) 2. sz melléklet 3.

Az ATSZE véleménye szerint az INRUO 2. sz. melléklete 3. pontja teljesen alkalmatlan az alhurok megosztás szabályozott bevezetésére. Hiányolja a részletek kidolgozását. Nem tartja elfogadhatónak, hogy a Jogosult Szolgáltató és a Kötelezett egyeztetése alapján valósuljon meg az alhurok megosztás. Javasolja, hogy az Invitel Zrt. kapjon 3 hónapos határidőt az alhurok átengedés részletes kidolgozására, melyet terjesszen be a Hatósághoz és javaslata tartalmazza a nagyrendező és a nagyelosztó közötti összeköttetés átengedésének a feltételeit.

A Tanács az ATSZE észrevételét nem tudta figyelembe venni az alábbi indokok miatt:

A Tanács az ATSZE észrevételét nem fogadta el, mivel megállapítása szerint az INRUO tervezet a hurok- és alhurok átengedésére mindenütt együttesen adja meg a szabályokat.

29) 2. sz melléklet 5.1 pont

Az ATSZE javasolja az INRUO tervezet 2. sz melléklet 5.1 pontját az alábbiak szerint módosítani:

A Jogosult Szolgáltató hibabejelentésének tartalmaznia kell az előfizetői bejelentés dátumát, időpontját, az előfizetői adatokat, ~~a létesítéskor kapott egyedi azonosító számot,~~ az Előfizető kapcsolási számát, ~~a szolgáltatástípust, a felszerelt végberendezést,~~ a kapcsolattartási telefonszámot, ~~a Jogosult Szolgáltató azonosítóját,~~ a hibajelenséget, valamint a hibabehatárolás eredményét.

Az ATSZE a szövegrészek törlését azzal indokolja, hogy felesleges és bonyolult ennyi adatot megadni, továbbá máshol nem rögzített adatokra hivatkozik itt a szöveg.

A Tanács az ATSZE észrevételét nem tudta figyelembe venni az alábbi indokok miatt:

A Tanács az INRUO 2. sz. Mellékletétnek az 5.1. A hibaelhárítás folyamata pontjának a módosítására javasolt ATSZE kiegészítést nem fogadta el, mivel a korrekt hiba bejelentéshez és hibakövetéshez, a rövid ideig tartó hibaelhárításhoz szükségesnek tartja ennyi adat megadását. A fentiek értelmében a Tanács az INRUO 2.sz Melléklet 5.1. A hibaelhárítás folyamata pontját nem módosította.

30) 2. sz Melléklet 5.1

Az ATSZE javasolja a hibaelhárítás folyamatának a MARUO-val történő összhangba hozását. Az ATSZE ezért javasolja az INRUO 2. sz. Melléklete 5.1 „A hibaelhárítás folyamata" pontjának a módosítását, tekintettel arra, hogy a Jogosultak tapasztalatai szerint a Kötelezettek azért, hogy a minőségi paramétereket tartani tudják, gyakran úgy adják vissza a hibát, hogy az valójában még fennáll. Annak előírásával, hogy amennyiben a hiba visszaadásakor a hiba még fennáll, akkor a hibaelhárítási idő folytatódjon, ezt a problémát ki lehet küszöbölni.

A Tanács az észrevételét figyelembe vette és a határozat rendelkező részét módosította az alábbi indokok alapján:

A Tanács az ATSZE-nek az INRUO 2. sz. Melléklet 5.1 A hibaelhárítás folyamata pontjához fűzött észrevételeit elfogadta, mivel a hibaelhárítás folyamatának szabályait pontosítani, és más referenciaajánlatokkal egységesíteni szükséges. A Tanács a fentieknek megfelelően az INRUO 2. sz. Melléklet 5.1 A hibaelhárítás folyamata pontját a rendelkező részben foglaltaknak megfelelően módosította.

31) 2. sz melléklet 5.2.1 a) pont

Az ATSZE javasolja az INRUO tervezet 2. sz melléklet 5.2.1 a) pontját az alábbiak szerint módosítani:

Jelen dokumentum a Magyar Közlöny Lap- és Könyvkiadó tulajdona, további üzleti célú felhasználása tilos!

„A Kötelezett Szolgáltató az átengedést a Hálózati Keretszerződés az INRUO 4.7.3. pont szerinti hatálybalépését követő legfeljebb ~~30~~ *15* napon belül köteles megvalósítani vagy lehetővé tenni.”

Az ATSZE javaslatát azzal indokolta, hogy a 30 napos határidő esetén a jogosult nem tudja tartani a létesítésre az Eht.-ban előírt 30 napot.

A Tanács az ATSZE észrevételét figyelembe vette, és a határozat rendelkező részét módosította az alábbi indokok alapján:

A Tanács 11. piaci határozata I. c) (x) pontjának második franciabekezdésében szerepelnek a helyi hurok átengedésre vonatkozó, referenciaajánlat alapján kötendő hálózati szerződések teljesítésére alkalmazandó határidők, azonban ezek alól kivételt képez a Hálózati Keretszerződés teljesítése. A Hálózati Keretszerződés esetében a Hszr. 24.§ (1) bekezdése irányadó, mely szerint az átengedést a kötelezett szolgáltató a lehetséges legkorábbi időpontban, de a szerződéskötést követő legfeljebb 15 napon belül köteles megvalósítani vagy lehetővé tenni. Az INRUO tervezet 2. sz. melléklet 5.2.1 a) pontja ennél hosszabb határidőt állapít meg, ezért a Tanács a rendelkező részben foglaltak szerint, a Hszr. 24.§ (1) bekezdésében írtaknak megfelelően módosította az INRUO tervezetet.

32) 3. sz melléklet

Az ATSZE javasolja az INRUO tervezet 3. sz melléklet 3.1 pontját az alábbiak szerint módosítani:

„3.1. A felmérési munkákat a Kötelezett Szolgáltató a Jogosult Egyedi Átengedési Igénybejelentése esetén vagy a Keretszerződésben rögzített ütemezés szerint kezdi meg. *A létesítési munkákat Keretszerződés esetén a Kötelezett a Jogosulttal kötött megállapodása szerint kezdi meg, a Jogosult Egyedi Átengedési Igénybejelentése esetén pedig a felmérési eredmény Jogosult általi jóváhagyását követően.”*

Az ATSZE javaslatát azzal indokolja, hogy elfogadhatatlan a tervezetben szereplő feltétel. A helymegosztás olyan előfeltétele az átengedésnek, amely nem köthető (általánosságban) a hurokátengedési igénybejelentéshez. Keretszerződés esetén aszerint kell eljárni és nem szabad a hurokátengedési igényre várni a betelepülés feltételeinek e felmérésével.

A Tanács az ATSZE észrevételét figyelembe vette, és ennek megfelelően a határozat rendelkező részét módosította az alábbi indokok alapján:

A Tanács az ATSZE észrevételét elfogadta, mivel az INRUO 3. sz. Melléklet 3.1 pontjában megfogalmazottak szűkítő feltételt jelentenek, a felmérés megkezdése, különösen keretszerződés esetén, általában nem lehet az Igénybejelentés függvénye.

A fentiek értelmében a Tanács a rendelkező részben foglaltak szerint módosította a megjelölt pontot.

33) 3. sz Melléklet 3.2. pont

Az ATSZE javasolja az INRUO 3. sz. Melléklet 3.2. pontjának teljes törlését, tekintettel arra, hogy véleménye szerint a Kötelezett ne határozza meg, hogy a Jogosult a Helymegosztási helyszínen milyen berendezéseket helyezhet el. Az ATSZE ezen túlmenően javasolja az INRUO 3. sz. Melléklet 3.2. pontjának módosítását is, tekintettel arra, hogy véleménye szerint a pont utolsó bekezdése értelmetlenné teszi a korlátozó berendezés-választék megadását

A Tanács az ATSZE észrevételét nem tudta figyelembe venni az alábbi indokok miatt:

A Tanács az INRUO 3. sz. melléklet 3.2. (A Helymegosztási helyszínen az alábbi berendezések elhelyezésére van lehetőség) pontjának a törlésére tett ATSZE javaslatot nem fogadta el, mivel a Kötelezettnek az Eht.-ban biztosított joga a hálózata egységének és biztonságának védelme.

Ennek érdekében előírhatja a hálózatában alkalmazható berendezések listáját, de a RUO-ban is meghatározottan dokumentált, illetve bevizsgált berendezések alkalmazását meg kell engednie. A 3.sz. Melléklet 3.2 pontja nem tartalmaz olyan szűkítést, ami az érvényes szabályokkal ütközik.

A Tanács álláspontja szerint az adott pontban idézett Eht. 107. § (5) nem teszi értelmetlenné a berendezés-választék megadását, azzal, hogy megadja az egyes berendezések lehetséges elhelyezésének követelményeit. A Kötelezett megadott berendezés- választékának teljesítenie kell ezeket a követelményeket.

A fentiek értelmében a Tanács az INRUO 3. sz. melléklet 3.2 pontját nem törölte.

34) 3. sz melléklet 4 pont

Az ATSZE javasolja az INRUO tervezet 3. sz melléklet 4 pontját az alábbiak szerint kiegészíteni:

„Vita esetén a kötelezetten van a bizonyítási teher.”

Jelen dokumentum a Magyar Közlöny Lap- és Könyvkiadó tulajdona, további üzleti célú felhasználása tilos!

A Tanács az ATSZE észrevételét nem tudta figyelembe venni az alábbi indokok miatt:

Az INRUO tervezet 3. sz melléklet 4 pontja a környezetvédelmi követelményeket tartalmazza, és ehhez a felsoroláshoz kapcsolta az ATSZE a fenti észrvételt. Az észrevételezett pont szövege és szövegjavaslat közötti összefüggés az észrevétel indoklása hiányában nem állapítható meg, ezért a Tanács az észrevételt nem tudta figyelembe venni.

35) 3. sz melléklet 6.1.2.

ATSzE: Az egyértelműség érdekében javasolja a szöveg kiegészítését azzal, hogy Kötelezett a jogosult szolgáltató számára a helymegosztási helyszín INRUO alapján kalkulált bővítésének költségét jelezze.

A Tanács az ATSzE észrevételét nem tudta figyelembe venni az alábbi indokok alapján:

A helymegosztási helyszín kialakításának díjairól referenciaajánlat 6. számú mellékletének 3.3.2 pontja rendelkezik, amely meghatározza, hogy a díjak számítása milyen elvek szerint történik, továbbá, hogy a Jogosult kérése alapján a díjak részletes számítása a Jogosult számára bemutatásra kerül. Ez a rendelkezés általános érvénnyel vonatkozik a helymegosztási díjak számítására, így a díjkalkuláció észrevétel tárgyát képező esetére is. Ezért szükségtelen a referenciaajánlat szövegének az észrevételben javasolt kiegészítése.

36) 4.sz melléklet 1.pont

Az ATSZE véleménye szerint az INRUO 4. sz. Melléklet I. Általános feltételek pontjában feleslegesen van újraszabályozva a Helyi Hurok Átengedésre való alkalmassági vizsgálata. Elegendő a hivatkozás arra. A Kötelezett egyébként is mindig végez vizsgálatot.

A Tanács az ATSZE észrevételét részben figyelembe vette, és a határozat rendelkező részét módosította az alábbi indokok alapján:

A Tanács az ATSZE észrevételét részben elfogadta, mivel a RUO-ban az azonos szabályozás két helyen való megjelenését nem támogatja.

A Tanács nem ért egyet az ATSZE azon véleményével, hogy a Kötelezett minden esetben köteles vizsgálatot végezni. Az ATSZE 14.d) számú, a Törzsszöveg 6.3 pontjához adott észrevételéhez fűzött indoklásában a Tanács az erre vonatkozó érveit kifejtette.

A fentiek alapján a Tanács a rendelkező részben foglaltak szerint módosította az INRUO 4. sz. Melléklet I. Általános feltételek pontját.

37) 5.sz melléklet 1.pont

Az ATSZE az indoklásként az INRUO 5. sz. Mellékletéhez azt a javasolta, hogy teljes átengedés esetén meg kell engedni az A és M típusú vonali jelképzést alkalmazó ADSL2 és ADSL2+ modemeket.

A Tanács az ATSZE észrevételét nem tudta figyelembe venni az alábbi indokok miatt:

A Tanács az INRUO 5. sz. Mellékletéhez fűzött javaslatát nem módosítási javaslatként, csak indoklásként adta. A Tanács azonban az észrevételt módosítási javaslatként sem fogadta el, mert - ahogy azt a korábbi RUO-kkal kapcsolatos határozatok indoklásában már kifejtette –, az Annex B-től eltérő vonali jelképzést alkalmazó berendezések a Kötelezettek hálózatának egységét és üzembiztonságát ronthatják, így az egyes esetekben a 11. piaci határozat rendelkező rész I. c) (viii) pontjában foglaltak szerint, az INRUO tervezetben leírt eljárások alapján, illetve az ott meghatározott feltételekkel kerülhetnek be a hálózatukba ilyen berendezések. A Kötelezetteknek az érvényes szabályok szerint kötelessége ennek lehetőségét megvizsgálni.

A fentiek alapján a Tanács nem módosította az INRUO 5. sz. Mellékletét.

38) 5. sz. Melléklet 5. Egyéb technológiák és szolgáltatások

Az ATSZE javasolja az INRUO 5. sz. Melléklet 5. Egyéb technológiák és szolgáltatások pontjának kiegészítését, tekintettel arra, hogy PCM vonaltöbbszörözőt, illetve koncentrátorokat tartalmazó helyi hurkok is legyenek átadhatók, amennyiben azok áthidalhatók.

A Tanács az ATSZE észrevételét nem tudta figyelembe venni az alábbi indokok miatt:

A Tanács az INRUO 5. sz. melléklet 5. Egyéb technológiák és szolgáltatások pontjának a kiegészítésére tett ATSZE javaslatot nem fogadta el, mivel egyrészt az érvényes szabályozás szerint aktív elemet tartalmazó helyi hurok nem engedhető át, másrészt a PCM vonaltöbbszörözőt, illetve vonalkoncentrátorokat tartalmazó helyi hurkok funkcionálisan valójában egynél több hurkot jelentenek, több előfizetőt érinthetnek, így áthidalhatóságuk esetén a hálózat egységének biztosítása nem feltétlenül megoldott. A Kötelezettnek az Eht.-ban biztosított joga a hálózata egységének és biztonságának védelme.

A fentiek értelmében a Tanács az INRUO 5. sz. melléklet 5. pontját nem módosította.

Jelen dokumentum a Magyar Közlöny Lap- és Könyvkiadó tulajdona, további üzleti célú felhasználása tilos!

39) 5. sz. Melléklet 6. Az Előfizetői Hurok Részleges Átengedése

Az ATSZE javasolja az INRUO 5. sz. Melléklet 6. Az Előfizetői Hurok Részleges Átengedése pontjának kiegészítését, tekintettel arra, hogy ha egy érnégyesen belül az egyik érpáron már üzemel xDSL rendszer, akkor a hurok részleges átengedhetősége érdekében a Kötelezett legyen kötelezve az érpárcserére.

A Tanács az ATSZE észrevételét részben figyelembe vette, és a határozat rendelkező részét módosította az alábbi indokok alapján:

A Tanács az ATSZE észrevételét részben elfogadta, mivel az egy valós probléma megoldását kívánja segíteni. A Tanács azonban úgy vélte, hogy ilyen kötelezettséget csak arra az esetre lehet előírni, amikor annak a műszaki lehetősége megvan. Egyébként a Kötelezettet soron kívüli, nem tervezett beruházásokra kényszeríthetné ez a kötelezettség. A Tanács a fentiekre tekintettel a rendelkező részben foglaltak szerint módosította az INRUO 5. sz. Melléklet 6. Az Előfizetői Hurok Részleges Átengedése pontját.

40) 5 A.sz. melléklet 1.7. pont

Az ATSZE javasolja az INRUO 5. A Melléklet 1.7. pontja törlését, tekintettel arra, hogy véleménye szerint Bitfolyam hozzáférés esetén nem értelmezhető a Távoli Hozzáférés, valamint a kereskedelmi megállapodás sem, hiszen erre a díjak között van díj.

A Tanács az ATSZE észrevételét részben figyelembe vette, és a határozat rendelkező részét módosította az alábbi indokok alapján:

A Tanács az INRUO 5. A Melléklet 1.7. pontja a törlésére tett ATSZE javaslatot részben fogadta el, mivel az adott pontban szereplő Helyi Bitfolyam hozzáférés és a Távoli Hozzáférés az ATSZE véleményével ellentétben nem egymást kizáró fogalmak. A Távoli Hozzáférés a Távoli Helymegosztás speciális esetének tekinthető, amelyek csak a hozzáférés helyszínének tulajdonjogában különböznek. A Tanács álláspontja szerint a Kötelezettnek a Helyi Bitfolyam hozzáférést a Jogosult Távoli Hozzáférés igénye esetén is RUO alapon kell nyújtania és nem kereskedelmi megállapodás alapján. Az INRUO 6. sz. Melléklete tartalmazza a díjakat. A fentiek alapján a Tanács az INRUO 5. A Melléklet 1.7. pontját a rendelkező részben foglaltak szerint módosította.

41) 5. A. sz. Melléklet 2.3.1.1.1.

Az ATSZE javasolja az INRUO 5. A Melléklet 2.3.1.1.1 pontjának módosítását, tekintettel arra, hogy véleménye szerint helyi bitfolyam hozzáférésnél nem kell kikötni, hogy a helyhezkötött telefonszolgáltatás mellett nem üzemelhet párhuzamosan más, sáv feletti szolgáltatás az adott helyi hurkon, mert az a szolgáltatóváltás keretében szabályozott eset.

A Tanács az ATSZE észrevételét nem tudta figyelembe venni az alábbi indokok miatt:

A Tanács az INRUO 5. A Melléklet 2.3.1.1.1 pontjának módosítására tett ATSZE javaslatot nem fogadta el, mivel véleménye szerint az ATSZE javaslata félreértésen alapul. A megjelölt pontban nem szolgáltatóváltásról van szó, hanem a törölni kívánt szakasz annak műszaki lehetőségét adja meg, hogy az adott helyi hurkon helyi bitfolyam hozzáférési szolgáltatás létesülhessen. A fentiek értelmében a Tanács az INRUO 5. A Melléklet 2.3.1.1.1 pontját nem módosította.

42) 5.A sz. melléklet 2.3.1.8 pont

Az ATSZE javasolja az INRUO 5. A Melléklet 2.3.1.8 pontjának törlését, tekintettel arra, hogy az abban foglaltakra a nagykereskedelmi ADSL szolgáltatásnyújtás jellemzői az igazak és ott sem kell fizetni a műszaki vizsgálatért.

A Tanács az ATSZE észrevételét részben tudta figyelembe venni az alábbi indokok miatt:

Az Indoklást és a Javaslatot az ATSZE az „Indoklás”-ban adta meg. A Tanács az INRUO 5. A Melléklet 2.3.1.8 pontjának törlésére tett ATSZE javaslatot nem fogadta el, mivel az adott pont nem a műszaki vizsgálat díjáról, hanem az egyedi részletes hurokalkalmassági vizsgálat elvégzésének eseteiről szól, a vizsgálat elvégzésének szükségessége pedig a Jogosult igényétől függ.

A kötelezett szolgáltatók a részletes egyedi hurokalkalmassági vizsgálat elvégzése nélkül nem garantálják, hogy a Jogosult által nyújtani kívánt szolgáltatásra a hurok alkalmas.

Ez alól egyetlen kivétel van, ha az adott hurkon a korábbiakban a nyújtani kívánt szolgáltatással azonos paraméterekkel rendelkező szélessávú szolgáltatást nyújtott a Kötelezett.

A fentiek értelmében a Tanács az INRUO 5. A Melléklet 2.3.1.8 pontját kiegészítette.

Jelen dokumentum a Magyar Közlöny Lap- és Könyvkiadó tulajdona, további üzleti célú felhasználása tilos!

43) 5.A sz. melléklet 2.3.1.9 pont

Az ATSZE javasolja, hogy az INRUO tervezet 5.A sz melléklet 2.3.1.9 pontja ugyanazt tartalmazza, mint a MARUO-nál.

A Tanács az ATSZE észrevételét nem tudta figyelembe venni az alábbi indokok miatt:

Az ATSZE a szövegrész módosítására vonatkozó javaslatához semmilyen indoklást nem fűzött, pontos szövegjavaslatot nem tett, ezért a Tanács nem tudta figyelembe venni az ATSZE észrevételét.

44) 5.B sz. melléklet 1.1. és 1.2. pont

Az ATSZE javasolja az INRUO 5. B Melléklet 1.1. és 1.2. pontjainak törlését, tekintettel arra, hogy azok véleményük szerint indokolatlan korlátozásokat tartalmaznak. Szerintük a Jogosult számára érdektelen, hogy a Kötelezett a helyszíneken milyen blokkokban valósítja meg az igényt.

A Tanács az ATSZE észrevételét nem tudta figyelembe venni az alábbi indokok miatt:

Az INRUO tervezet 5. B Melléklet 1.1. és 1.2. pontjai a Tanács megítélése szerint nem tartalmaznak indokolatlan korlátozásokat. Alkalmazott műszaki eszközeinek adottságai alapján ad meg a Kötelezett a Bitfolyam Hozzáférési szolgáltatás igénylésére mennyiségi lépcsőt és alkalmazott műszaki megoldásai alapján adja meg az egy helyszínen igényelhető ADSL-összeköttetés számot. Miután felajánlja a Jogosultnak a nagyobb mennyiség igénylése esetére az egyeztetést, a Tanács véleménye szerint nem állít korlátokat a Jogosult elé.

45) 5.B sz. melléklet 2.1. pont

Az ATSZE javasolja az INRUO 5.B melléklet 2.1 pontjának kiegészítését a Távoli hozzáférés esetével.

A Tanács az ATSZE észrevételét figyelembe vette, és ennek megfelelően a határozat rendelkező részét módosította az alábbi indokok alapján:

A Tanács az ATSZE észrevételét elfogadta, mivel a Kötelezettnek a Helyi Bitfolyam hozzáférési szolgáltatást a Jogosult Távoli Hozzáférés igénye esetén is RUO alapon kell nyújtania, az INRUO 5.B melléklet 2.1 pontjában pedig nem szerepel a Távoli Hozzáférés, a Tanács a megjelölt pontot a rendelkező részben foglaltak szerint módosította.

46) 5.C sz melléklet

Az ATSZE javasolja az INRUO tervezet 5.C sz melléklet 1.2 pontját az alábbiak szerint módosítani:

„1.2 A Jogosult Szolgáltató minden kiválasztott, nem Keretszerződés alapján megvalósítandó Helymegosztási helyszínre pontra köteles megadni az alábbi adatokat:

Az első igénybejelentés alkalmával:

1.2.1 A Hálózat hozzáférési pont pontos földrajzi helye

1.2.2 A Helymegosztás kívánt módja (fizikai, távoli) vagy az igényelt Távoli hozzáférés pontos helye a jelen RUO feltételei alapján

1.2.3 A Jogosult Szolgáltató a Helyi Hurokra csatlakoztatni kívánt eszközeinek adatai (típus, interfész stb.)

1.2.4 Az adott helyszínre vonatkozó Helyi Bitfolyam Hozzáférés és Hozzáférési Link Szolgáltatás Jogosult Szolgáltató által igényelt üzembehelyezési időpontja

1.2.5 A kívánt Helyi Bitfolyam Hozzáférés Szolgáltatás induló előfizetői darabszáma (az igényelt ADSL csatlakozások száma tízes blokkokban)

1.2.6 Az igényelt Hozzáférési Link Szolgáltatás interfész paraméterei, IMA E1 megoldás esetén az igényelt E1 linkek darabszáma

1.2.7 A szolgáltatás kért indulási időpontját követő négy naptári negyedévre szóló előrejelzés az ebben a mellékletben az „Előrejelzés” részben specifikált adatokkal

Az első és minden további igénybejelentés alkalmával:

1.2.8 A szolgáltatáson keresztül ellátni kívánt Előfizető(k) pontos adatai (név, cím, számlázási cím, kapcsolási szám, analóg/ISDN csatlakozás)

1.2.9 Az előfizetői csatlakozás(ok) igényelt sebességei

1.2.10 Az előfizetői csatlakozás(ok) igényelt üzembehelyezési időpontja(i)”

Az ATSZE a javaslatot azzal indokolta, hogy előszerződés esetén a pont teljesen értelmetlen.

Nem keretszerződés alapján leadott igény esetén a konkrét hurokátengedési igényeket csak az első igénybejelentéskor kell a helymegosztási igénnyel együtt megadni.

Jelen dokumentum a Magyar Közlöny Lap- és Könyvkiadó tulajdona, további üzleti célú felhasználása tilos!

A Tanács az ATSZE észrevételét részben figyelembe vette, és a határozat rendelkező részét módosította az alábbi indokok alapján:

Az INRUO tervezet törzsszöveg 4.5.3.1 q) pontja szerint: „A Helyi Bitfolyam Hozzáférés szolgáltatás igénybejelentése az INRUO 5.C. számú melléklete szerint és a jelen pontban foglaltak értelemszerű alkalmazásával történik." Az INRUO 4.5.3.1 pontja vonatkozik mind a Hálózati Keretszerződésre, mind az ahhoz tartozó Egyedi Szerződésre, valamint az Egyedi Hálózati Szerződésre irányuló igénybejelentésekre is. A 4.5.3.1 q) pontra tekintettel az ATSZE által javasoltak szerint a Hálózati Keretszerződés kivétele 5.C sz melléklet 1.2 pontja hatálya alól nem indokolt, mivel itt az INRUO a Helyi Bitfolyam Hozzáférés szolgáltatás igénybejelentést szabályozza általános jelleggel.

Ugyanakkor az 5.C sz melléklet 1.2 pontjában felsorolt, a Jogosult által szolgáltatandó adatok köre valóban megoszlik aszerint, hogy első vagy további igénybejelentés keretében kerül sor az adatszolgáltatásra. A Tanács megállapította, hogy az 1.2.1-1.2.7 pontban felsorolt adatok csak az első igénybejelentéskor adandók meg, míg az 1.2.8.-1.2.10 pontban felsoroltak az első és minden további igénybejelentés alkalmával is megadandók. A Tanács ezért az INRUO tervezet 5.C sz melléklet 1.2 pontjában foglaltakat a rendelkező részben írtak szerint, a fentiekre tekintettel módosította.

47) 5.C sz. melléklet 1.2.3. pontok

Az ATSZE javasolja az INRUO 5.C melléklet 1.2.3 pontjának törlését, mert véleménye szerint a Jogosult szolgáltató a helyi hurokra Helyi Bitfolyam hozzáférés esetén nem csatlakoztat semmit.

A Tanács az ATSZE észrevételét figyelembe vette, és ennek megfelelően a határozat rendelkező részét módosította az alábbi indokok alapján:

A Tanács az ATSZE észrevételét elfogadta, mivel Helyi Bitfolyam hozzáférés esetében a Jogosult szolgáltató a Kötelezett eszközeit használja, és nem csatlakoztat saját eszközt a helyi hurokra. A fentiek alapján a Tanács az INRUO 5.C melléklet 1.2.3 pontját a rendelkező részben foglaltak szerint törölte.

48) 5.C sz. melléklet 1.2.5. pontok

Az ATSZE javasolja az INRUO 5.C melléklet 1.2.5 pontjában a zárójeles rész törlését. Véleménye szerint a Jogosult számára érdektelen, hogy a Kötelezett a helyszíneken milyen blokkokban valósítja meg az igényt.

A Tanács az ATSZE észrevételét nem tudta figyelembe venni az alábbi indokok miatt:

Az INRUO 5.C melléklet 1.2.5 pontjának a zárójeles része nem jelent indokolatlan korlátozást, mivel a Helyi Bitfolyam Hozzáférés Szolgáltatás induló előfizetői darabszámát a Kötelezett alkalmazott műszaki megoldásai alapján adja meg A fentiek alapján a Tanács az INRUO 5C Melléklet 1.2.5. pontjára tett észrevételt nem tudta elfogadni.

49) 5.C sz melléklet 1.4. Törzsszöveg 6.3. pont

Az ATSZE javasolja az INRUO 5.C Melléklet 1.4 pontjának szövegét hibásan fogalmazottnak tartja, és ennek kapcsán javasolja a Törzsszöveg 6.3 Kiegészítő szolgáltatások pontjának módosítását is, tekintettel arra, hogy szerinte a Kötelezett mindig végez egyedi részletes vizsgálatot.

A Tanács az ATSZE észrevételét részben figyelembe vette és a rendelkező részt módosította az alábbi indokok miatt:

A Tanács az ATSZE észrevételét nem fogadta el, mert az INRUO 5.C Melléklet 1.4 pontjában, illetve a Törzsszöveg 6.3 Kiegészítő szolgáltatások pontjában a helyi hurok egyedi részletes alkalmassági vizsgálatát a Kötelezett jogosan köti a Jogosult erre vonatkozó igényéhez.

A Tanács azonban szükségesnek tartotta az INRUO 5.C Melléklet 1.4 pontjának, illetve a Törzsszöveg 6.3 Kiegészítő szolgáltatások pontjának kiegészítését a minőségi garancia vállalásának kivételes esetével, a Rendelkező részben foglaltaknak megfelelően.

50) 5.C sz. melléklet 1.4-1.5, 1.9-1.12 pontok

Az ATSZE az 5.C sz. melléklet 1.4-1.5 és 1.9-1.12 pontok törlését javasolja, melyet azzal indokol, hogy a bitfolyam hozzáférés lényegében ugyanaz, mint a nagykereskedelmi ADSL értékesítés. A leírtak ott nincsenek alkalmazva, így indokolatlannak tartják, hogy ide ilyen szabályokat alkalmazzon a Kötelezett.

A Tanács az ATSZE észrevételét nem tudta figyelembe venni az alábbi indokok miatt:

Az ATSZE által felhozott indokot a Tanács nem tudta figyelembe venni, hiszen pusztán az a tény, hogy a nagykereskedelmi ADSL szolgáltatásnál nincs ilyen szerződési feltétel, nem szolgál alapul az INRUO módosítására. A helyi bitfolyam hozzáférési szolgáltatásra vonatkozó referenciaajánlat tartalmát elektronikus hírközlésre vonatkozó szabály rendezi, és annak részét képezik a helyi hurok alkalmassági vizsgálattal kapcsolatos rendelkezések is. Az ATSZE által hivat-

Jelen dokumentum a Magyar Közlöny Lap- és Könyvkiadó tulajdona, további üzleti célú felhasználása tilos!

kozott pontok a helyi hurok alkalmassági vizsgálattal kapcsolatos feltételeket rendezik, ezért azok törlése az INRUO tervezetből nem indokolt.

51) 5.C sz melléklet 1.7. pont

Az ATSZE javasolja az INRUO 5.C Melléklet 1.7 törlését tekintettel arra, hogy álláspontja szerint az 5.C melléklet 1.7. pontjában foglaltak kizárólagosan a Kötelezett szolgáltatás visszautasítási érdekeit szolgálhatja.

A Tanács az ATSZE észrevételét részben figyelembe vette és a rendelkező részt módosította az alábbi indokok miatt:

A Tanács az ATSZE törlésre vonatkozó észrevételét nem fogadta el. A Tanács álláspontja szerint az INRUO 5.C Melléklet 1.7 pontjában leírt, az objektív műszaki okok alapján, a közölt feltételekkel történő szerződéskötés- megtagadás bár elfogadható, de azt a Kötelezettnek mérési eredményekkel kell alátámasztania.

A Tanács a fentiek alapján a Rendelkező részben foglaltaknak megfelelően, a fenti megállapításra tekintettel az INRUO 5.C Melléklet 1.7 pontját módosította.

52) 5.C sz melléklet 1.9. pont

Az ATSZE javasolja az INRUO 5.C Melléklet 1.9 pontjának módosítását, mivel annak szövegét hibásan fogalmazottnak tartja az ugyanazon melléklet 1.4 pontjával kapcsolatban észrevételezettek szerint, tekintettel arra, hogy szerinte a Kötelezett mindig végez egyedi részletes vizsgálatot.

A Tanács az ATSZE észrevételét részben figyelembe vette és a rendelkező részt módosította az alábbi indokok miatt:

A Tanács az ATSZE észrevételét nem fogadta el, mert az INRUO 5.C Melléklet 1.9 pontjában a helyi hurok egyedi részletes alkalmassági vizsgálatát a Kötelezett jogosan köti a Jogosult erre vonatkozó igényéhez.

A Tanács azonban a fentiekben szükségesnek tartotta az INRUO 5.C Melléklet 1.9 pontjának kiegészítését a minőségi garancia vállalásának kivételes esetével, a Rendelkező részben foglaltaknak megfelelően.A Tanács a fentiek alapján a Rendelkező részben foglaltaknak megfelelően az INRUO 5.C Melléklet 1.9 pontját nem módosította.

53) 5.C sz. melléklet 1.13. pont

Az ATSZE javasolja az INRUO 5.C melléklet 1.13 pontjának törlését, tekintettel arra, hogy véleménye szerint a Jogosultnak nincs ahhoz köze, hogy a Kötelezett hogyan alakítja ki a belső hálózatát.

A Tanács az ATSZE észrevételét nem tudta figyelembe venni az alábbi indokok miatt:

Az INRUO 5.C melléklet 1.13 pontja nem jelent indokolatlan korlátozást, mivel a Kötelezett a hálózatában alkalmazott műszaki eszközeinek adottságai alapján ad meg mennyiségi lépcsőt a Bitfolyam Hozzáférési szolgáltatás igénylésére és műszaki adottságai alapján ugyanezt a lépcsőt tudja alkalmazni a bővülő igények esetén is. A fentiek alapján a Tanács az INRUO 5C Melléklet 1.13 pontjára tett észrevételt nem tudta elfogadni.

54) 5.C sz. melléklet 2.2 pont

Az ATSZE javasolja az INRUO 5.C melléklet 2.2 pontjának kiegészítését, tekintettel arra, hogy véleménye szerint az érintett bekezdés pontatlan.

A Tanács az ATSZE észrevételét figyelembe vette, és ennek megfelelően a határozat rendelkező részét módosította az alábbi indokok alapján:

A Tanács az ATSZE észrevételét elfogadta, mivel az INRUO 5.C melléklet 2.2 pontjának harmadik francia bekezdése pontatlan.

A fentiek alapján a Tanács az érintett bekezdést a rendelkező részben foglaltaknak megfelelően módosította.

55) 5.C sz. melléklet 2.2.2. pont

Az ATSZE javasolja az INRUO 5.C melléklet 2.2.2 pontjának törlését, tekintettel arra, hogy véleménye szerint teljesíthetetlen az előfizetők várható maximális összesített IP szintű sebességére vonatkozó előrejelzés, mert az előfizetők jövőbeni viselkedését nem lehet előre megadni.

A Tanács az ATSZE észrevételét tudta figyelembe venni az alábbi indokok miatt:

Ugyan az előfizetők viselkedése valóban nem adható meg előre, de tapasztalati úton valamilyen átlagos, várható értéket lehet képezni és előre megadni.

Az információ teljes hiányában a Kötelezett nem tervezett beruházásokra kényszerülhetne.

A Tanács a fentiek alapján az INRUO 5.C melléklet 2.2.2 pontját nem módosította.

Jelen dokumentum a Magyar Közlöny Lap- és Könyvkiadó tulajdona, további üzleti célú felhasználása tilos!

56) 5.C sz. melléklet 2.4 pont.

Az ATSZE javasolja az INRUO tervezet 5.C sz. melléklet 2.4 pontját törölni. Az ATSZE a mondat törlését azzal indokolta, hogy a 2.3 pontban már e követelmény teljesül, megadásra kerül.

A Tanács az ATSZE észrevételét nem tudta figyelembe venni az alábbi indokok miatt:

Az INRUO tervezet 5.C sz. melléklet 2.4 pontjában az előrejelzés megadásának azon – az általánostól eltérő – esete kerül szabályozásra, amikor a felek között Egyedi Hálózati Szerződés jön létre, nem Hálózati Keretszerződés, illetve azon belüli Egyedi Szerződés. A Tanács ezért indokoltnak tartja az INRUO tervezet 5.C sz. melléklet 2.4 pontjában foglalt eltérő rendelkezés fenntartását.

57) 5.C sz. melléklet 2.6.2 pont

Az ATSZE javasolja az INRUO tervezet 5.C sz. melléklet 2.6.2 pontja második mondatának törlését.

A Tanács az ATSZE észrevételét nem tudta figyelembe venni az alábbi indokok miatt:

Az ATSZE a szövegrész törlésére vonatkozó javaslatához semmilyen indoklást nem fűzött, ezért a Tanács nem tudta figyelembe venni az ATSZE észrevételét.

58) 5.C sz melléklet 2.6.3 pont .

Az ATSZE az INRUO tervezet 5.C sz. melléklet 2.6.3 pont a ponthoz kapcsán jelezte észrevételében, hogy a második és harmadik franciabekezdésben foglaltakat csak egy év után rögzítik a felek.

A Tanács az ATSZE észrevételét nem tudta figyelembe venni az alábbi indokok miatt:

Az ATSZE konkrét módosítást az INRUO tervezet szövegében nem javasolt, ezért a Tanács nem tudta figyelembe venni az ATSZE megjegyzését.

59) 6.sz. melléklet díjak, a díjszámítás módja 1.

Az ATSZE az észrevételében jelezte, hogy „A Kötelezett telephelyén kívül – a Jogosult igénye szerint - a Jogosult végezheti az építést a helyi bitfolyam hozzáférést és helyi bitfolyam hozzáférési link szolgáltatást," szövegrész helyett „~~A Kötelezett telephelyén kívül – a Jogosult igénye szerint - a Jogosult végezheti az építést~~ a helyi bitfolyam hozzáférést és helyi bitfolyam hozzáférési link szolgáltatást," szövegrész szerepeltetését javasolja.

A Tanács az ATSzE fenti észrevételét a nem tudta figyelembe venni az alábbi indokok alapján :

Az ATSZE a fenti szövegrész módosítását nem indokolta, emiatt a Tanács az észrevételt nem tudta figyelembe venni.

60) 6. sz melléklet 1. és 2. ábra

Az ATSZE az INRUO tervezet 6. sz melléklet 1. és 2. ábrája tekintetében kéri, hogy a Távoli hozzáférés esetével kerüljön kiegészítésre.

A Tanács az ATSZE észrevételét figyelembe vette, és ennek megfelelően a határozat rendelkező részét módosította az alábbi indokok alapján:

A Tanács az ATSZE észrevételét elfogadta, mivel az INRUO 6. sz. melléklet 1. és 2 ábrája nem tartalmazza a Távoli hozzáférés eseteit. A Távoli hozzáférés az ábrák szempontjából csupán a tulajdonviszonyokban különbözik a Távoli helymegosztás esetétől, a felelősségi határok pedig azonosak.

A Tanács a fentiek alapján a rendelkező részben foglaltak szerint módosította az INRUO 6. sz. melléklet 1. és 2 ábráját.

61) 6. sz. melléklet 2.2.7 pont

Az ATSZE javasolja az INRUO tervezet 6. sz. melléklet 2.2.7 pontját az alábbiak szerint módosítani:

„Amennyiben a határozott idejű szerződés a határozott idő letelte előtt Jogosult Szolgáltatói érdekkörbe tartozó okból kerül megszüntetésre, a határozott idő végéig a Jogosult Szolgáltató köteles a díjakat megfizetni, *kivéve a szolgáltató vagy szolgáltatás váltás eseteit."*

Az ATSZE indoklása szerint ki kell zárni azt az esetet, hogy a kötelezett kétszer tudjon ugyanazért díjat szedni a jogosultaktól.

A Tanács az ATSZE észrevételét nem tudta figyelembe venni az alábbi indokok miatt:

Az INRUO 4.9.2.6 c) pontja alapján a szolgáltatásváltás a Hálózati Szerződés módosításának speciális esete. Ebből következően nem tekinthető a határozott idejű szerződés megszüntetésének, ezért az ATSZE által javasolt kiegészítés a szolgáltatóváltás tekintetében nem vehető figyelembe.

Jelen dokumentum a Magyar Közlöny Lap- és Könyvkiadó tulajdona, további üzleti célú felhasználása tilos!

A szolgáltatóváltás nem más, mint a Hálózati Szerződés megszűnésének egy külön szabályozott esete. A szolgáltatóváltás eljárása rögzítésének célja, hogy átlátható módon és minél rövidebb időn belül kezdhesse meg a Jogosult2 az előfizető részére a szolgáltatás nyújtását. A szolgáltatóváltási eljárás szabályozása azonban nem befolyásolja a megfizetendő díjak mértékét, így arra az INRUO-ban foglalt, a határozott idejű szerződés határozott idő letelte előtti megszűnésére irányadó szabályok alkalmazandók.

62) 6. számú melléklet 3.1.1.1.1.2. pontjában és 3.1.1.1.2.2. pont

Az ATSZE észrevétele szerint az összekötő kábel díjainál nincs megadva, hogy milyen kábelek után kell fizetni (10-es vagy 100-as). Ugyanezzel kapcsolatban az ATSzE másik észrevétele szerint az összekötő kábel díja 100 érpárra értelmezendő.

A Tanács az ATSzE első észrevételét figyelembe vette, és ennek megfelelően a határozat rendelkező részét módosította, az alábbi indokok alapján:

Az észrevételben leírt felvetés helytálló, a referenciaajánlat hivatkozott pontjaiban szereplő díjak mértékegysége Ft/m/hó, amelyből a kiszolgálható érpárak száma nem állapítható meg. A díj alapjául szolgáló kalkuláció szerint megállapítható, hogy az összekötő kábelek 10 érpárat tartalmaznak. Nem helytálló tehát az ATSzE javaslata, amely egy érpárra vonatkozó díj megállapítását kéri, illetve 100 érpárra értelmezi a referenciaajánlatban szereplő díjat.

Az ATSzE észrevétele alapján a Tanács megállapította, hogy a referenciaajánlat 6. számú melléklete 3.1.1.1.1.2. pontjában és 3.1.1.1.2.2. pontjában szereplő összekötő kábel díjak esetében alkalmazott "Ft/m/hó" mértékegység nem megfelelő, mert nem tartalmazza a nyújtott szolgáltatás lényeges jellemzőjét, a kábelben található érpárak, vagyis az összekötő kábel által kiszolgálható helyi hurkok számát.

A benyújtott kalkulációból (a kalkulációt tartalmazó munkalap D23 és D73 cellája, "5*4/0,4 Qv kábel") megállapítható, hogy az összekötő kábel 10 érpár kiszolgálására alkalmas.

A Tanács ezért a szolgáltatás díjának mértékegységét a szolgáltatás valós műszaki jellemzőinek megfelelően, a rendelkező részben foglaltak szerint állapította meg.

63) 6. sz melléklet 3.1.1.2.2. és 3.1.1.3.2.

ATSzE: a hivatkozott pontok alatti szövegek (1-1 bekezdés) törlését javasolta, indokolás nélkül.

A Tanács az ATSzE fenti észrevételét nem tudta figyelembe venni az alábbi indokok miatt:

Az ATSzE nem indokolta meg, hogy miért tartja szükségesnek az észrevételben szereplő módosítást. A Tanács a törlésre javasolt rendelkezések referenciaajánlatban való szerepeltetését szükségesnek, indokoltnak és a vonatkozó szabályozással összhangban lévőnek találta, ezért határozatát nem módosította.

64) 6. sz melléklet, 3.1.1.4.2. pont

Az ATSZE az INRUO 6. számú melléklete 3. Díjak 3.1.1.4.2. pontjával kapcsolatban jelezte, hogy az ATSZE számára nem egyértelmű, hogy az említett ponthoz tartozó szövegben szerepeltetett elválasztó szűrő a központban vagy az előfizetőnél található.

A Tanács az ATSzE fenti észrevételét a következő módon vette figyelembe az alábbi indokok alapján:

A Tanács az ATSZE fenti észrevétele alapján indokoltnak tartotta az ATSZE fenti észrevételében szereplő szövegrész pontosítását, ugyanis a szövegrész nem tartalmazta pontosan, hogy az adott díjelem milyen szűrő költségét tartalmazza. Mivel a 3.1.1.4.2. pontban szereplő díjelem tartalmazza a központ és az előfizető oldali szűrőt költségét is, ezért a Tanács indokoltnak tartotta az említett szövegrész pontosítását.

A fenti indokok alapján az INRUO 6. számú melléklete 3. Díjak 3.1.1.4.2. pontjában szereplő szövegrész a következők szerint módosul:

„A kötelezett biztosítja a központ és az előfizetői oldali elválasztó szűrőt:”

A fentiek alapján a Tanács DH-9913-7/2008. számú határozattervezetének I.) Alapszolgáltatásokra vonatkozó díjak fejezete a következő ponttal egészül ki:

4.) Az INRUO 6. számú melléklete 3. Díjak 3.1.1.4.2. pontjában szereplő „A kötelezett biztosítja az elválasztó szűrőt:” mondat helyébe a következő lép:

„A kötelezett biztosítja a központ és az előfizetői oldali elválasztó szűrőt:”

65) 6. sz melléklet 3.2.1.1.b)

Az ATSzE a „Kötelezett szolgáltató által az Előfizető részére nyújtott telefonszolgáltatás nélkül” megnevezésű helyi bitfolyam hozzáférés szolgáltatás havi díját 3 976 Ft/hó+ÁFA helyett 2 976 Ft/hó+ÁFA összegben javasolja meghatá-

Jelen dokumentum a Magyar Közlöny Lap- és Könyvkiadó tulajdona, további üzleti célú felhasználása tilos!

rozni, mivel a „Kötelezett szolgáltató által az Előfizető részére nyújtott telefonszolgáltatás mellett” megnevezésű helyi bitfolyam hozzáférés szolgáltatás havi díja + a retail minus díj együttesen ezer forinttal kevesebb.

A Tanács az ATSzE fenti észrevételét nem tudta figyelembe venni az alábbi indokok miatt:
A Tanács a fenti észrevételben említett díj mértékét a Kötelezett költségmodelljének elektronikus hírközlési szabályoknak megfelelő korrekciójával 3.608 Ft/hó+ÁFA összegben állapította meg.

66) ATSze észrevétel az INRUO 6. számú melléklete 3.2.1.2.1. pontjában szereplő díjakra
Az ATSzE szerint az Ethernet havi díja esetében szükséges a 296 Ft/hó/10 Helyi Hurok díj módosítása 29,6 Ft/hó/Helyi Hurok díjra, mivel a műszaki megoldás független a hurkok számától. Ugyanezzel kapcsolatban az ATSzE másik észrevétele szerint egy tízszeres mennyiségi szorzó alkalmazása indokolt, vagyis az összekötő kábel díja 100 érpárra értelmezendő.

A Tanács az ATSzE észrevételét részben figyelembe vette, és ennek megfelelően a határozat rendelkező részét módosította, az alábbi indokok alapján:
A referenciaajánlat 5.B számú melléklete határozza meg az Ethernet interfésszel megvalósított hozzáférési link szolgáltatás műszaki paramétereit. Ennek alapján a Tanács megállapította, hogy az Ethernet csatlakozás műszaki megoldása valóban nem áll közvetlen számszerűsíthető kapcsolatban a helyi hurkok számával. Így a szolgáltatási díj mértékegységeként sem referenciaajánlatban alkalmazott "/10 Helyi Hurok" mértékegység, sem az ATSzE által javasolt 100 érpár nem megfelelő. Az Ethernet hozzáférési link szolgáltatás referenciaajánlat 5.B . számú melléklete 2.3.1. pontja alatt szereplő meghatározása alapján megállapítható, hogy a szolgáltatás egységének az Ethernet fizikai interfész felel meg. A Tanács a szolgáltatás díjának mértékegységét ennek megfelelően, a határozat rendelkező részében foglaltak szerint állapította meg.

A referenciaajánlat 5.B számú melléklete határozza meg az Ethernet interfésszel megvalósított hozzáférési link szolgáltatás műszaki paramétereit. Ennek alapján a Tanács megállapította, hogy az Ethernet csatlakozás műszaki megoldása valóban nem áll számszerűsíthető kapcsolatban a helyi hurkok számával. Így sem a referenciaajánlatban alkalmazott "/10 Helyi Hurok" mértékegység, sem az ATSzE által javasolt 100 érpár mértékegység nem megfelelő. Az Ethernet hozzáférési link szolgáltatás referenciaajánlat 5.B . számú melléklete 2.3.1. pontja alatt szereplő meghatározása alapján a szolgáltatás egysége az Ethernet fizikai interfész. A Tanács a szolgáltatás díjának mértékegységét ennek megfelelően, a határozat rendelkező részében foglaltak szerint állapította meg.

67) 6. Melléklet 3.3.1
Az ATSZE javasolja az INRUO tervezet 6.A Melléklet 3.3.1 pontja első bekezdésének módosítását az alábbiak szerint:
„Helyi Hurok ~~részleges vagy teljeskörű~~ átengedése vagy helyi bitfolyam hozzáférés céljából szükséges Helymegosztás megvalósíthatóságának vizsgálatára és az igényelt megvalósítására valamennyi hálózati csomópont esetén *a Keretszerződésben meghatározottak szerint,* vagy az igény bejelentését követően kerül sor.”

A Tanács az ATSZE észrevételét figyelembe vette és a határozat rendelkező részét módosította az alábbi indokok miatt:
Az INRUO tervezet Törzsszöveg 2. pont alatt található „Helyi hurok átengedés” definícióból következően a helyi hurok átengedésnek mind a teljes, mind a részeges módozata a fogalom alatt értendő, ezért annak külön feltüntetése nem szükséges.
A Tanács a Jogosult Szolgáltatók és a Kötelezett Szolgáltatók között létrejövő Keretszerződések körében lehetségesnek tartja szabályozni a Helymegosztás megvalósíthatóságának vizsgálatára és megvalósítására vonatkozó rendelkezéseket, ezért a Jogosult javaslatában foglaltaknak megfelelően kiegészítette az INRUO tervezet 6.A Melléklet 3.3.1 pontját.

68) 6. sz melléklet 3.3.5.
Az ATSzE a 3.3.5 pont szövegének módosítását javasolja, azonban a módosított szöveg megegyezik a módosítandóval. Indoklásként a következő szerepel: "Minden vonal egyedi alkalmassági vizsgálaton esik, kivéve ha Jogosult egyedi részletes alkalmassági vizsgálatot kér, helyszíni ellenőrzéssel."

A Tanács az ATSzE fenti észrevételét nem tudta figyelembe venni az alábbi indokok miatt:
A Törzsszöveg 6.3. pontjához kapcsolódó ATSzE észrevételre adott válasz indokolása alapján a referenciaajánlat hivatkozott része a hatályos szabályozásnak megfelel, a határozat módosítása nem indokolt.

Jelen dokumentum a Magyar Közlöny Lap- és Könyvkiadó tulajdona, további üzleti célú felhasználása tilos!

69) 6. számú melléklet 3.3.6.1. pontjában szereplő díjakra

Az ATSzE a berendezés alkalmassági vizsgálat esetén kéri annak a kikötésnek a törlését, hogy amennyiben külső szakértő igénybevétele szükséges, a külső szakértő díját a Jogosult Szolgáltató fizeti, mivel a Kötelezett Szolgáltató általi próbavizsgálat elvégzése esetén nem a Jogosult Szolgáltatóra kellene a szakértői díjat hárítania Kötelezettnek.

A Tanács az ATSzE fenti észrevételét figyelembe vette az alábbi indokok alapján:

Az ATSzE észrevétele alapján a Tanács megállapította, hogy a referenciaajánlat 6. számú melléklete 3.3.6.1. pontjában szereplő rendelkezések, amelyek szerint külső szakértő igénybevétele esetén a Jogosult Szolgáltató köteles megfizetni a külső szakértő díját, továbbá a 3.3.6.1. pontban szereplő díjat, nem felelnek meg a Hszr. 37. § (1) bekezdése előírásainak, amely szerint "A kiegészítő szolgáltatás díjának megállapításakor e szolgáltatás nyújtásához szükséges és annak érdekében ténylegesen felmerülő közvetlen költségekből kell kiindulni." A szakértő díja ebben az esetben a szolgáltatás nyújtásához szükséges és annak érdekében ténylegesen felmerülő közvetlen költségnek minősül. Azonban, ha a kötelezett szolgáltató külső szakértőt vesz igénybe a berendezés vizsgálatához, nem indokolt a 3.3.6.1. pontban szereplő díj teljes összegének felszámítása, mivel a szakértő által végzett vizsgálatok részben kiváltják a kötelezett szolgáltató által végzendő tevékenységeket.

A referenciaajánlat rendelkezései tehát indokolatlan többletköltséget hárítanak a jogosult szolgáltatóra, amely egyrészt megfizeti a szakértő által elvégzett vizsgálatok költségét, másrészt a rögzített összegű díjban azoknak a Kötelezett által el nem végzett vizsgálatoknak a költségét is, amelyeket a külső szakértő közreműködése kivált. A kétszeres költségfelszámítás elkerülése érdekében külső szakértő igénybevétele esetén a teljes berendezés alkalmassági vizsgálati díj nem számítható fel. Mivel a tényleges vizsgálatokat ebben az esetben nem a Kötelezett végzi el, ezért az ezekkel kapcsolatos munkafolyamatok a díjban nem szerepelhetnek. A külső szakértő közreműködése esetén alkalmazható díj a benyújtott kalkuláció "2.A. sz. Melléklet" munkalapján található munkafolyamati felbontás alapján ebben az esetben megfelel a 3.3.6.2. pontban szereplő "Előzetesen elvégzett próbavizsgálat esetén" megnevezésű díjnak.

A Tanács ezért a referenciaajánlat 6. számú melléklete 3.3.6.1. pontjának szövegét a rendelkező részben foglaltak szerint állapította meg.

70) 6. sz melléklet 3.3.6.2.

Az ATSZE kéri a díjelem törlését, amely a MARUO-ban sem szerepel és sokszorosa minden ésszerűen felszámítható díjnak.

A Tanács az ATSzE fenti észrevételét nem tudta figyelembe venni az alábbi indokok miatt:

A Tanács rendelkezésére álló információk alapján az észrevételben szereplő díj megfelel a szolgáltatási díjakra vonatkozó szabályozás által előírt követelményeknek.

71) 7. sz. melléklet

Az ATSZE a 7. melléklethez több észrevételt is fűzött, egyrészt kéri a teljes melléklet törlését, melyet a felesleges bürokráciával indokol. Másrészt az ATSZE jelezte az általános észrevételek között, hogy a melléklet ebben a formájában nem használható, bonyolult.

A Tanács az ATSZE észrevételét nem tudta figyelembe venni az alábbi indokok miatt:

Az INRUO tervezet 7.sz. melléklete a hálózati szerződés megkötésére vonatkozó igénybejelentési adatlapot tartalmazza. A formanyomtatvány használata a Kötelezett és a Jogosult számára is gyorsíthatja az átengedési folyamatot, és az ATSZE álláspontjával ellentétben nem tekinthető felesleges adminisztrációnak, mivel a hurokátengedés szempontjából lényeges adatokra vonatkozik. A Tanács ezért nem látott okot arra, hogy az észrevételben írtak szerint törölje a mellékletet. Mivel az általános észrevételek között nem szerepelt a 7. sz. mellékletre tett észrevétel, a Tanács az ATSZE további észrevételét ehhez a melléklethez nem tudta figyelembe venni.

C. FORMAI ÉSZREVÉTEL:

5.A sz. melléklet 2.3.2 pont

Az ATSZE javasolja az INRUO tervezet 5.A sz melléklet 2.3.2 pontjában a 2.3.1.8 pontra való hivatkozást 2.3.1.9 pontra javítani.

A Tanács az elintézési határidőt – az ügy összetettségére és a döntés megfelelő előkészítése érdekében az Eht. 44. § (3) bekezdése alapján 15 nappal meghosszabbította és erről DH-9913-5/2008. számon és a Kötelezettet értesítette.

A Tanács az Eht. 36. §-a alapján a határozat tervezetét, és az azzal kapcsolatos előkészítő anyagokat a határozat meghozatala előtt legalább 30 nappal közzétette.

A Tanács az Eht. 59. § (7) bekezdése alapján rendelkezett a referenciaajánlat hatálybalépéséről.

Jelen dokumentum a Magyar Közlöny Lap- és Könyvkiadó tulajdona, további üzleti célú felhasználása tilos!

A Tanács felhívja Kötelezett figyelmét, hogy a referenciaajánlatot internetes honlapján a határozat kézbesítését követő 5 napon belül közzé kell tennie.

A Tanács az Eht. 59. § (7) bekezdése alapján a határozatot hivatalos lapjában és internetes oldalán közzéteszi.

A Tanács döntését az Eht. 39. § (1) bekezdésének megfelelően teljes ülés keretében hozta meg.

A határozat elleni jogorvoslati lehetőség az Eht. 46. § (1)-(2) bekezdés és a 47. § (1) bekezdés rendelkezésein alapul.

Budapest, 2008. szeptember 23.

Bánhidi Ferenc s. k.,
tanácstag

Debreczeni Sándor s. k.,
tanácstag

Dr. Nyevrikel Emília s. k.,
tanácstag

Pataki Dániel s. k.,
elnök

dr. Rozgonyi Krisztina s. k.,
tanácstag
alelnök

Simon Géza s. k.,
tanácstag

dr. Sümegi Péter s. k.
tanácstag

A határozatot kapják:

1./ Invitel Távközlési Szolgáltató Zrt.
(2040 Budaörs, Puskás Tivadar u. 8-10.)

2./ Irattár

1. számú melléklet a DH-9913-13/2008..számú határozat rendelkező részének I. 8. pontjához

Jelen dokumentum a Magyar Közlöny Lap- és Könyvkiadó tulajdona, további üzleti célú felhasználása tilos!

Igénybejelentő Adatlap
Átengedési Keretszerződéshez Tartozó Egyedi Szerződéshez

Jogosult Szolgáltató cégneve:	
Jogosult Szolgáltató elektronikus levélcíme:	

Az Előfizetőre vonatkozó adatok								
Előfizető					Előszerződés megkötésének dátuma	Az Előfizető igénybe kívánja-e venni a Kötelezett szolgáltatótól az alapsávi telefonszolgáltatást? (igen/nem)	Az Előfizető meg kívánja-e tartani saját kapcsolási számát/számait?** (igen/nem)	Számhordozással együtt benyújtott Helyi Hurok teljes átengedése iránti igény esetén a számhordozási igény esetleges elutasítása esetén az Előfizető fenntartja-e a hurokátengedéssel kapcsolatos igényét? (igen/nem)
Neve / cégnév	Kapcsolási száma(i) (intervallum)	Anyja neve / adószáma*	Címe / székhelye	Előfizetői hozzáférési pont felszerelési helye				

* csak üzleti előfizető esetén kell megadni
** csak teljes átengedés esetén töltendő ki
*** csak Keretszerződéshez Tarozó Egyedi Szerződés lehet
**** amennyiben a Jogosult Szolgáltató az átengedést nagykereskedelmi szolgáltatás nyújtása céljából igényli
***** Kötelezett Szolgáltató tölti ki

Jelen dokumentum a Magyar Közlöny Lap- és Könyvkiadó tulajdona, további üzleti célú felhasználása tilos!

Használaton kívüli helyi hurokra vonatkozó speciális adatok				A Jogosult Szolgáltató által igényelt szolgáltatásokra és Hálózati Szerződésre vonatkozó adatok								
Előfizető			Előszerződés megkötésének dátuma	Igényelt átengedési szolgáltatás	Helyi bitfolyam hozzáférési szolgáltatás (az INRUO 5.A sz. mellékletében írtak figyelembevételével)	Helyi bitfolyam hozzáférésre irányuló igény esetén az INRUO 5.C melléklete szerinti további adatok	Hálózati szerződés típusa***	A Hálózati Szerződés igényelt időtartama (1 év / 2 év)	Az igénybejelentésben megjelölt helyi hurok átengedésre való alkalmasságának Kötelezett Szolgáltató általi vizsgálatára vonatkozó jogosulti igény (igényli / nem igényli)	Próbaüzem (igényli / nem igényli)	Az átengedés célja (A: Jogosult Szolgáltató általi előfizetői szolgáltatás nyújtása céljából / B: Jogosult Szolgáltató általi nagykereskedelmi szolgáltatás nyújtása céljából)	Számhordozással együtt igényelt Helyi Hurok teljes átengedésére vonatkozó igény esetén a Jogosult Szolgáltató nyilatkozata arról, hogy a számhordozási igény esetleges elutasítása esetén – az Előfizető Előszerződésben tett azonos tartalmú nyilatkozata alapján - a Helyi Hurok teljes átengedésére vonatkozó igényét önálló igényként fenntartja-e (igen/nem)
Neve / cégnév	Kapcsolási száma(i) (intervallum)	Előfizetői hozzáférési pont felszerelési helye										

Jelen dokumentum a Magyar Közlöny Lap- és Könyvkiadó tulajdona, további üzleti célú felhasználása tilos!

Az Előfizetői szolgáltatást nyújtani kívánó szolgáltatóra vonatkozó adatok****				Tájékoztató adatok					
Cégnév	Székhely	Cégjegyzékszám	Jogosult Szolgáltató és az Előfizetői szolgáltatást nyújtani kívánó szolgáltató közötti nagykereskedelmi szerződés megkötésének dátuma	Csatlakoztatandó berendezés típusa	Számhordozás javasolt időpontja	Átkötési HDF pozíció	Felmérési eredmény*****	Elutasítás esetén, az elutasítás oka*****	Megjegyzés

Jelen dokumentum a Magyar Közlöny Lap- és Könyvkiadó tulajdona, további üzleti célú felhasználása tilos!

DH-24686-10/2008. számú, a UPC Magyarország Telekommunikációs Kft. 2007. évi elkülönítetten vezetett számviteli kimutatásának jóváhagyására irányuló eljárás tárgyában hozott határozat

Ügyiratszám: DH-24686-10/2008.

Tárgy: a *UPC Magyarország Telekommunikációs Kft.. 2007. évi* elkülönítetten vezetett számviteli kimutatásának jóváhagyására irányuló eljárás

A Nemzeti Hírközlési Hatóság Tanácsa a *UPC Magyarország Telekommunikációs Kft.* (1092 Budapest, Kinizsi u. 30-36.; Cg. 01-09-366290) mint a Monor Telefon Társaság Kft. (1092 Budapest, Kinizsi u. 30-36., Cg.: 01-09-873734) jogutódja elkülönítetten vezetett számviteli kimutatásának jóváhagyása tárgyában meghozta a következő

határozatot.

A Nemzeti Hírközlési Hatóság Tanácsa a *UPC Magyarország Telekommunikációs Kft.* által elkülönítetten vezetett 2007. évi számviteli kimutatást

jóváhagyja.

A határozat ellen nincs helye fellebbezésnek. A határozat felülvizsgálatát a határozat kézbesítését követő 15 napon belül - a Nemzeti Hírközlési Hatóság Tanácsához három példányban benyújtott – keresettel a Fővárosi Bíróságtól lehet kérni. A kereset benyújtásának a határozat végrehajtására nincs halasztó hatálya. A keresetlevélben nyilatkozni kell arról, kérik-e tárgyalás tartását.

Indokolás

A Nemzeti Hírközlési Hatóság Tanácsa (a továbbiakban: *Tanács*) DH-26149-19/2007. számú határozatában a Monor Telefon Társaság Kft., mint a *UPC Magyarország Telekommunikációs Kft.* (a továbbiakban: *„Kötelezett”*) jogelődje vonatkozásában számviteli szétválasztás kötelezettséget írt elő, amely kötelezettségét a Kötelezett a Tanács 2007. december 18-án kelt DH-26149-19/2007. számú határozata rendelkező részének I. számú mellékletében meghatározottak szerint köteles teljesíteni, az elkülönítetten vezetett számviteli kimutatásának Tanácshoz történő benyújtásával.

A UPC Telekom, mint a Monortel jogutódja a DH-24686-8/2008. beadványában kérte a Tanácstól, hogy a jogelődje kérelmére indult eljárásban a jogutódlás tényét állapítsa meg. A UPC kérelmében hivatkozott arra, hogy Fővárosi Bíróság mint Cégbíróság Cg.01-09-873734/35 számú változásbejegyzést elrendelő végzését a Tanács DH-5634/2008 számú eljárásában benyújtotta. A Tanács a DH-24686-9/2008 számú végzésében a közigazgatási hatósági eljárás és szolgáltatás általános szabályairól szóló 2004. évi CXL. törvény (a továbbiakban: *Ket.*) 16. § (2) bekezdése alapján 2008. június 30. napjával a jogutódlás tényét megállapította.

A Kötelezett a számviteli szétválasztás kötelezettségének a Tanácshoz 2008. június 30-án érkezett és DH-24686-1/2008. számon iktatott beadvány megküldésével tett eleget. A beadvány a Kötelezett számviteli szétválasztási dokumentumaiból, független könyvvizsgálói jelentésből, a 2007. évi beszámolókból, a felosztási módszertan és modell működési leírásából, illetve az elektronikus adathordozón benyújtott dokumentációjából állt.

A Tanács az elektronikus hírközlésről szóló 2003. évi C. törvény (a továbbiakban: *„Eht.”*) 14. § (1) bekezdés c) pontja alapján, a 10. § g) pontjában meghatározott hatáskörében, az Eht. 62. §-ában rögzített szabályok szerint lefolytatott eljárása során megvizsgálta és elemezte a Kötelezett által benyújtott dokumentumokat. A Tanács a tényállás tisztázása körében a DH-24686-2/2008. számú illetve a DH-24686-4/2008. számú irataiban az Eht. 62. § rendelkezései alapján két alkalommal hiánypótlásra, információk pontosítására hívta fel a Kötelezettet.

A Kötelezett a hiánypótlási felhívásban foglaltakra 2008. július 22-én érkezett, DH-24686-3/2008. számú, valamint 2008. augusztus 8-án érkezett, DH-24686-5/2008. számú beadványában válaszolt.

A Tanács 2008. augusztus 29-én kelt, DH-24686-6/2008. számon iktatott levelében értesítette a Kötelezettet, hogy a tárgyi eljárásban az elintézési határidőt – az ügy összetettségére és a döntés megfelelő előkészítésére tekintettel - az Eht. 44. § (3) bekezdése alapján 15 nappal meghosszabbította.

Tekintettel arra, hogy a Kötelezett a hiánypótlási felhívásokban foglaltaknak megfelelően módosította beadványát, a Tanács a lefolytatott eljárás során megállapította, hogy Kötelezett számviteli szétválasztási kimutatását az elektronikus hírközlésre vonatkozó szabályoknak megfelelő szerkezetben és tartalommal állította össze, ezért azt jóváhagyta.

A Tanács határozatát az Eht. 45. § (1) bekezdés g) pontja, valamint a 62. § (2) bekezdése alapján, a közigazgatási hatósági eljárás és szolgáltatás általános szabályairól szóló 2004. évi CXL. törvény 71. § (1) bekezdésével összhangban, az Eht. 39. § (1) bekezdésének megfelelően teljes ülés keretében hozta meg.

Az Eht. 45. § (5) bekezdése alapján a Tanács a határozatot hivatalos lapjában és internetes oldalán közzéteszi.

Jelen dokumentum a Magyar Közlöny Lap- és Könyvkiadó tulajdona, további üzleti célú felhasználása tilos!

A határozat elleni jogorvoslati lehetőség az Eht. 46. § (1)-(2) bekezdések és a 47. § (1) bekezdés rendelkezésein alapul.

Budapest, 2008. október 21.

Bánhidi Ferenc s. k., tanácstag

Debreczeni Sándor s. k., tanácstag

Dr. Nyevrikel Emília s. k., tanácstag

Pataki Dániel s. k., tanácstag elnök

dr. Rozgonyi Krisztina s. k., tanácstag alelnök

dr. Sümegi Péter s. k. tanácstag

A határozatot kapják:
1./ *UPC Magyarország Telekommunikációs Kft.*
(1092 Budapest, Kinizsi u. 30-36.)
2./ Irattár

DH-24686-9/2008 számú végzés: jogutódlás a Monor Telefon Társaság Távközlési Szolgáltató Kft. 2007. évi elkülönítetten vezett számviteli kimutatásának jóváhagyására irányuló eljárásban

Ügyiratszám: DH-24686-9/2008
Tárgy: Jogutódlás a Monor Telefon Társaság Távközlési Szolgáltató Kft. 2007. évi elkülönítetten vezetett számviteli kimutatásának jóváhagyására irányuló eljárásban

VÉGZÉS

A Nemzeti Hírközlési Hatóság Tanácsa a Monor Telefon Társaság Távközlési Szolgáltató Kft. (1092 Budapest, Kinizsi u. 30-36., cg.: 01-09-873734) /a továbbiakban: *Monortel*/ 2007. évi elkülönítetten vezetett számviteli kimutatásának jóváhagyására irányuló eljárásban megállapítja, hogy a kérelmező Monortel jogelőd helyébe ügyfélként jogutódja, a UPC Magyarország Telekommunikációs Korlátott Felelősségű Társaság (1092 Budapest, Kinizsi u. 30-36.; Cg. 01-09-366290) /a továbbiakban: *UPC*/ lép.

Jelen végzéssel szemben jogorvoslattal az eljárást lezáró érdemi határozat ellen benyújtott fellebbezés keretében lehet élni.

INDOKOLÁS

A *Monor Telefon Társaság Távközlési Szolgáltató Kft.* (a továbbiakban: *Monortel*) a Nemzeti Hírközlési Hatóság Tanácsa (a továbbiakban: *Tanács*) DH-26149-19/2007. számú határozatában foglalt kötelezettségének eleget téve DH-24686-1/2008. ügyiratszámú beadványában benyújtotta jóváhagyás céljából az elkülönítetten vezetett számviteli kimutatását a Tanácshoz.

A Tanácsa előtt kérelemre indult és folyamatban lévő DH-24686/2008. számú eljárásban a kérelmező Monortel jogutódja DH-24686-8/2008. ügyiratszámú beadványában kérte a Tanácstól, hogy a jogelődje kérelmére indult eljárásban a jogutódlás tényét állapítsa meg. A UPC kérelmében hivatkozott arra, hogy Fővárosi Bíróság mint Cégbíróság Cg.01-09-873734/35 számú változásbejegyzést elrendelő végzését a Tanács DH-5634/2008 számú eljárásában benyújtotta.

A Tanács a benyújtott kérelem alapján megállapította, hogy a Monortel 2008. június 30. napján átalakulással – beolvadással – megszűnt, jogutódja a UPC Magyarország Telekommunikációs Kft.

A fentiek alapján a Tanács a közigazgatási hatósági eljárás és szolgáltatás általános szabályairól szóló 2004. évi CXL. törvény (a továbbiakban: *Ket.*) 16. § (2) bekezdése alapján a jogutódlás tényét megállapította.

A jogorvoslati záradék a Ket. 98. § (2) bekezdésén alapul.

A fellebbezési illeték tekintetében az illetékekről szóló 1990. évi XCIII. törvény 29. § (2) bekezdése irányadó.

Budapest, 2008. október 21.

Jelen dokumentum a Magyar Közlöny Lap- és Könyvkiadó tulajdona, további üzleti célú felhasználása tilos!

A tanács teljes ülése nevében:

Pataki Dániel s. k.
elnök

A végzést kapják:

1./ *UPC Magyarország Telekommunikációs Kft.*
(1092 Budapest, Kinizsi u. 30-36.)
2./ *Irattár*

DH-25122-10/2008. számú, az Invitel Távközlési Zrt. 2007. évi elkülönítetten vezetett számviteli kimutatásának jóváhagyására irányuló eljárás tárgyában hozott határozat

Ügyiratszám: DH-25122-10/2008.
Tárgy: az *Invitel Távközlési Zrt. 2007. évi* elkülönítetten vezetett számviteli kimutatásának jóváhagyására irányuló eljárás

A Nemzeti Hírközlési Hatóság Tanácsa az *Invitel Távközlési Zrt.* (2040 Budaörs, Puskás Tivadar u. 8-10., cégjegyzékszáma: 13-10-040575) elkülönítetten vezetett számviteli kimutatásának jóváhagyása tárgyában meghozta a következő

határozatot.

A Nemzeti Hírközlési Hatóság Tanácsa az Invitel Zrt. által elkülönítetten vezetett 2007. évi számviteli kimutatást

jóváhagyja.

A határozat ellen nincs helye fellebbezésnek. A határozat felülvizsgálatát a határozat kézbesítését követő 15 napon belül – a Nemzeti Hírközlési Hatóság Tanácsához három példányban benyújtott – keresettel a Fővárosi Bíróságtól lehet kérni. A kereset benyújtásának a határozat végrehajtására nincs halasztó hatálya. A keresetlevélben nyilatkozni kell arról, kérik-e tárgyalás tartását.

Indokolás

A Nemzeti Hírközlési Hatóság Tanácsa (a továbbiakban: *„Tanács”*) DH-26149-19/2007. számú határozatában az Invitel Távközlési Zrt. (a továbbiakban: *„Kötelezett”*) vonatkozásában számviteli szétválasztás kötelezettséget írt elő, amely kötelezettségét a Kötelezett a Tanács 2007. december 18-án kelt DH-26149-19/2007. határozata rendelkező részének I. számú mellékletében meghatározottak szerint volt köteles teljesíteni, az elkülönítetten vezetett számviteli kimutatásának Tanácshoz történő benyújtásával.

A fenti kötelezettségének a Kötelezett a Tanácshoz 2008. július 2-án érkezett és DH-25122-1/2008. számon iktatott, valamint a 2008. július 14-én érkezett és DH-25122-2/2008. számon iktatott beadvány megküldésével tett eleget. A beadvány a Kötelezett számviteli szétválasztási dokumentumaiból, független könyvvizsgálói jelentésből, a 2007. évi beszámolókból, a felosztási módszertan és modell működési leírásából, illetve az elektronikus adathordozón benyújtott dokumentációjából állt.

A Tanács az elektronikus hírközlésről szóló 2003. évi C. törvény (a továbbiakban: *„Eht.”*) 14. § (1) bekezdés c) pontja alapján, a 10. § g) pontjában meghatározott hatáskörében, az Eht. 62. §-ában rögzített szabályok szerint lefolytatott eljárása során megvizsgálta és elemezte a Kötelezett által benyújtott dokumentumokat. A Tanács a tényállás tisztázása körében a DH-25122-3/2008. számú illetve a DH-25122-7/2008. számú irataiban az Eht. 62. § rendelkezései alapján két alkalommal hiánypótlásra, információk pontosítására hívta fel a Kötelezettet.

Jelen dokumentum a Magyar Közlöny Lap- és Könyvkiadó tulajdona, további üzleti célú felhasználása tilos!

A Kötelezett a hiánypótlási felhívásban foglaltakra 2008. augusztus 21-én érkezett, DH-25122-6/2008. számú, valamint 2008. szeptember 10-én érkezett, DH-25122-8/2008. számú beadványában válaszolt.

A Tanács 2008. szeptember 15-én kelt, DH-25122-9/2008. számon iktatott levelében értesítette a Kötelezettet, hogy a tárgyi eljárásban az elintézési határidőt – az ügy összetettségére és a döntés megfelelő előkészítésére tekintettel - az Eht. 44. § (3) bekezdése alapján 15 nappal meghosszabbította.

Tekintettel arra, hogy a Kötelezett a hiánypótlási felhívásokban foglaltaknak megfelelően módosította beadványát, a Tanács a lefolytatott eljárás során megállapította, hogy Kötelezett számviteli szétválasztási kimutatását az elektronikus hírközlésre vonatkozó szabályoknak megfelelő szerkezetben és tartalommal állította össze, ezért azt jóváhagyta.

A Tanács határozatát az Eht. 45. § (1) bekezdés g) pontja, valamint a 62. § (2) bekezdése alapján, a közigazgatási hatósági eljárás és szolgáltatás általános szabályairól szóló 2004. évi CXL. törvény 71. § (1) bekezdésével összhangban, az Eht. 39. § (1) bekezdésének megfelelően teljes ülés keretében hozta meg.

Az Eht. 45. § (5) bekezdése alapján a Tanács a határozatot hivatalos lapjában és internetes oldalán közzéteszi.

A határozat elleni jogorvoslati lehetőség az Eht. 46. § (1)-(2) bekezdések és a 47. § (1) bekezdés rendelkezésein alapul.

Budapest, 2008. október 21.

Bánhidi Ferenc s. k., tanácstag	*Debreczeni Sándor* s. k., tanácstag	*Dr. Nyevrikel Emília* s. k., tanácstag
Pataki Dániel s. k., tanácstag elnök	*dr. Rozgonyi Krisztina* s. k., tanácstag alelnök	*dr. Sümegi Péter* s. k., tanácstag

A határozatot kapják:

1) *Invitel Távközlési Zrt.*
(2040 Budaörs, Puskás T. u. 8-10.)
2) Irattár

A Tanács határozatának bírósági felülvizsgálata

– A Magyar Telekom Nyrt. a Tanács DH-8261-32/2008. sz. határozatának bírósági felülvizsgálatát kezdeményezte.

Jelen dokumentum a Magyar Közlöny Lap- és Könyvkiadó tulajdona, további üzleti célú felhasználása tilos!

VOIP nyilvános meghallgatás

A Nemzeti Hírközlési Hatóság 2008. november 27-én nyilvános meghallgatást tart, amelynek tárgya az alábbi: *„az IP alapú beszédszolgáltatásokkal kapcsolatos szolgáltatói álláspontok megismerése és a piaci problémák feltárása ”.*

A Nemzeti Hírközlési Hatóság az Eht. 34.§ (3) bekezdésében foglaltaknak eleget téve közzéteszi a 2008. november 27-i nyilvános meghallgatás előkészítő anyagait.

A Hatóság az Eht. 35.§ (1) bekezdésében foglaltak teljesítése érdekében az alábbi e-mail címen várja a nyilvános meghallgatás közzétett anyagával kapcsolatos álláspontokat, javaslatokat és egyéb észrevételeket: voip@nhh.hu

Konzultációs dokumentum az IP alapú beszédátviteli szolgáltatások tárgyában

Bevezetés

Az Európai Bizottság az IP alapú beszédátviteli szolgáltatások témájában 2004. június 14-én egy információs és konzultációs dokumentumot adott ki [1][1] . A dokumentum megállapítja, hogy a VoIP technológiával működő beszédátviteli megoldások egy része az EU új szabályozási keretprogramjának (NRF) a hatálya alá esik, míg más részük nem. A határokat a következőképpen húzza meg a dokumentum:

a. Azok a VoIP megoldások, ahol a beszédátvitel egy termék segítségével (pl. egy számítógépen futó program segítségével), beszédátviteli szolgáltatást nyújtó szolgáltató közreműködése nélkül valósul meg, nem tartoznak a EU szabályozási keretprogramja alá, mivel nem számítanak elektronikus hírközlési szolgáltatásnak (Electronic Communications Service, ECS).
b. Azok a vállalati magánhálózatok, amelyek nagyobb cégek, intézmények belső hírközlését valósítják meg, a Hozzáférési Irányelv [2] tekintetében[2] ugyan az EU szabályozási keretprogram hatálya alá esnek, rájuk azonban, mint magánhálózatokra, illetve az ezeken nyújtott szolgáltatásokra semmilyen specifikus kötelezettség nem vonatkozik. Mivel ez a szolgáltatás nem nyilvános, ezért különösebb szabályozási feladat nincs ezekkel kapcsolatban.

   Ugyancsak nem igényelnek szabályozást mindazon hálózatrészek sem, ahol nyilvános hírközlési szolgáltatók a saját gerinchálózatukon belül VoIP technológiát használnak, amennyiben ezeknek nincs semmilyen korlátozó hatása a kiskereskedelmi szolgáltatásokra illetve a szolgáltatásminőségre nézve.
c. Mindazok a nyilvános szolgáltatások, melyek VoIP technológián alapulnak és elérhetővé teszik az E.164 ajánlás szerinti hívószámú telefonokat és/vagy azokról elérhetőek, az EU szabályozási keretprogram hatálya alá esnek. Az így megvalósított szolgáltatások sokfélesége miatt azonban a különböző szolgáltatási megoldások más-más szabályozási feltételek alá eshetnek.

A további feltételekre vonatkozóan az EU dokumentum ismerteti az EU szabályozási keretprogram alapján azt a három különböző, egymásba ágyazott szabályozási kört, amelynek alapján a szolgáltatásokat el lehet különíteni. A legtágabb kör a „Publicly Available Electronic Communications Services” fogalomköre, azaz a nyilvánosan elérhető elektronikus hírközlési szolgáltatások köre.

Az ECS definíciója a Keretirányelv [3] szerint:

> az „elektronikus távközlési szolgáltatás” olyan, általában díjazás ellenében nyújtott szolgáltatást jelent, amely főleg vagy nagyrészt elektronikus távközlési hálózatokon, köztük a műsorszórásra használt hálózatokon átvitt távközlési szolgáltatások és átviteli szolgáltatások útján történő jeltovábbításából áll, de nem foglalja magában az elektronikus távközlési hálózatok és szolgáltatások felhasználásával továbbított tartalmat szolgáltató vagy ilyen tartalom felett szerkesztői ellenőrzést biztosító szolgáltatásokat; nem foglalja magában a 98/34/EK irányelv 1. cikkében meghatározott információs társadalmi szolgáltatásokat, amelyek nem egészében vagy főleg az elektronikus távközlési hálózatokon történő jelek továbbításából állnak[3].

Ha tehát az ECS-t nem magánhálózaton valósítják meg, hanem nyilvános szolgáltatásként, akkor ez a szolgáltatás ebbe a szabályozási körbe esik *bele.*

---

1 A hivatkozások a „C” függelékben találhatók.

2 Hozzáférési Irányelv 3. cikk

3 Keretirányelv 2. cikk c. pont

Jelen dokumentum a Magyar Közlöny Lap- és Könyvkiadó tulajdona, további üzleti célú felhasználása tilos!

A következő, ezen belüli kör a „Publicly Available Telephone Service (PATS)" fogalomköre. Ennek a definícióját az Egyetemes Szolgáltatási Irányelv [4] a következőképpen határozza meg:

> a „nyilvánosan elérhető telefonszolgáltatás" a nagyközönség rendelkezésére álló, nemzeti és nemzetközi hívások kezdeményezésére és fogadására, valamint segélyszolgáltatásokhoz való hozzáférésre alkalmas szolgáltatás, a nemzeti vagy nemzetközi telefonszámozási tervben szereplő szám vagy számok útján, és ezen kívül, megfelelő esetben a következő szolgáltatások közül egy vagy több is szerepelhet benne: a központ segítségnyújtása, tudakozó szolgáltatások, előfizetői névjegyzékek, nyilvános fizetős telefonok biztosítása, szolgáltatás nyújtása különleges feltételekkel, különleges lehetőségek biztosítása fogyatékos vagy különleges szociális igénnyel rendelkező ügyfeleknek és/vagy nem földrajzi szolgáltatások nyújtása.[4]

Az Egyetemes Szolgáltatási Irányelv szerint a PATS körön belüli szolgáltatók jelölhetők csak ki egyetemes szolgáltatás nyújtására, amelyre vonatkozóan további követelmények állíthatóak.

A PATS fogalomkörében tehát a definíció szerint a következőket írja elő az Egyetemes Szolgáltatási Irányelv:

- Nyilvános szolgáltatás bárki számára
- A nemzeti vagy nemzetközi számozási rendszer szerinti hívószámkiosztás
- Nemzeti és nemzetközi hívások kezdeményezése és fogadása
- Hozzáférés a segélyhívó szolgáltatásokhoz

Ebből következően az EU tagállamoknak a nemzeti szabályozási rendszerében minimum ezeket a feltételeket elő kell írni azon szolgáltatók számára, akik VoIP technológia részleges vagy teljes alkalmazása mellett a PATS körbe kívánnak bekerülni. Természetesen ezen szolgáltatóknak mindazokat a kötelezettségeket is vállalniuk kell, melyek a PATS szolgáltatókra vonatkoznak, ugyanakkor mindazokkal a jogokkal is élhetnek, melyek a PATS szolgáltatókat megilletik.

A jelenlegi hazai szabályozás – összhangban az EU szabályozással és az Európai Bizottság 2004. június 14-i dokumentumával – nem dolgozott ki külön szabályozást a VoIP technológiát alkalmazó szolgáltatásokra vonatkozóan, hanem az új szabályozási keretprogramnak megfelelően elhelyezte a különböző VoIP megoldásokat a hazai szabályozási rendszerben. Az NHH öt különböző modellt definiált, melyek a következők:

1. PC alapú VoIP (Peer-to-peer kapcsolat)
2. VoIP a vállalati privát hálózatban
3. VoIP a PSTN hálózaton belül
4. Tiszta VoIP PSTN interfésszel
5. Tiszta VoIP PSTN interfész nélkül

Az öt modellből az első az Európai Bizottság dokumentuma szerinti a. esetnek felel meg, melyre nem vonatkozik az EU NRF. A második és a harmadik modell az Európai Bizottság dokumentuma szerinti b. pontnak felel meg, mely szintén nem igényel szabályozást. A negyedik és ötödik modell viszont az Európai Bizottság anyagának a c. pontjába tartozik, s a szabályozás hatálya alá esik.

Jelenleg az Európai Bizottság anyaga és a fentiekben leírt, a jelenleg érvényes hazai szabályozás között az a különbség, hogy az NHH által 2004. június 29-én kiadott tájékoztató [5] nem foglalkozik az elektronikus hírközlési szolgáltatás (ECS) és a nyilvánosan elérhető telefonszolgáltatás (PATS) elhatárolásával. Ehelyett azt mondja ki, hogy azok a beszédátviteli szolgáltatás nyújtására használt hálózatok, melyek részben vagy teljes egészében VoIP technológiát használnak és *teljes egészében megfelelnek a PSTN hálózatokkal szemben támasztott követelményeknek,* azok helyhez kötött telefonhálózatnak minősülnek, s így vonatkoznak rájuk mindazok a jogok és kötelezettségek, melyeket a hazai szabályozás előír. Ez a szabályozási lépés így eleget tett az Európai Bizottság által kiadott dokumentumnak [1], de a szabályozás egy későbbi szakaszában kívánt azzal foglalkozni, hogy a PATS és az ECS közötti elhatárolást megtegye. *A továbbiakban felvetett problémakörök és az egyes problémakörökhöz megfogalmazott kérdések célja az, hogy ennek a következő szabályozási lépésnek a megtétele előtt az NHH megismerhesse a szolgáltatók válaszait és lehetőségeit.*

1. Az IP alapú beszédátviteli szolgáltatások osztályozása az ERG szerint

Az ERG (European Regulatory Group) 2007 decemberében tette közzé az „ERG Common Position on VoIP" c. dokumentumát [6]. Ebben a dokumentumban az IP alapú beszédátviteli szolgáltatásokat a 2006-ban megjelent ERG dokumentum, a „Report on VoIP and Comsumer Issues" [7] osztályozásának megfelelően négy kategóriába sorolja a felhasználók szempontja szerint.

---

4 Egyetemes Szolgáltatási Irányelv 2. cikk c. pont

Jelen dokumentum a Magyar Közlöny Lap- és Könyvkiadó tulajdona, további üzleti célú felhasználása tilos!

A négy kategória a következő:

1. kategória: Olyan IP alapú beszédátviteli szolgáltatás, ahol a felhasználó nem rendelkezik E. 164 ajánlás szerinti hívószámmal és nem is tudja elérni az ilyen számmal rendelkező helyhez kötött telefon vagy mobil telefon előfizetőket, valamint ők sem tudják elérni a felhasználót. Tipikusan ilyenek a felhasználó számítógépén telepített alkalmazási szoftverrel működő peer-to-peer alkalmazások, de ide tartoznak azok a híváskezelő szerverrel támogatott centralizált IP alapú beszédátviteli szolgáltatások is, amelyekre a fenti kritérium fennáll.
2. kategória: Olyan IP alapú beszédátviteli szolgáltatások, ahol a felhasználó nem rendelkezik E. 164 ajánlás szerinti hívószámmal, de el tudja érni az ilyen számmal rendelkező helyhez kötött telefon vagy mobil előfizetőket.
3. kategória: Olyan IP alapú beszédátviteli szolgáltatások, ahol a felhasználó rendelkezik E. 164 szerinti hívószámmal és a helyhez kötött telefon és mobil telefon előfizetők el tudják érni, de ugyanakkor a felhasználó nem tudja elérni az E. 164 számmal rendelkező előfizetőket.
4. kategória: Olyan IP alapú beszédátviteli szolgáltatások, ahol a felhasználó rendelkezik E. 164 szerinti hívószámmal és el tudja érni a helyhez kötött telefon és mobil telefon előfizetőket és azok is el tudják érni a felhasználót. Ez a kategória egyaránt tartozhat az ECS körbe vagy a PATS körbe a szolgáltatás egyéb tulajdonságaitól függően.

Táblázatban összefoglalva a négy kategória a felhasználók szemszögéből tehát:

	A felhasználó rendelkezik E. 164 hívószámmal ?	Kimenő hívás PATS felé	Bejövő hívás PATS felől
1. kategória	×	×	×
2. kategória	×	✓	×
3. kategória	✓	×	✓
4. kategória	✓	✓	✓

A fenti csoportosítás nem csak a felhasználók szemszögéből, de szabályozási szempontból is lényeges, ugyanakkor – összhangban az EU ajánlással és a hazai szabályozással – kimondható, hogy az 1. kategória kívül esik a szabályozás hatókörén, az ERG Common Position dokumentuma is csak a 2., 3. és 4. kategória szabályozási vetületeit elemzi.

1. kérdés: Az Önök által nyújtott IP alapú beszédátviteli szolgáltatás az ERG osztályozása szerint melyik kategóriába tartozik?

2. A végberendezések tápellátása

A hagyományos beszédátviteli szolgáltatások (helyhez kötött telefon, mobil telefon) esetében a végberendezések tápellátása alapvetően kétféleképpen történik.

A helyhez kötött telefonhálózatok (PSTN) esetén a szolgáltatás-hozzáférési pont központi tápellátással rendelkezik, a végberendezések áramellátását a szolgáltató az előfizetői hurkon keresztül a telefonközpontból vagy a kihelyezett fokozatból nyújtja. A előfizetőnek tehát megfelelő végberendezés használatával a hálózati tápellátás kiesése esetén is van lehetősége a szolgáltatás igénybevételére. Használatosak ugyan olyan telefonkészülékek a hálózatban, melyek igénylik a hálózati tápellátást (pl. a zsinór nélküli DECT készülékek), de a szolgáltatás-hozzáférési pont ekkor is távtáplált, az előfizető az (erősáramú) hálózati tápellátás kimaradása esetén egy hagyományos analóg telefonkészülékkel igénybe tudja venni a szolgáltatást. Abban az esetben, ha az előfizetői hurok rádiós összeköttetésen keresztül valósul meg (RLL technológia, pl. RAS), akkor az előfizetői készülék szünetmentes áramellátással van ellátva, mely az (erősáramú) hálózati tápellátás kimaradása esetén szintén lehetővé teszi a távközlési szolgáltatás igénybe vételét.

A vezeték nélküli telefonhálózatok (GSM, UMTS) esetében a központi tápellátásra az üzemszerű használat esetén sincs lehetőség, ezért a mobil készülékek esetében a telefonkészülék akkumulátora teszi lehetővé a hálózati tápellátástól független áramellátást. A szünetmentes áramellátás tehát – az akkumulátor feltöltöttsége esetén – szintén lehetővé teszi a készülék használatát a hálózati tápellátás kiesése esetén.

Fentiekből következően az előfizetők számára természetesen adódik, hogy a hálózati tápellátás kiesése esetén is használni tudják a végberendezésüket, arról hibabejelentést tudnak kezdeményezni, illetve igénybe tudják venni a szolgáltató által nyújtott segélyhívó szolgáltatásokat.

Jelen dokumentum a Magyar Közlöny Lap- és Könyvkiadó tulajdona, további üzleti célú felhasználása tilos!

Az IP alapú beszédátviteli szolgáltatások esetében az eltérő technológiai megoldások és a végberendezések sokfélesége miatt jelenleg nincs ilyen egyértelmű kép a végberendezések tápellátását illetően.

2. kérdés: Megoldhatónak látják-e a végberendezés központi tápellátását az Önök által nyújtott IP alapú beszédátviteli szolgáltatás esetében, ha igen, ez igényel-e további beruházást illetve új fejlesztést a hálózatában?
3. kérdés: Ha a végberendezések távtáplálása műszakilag nem oldható meg, van-e lehetőség az Önök által ajánlott vagy forgalmazott végberendezés szünetmentes áramellátásra, kínálnak-e opcionálisan szünetmentes áramellátást is az ajánlott végberendezések mellé?

3. A hálózati aktív elemek szünetmentes táplálása

A hagyományos *helyhez kötött telefonhálózatokban (PSTN)* a hálózati aktív elemek túlnyomó többségükben a telefonközpont épületében helyezkednek el, ahol a berendezések szünetmentes áramellátása akkumulátorokkal illetve diesel-aggregátorral megoldott. Hasonlóan rendelkeznek akkumulátoros szünetmentes áramforrással a kihelyezett fokozatok, függetlenül attól, hogy épületben vagy konténerben helyezkednek el. A hozzáférési hálózat viszont jellemzően passzív elemekből épül fel, tehát hálózati tápellátást nem igényel. Ennek következtében a helyhez kötött telefonhálózat (PSTN) – néhány speciális esettől eltekintve – a hálózati tápellátás kiesése esetén is működőképes marad.

Jóval összetettebb a helyzet a *vezeték nélküli telefonhálózatok (GSM, UMTS)* esetén, ahol a bázisállomás-vezérlők és a legváltozatosabb helyekre telepített bázisállomások is hálózati tápellátást igényelnek. Ezekben az aktív eszközökben is gondoskodtak a gyártók a szünetmentes tápáramellátás lehetőségéről és ezzel a szolgáltatók általában élnek is. Annak ellenére tehát, hogy a hálózatban az aktív elemek sokkal kevésbé koncentráltan helyezkednek el, mint a PSTN hálózatban, a vezeték nélküli hálózatok is működőképesek maradnak áramszünet esetén.

Az IP alapú beszédátviteli szolgáltatást nyújtó szolgáltatók többféle hálózaton is nyújtanak szolgáltatást, s különféle aktív eszközöket alkalmaznak. Teljesen eltérő lehet az aktív eszközök koncentrációja pl. egy DSL technológiát alkalmazó és egy kábeltévé hálózatot használó szolgáltató esetében.

4. kérdés: Megoldhatónak látják-e az Önök hálózatában az összes aktív elem szünetmentes áramellátását ?
5. kérdés: Ha ez nem megoldható, milyen aktív eszközöket és mekkora előfizetői létszámot érint egy-egy szünetmentes áramforrással el nem látott aktív elem kiesése?

4. A segélyhívó szolgáltatás (112, 104, 105, 107) nyújtása

A nyilvános elérésű telefonszolgáltatások esetében a segélyhívó szolgáltatás nyújtását mind az EU irányelvek, mind a hazai szabályozás alapvető szolgáltatásként deklarálta. Ennek keretében mind az egységes európai segélyhívószámot (112), mind a nemzeti segélyhívó számokat (104, 105, 107) el kell érnie az előfizetőnek. A segélyhívás folyamata több részfeladatra bomlik: a segélyhívást a hívó előfizetőhöz földrajzilag legközelebbi segélyhívó központba kell irányítani, ez megfelelő hálózatirányítási feladatot jelent a hívó fizikai pozíciójának megfelelően. A segélyhívó központ diszpécsere számára meg kell jelennie a hívó előfizető hívószámának annak érdekében, hogy szükség esetén vissza tudja hívni. Végezetül a diszpécsernek szüksége van arra, hogy azonosítani tudja a bejelentés pontosabb helyszínét az intézkedő hatóságok pontos informálása céljából.

6. kérdés: Megoldott-e az Önök hálózatában a segélyhívó szolgáltatás elérése a 112, 104, 105 és 107 hívószám esetében és ha nem, milyen nehézségek merülnek fel ezzel kapcsolatban?

4.1 A segélyhívás irányítása

A segélyhívó központok elérése a hagyományos telefonszolgáltató esetében (PSTN, GMS, UMTS) megoldott. A megoldás a legtöbb esetben úgy működik, hogy a hívást a segélyhívó központot elérni képes PSTN szolgáltatónak adják át oly módon, hogy szolgáltató a saját hálózatán keresztül irányítja a hívást a hívó helyének megfelelően az ehhez legközelebbi összekapcsolási pontig, majd onnan az irányítást a fogadó PSTN veszi át. A PSTN hálózatokból érkező segélyhívásoknál a legközelebbi segélyhívó központ azonosítása a földrajzi hívószám alapján történik, a mobil hálózatok esetében a hívást lebonyolító bázisállomás pozíciója alapján történik.

Az IP alapú beszédátviteli szolgáltatások esetében a földrajzi hívószámmal ellátott előfizetők esetében az irányítás a PSTN hálózatokéhoz hasonlóan a földrajzi hívószám alapján történhet. A hívás átadását a PSTN hálózat felé szintén a segélyhívó központhoz legközelebbi átadási ponton célszerű megtenni. Tekintettel arra, hogy a különböző segélyhívó számokhoz tartozó segélyszervezetek segélyhívó központjai nem szükségképpen vannak azonos helyen, így az egyes

Jelen dokumentum a Magyar Közlöny Lap- és Könyvkiadó tulajdona, további üzleti célú felhasználása tilos!

segélyhívások irányítása a segélyhívó számtól függően eltérő lehet. A nem földrajzi hívószámmal ellátott előfizetők esetében a segélyhívás – az előfizető nomaditása következtében – nem irányítható a legközelebbi segélyhívó központhoz.

7. kérdés: Megoldott-e a segélyhívások irányítása az Önök hálózatában mind a négy segélyhívó szám esetében? Ha nem, melyik segélyhívó számok esetében és milyen okok miatt nem vezették be a szolgáltatást?

4.2 A hívó előfizető hívószámának a megjelenítése

A segélyhívó szolgáltatás hatékony használatához fontos szempont, hogy a segélyhívást igénybe vevő előfizető hívószáma megjelenjen a segélyhívó központ diszpécsere számára annak érdekében, hogy szükség esetén a segélyt hívó előfizetőt vissza tudja hívni. A hívó hívószámának a kijelzésére a CLI (Calling Line Identification) szolgáltatás adja meg a lehetőséget mind a PSTN, mind a GSM illetve UMTS hálózatokban. Amíg azonban egy másik előfizető hívása esetén a CLI szolgáltatás működését a hívó előfizető le tudja tiltani CLIR (Calling Line Identification Restriction), addig a segélyhívó szám hívásakor a hívószámnak a letiltás ellenére is meg kell jelennie a diszpécser számára.

Az IP alapú beszédátviteli szolgáltatásoknál ez a CLI szolgáltatás nincs egységesen bevezetve, hiánya viszont megnehezíti a segélyhívást indító előfizető visszahívhatóságát. A szolgáltatás bevezetésére a technikai lehetőség adott, amennyiben a hívó előfizető rendelkezik E. 164-es ajánlás szerinti hívószámmal, a megfelelő információt ugyanis az IP hálózat és a PSTN hálózat határán lévő átjáró (gateway) szerver a megfelelő módon át tudja adni a PSTN hálózat számára.

8. kérdés: Megoldott-e az Önök hálózatában a hívó hívószámának a segélyhívó központ felé való továbbítása? Ha nem, akkor milyen nehézségeket jelent a bevezetése?

4.3 A hívó fizikai helyének az azonosítása

A segélyhívást kezdeményező előfizető pontos fizikai pozíciójának a meghatározása fontos lehet a segélynyújtás hatékonysága szempontjából. A hívó a legtöbb esetben ugyan meg tudja mondani, hogy pl. egy bejelentett baleset pontosan hol történt, hová kell a mentőknek, tűzoltóknak kivonulniuk, vannak azonban olyan helyzetek, mikor erre a hívó előfizető nem képes. Ekkor különösen nagy jelentőségű a segélyt hívó előfizető helyzetének a pontos meghatározása.

A *helyhez kötött telefonhálózat (PSTN) esetén* a hely meghatározása a hívószám és az előfizetői adatbázis alapján egyértelműen megtörténik, hiszen a hívó előfizető földrajzi telefonszáma egy meghatározott helyen elhelyezkedő szolgáltatás-hozzáférési pontot határoz meg.

Nehezebb a helyzet a *mobil rádiótelefonhálózat (GSM illetve UMTS) esetében.* Ekkor az előfizető hívószáma – éppen a mobilitás miatt - nem ad támpontot. A helymeghatározásra viszont éppen emiatt van nagyobb szükség, hiszen egy országúti baleset bejelentésekor előfordulhat, hogy a hívó előfizető körülbelül sem tudja megmondani, melyik út hányas kilométerszelvényében történt a baleset. A fő támpontot ilyenkor a hívást továbbító bázisállomás fizikai pozíciója, illetve szektorizált antenna használata esetén a szektorinformációk és a késleltetési adatok együttesen adják meg. Még pontosabb lehetőséget ad a fizikai pozíció meghatározására, ha egynél több bázisállomás felől kapunk adatokat a hívó előfizető szektoradatait illetően, ekkor ugyanis igen pontosan behatárolható a hívó előfizető mobil-telefonjának a helye.

A földrajzi hívószámmal rendelkező IP alapú beszédátviteli szolgáltatások esetében az előfizetők fizikai pozíciója ismert, a helyhez kötött telefonszolgáltatás esetében használt fizikai helymeghatározás tehát itt is alkalmazható. A nem földrajzi számmal rendelkező nomád előfizetők esetében viszont nincs támpont az előfizető tényleges tartózkodási helyére vonatkozóan.

9. kérdés: Megoldott-e az Önök által nyújtott IP alapú beszédátviteli szolgáltatásoknál a segélyhívást indító előfizetők pontos helyadatainak a megadása a segélyhívó központok számára. Ha nem, milyen problémákat illetve megoldási lehetőségeket lát ezzel kapcsolatban?

5. Törvény által elrendelt lehallgatás

Mind a hazai, mind az európai szabályozás előírja, hogy az elektronikus hírközlési szolgáltatóknak a hatályos törvényekben felhatalmazott szervezetekkel a titkos információgyűjtés és titkos adatszerzés érdekében együtt kell működniük. Az együttműködés keretében a szolgáltatóknak olyan monitoring alrendszert kell kiépíteniük, mely törvény által elrendelt esetekben lehetővé teszi a meghatározott előfizetőkre vonatkozó titkos információk és adatok előre rögzített kilépési ponton történő átadását az erre törvényben felhatalmazott szervezetek számára.

Jelen dokumentum a Magyar Közlöny Lap- és Könyvkiadó tulajdona, további üzleti célú felhasználása tilos!

A PSTN, GSM és UMTS hálózatokban a törvény által elrendelt lehallgatás technikai lehetőségei adottak, az ehhez szükséges interfészeket a hálózatok kapcsolástechnikai eszközei, a telefonközpontok minden esetben tartalmazzák a gyártók által eleve beépített módon.

Az IP alapú beszédátviteli szolgáltatások esetében használt kapcsolóeszközök – routerek, softswitchek – terén azonban nem ilyen egyértelmű a helyzet, ezeknek csak egy része tartalmazza a törvényes lehallgatáshoz szükséges interfészeket. Ráadásul a csomagkapcsolt technológia sajátosságaiból fakadóan az egy adott előfizetőre vonatkozó információk begyűjtése IP alapú rendszerekben összetettebb feladatot jelent, mint a vonalkapcsolt hálózatok esetében. Tovább nehezíti a helyzetet, ha a hazai szolgáltató nomád előfizetőket is kiszolgáló IP alapú beszédátviteli szolgáltatást nyújt, mert ekkor a beszédforgalom IP csomagjai nem feltétlenül haladnak át a szolgáltató szerverén, tehát a forgalom átadása ilyen esetben további nehézséget jelent.

10. kérdés: Adott-e az Önök által nyújtott IP alapú beszédátviteli szolgáltatásokra vonatkozóan a törvény által elrendelt lehallgatás lehetősége? Ha nem, milyen nehézségeket okoz a lehallgathatóság bevezetése?

6. Szolgáltatásminőség

A beszédátviteli szolgáltatásokat igénybe vevő felhasználók számára lényeges szempont az előfizetett szolgáltatás minősége. A hagyományos beszédátviteli szolgáltatások esetében a hálózatokban (PSTN, GSM, UMTS) alkalmazott vonalkapcsolt technológia meghatározott szolgáltatásminőséget (QoS – Quality of Service) nyújt. Ha pl. a két előfizető PSTN hálózaton keresztül kapcsolódik össze, akkor a beszédátviteli szolgáltatásminőség a hálózati minőséggel és a végberendezések minőségével meghatározott.

Az IP alapú beszédátviteli szolgáltatások alapját képező IP technológia ezzel szemben csak szigorú feltételek mellett tud garantált minőséget nyújtani. Ez mind a felhasználóknak, mind a szolgáltatóknak problémát okoz. A felhasználó szeretné megőrizni a hagyományos technológia mellett megszokott kiszámítható és egyenletes szolgáltatásminőséget, a szolgáltatóknak pedig jelentős többletköltséget jelent a garantált QoS nyújtása. Az IP technológia az összekapcsolási piacokon is új helyzetet teremt a szolgáltatásminőség tekintetében.

Az IP technológia a felvetődő nehézségek mellett megoldást is kínál, mert lehetővé teszi különböző minőségosztályok létrehozását. Ha a szolgáltatást a szolgáltató menedzselt IP hálózaton keresztül nyújtja, akkor megfelelő hálózattervezéssel és menedzseléssel kialakíthatók különböző minőségi osztályok és ezeknek megfelelő garantált minőségű szolgáltatás nyújtható. Ekkor – hatékony versenyviszonyok mellett – elérhető, hogy a felhasználó az ár függvényében különböző, de az adott ár mellett a legjobb minőségű szolgáltatást kapja.

Abban az esetben, ha az IP alapú beszédátviteli szolgáltatás a nyilvános Internet hálózatot is igénybe veszi, akkor a minőségi osztályok kialakítása az Internet „best effort" jellege miatt nem megvalósítható.

11. kérdés: Kialakíthatók-e az Önök IP alapú beszédátviteli szolgáltatásával különböző minőségi osztályok?
12. kérdés: Az IP alapú beszédátviteli szolgáltatásokra vonatkozóan végeznek-e szolgáltatásminőségi méréseket és ha igen, milyen paramétereket, jellemzőket mérnek?
13. kérdés: Milyen QoS vállalásaik vannak partnereik felé összekapcsolási szerződés megkötése esetén, illetve milyen elvárásokat támasztanak partnereikkel szemben és hogyan ellenőrzik ezek betartását?

A. Függelék – a kérdések listája

1. kérdés: Az Önök által nyújtott IP alapú beszédátviteli szolgáltatás az ERG osztályozása szerint melyik kategóriába tartozik?
2. kérdés: Megoldhatónak látják-e a végberendezés központi tápellátását az Önök által nyújtott IP alapú beszédátviteli szolgáltatás esetében, ha igen, ez igényel-e további beruházást illetve új fejlesztést a hálózatában?
3. kérdés: Ha a végberendezések távtáplálása műszakilag nem oldható meg, van-e lehetőség az Önök által ajánlott vagy forgalmazott végberendezés szünetmentes áramellátására, kínálnak-e opcionálisan szünetmentes áramellátást is az ajánlott végberendezések mellé?
4. kérdés: Megoldhatónak látják-e az Önök hálózatában az összes aktív elem szünetmentes áramellátását ?
5. kérdés: Ha ez nem megoldható, milyen aktív eszközöket és mekkora előfizetői létszámot érint egy-egy szünetmentes áramforrással el nem látott aktív elem kiesése?
6. kérdés: Megoldott-e az Önök hálózatában a segélyhívó szolgáltatás elérése a 112, 104, 105 és 107 hívószám esetében és ha nem, milyen nehézségek merülnek fel ezzel kapcsolatban?
7. kérdés: Megoldott-e a segélyhívások irányítása az Önök hálózatában mind a négy segélyhívó szám esetében? Ha nem, melyik segélyhívó számok esetében és milyen okok miatt nem vezették be a szolgáltatást?

Jelen dokumentum a Magyar Közlöny Lap- és Könyvkiadó tulajdona, további üzleti célú felhasználása tilos!

8. kérdés: Megoldott-e az Önök hálózatában a hívó hívószámának a segélyhívó központ felé való továbbítása? Ha nem, akkor milyen nehézségeket jelent a bevezetése?
9. kérdés: Megoldott-e az Önök által nyújtott IP alapú beszédátviteli szolgáltatásoknál a segélyhívást indító előfizetők pontos helyadatainak a megadása a segélyhívó központok számára. Ha nem, milyen problémákat illetve megoldási lehetőségeket lát ezzel kapcsolatban?
10. kérdés: Adott-e az Önök által nyújtott IP alapú beszédátviteli szolgáltatásokra vonatkozóan a törvény által elrendelt lehallgatás lehetősége? Ha nem, milyen nehézségeket okoz a lehallgathatóság bevezetése?
11. kérdés: Kialakíthatók-e az Önök IP alapú beszédátviteli szolgáltatásával különböző minőségi osztályok?
12. kérdés: Az IP alapú beszédátviteli szolgáltatásokra vonatkozóan végeznek-e szolgáltatásminőségi méréseket és ha igen, milyen paramétereket, jellemzőket mérnek?
13. kérdés: Milyen QoS vállalásaik vannak partnereik felé összekapcsolási szerződés megkötése esetén, illetve milyen elvárásokat támasztanak partnereikkel szemben és hogyan ellenőrzik ezek betartását?

B. Függelék - Rövidítések és feloldásuk

CLI - Calling Line Identification (Hívó hívószámának az azonosítása)
CLIR - Calling Line Identification Restriction (CLI letiltása)
DECT - Digital Enhanced Cordless Telecommunications
DSL - Digital Subscriber Loop (digitális előfizetői hurok)
ECS - Electronic Communications System (Elektronikus hírközlőrendszer)
ERG - European Regulatory Group (Európai Szabályozási Csoport)
GSM - Global System for Mobile Communications
IP - Internet Protocol (Internet protokoll)
NHH - Nemzeti Hírközlési Hatóság
NRF - New Regulatory Framework (Új szabályozási keretprogram)
PATS - Publicly Available Telephone Services (nyilvánosan elérhető telefonszolgáltatás)
PSTN - Public Switched Telephone Network (nyilvános kapcsolt telefonhálózat)
QoS - Quality of Service (szolgáltatásminőség)
RAS - Radio Access System (rádiós hozzáférési rendszer)
RLL - Radio Local Loop (rádiós előfizetői hurok)
VoIP - Voice over IP (IP alapú beszédátvitel)
UMTS - Universal Mobile Telecommunications System

C. Függelék: Hivatkozott dokumentumok

[1] Commission Staff Working Documentum on The treatment of Voice over Internet Protocol (VoIP) under the EU Regulatory Framework, Brussels, 14 June 2004
[2] Directive 2002/19/EC of the European Parliament and of the Council of 7 March 2002 on access to, and interconnection of, electronic communications networks and associated facilities (Access Directive). *Official Journal L 108 , 24/04/2002 P. 7 – 20* (Hozzáférési irányelv)
http://europa.eu.int/eur-lex/lex/JOIndex.do
[3] Directive 2002/21/EC of the European Parliament and of the Council of 7 March 2002 on a common regulatory framework for electronic communications networks and services (Framework Directive). *Official Journal L 108 , 24/04/2002 P. 33 – 50* (Keret Irányelv)
http://europa.eu.int/eur-lex/lex/JOIndex.do
[4] Directive 2002/22/EC of the European Parliament and of the Council of 7 March 2002 on universal service and users' rights relating to electronic communications networks and services (Universal Service Directive). *Official Journal L 108, 24/04/2002 P.51– 77* (Egyetemes Szolgáltatási Irányelv)
http://europa.eu.int/eur-lex/lex/JOIndex.do
[5] Tájékoztatás az Internet Protocol (IP) alkalmazásával, dedikált IP alapú hálózat felhasználásával nyújtott beszédátvitel szolgáltatás bejelentéséről, bejelentés alapján történő nyilvántartásba vételéről 2004. június 29. NHH
[6] ERG Common Position on VoIP, 2007 december ERG (07) 56 Rev2
http://erg.eu.int/documents/docs/index_en.htm
[7] ERG Report on VoIP and Consumer Issues, 2006 EGR (06) 39
http://erg.eu.int/documents/docs/index_en.htm

Jelen dokumentum a Magyar Közlöny Lap- és Könyvkiadó tulajdona, további üzleti célú felhasználása tilos!

Összefoglaló dokumentum

az IP alapú beszédátviteli szolgáltatások tárgyában
2008 első félévében tartott nyilvános konzultációra beérkezett észrevételekről

Az NHH 2008 tavaszán nyilvános konzultációt indított az IP alapú beszédátviteli szolgáltatások tárgyában annak érdekében, hogy megismerje a szolgáltatók álláspontját és piaci problémáit egyes kérdésekben. Az NHH 6 kérdéscsoportban összesen 13 kérdést fogalmazott meg és tett közzé a honlapján és elsősorban azoktól a szolgáltatóktól várta az írásos válaszokat, akik az IP alapú beszédátviteli szolgáltatásokat bármilyen formában nyújtják az előfizetőik felé. Természetesen a nyilvános konzultációra emellett bárki más is beküldhette írásos véleményét, megjegyzéseit.

A szolgáltatók által beküldött válaszok részletessége eltért, volt néhány olyan szolgáltató, aki egyszavas válaszokat adott a kérdésekre minden indoklás nélkül, míg a többség – az NHH felhívásához illeszkedően – alaposabban kifejtette véleményét az egyes témákkal kapcsolatban. Jelen dokumentumban a választ adó szolgáltatók nevesítése nélkül adunk áttekintést a beérkezett válaszokból és a kérdésekkel kapcsolatban felvetett problémákból.

I. kérdéscsoport: Az IP alapú beszédátviteli szolgáltatások osztályozása az ERG szerint

1. kérdés: Az Önök által nyújtott IP alapú beszédátviteli szolgáltatás az ERG osztályozása szerint melyik kategóriába tartozik ?

A választ adó szolgáltatók mindegyike rendelkezik a 4. kategóriába sorolt szolgáltatással (azaz ahol a felhasználó rendelkezik E. 164 szerinti hívószámmal és el is tudja érni az ilyen hívószámmal rendelkező felhasználókat). Néhányan közülük 1., 2. vagy 3. kategóriába sorolt szolgáltatást is üzemeltetnek.

II. kérdéscsoport: A végberendezések tápellátása

2. kérdés: Megoldhatónak látják-e a végberendezés központi tápellátását az Önök által nyújtott IP alapú beszédátviteli szolgáltatás esetében, ha igen, ez igényel-e további beruházást illetve új fejlesztést a hálózatában ?

A végberendezések központi tápellátását a szolgáltatók egyöntetűen megoldhatatlannak látják műszakilag. Egyes technológiák alkalmazása esetén (pl. közvetlen Ethernet eléréssel rendelkező felhasználók esetében a Power over Ethernet) ugyan van elvi lehetőség a központi tápellátásra, de ezekben az esetekben is speciális végberendezésekre és a központi elemek oldalán fejlesztésre lenne szükség.

3. kérdés: Ha a végberendezések távtáplálása műszakilag nem oldható meg, van-e lehetőség az Önök által ajánlott vagy forgalmazott végberendezés szünetmentes áramellátására, kínálnak-e opcionálisan szünetmentes áramellátást is az ajánlott végberendezések mellé ?

Opcionális szünetmentes tápellátást szinte minden válaszadó szolgáltató elképzelhetőnek tartott, nagy részük kínál is ilyen megoldásokat. Ugyanakkor több szolgáltató is megemlítette, hogy nincs piaci igény a végberendezések szünetmentes tápellátására. Néhány szolgáltató felvetette azt a kérdést, hogy az előfizetők tisztában vannak-e a szünetmentes tápellátás hiányának a következményeivel, kapnak-e erről megfelelő tájékoztatást.

III. kérdéscsoport: A hálózati aktív elemek szünetmentes táplálása

4. kérdés: Megoldhatónak látják-e az Önök hálózatában az összes aktív elem szünetmentes áramellátását ?

A kérdésre a szolgáltatók eltérően válaszoltak. Míg az előfizetői érpáron DSL rendszert alkalmazó szolgáltatók szerint megoldott – vagy legalábbis megoldható – a az összes aktív elem szünetmentes tápellátása, addig a kábelTV szolgáltatók a hálózat felhasználóhoz közeli részein (lépcsőházi erősítő, stb.) nem vagy csak jelentős költséggel látják megoldhatónak a szünetmentes tápellátást.

5. kérdés: Ha ez nem megoldható, milyen aktív eszközöket és mekkora előfizetői létszámot érint egy-egy szünetmentes áramforrással el nem látott aktív elem kiesése ?

Válasz elsősorban a kérdés második felére érkezett, s a válaszok a hálózat topológiája szerint szórnak, a kiesés néhány előfizetőtől több százig is terjedhet.

Jelen dokumentum a Magyar Közlöny Lap- és Könyvkiadó tulajdona, további üzleti célú felhasználása tilos!

IV. kérdéscsoport: A segélyhívó szolgáltatás (112, 104, 105, 107) nyújtása

6. kérdés: Megoldott-e az Önök hálózatában a segélyhívó szolgáltatás elérése a 112, 104, 105 és 107 hívószám esetében és ha nem, milyen nehézségek merülnek fel ezzel kapcsolatban ?

A segélyhívó számok elérése a 4. kategóriás szolgáltatás esetén mindegyik válaszadó szolgáltatónál megoldott. Az egyik szolgáltató ugyan „nem”-mel válaszolt, azonban a további kérdésekre adott válaszokból kiderül, hogy csak a segélyhívás helyének a megadása nem megoldott a hálózatában, a segélyhívó szolgáltatás elérése igen.

7. kérdés: Megoldott-e a segélyhívások irányítása az Önök hálózatában mind a négy segélyhívó szám esetében ? Ha nem, melyik segélyhívó számok esetében és milyen okok miatt nem vezették be a szolgáltatást ?

A válaszadók nagy részénél a földrajzi számok esetén a segélyhívó számok irányítása megoldott, az irányítás alapjául több esetben a PSTN-nek átadott körzetszám szolgál. A nem földrajzi számok esetén azonban az irányítás nem megoldott, ebben az esetben a hívó elhelyezkedéséről ugyanis nincs információ.

8. kérdés: Megoldott-e az Önök hálózatában a hívó hívószámának a segélyhívó központ felé való továbbítása ? Ha nem, akkor milyen nehézségeket jelent a bevezetése ?

A hívó fél hívószámának a továbbítása a segélyhívó központ felé a legtöbb válaszadó szolgáltatónál megoldott. Ahol nem megoldott, ott is az a válasz szerepel, hogy a szolgáltatás technikai lehetősége adott.

9. kérdés: Megoldott-e az Önök által nyújtott IP alapú beszédátviteli szolgáltatásoknál a segélyhívást indító előfizetők pontos helyadatainak a megadása a segélyhívó központok számára ? Ha nem, milyen problémákat illetve megoldási lehetőségeket lát ezzel kapcsolatban ?

A segélyhívást indító előfizetők pontos helyadatainak a megadására vonatkozó kérdésre érkező válaszok jelentős eltéréseket mutatnak.

Több szolgáltató szerint a helyadatok megadása a földrajzi számmal rendelkező előfizetők esetében megoldott. A megoldások alapvetően a szerződésben megadott címet tekintik helyadatnak és a szerződések nagy része tiltja a szolgáltatás ettől eltérő helyen való igénybe vételét, bár ez műszakilag nincs vagy csak részlegesen van korlátozva (pl. adott telefonközpont területén belüli mozgást nem tud műszakilag megtiltani). Van azonban olyan szerződés, amely ezt a tilalmat sem tartalmazza, ekkor a szerződésben megadott címet jogilag sem lehet helyadatnak tekinteni.

Több szolgáltató szerint az előfizető helyadatának a megadására nincs lehetőség. Itt a problémát a nomadikus számok használata jelenti, vagy az, hogy nem garantálható az „A” szám helyessége (az „A” szám a hívó felhasználó telefonszámát jelenti). Javaslatuk szerint vagy a No. 7-es jelzésrendszerben kellene ezeket az adatokat továbbítani vagy pedig egy központi adatbázist kellene országosan üzemeltetni, ahová a szolgáltatók a helyadatokat feltölthetik.

Van olyan szolgáltató a válaszadók között, aki nem a saját hálózatát használja a szolgáltatások nyújtására, itt további együttműködési és műszaki problémákat kell megoldani a segélyhívás helyadatainak a továbbításához.

Egy szolgáltató jelezte, hogy nála a segélyhívások helyadatainak az átadása nincs megvalósítva, de elismerik, hogy ez műszakilag megoldható.

V. kérdéscsoport: Törvény által elrendelt lehallgatás

10. kérdés: Adott-e az Önök által nyújtott IP alapú beszédátviteli szolgáltatásokra vonatkozóan a törvény által elrendelt lehallgatás lehetősége ? Ha nem, milyen nehézségeket okoz a lehallgathatóság bevezetése ?

A törvényes lehallgatás lehetősége a legtöbb válaszadó szolgáltatónál adott. Egy szolgáltató esetében ehhez műszaki fejlesztés szükséges, egy szolgáltatónak pedig nincs erre a célra rendszere, a hatóságtól várja a követelmények meghatározását.

VI. kérdéscsoport: Szolgáltatásminőség

11. kérdés: Kialakíthatók-e az Önök IP alapú beszédátviteli szolgáltatásával különböző minőségi osztályok ?

A kérdést a válaszadók kétféleképpen értelmezték. A szolgáltatók nagyobb része úgy tekintette, hogy a kérdés arra vonatkozik, hogy az IP hálózatában van-e lehetőség különböző minőségi osztályok kezelésére. A többi szolgáltató – a kérdés tartalmának megfelelően – viszont úgy értelmezte a kérdést, hogy a beszédátviteli szolgáltatáson belül kialakíthatók-e különböző minőségi osztályok.

Az első értelmezés szerint válaszoló szolgáltatók kifejtették, hogy az IP alapú beszédátviteli szolgáltatások számára külön minőségi osztályt használnak a QoS megfelelőségének a biztosítására, de a válaszból úgy tűnik, ezen belül nem használnak további minőségi osztályokat.

Jelen dokumentum a Magyar Közlöny Lap- és Könyvkiadó tulajdona, további üzleti célú felhasználása tilos!

Akik az IP alapú beszédátviteli szolgáltatásokon belüli minőségi osztályokra vonatkozóan értelmezték a kérdést, azok a szolgáltatók nem zárták ki az elvi lehetőségét, hogy pl. különböző kódoló-dekódoló (kodek) eszközzel rendelkező felhasználók más-más minőségi osztályba legyenek sorolhatók, de válaszukban jelezték, hogy csak egyféle kodeket használnak és ezért nem is gondolkodtak különböző minőségi osztályokban. Volt aki azt is kifejtette, hogy nem látnak előfizetői igényt az eltérő minőségi osztályokra, mert az előfizetők – a kedvezőbb díjtételek ellenére is – elvárják a PSTN hálózatban megszokott minőséget a szolgáltatástól.

Két szolgáltató válaszolt kategorikus „nem”-mel a kérdésre, de az egyikük esetében a 13. kérdésre adott válaszból kiderült, hogy az IP alapú beszédátviteli szolgáltatás az ő hálózatában is külön minőségi osztályban van kezelve. A másik szolgáltató esetében az igen tömör válasz miatt nem derült ki, van-e egyáltalán külön minőségi osztály a beszédátvitelre.

12. kérdés: Az IP alapú beszédátviteli szolgáltatásokra vonatkozóan végeznek-e szolgáltatásminőségi méréseket és ha igen, milyen paramétereket, jellemzőket mérnek ?

A szolgáltatók nagyobb része végez szolgáltatásminőségi méréseket a hálózatán belül. Többségük a 345/2004. (XII. 22.) Kormányrendelet[1] szerinti méréseket végzi, néhány szolgáltató viszont az IP átvitelre jellemző specifikus méréseket is végez. Van olyan szolgáltató, aki a modemek jellemzőit vizsgálja mérésekkel, a hálózat minőségi jellemzőit pedig próbahívásokkal ellenőrzi néhányan szolgáltató pedig úgy nyilatkozott, hogy a hálózatában egyáltalán nem végez szolgáltatásminőségi méréseket.

13. kérdés: Milyen QoS vállalásaik vannak partnereik felé összekapcsolási szerződés megkötése esetén, illetve milyen elvárásokat támasztanak partnereikkel szemben és hogyan ellenőrzik ezek betartását ?

A 13. kérdésre a szolgáltatók válaszai jelentős eltéréseket mutatnak. A kisebb szolgáltatók általában egyetlen összekapcsolási szerződéssel rendelkeznek, itt általában a közös ellenőrzés a jellemző és egyedi megoldásokat használnak. A nagyobb szolgáltatók azonban több kapcsolattal is rendelkeznek, ezért itt vannak inkább általánosan megfogalmazott elvárások.

Megállapítható, hogy a hálózati összekapcsolás a No. 7-es jelzésrendszerrel történik, IP alapú összekapcsolás a beérkezett válaszok alapján még nincs a piacon. Ezekben az esetekben a legtöbb szolgáltató nem alkalmaz technológia szerinti megkülönböztetést az összekapcsolási szerződésekben, ezek közül a többség ugyanazokat a minőségi kritériumokat vizsgálja, mint a hagyományos beszédátvitel esetén. A szolgáltatók egyike ezzel kapcsolatosan megfogalmazta jövőbeni elvárásait is, mely szerint távlatilag megkövetelnék a megfelelő kodek minőséget, a teljes hálózatra vonatkozó rendelkezésre állás előírását, a beszédforgalom azonos QoS osztályban történő továbbítását és a használt protokollok átkódolásnak az elkerülését.

Van olyan szolgáltató, aki az összekapcsolással kapcsolatosan további kritériumokat is előír, egyikük a csomagvesztésre, a csomagszintű késleltetésre és a jitterre fogalmazott meg előírásokat, míg egy másik szolgáltató a rendelkezésre állásra vonatkozóan támaszt követelményeket és az üzemzavarok kölcsönös dokumentációját is előírja.

Egy szolgáltató az összekapcsolást bérelt vonalon illetve külön VLAN-on keresztül írja elő, ami lehetőséget ad a beszédforgalomnak az adatforgalomtól történő teljes elválasztására is. Az összekapcsolási szakasz sávszélességének a folyamatos monitorozásával ellenőrzik a minőséget és ha a link kihasználtsága eléri a 80 %-ot, azonnal bővítik a sávszélességet.

---

1 A 345/2004. (XII. 22.) Kormányrendeletet időközben hatályát vesztette, helyébe a 229/2008. (IX. 12.) Kormányrendelet lépett. A válaszok megküldésekor azonban még a 345/2004. (XII. 22.) Kormányrendelet volt érvényben.

Jelen dokumentum a Magyar Közlöny Lap- és Könyvkiadó tulajdona, további üzleti célú felhasználása tilos!

V. FŐRÉSZ: Egyéb információk, tájékoztatók

A Nemzeti Hírközlési Hatóság elérhetősége

Központi elérhetőségünk

Cím: 1015 Budapest, Ostrom u. 23-25.
Levelezési cím: 1525 Budapest Pf. 75.
Telefon: (06 1) 457 7100
Fax: (06 1) 356 5520
E-mail: info@nhh.hu
Honlap: www.nhh.hu

Cím: 1133 Budapest, Visegrádi u. 106.
Levelezési cím: 1386 Budapest 62. Pf. 997.
Telefon: (06 1) 468 0500
Fax: (06 1) 468 0509 (központ)

Ügyfélszolgálataink elérhetőségei és nyitvatartási rendje Személyes / telefonos megkeresések

Az ügyfélszolgálati irodák címei és telefonszámai:

Cím: 1133 Budapest, Visegrádi utca 106.
Telefon: (06 1) 468 0673
(központi ügyfél-tájékoztatási vonal)

Cím: 4025 Debrecen, Hatvan u. 43.
Telefon: (06 52) 522 122

Cím: 3529 Miskolc, Csabai kapu 17.
Telefon: (06 46) 555 500

Cím: 7624 Pécs, Alkotmány u. 53.
Telefon: (06 72) 508 800

Cím: 9400 Sopron, Kossuth L. u. 26.
Telefon: (06 99) 518 500

Cím: 6721 Szeged, Csongrádi sgt. 15.
Telefon: (06 62) 568 300

Ügyfélfogadási idő:

Hétfő: 8.00 - 12.00
Szerda: 13.00 - 16.00
Péntek: 8.00 - 12.00

Az ügyfélszolgálati telefonszámok elérhetőségének ideje:

Hétfő - Csütörtök: 8.00 - 16.30
Péntek: 8.00 - 14.00

Ügyfél-tájékoztatási írásbeli beadványok fogadása
Levelezési cím: 1386 Budapest 62., Pf. 997
Fax: (06 1) 468 0680
E-mail: info@nhh.hu

Az informatikai és hírközlési ágazat ügyeleti szolgálata (szolgáltatók és főhatóságok részére)
Országos Informatikai és Hírközlési Főügyelet

Levelezési cím: 1525 Budapest, Pf. 75.
Telefon: (06 1) 356 1193, (06 1) 356 3330
Mobil: (06 20) 339 1360,
(06 30) 257 3061, (06 70) 330 0386
Fax: (06 1) 214 0213
E-mail: fougyelet@nhh.hu
fougyelet@oihf.hu
ugyelet.nhh@t-online.hu

Jelen dokumentum a Magyar Közlöny Lap- és Könyvkiadó tulajdona, további üzleti célú felhasználása tilos!

Közlemény

A Magyar Közlöny Lap- és Könyvkiadó Közlöny Könyvek sorozatában megjelent

A SZABÁLYSÉRTÉSEKRŐL SZÓLÓ 1999. ÉVI LXIX. TÖRVÉNY MAGYARÁZATA

című kiadvány.

A kiadvány a szabálysértési jog – a szabálysértésekről szóló 1999. évi LXIX. törvény és az egyes szabálysértésekről szóló 218/1999. (XII. 28.) Korm. rendelet – kommentárjának I. kötete.

A dr. Kis Norbert (PhD, egyetemi docens, ügyvéd) és dr. Papp László (főiskolai docens, mestertanár) nevével fémjelzett kommentár áttekintést ad a másfél évszázados múltra visszatekintő jogág intézménytörténeti fejlődéséről, a szabálysértések elméleti kérdéseiről, valamint a jogág alapjogszabálya, a szabálysértésekről szóló 1999. évi LXIX. törvény elméleti és gyakorlati szempontú megközelítéséről, a végrehajtási jogszabályokra és a bírói gyakorlatra is figyelemmel.

A kommentár felhasználásra kerül a szabálysértési jog egyetemi oktatásában, miközben a szabálysértési szakterületeken dolgozó jogalkalmazók számára hiánypótló jellegű, nagy haszonnal forgatható mű.

A szabálysértésekről szóló 1999. évi LXIX. törvény magyarázata a Magyar Hivatalos Jogszabálytár DVD-kiadványban megjelent kommentár szerkesztett változata.

A kötet 504 oldal terjedelmű, ára **3200 forint** áfával.

Példányonként megvásárolható a Közlönykiadó Jogi Könyvesboltjában (1085 Budapest, Somogyi B. u. 6. Tel./fax: 318-8411), valamint a Budapest VII., Rákóczi út 30. (bejárat a Dohány u. és Nyár u. sarkán) szám alatti Közlöny Centrumban (tel.: 321-5971, fax: 321-5275, e-mail: kozlonycentrum@mhk.hu), illetve megrendelhető a kiadó ügyfélszolgálatán (fax: 318-6668, 338-4746, e-mail: kozlonybolt@mhk.hu) vagy a www.mhk.hu/kozlonybolt internetcímen.

MEGRENDELÉS

Megrendelem

A SZABÁLYSÉRTÉSEKRŐL SZÓLÓ 1999. ÉVI LXIX. TÖRVÉNY MAGYARÁZATA

című, 504 oldal terjedelmű kiadványt (ára: **3200 Ft** áfával) ..... példányban, és kérem, juttassák el az alábbi címemre:

A megrendelő (cég) neve: .....
Címe (város, irányítószám): .....
Utca, házszám: .....
Ügyintéző neve, telefonszáma: .....

A megrendelt példányok ellenértékét a postaköltséggel együtt, a szállítást követő számla kézhezvétele után, 8 napon belül átutaljuk a Magyar Közlöny Lap- és Könyvkiadónak a számlán feltüntetett pénzforgalmi jelzőszámára vagy postai úton a fenti címre.

Keltezés: ....
cégszerű aláírás

Szerkeszti a Nemzeti Hírközlési Hatóság, a szerkesztőbizottság közreműködésével.
A szerkesztőbizottság elnöke: Spakievics Sándor.
A szerkesztésért felelős: Kalmár Béla, 1015 Budapest, Ostrom u. 23–25. Telefon: 457-7283.
E-mail: hirkozlesi.ertesito@nhh.hu
Kiadja a Magyar Közlöny Lap- és Könyvkiadó. Felelős kiadó: dr. Kodela László elnök-vezérigazgató.
Budapest VIII., Somogyi Béla u. 6. Telefon: 266-9290, www.mhk.hu.

Előfizetésben megrendelhető a Magyar Közlöny Lap- és Könyvkiadó ügyfélszolgálatán (fax: 318-6668, 338-4746, e-mail: kozlonybolt@mhk.hu) vagy a www.mhk.hu/kozlonybolt internetcímen, Budapest VIII., Somogyi Béla u. 6., 1394 Budapest, 62. Pf. 357.
Előfizetésben terjeszti a Magyar Közlöny Lap- és Könyvkiadó a Fáma ZRt. közreműködésével. Telefon: 235-4554, 266-9290/240, 241 mellék.
Terjesztés: tel.: 317-9999, 266-9290/245 mellék.
Példányonként megvásárolható a Budapest VII., Rákóczi út 30. (bejárat a Dohány u. és Nyár u. sarkán) szám alatti Közlöny Centrumban (tel.: 321-5971, fax: 321-5275, e-mail: kozlonycentrum@mhk.hu).
2008. évi éves előfizetési díj 7560 Ft áfával, féléves előfizetési díj 3780 Ft áfával, egy példány ára 630 Ft áfával.

HU ISSN 1587-9453

08.3295 – Nyomta a Magyar Közlöny Lap- és Könyvkiadó Lajosmizsei Nyomdája. Felelős vezető: Burján Norbert igazgató.

Jelen dokumentum a Magyar Közlöny Lap- és Könyvkiadó tulajdona, további üzleti célú felhasználása tilos!